Doc 15d

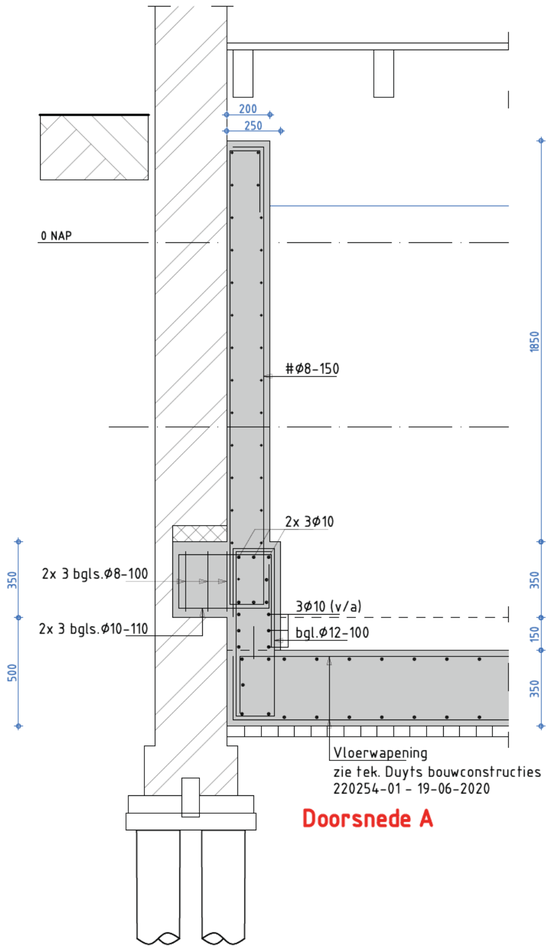

Doorsnede A

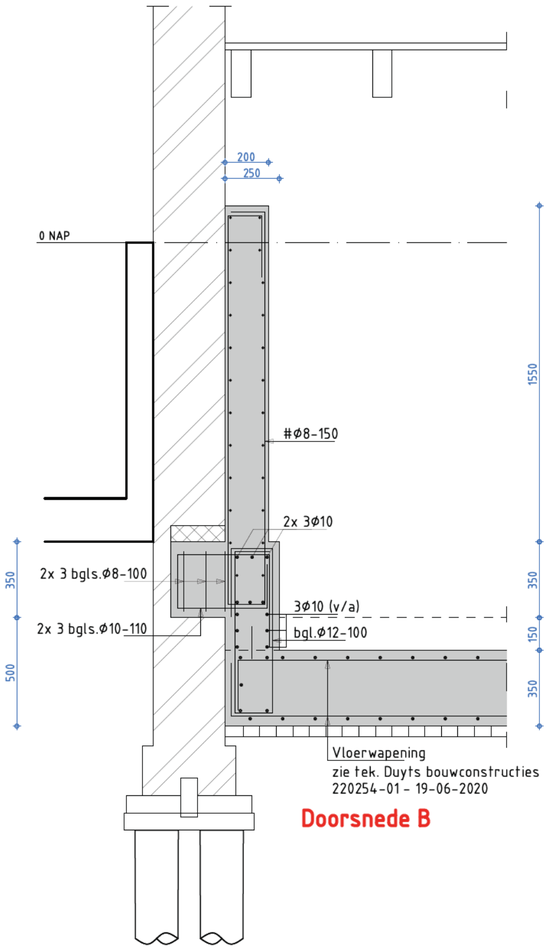

Doorsnede B

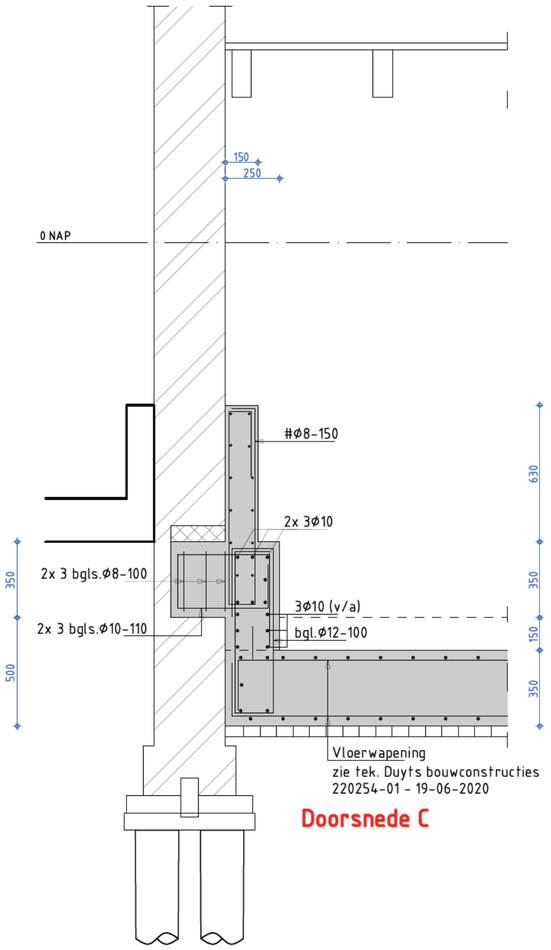

Doorsnede C

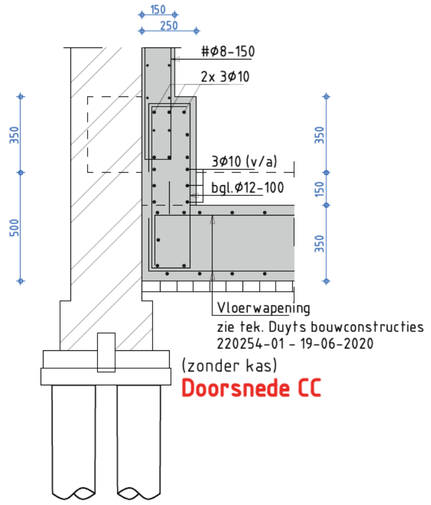

Doorsnede CC

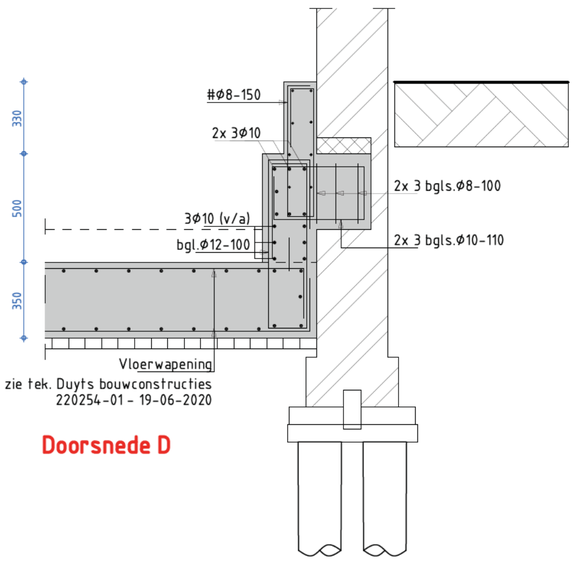

Doorsnede D

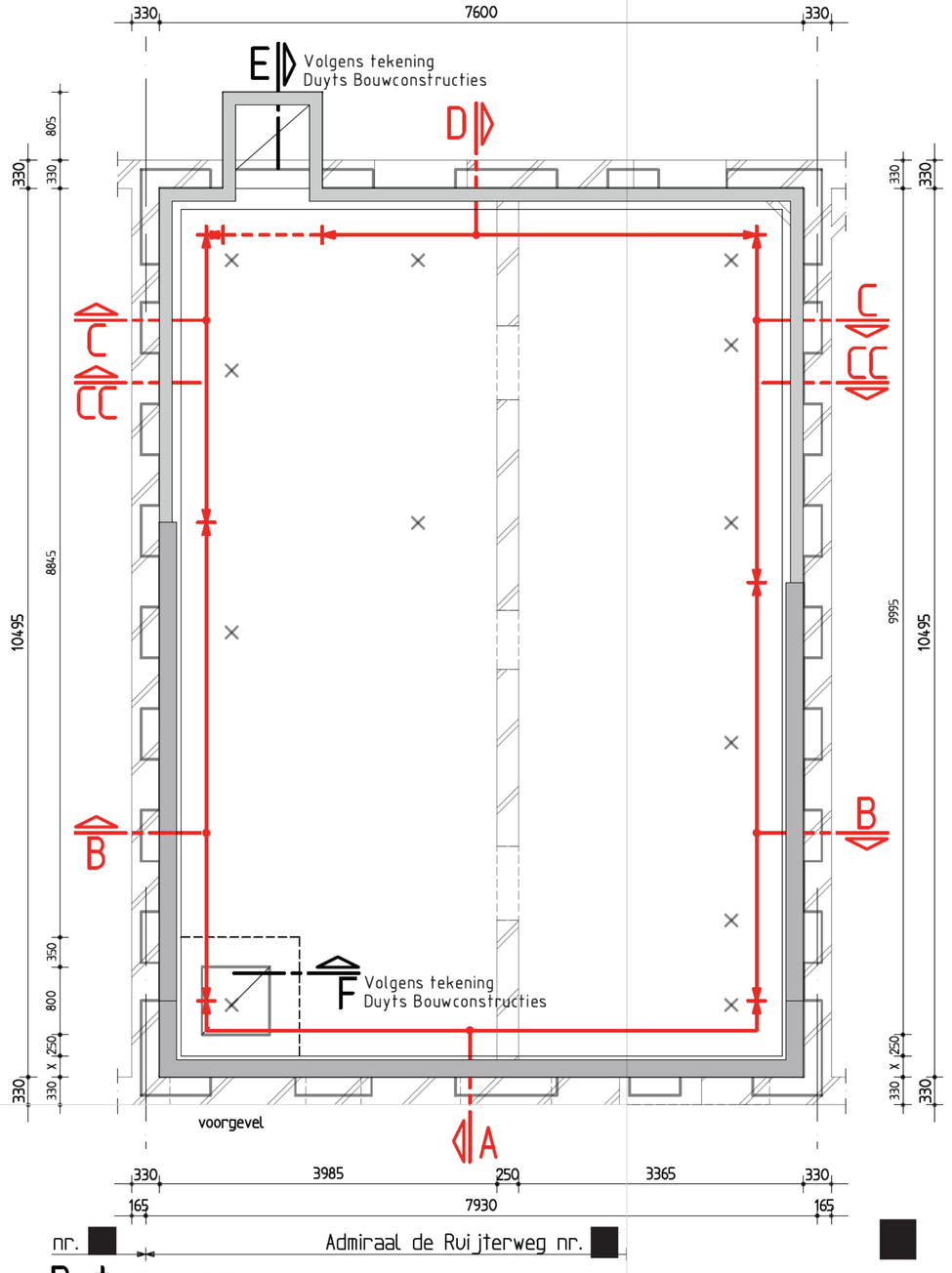

nr. ■ Admiraal de Ruijterweg nr. ■

Betonvorm

Alleen t.b.v. overzicht positie detailler

Duytsbouw constructies

Duyts Bouwconstructies B.V.
Van Slingelandtstraat 28
1051 CH Amsterdam
Postbus 57153
1040 BB Amsterdam
Telefoon : 020 684 74 75
Fax : 020 684 13 35
E-mail : info@duyts.nl
www.duyts.nl

14-7-'21

Detaillering betonconstructie ter
vervanging van wanddetaillering Duyts Bouwconstructies
Tekening 220254 - 01a (23-06-2021)

Alleen van toepassing voor inpandige wandwapening
Overige uitgangspunten-/details
conform Duyts Bouwcon

10.2.e, 10.2.g

c:\10.2.e ■ n\company – projecten\amsterdam\admiraal de ruijterw ■ wg