Prefab MW wanden

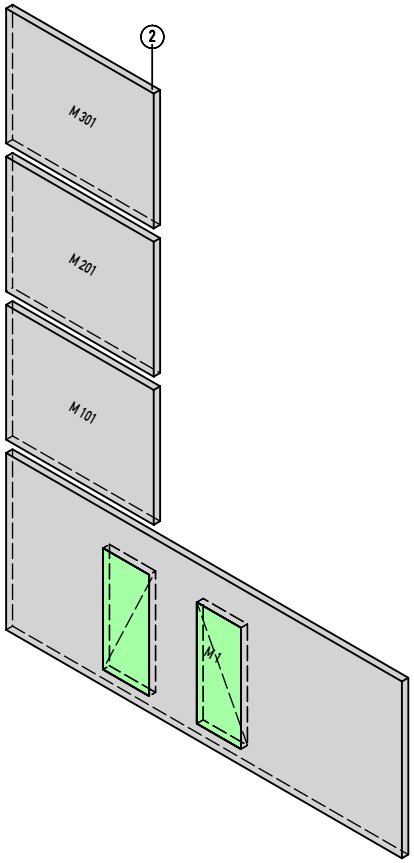

5.1, 2, e

Project	23062
Woning kavel 09-09	
...	
...	
Aannemer	
AMS Construction BV	
Hoofdconstructeur	
...	
Prefab leverancier	
ECB	
Prefab constructeur	
...	
Montage prefab elementen	
Aannemer	
Aanmaakdatum:	7-4-2023

Status:	Index	Wijz. datum
Voorlopig	B	14-6-2023
	A	1-6-2023

Elementenboeknr.:

1

Akkoord voor productie
Naam: _____
Datum: _____
Handtekening:

5.1, 2, e

Akkoord voor productie
Naam: _____
Datum: _____
Handtekening: ...

Algemene voorschriften

Algemeen

- Afstandhouders uitgevoerd in beton
- Stelhulzen en tijdelijke voorzieningen worden standaard 10mm verdiept aangebracht.
- Vellingkanten kistzijde uitgevoerd in - zie detail -
- Vellingkanten rondom sparingen uitgevoerd in - zie detail -
- Sparingen t.b.v. hijsvoorzieningen (nodig voor productie) dichtzetten met reparatiemortel met overeekomende C-kwaliteit als die van het beton.
- Sparingen en inkassingen worden lossend uitgevoerd.
- Uitwerking prefab in categorie 2
- Onderbalken ramen en deuren vuilwerk niet lossend
- Uitvoering conform NEN-EN 13670 en NEN 6722-2002
- Transportvoorziening in het werk verwijderen door aannemer. (Tempexblok 15x50xdikte wand + verstevigingsstaaf of betonbalk).

Maattoleranties

- hiervoor geldt tabel 1 van NEN2889:1990

Afwerking

- malzijde -> code A (NEN-EN 13670 en NEN 6722-2002 tabel 1)
- stortzijde -> zie merken tekeningen
- rondom raam- en deursparingen code C

Code A: onbewerkt
Code B: ruw afspanen
Code C: afgetrilld op rei
Code D: rollen
Code E: zanden
Code F: opruwen

5.1, 2, e elektra

Malzijde = M
Stortzijde = S
Inbouwdoos U50/Pv50 (elektradoos)
Kegel
PVC leiding 3/4" (ø19mm)

Beton

- Minimale beton sterkteklasse zie element tekeningen.
- Uitvoering volgens de NEN-EN 206-1 en NEN8005
- Toeslagmateriaal is grind (tenzij anders aangegeven).
- Wapening zie element tekeningen.
- Alle wap. in de buigstaten moeten verwerkt worden in het desbetreffende prefab element.
- Milieuklasse zie element tekeningen.
- Watercementfactor < 0,55
- Ontkistingssterkte: >25N/mm²

VOEGEN

- Voegen ondergieten met krimparme mortel K70.

Hijsvoorschriften

- Elementen hijsen onder een max. tophoek van $\alpha = 60°$.
- Hijsgereedsschap volledig indraaien / aankoppelen.
- Hijsanker wap. conform specificaties leverancier.

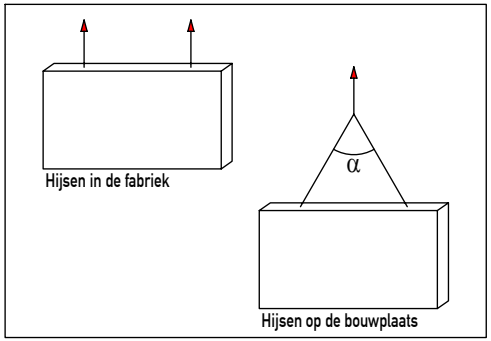

5.1, 2, e

Schroefhuls aan de voorzijde
Schroefhuls aan de achterzijde
Stortzijde - s.z.
Malzijde - m.z.

Wand
S.Z.
Merk
Lengte x hoogte [m]
Gewicht [kg]

Kolommen
Aanduiding merk is stortzijde
Merk
Lengte x hoogte [m]
Gewicht [kg]

Elementen tekening lijst - 3D model massief wanden

Onderdeel	Elementnr.	Status	Aanmaakdatum	Gew. A	Gew. B	Gew. C	Gew. D	Gew. E	Gew. F	Gew. G	Gew. H	Gew. I	Gew. J
Massieve wand	M 01	-	7-4-2023}	1-6-2023}	14-6-2023}	}	}	}	}	}	}	}	}
Massieve wand	M 101	-	7-4-2023}	1-6-2023}	14-6-2023}	}	}	}	}	}	}	}	}
Massieve wand	M 201	-	7-4-2023}	1-6-2023}	14-6-2023}	}	}	}	}	}	}	}	}
Massieve wand	M 301	-	7-4-2023}	1-6-2023}	14-6-2023}	}	}	}	}	}	}	}	}

Isometrie aanzicht

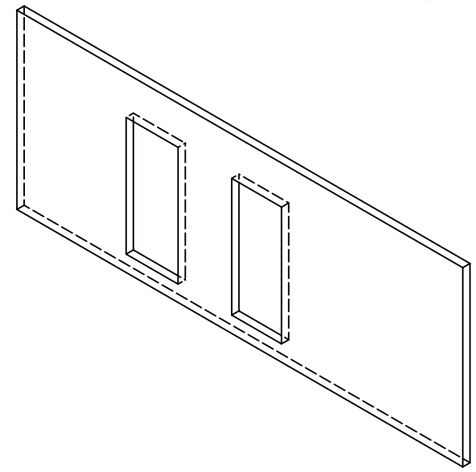

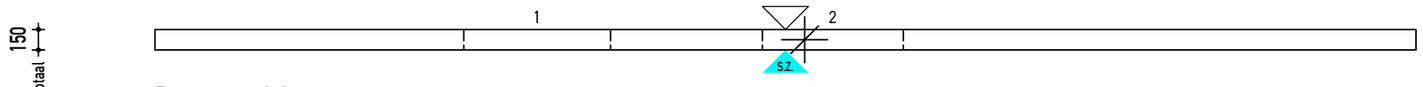

Bovenaanzicht

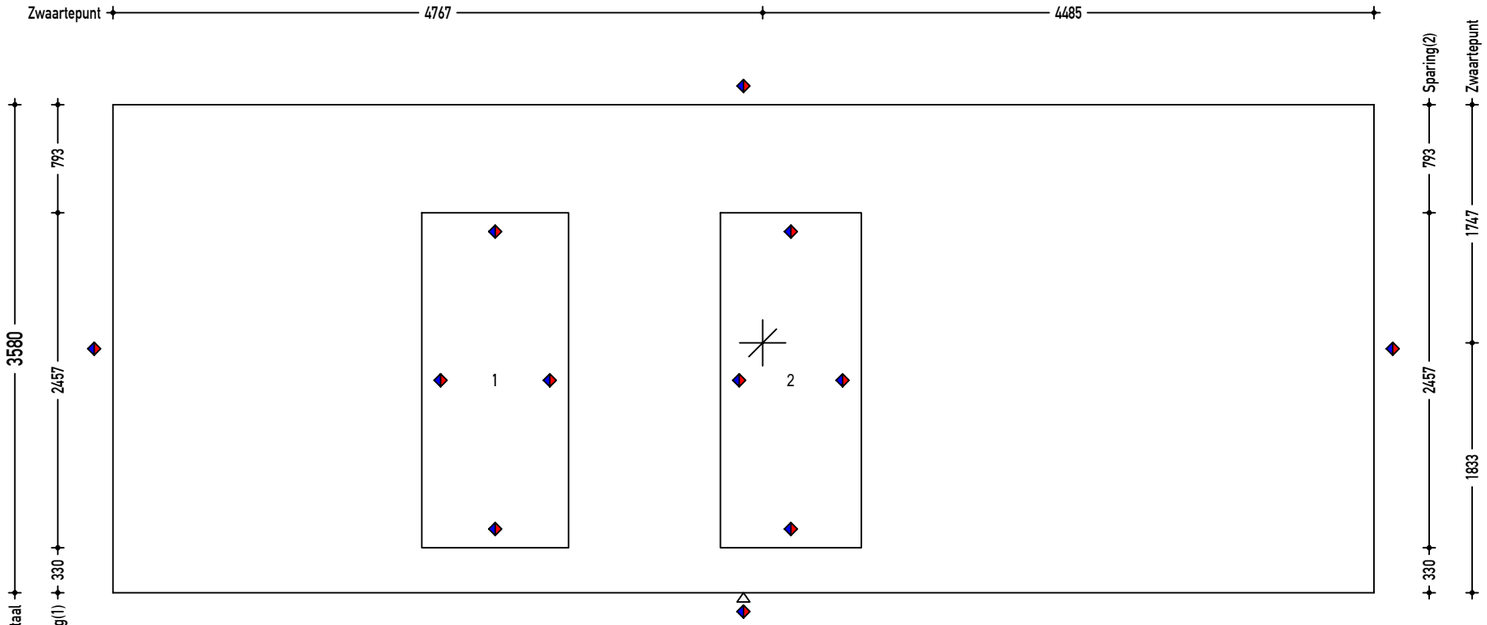

Vooraanzicht (stortzijde)

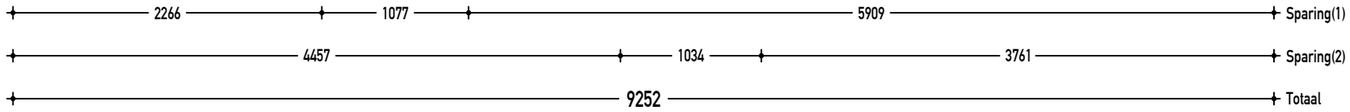

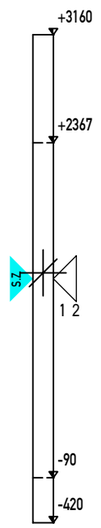

Rechteraanzicht

1x Deur sparing 1077/2457/150mm
1x Deur sparing 1034/2457/150mm

	Malzijde	Stortzijde	Beide zijden
met vellingkant	◧	◧	◆
zonder vellingkant	◧	◧	◇
Kitvoeg	◑		
Vellingkant maat			
Kitvoeg maat			

Onderdeel:	Massieve wand	Afwerkcode:	Stortzijde afgetrild		Aanmaak datum:	7-4-2023	Gew.A: 1-6-2023 Vorm
Dikte wand:	150 mm	Cement:	CEM I/III		Getekend:	BM	Gew.B: 14-6-2023 Wapening
Opp.:	33.12 m²	Staalkwal.:	B500A/B		Formaat:	A3	Gew.C:
Inhoud:	4.19 m³		Dekking	Milieuklasse	Schaal:	1:45	Gew.D:
Gewicht:	10.48 Ton	Malzijde:	20 mm	XC1	Status:		Gew.E:
Betonkwal.:	C35/45	Stortzijde:	20 mm	XC1	-		Gew.F:

Projectnr.: 23062
Type tek.: Vormtekening
Aantal: 1 St.
Merk:

M 01

h/b = 297 / 420 (0.12m2)

PLANBAR

Unsichtbar:
- A 6x Electra kegel
- B 6x Inbouwdoos Pv50
- C 2x Pfeifer WA long anker Rd42 Pfeifer
- D 10x Stekanker M24x715 EV
- E 2x Boutanker schoor (plaat) M16x75 EV
- G 4x Electraleiding 19mm 2.06m
- H 2x Electraleiding 19mm 2.91m

Sichtbar:
- F 9x GAIN met bocht 51/56 (lengte) 0.69m

1x Deur sparing 1077/2457/150mm
1x Deur sparing 1034/2457/150mm

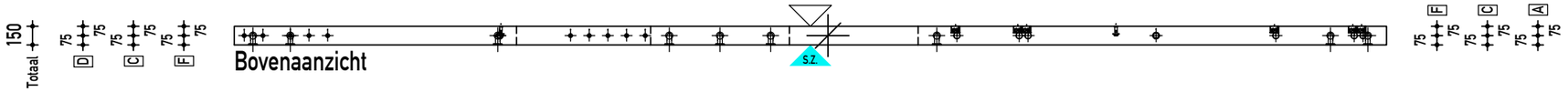

Bovenaanzicht

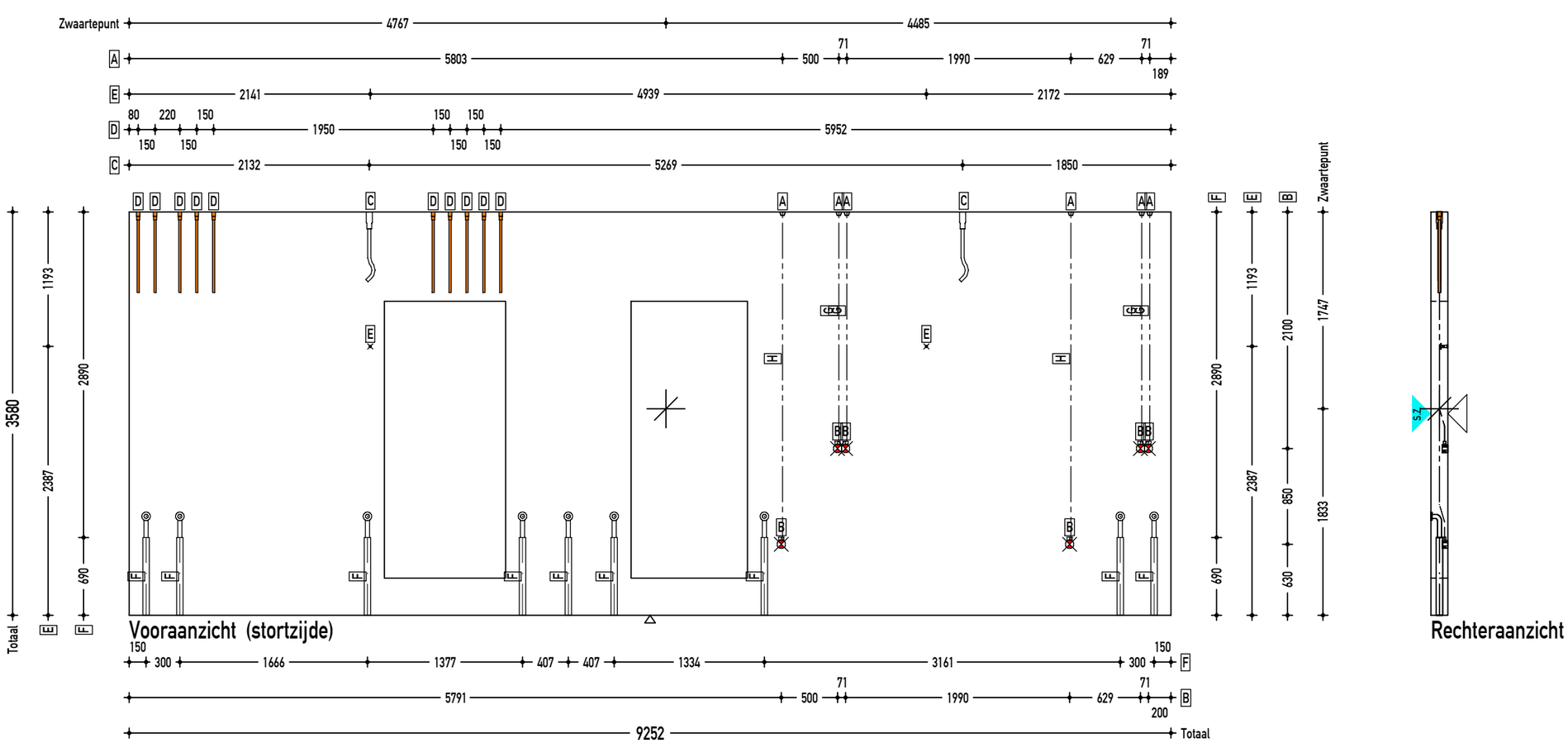

Vooraanzicht (stortzijde)

Rechteraanzicht

- Voorzijde instortvoorziening
- Achterzijde instortvoorziening
- Voorzijde inbouwdoos U50/Pv50
- Achterzijde inbouwdoos U50/Pv50

- M16-stekanker
- M20-stekanker
- M24-stekanker
- M30-stekanker
- M42-stekanker

Aanduiding opruwen beton opp.

Onderdeel:	Massieve wand	Afwerkcode:	Stortzijde afgetrild			Aanmaak datum:	7-4-2023	Gew.A: 1-6-2023	Vorm
Dikte wand:	150 mm	Cement:	CEM I/III			Getekend:	BM	Gew.B: 14-6-2023	Wapening
Opp.:	33.12 m²	Staalkwal.:	B500A/B			Formaat:	A3	Gew.C:	
Inhoud:	4.19 m³		Dekking	Milieuklasse		Schaal:	1:45	Gew.D:	
Gewicht:	10.48 Ton	Malzijde:	20 mm	XC1		Status:		Gew.E:	
Betonkwal.:	C35/45	Stortzijde:	20 mm	XC1		-		Gew.F:	

Projectnr.:	23062
Type tek.:	Instortvoorzieningen tek.
Aantal:	1 St.
Merk:	M 01

h/b = 297 / 420 (0.12m2)

PLANBAR

Wand - Unsichtbar:
Wap : Q335A
c :20 mm
as L*: 3.35 cm2
as Q*: 3.35 cm2
M : Q335A

Wand - Sichtbar:
Wap : Q335A
c :20 mm
as L*: 3.35 cm2
as Q*: 3.35 cm2
M : Q335A

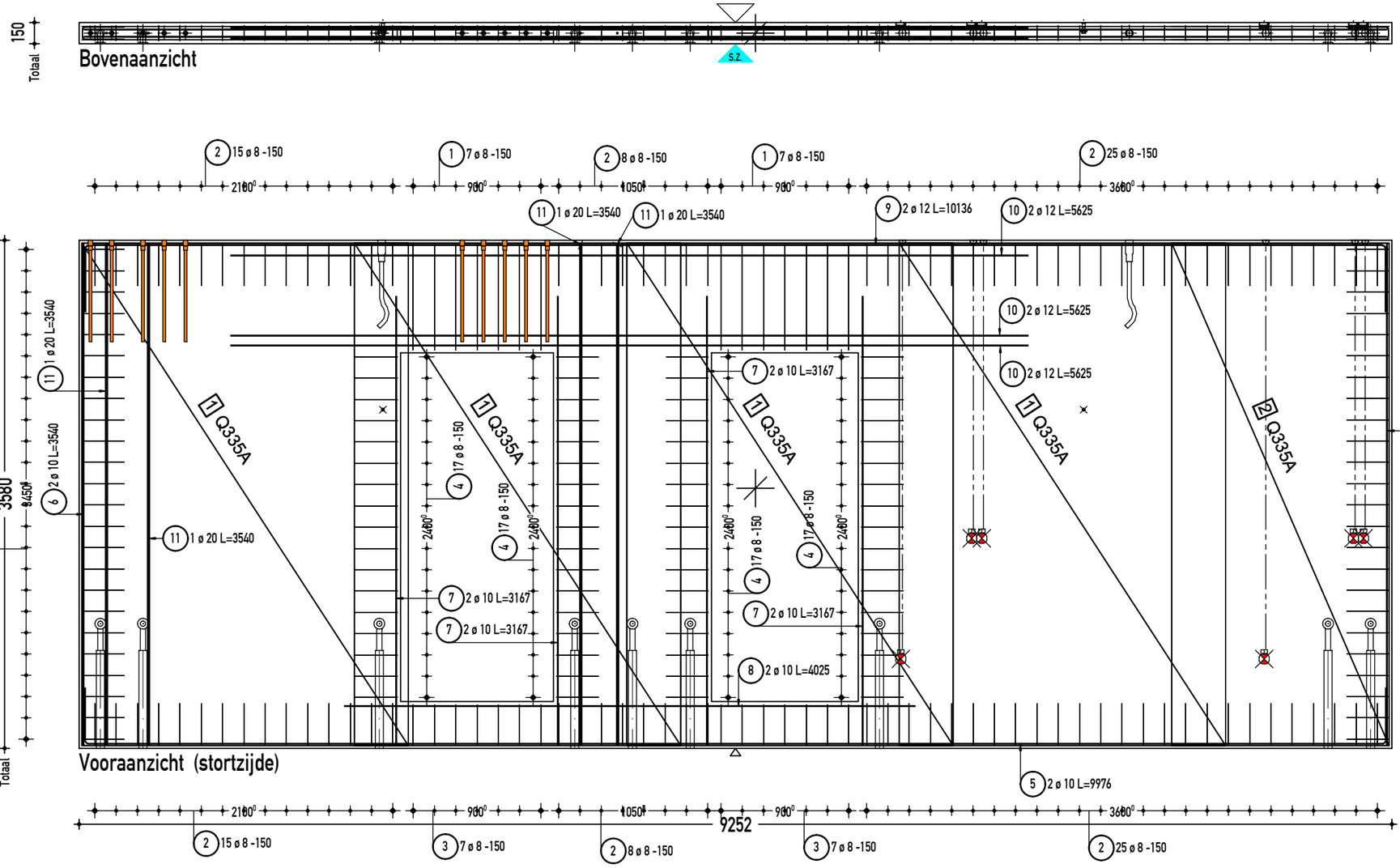

Bovenaanzicht

Vooraanzicht (stortzijde)

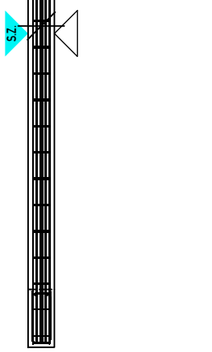

Rechteraanzicht

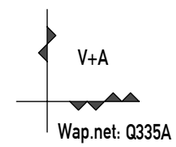

WAPENINGSGEGEVENS:	Minimale verankeringslengten: Laslengte is 1,5x langer dan Verankeringslengte.		
	[C25/30 tot C35/45]	[C40/50 tot C45/55]	[C50/60 of hoger]
Uitgangspunten voor wapeningsstaal:			
B-500-A (voor diameter t/m d=Ø12 mm)	Ø 8 - 320/480mm	Ø 8 - 240/360mm	Ø 8 - 200/300mm
	Ø 10 - 400/600mm	Ø 10 - 300/450mm	Ø 10 - 250/375mm
B-500-B (voor diameter groter dan Ø12 mm)	Ø 12 - 480/720mm	Ø 12 - 360/540mm	Ø 12 - 300/450mm
	Ø 16 - 640/960mm	Ø 16 - 480/720mm	Ø 16 - 400/600mm
Bij ombuiging van staven van betonstaal:	Ø 20 - 800/1200mm	Ø 20 - 600/900mm	Ø 20 - 600/900mm
Buigdoorn bij ≤Ø16mm - 4xØ / >16mm - 5xØ.	Ø 25 - 1000/1500mm	Ø 25 - 750/1125mm	Ø 25 - 625/940mm

Onderdeel:	Massieve wand	Afwerkcode:	Stortzijde afgetrild			Aanmaak datum:	7-4-2023	Gew.A: 1-6-2023	Vorm
Dikte wand:	150 mm	Cement:	CEM I/III			Getekend:	BM	Gew.B: 14-6-2023	Wapening
Opp.:	33.12 m²	Staalkwal.:	B500A/B			Formaat:	A3	Gew.C:	
Inhoud:	4.19 m³		Dekking	Milieuklasse		Schaal:	1:35	Gew.D:	
Gewicht:	10.48 Ton	Malzijde:	20 mm	XC1		Status:		Gew.E:	
Betonkwal.:	C35/45	Stortzijde:	20 mm	XC1		-		Gew.F:	

Projectnr.:	23062
Type tek.:	Wapening tekening
Aantal:	1 St.
Merk:	M 01

h/b = 297 / 420 (0.12m2)

PLANBAR

Isometrie aanzicht

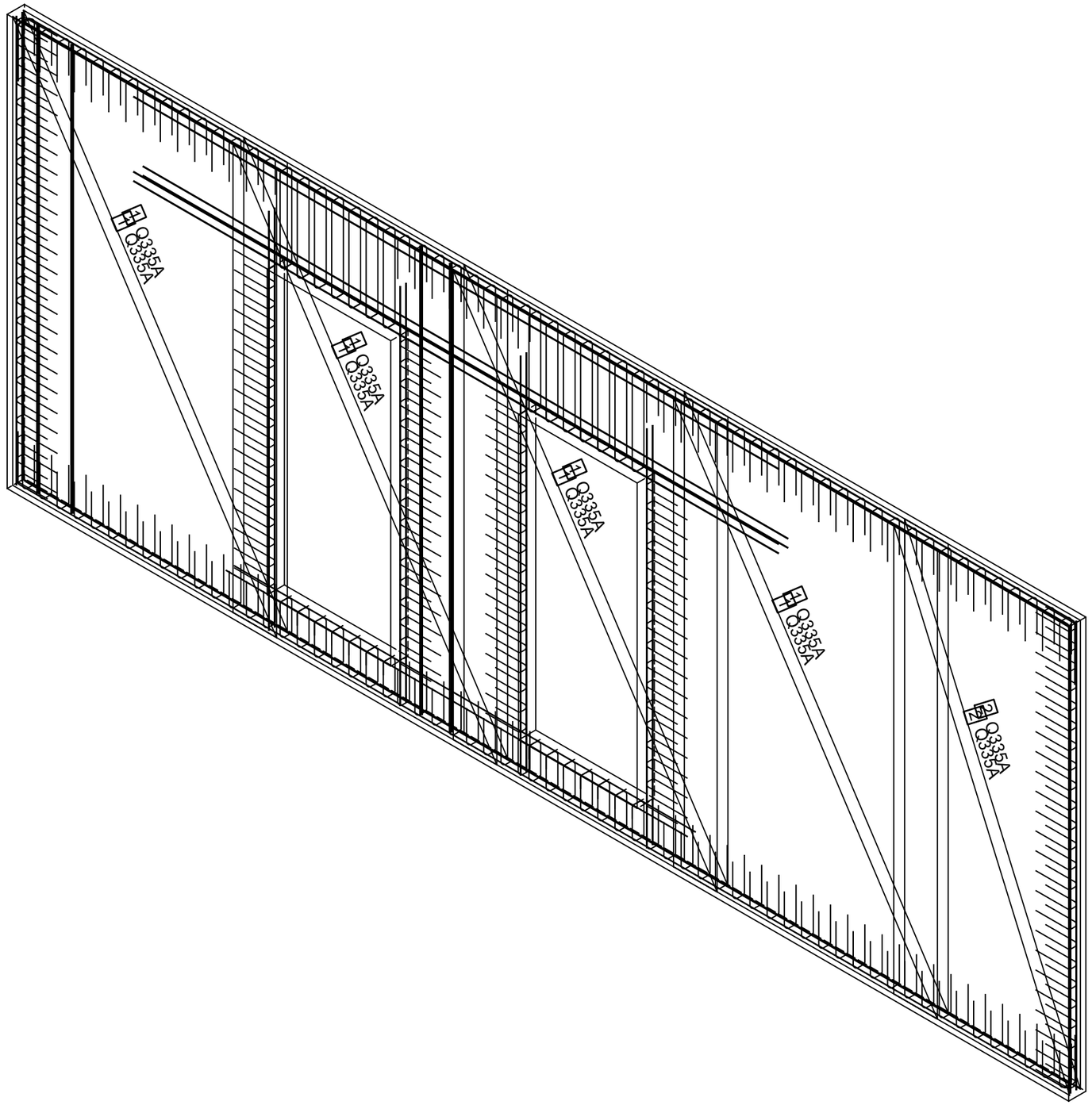

Wand - Sichtbaar:
1 4x Q335A:3540x2300
2 1x Q335A:3540x1532

Wand - Unsichtbaar:
1 4x Q335A:3540x2300
2 1x Q335A:3540x1532

(1) 2x 7 d 8/150-1934

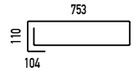

(2) 2x 15 d 8/150-710

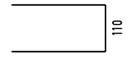

(2) 2x 25 d 8/150-710

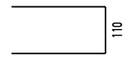

(2) 2x 8 d 8/150-710

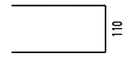

(3) 2x 7 d 8/150-1008

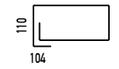

(4) 2x 24 d 8/150-694

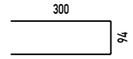

(4) 4x 17 d 8/150-694

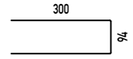

(5) 1x 2 d 10/50-9976

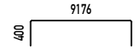

(6) 2x 2 d 10/50-3540
(7) 4x 2 d 10/50-3167
(8) 1x 2 d 10/70-4025
(9) 1x 2 d 12/50-10136

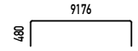

(10) 3x 2 d 12/82-5625
(11) 4x 1 d 20-3540

V+A

Wap.net: Q335A

WAPENINGSGEGEVENS:

Uitgangspunten voor wapeningsstaal:
B-500-A (voor diameter t/m d=Ø12 mm)
B-500-B (voor diameter groter dan Ø12 mm)
Bij ombuiging van staven van betonstaal:
Buigdoorn bij ≤Ø16mm - 4xØ / >16mm - 5xØ.

Minimale verankeringslengten: Laslengte is 1,5x langer dan Verankeringslengte.

[C25/30 tot C35/45]	[C40/50 tot C45/55]	[C50/60 of hoger]
Ø 8 - 320/480mm	Ø 8 - 240/360mm	Ø 8 - 200/300mm
Ø 10 - 400/600mm	Ø 10 - 300/450mm	Ø 10 - 250/375mm
Ø 12 - 480/720mm	Ø 12 - 360/540mm	Ø 12 - 300/450mm
Ø 16 - 640/960mm	Ø 16 - 480/720mm	Ø 16 - 400/600mm
Ø 20 - 800/1200mm	Ø 20 - 600/900mm	Ø 20 - 600/900mm
Ø 25 - 1000/1500mm	Ø 25 - 750/1125mm	Ø 25 - 625/940mm

Onderdeel:	Massieve wand	Afwerkcode:	Stortzijde afgetrild	Aanmaak datum:	7-4-2023	Gew.A: 1-6-2023 Vorm	Projectnr.: 23062
Dikte wand:	150 mm	Cement:	CEM I/III	Getekend:	BM	Gew.B: 14-6-2023 Wapening	Type tek.: Wapening tekening
Opp.:	33.12 m²	Staalkwal.:	B500A/B	Formaat:	A3	Gew.C:	Aantal: 1 St.
Inhoud:	4.19 m³		Dekking Milieuklasse	Schaal:	1:30	Gew.D:	Merk:
Gewicht:	10.48 Ton	Malzijde:	20 mm XC1	Status:		Gew.E:	M 01
Betonkwal.:	C35/45	Stortzijde:	20 mm XC1	-		Gew.F:	

h/b = 297 / 420 (0.12m2)

PLANBAR

Isometrie aanzicht

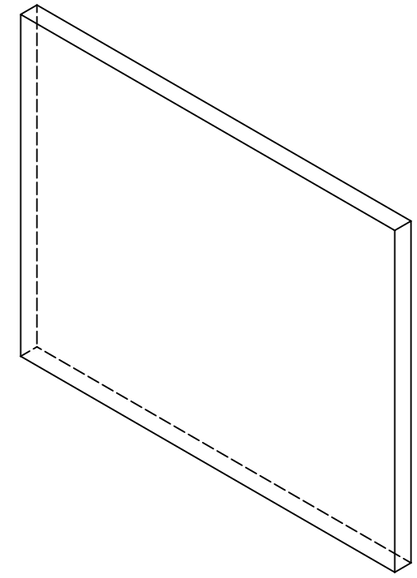



Bovenaanzicht

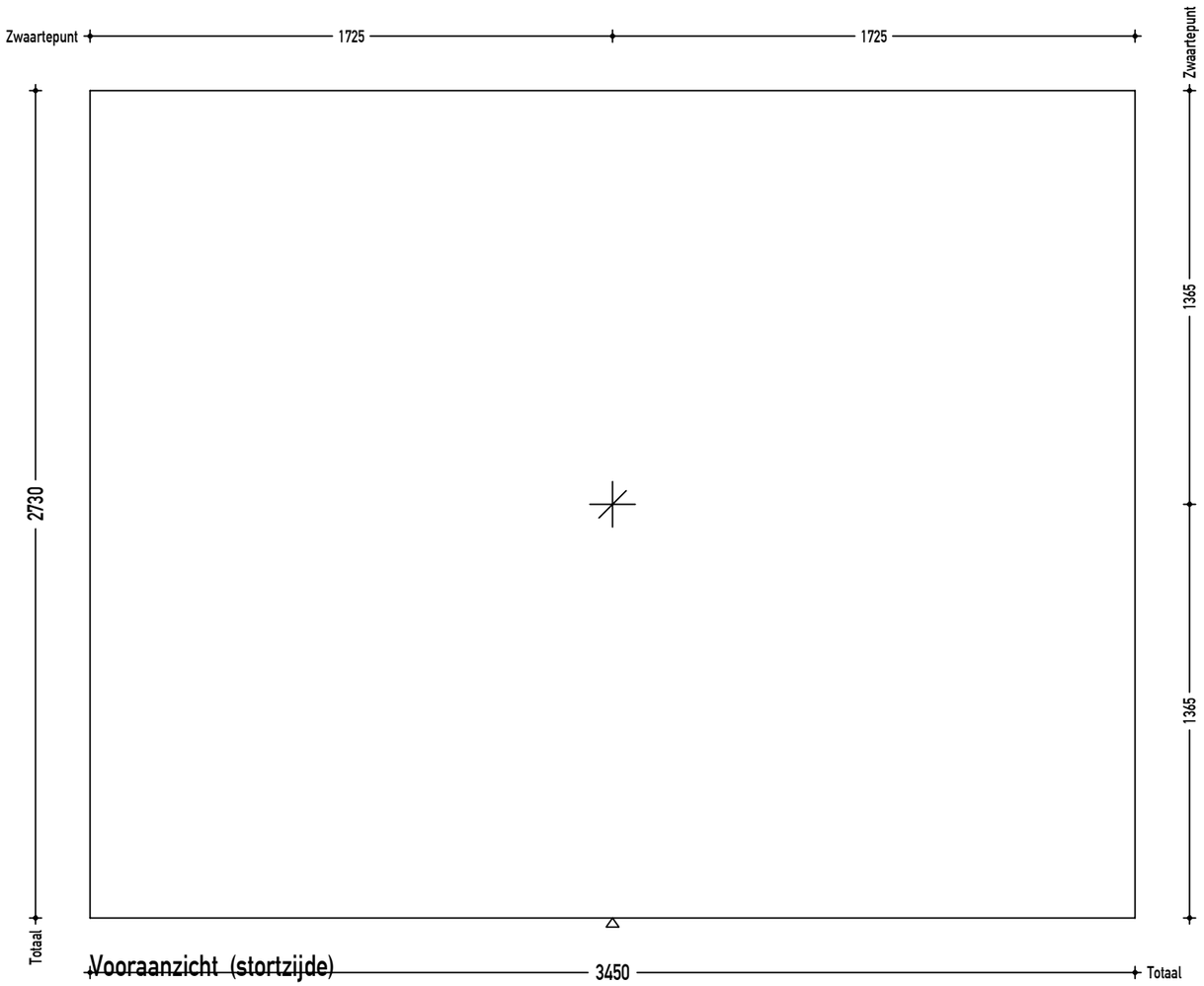

Vooraanzicht (stortzijde)

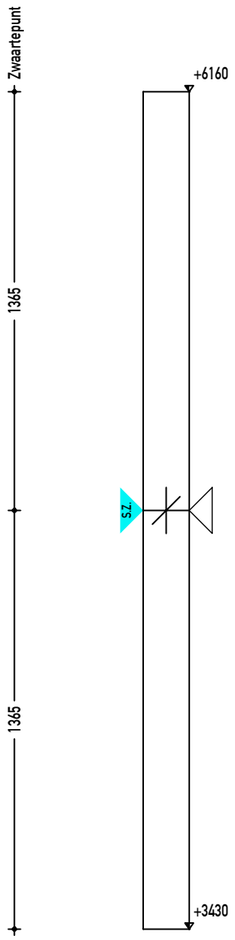

Rechteraanzicht

	Malzijde	Stortzijde	Beide zijden
met vellingkant			
zonder vellingkant			
Kitvoeg			
Vellingkant maat			
Kitvoeg maat			

Onderdeel:	Massieve wand	Afwerkcode:	Stortzijde afgetrild		Aanmaak datum:	7-4-2023	Gew.A: 1-6-2023 Vorm
Dikte wand:	150 mm	Cement:	CEM I/III		Getekend:	BM	Gew.B: 14-6-2023 Wapening
Opp.:	9.42 m²	Staalkwal.:	B500A/B		Formaat:	A3	Gew.C:
Inhoud:	1.41 m³		Dekking	Milieuklasse	Schaal:	1:20	Gew.D:
Gewicht:	3.51 Ton	Malzijde:	20 mm	XC1	Status:		Gew.E:
Betonkwal.:	C35/45	Stortzijde:	20 mm	XC1	-		Gew.F:

Projectnr.:	23062
Type tek.:	Vormtekening
Aantal:	1 St.
Merk:	M 101

h/b = 297 / 420 (0.12m2)

PLANBAR

Unsichtbar:
- A 5x Electra kegel
- B 5x Inbouwdoos Pv50
- C 2x Pfeifer WA long anker Rd30 Pfeifer
- D 4x Stekanker M24x715 EV
- E 2x Boutanker schoor (plaat) M16x75 EV
- G 2x Electraleiding 19mm 1.54m
- H 1x Electraleiding 19mm 1.57m
- I 2x Electraleiding 19mm 2.39m

Sichtbar:
- F 10x GAIN met bocht 51/56 (lengte) 0.71m

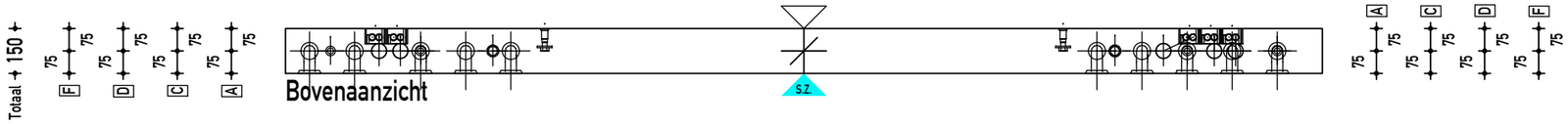

Bovenaanzicht

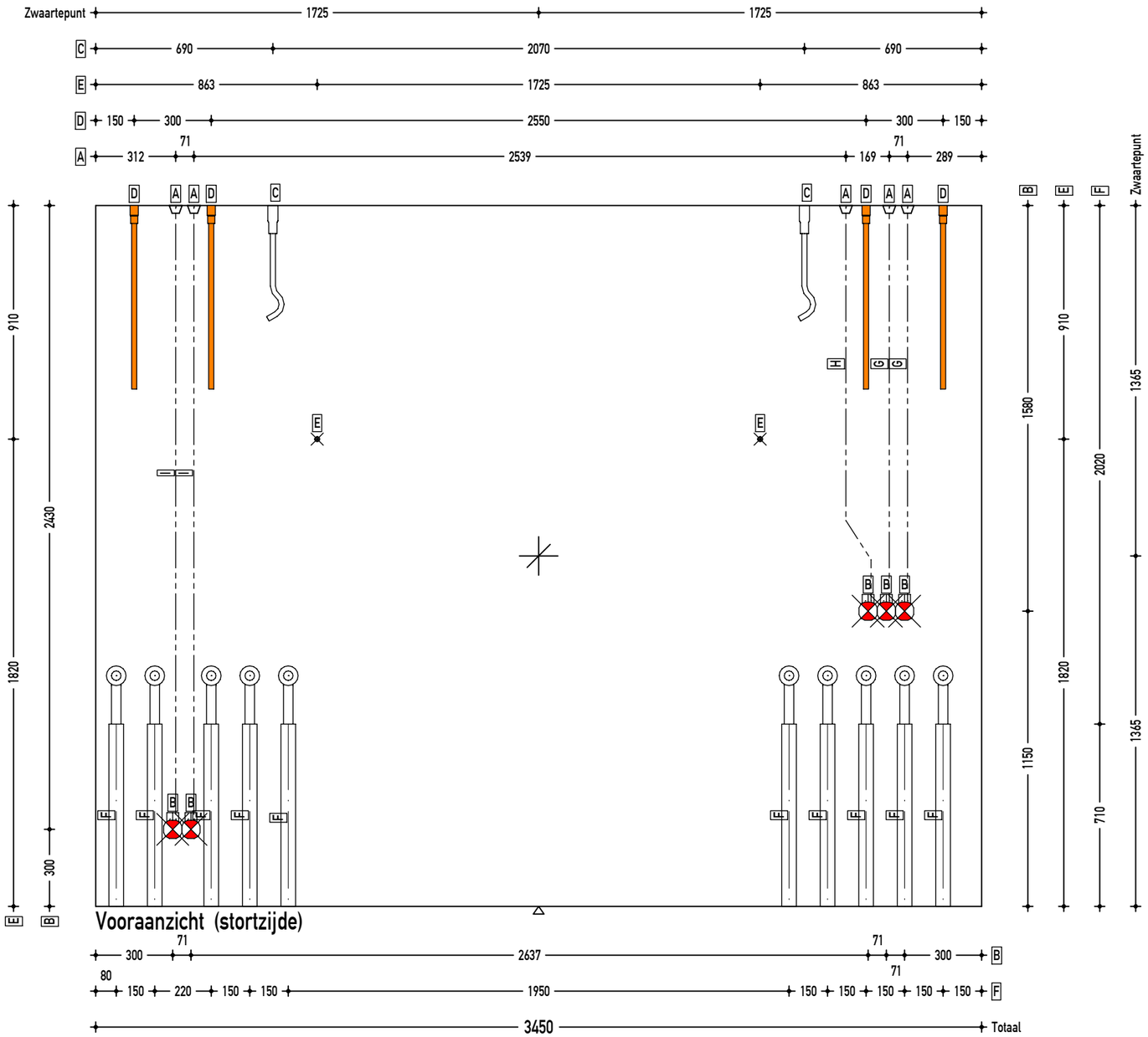

Vooraanzicht (stortzijde)

Rechteraanzicht

- Voorzijde instortvoorziening
- Achterzijde instortvoorziening
- Voorzijde inbouwdoos U50/Pv50
- Achterzijde inbouwdoos U50/Pv50

- M16-stekanker
- M20-stekanker
- M24-stekanker
- M30-stekanker
- M42-stekanker

Aanduiding opruwen beton opp.

Onderdeel:	Massieve wand	Afwerkcode:	Stortzijde afgetrild	Aanmaak datum:	7-4-2023	Gew.A: 1-6-2023	Vorm
Dikte wand:	150 mm	Cement:	CEM I/III	Getekend:	BM	Gew.B: 14-6-2023	Wapening
Opp.:	9.42 m²	Staalkwal.:	B500A/B	Formaat:	A3	Gew.C:	
Inhoud:	1.41 m³		Dekking Milieuklasse	Schaal:	1:20	Gew.D:	
Gewicht:	3.51 Ton	Malzijde:	20 mm XC1	Status:		Gew.E:	
Betonkwal.:	C35/45	Stortzijde:	20 mm XC1	-		Gew.F:	

Projectnr.:	23062
Type tek.:	Instortvoorzieningen tek.
Aantal:	1 St.
Merk:	

M 101

h/b = 297 / 420 (0.12m2)

PLANBAR

Wand - Unsichtbar:
Wap : Q335A
c :20 mm
as L*: 3.35 cm2
as Q*: 3.35 cm2
M : Q335A

Wand - Sichtbar:
Wap : Q335A
c :20 mm
as L*: 3.35 cm2
as Q*: 3.35 cm2
M : Q335A

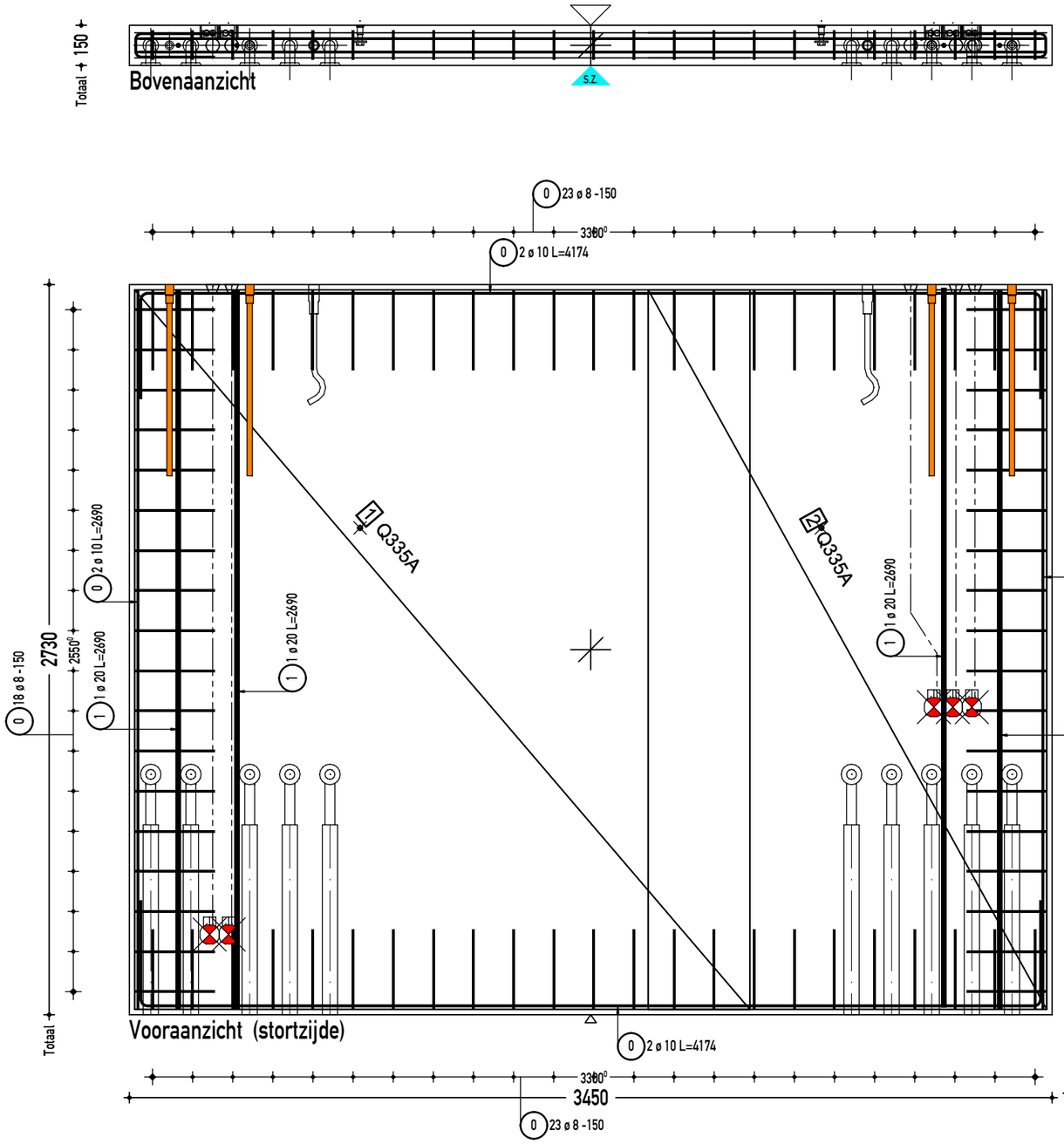

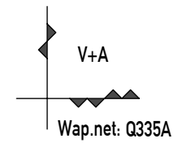

WAPENINGSGEGEVENS:

Uitgangspunten voor wapeningsstaal:
B-500-A (voor diameter t/m d=Ø12 mm)
B-500-B (voor diameter groter dan Ø12 mm)
Bij ombuiging van staven van betonstaal:
Buigdoorn bij ≤Ø16mm - 4xØ / >16mm - 5xØ.

Minimale verankeringslengten: Laslengte is 1,5x langer dan Verankeringslengte.

[C25/30 tot C35/45]	[C40/50 tot C45/55]	[C50/60 of hoger]
Ø 8 - 320/480mm	Ø 8 - 240/360mm	Ø 8 - 200/300mm
Ø 10 - 400/600mm	Ø 10 - 300/450mm	Ø 10 - 250/375mm
Ø 12 - 480/720mm	Ø 12 - 360/540mm	Ø 12 - 300/450mm
Ø 16 - 640/960mm	Ø 16 - 480/720mm	Ø 16 - 400/600mm
Ø 20 - 800/1200mm	Ø 20 - 600/900mm	Ø 20 - 600/900mm
Ø 25 - 1000/1500mm	Ø 25 - 750/1125mm	Ø 25 - 625/940mm

Onderdeel:	Massieve wand
Dikte wand:	150 mm
Opp.:	9.42 m²
Inhoud:	1.41 m³
Gewicht:	3.51 Ton
Betonkwal.:	C35/45

Afwerkcode:	Stortzijde afgetrild	
Cement:	CEM I/III	
Staalkwal.:	B500A/B	
	Dekking	Milieuklasse
Malzijde:	20 mm	XC1
Stortzijde:	20 mm	XC1

Aanmaak datum:	7-4-2023
Getekend:	BM
Formaat:	A3
Schaal:	1:20
Status:	-

Gew.A:	1-6-2023 Vorm
Gew.B:	14-6-2023 Wapening
Gew.C:	
Gew.D:	
Gew.E:	
Gew.F:	

Projectnr.:	23062
Type tek.:	Wapening tekening
Aantal:	1 St.
Merk:	M 101

h/b = 297 / 420 (0.12m2)

PLANBAR

Wand - Sichtbar:
1 1x Q335A:2690x2300
2 1x Q335A:2690x1490

Wand - Unsichtbar:
1 1x Q335A:2690x2300
2 1x Q335A:2690x1490

(1) 4x 1 d 20-2690

Isometrie aanzicht

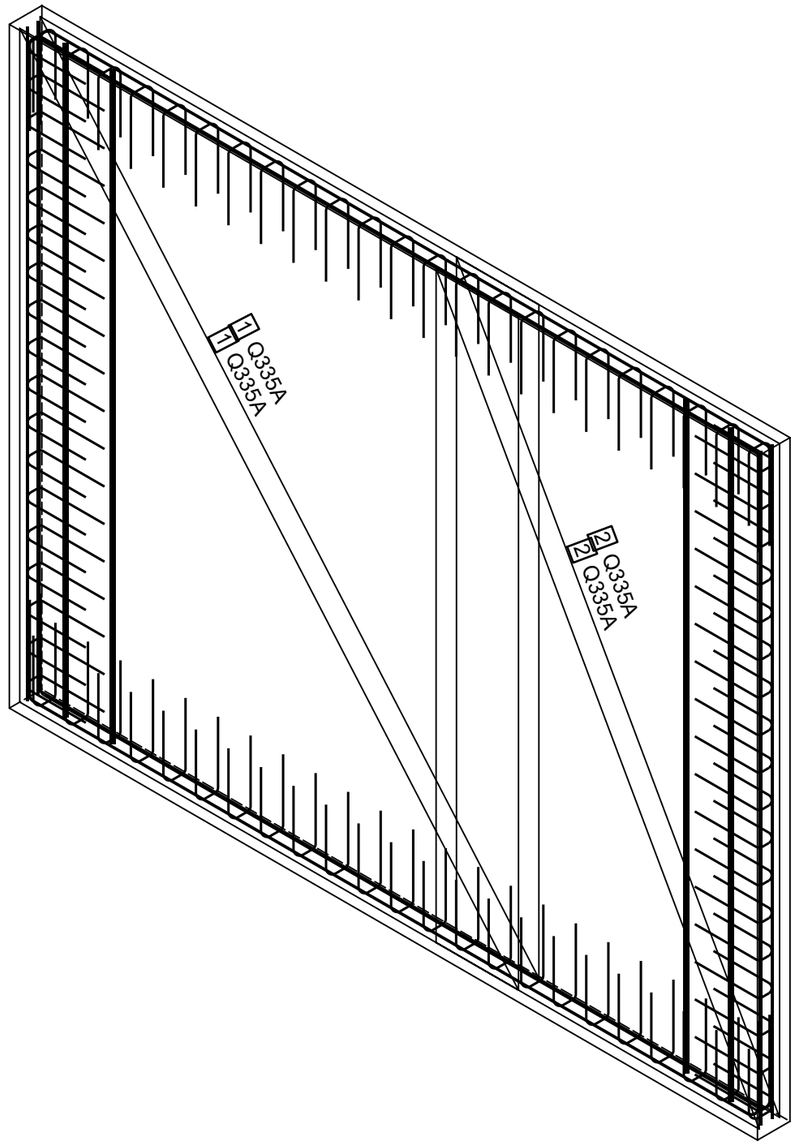

V+A

Wap.net: Q335A

WAPENINGSGEGEVENS:

Uitgangspunten voor wapeningsstaal:
B-500-A (voor diameter t/m d=Ø12 mm)
B-500-B (voor diameter groter dan Ø12 mm)
Bij ombuiging van staven van betonstaal:
Buigdoorn bij ≤Ø16mm - 4xØ / >16mm - 5xØ.

Minimale verankeringslengten: Laslengte is 1,5x langer dan Verankeringslengte.

[C25/30 tot C35/45]	[C40/50 tot C45/55]	[C50/60 of hoger]
Ø 8 - 320/480mm	Ø 8 - 240/360mm	Ø 8 - 200/300mm
Ø 10 - 400/600mm	Ø 10 - 300/450mm	Ø 10 - 250/375mm
Ø 12 - 480/720mm	Ø 12 - 360/540mm	Ø 12 - 300/450mm
Ø 16 - 640/960mm	Ø 16 - 480/720mm	Ø 16 - 400/600mm
Ø 20 - 800/1200mm	Ø 20 - 600/900mm	Ø 20 - 600/900mm
Ø 25 - 1000/1500mm	Ø 25 - 750/1125mm	Ø 25 - 625/940mm

Onderdeel:	Massieve wand
Dikte wand:	150 mm
Opp.:	9.42 m²
Inhoud:	1.41 m³
Gewicht:	3.51 Ton
Betonkwal.:	C35/45

Afwerkcode:	Stortzijde afgetrild	
Cement:	CEM I/III	
Staalkwal.:	B500A/B	
	Dekking	Milieuklasse
Malzijde:	20 mm	XC1
Stortzijde:	20 mm	XC1

Aanmaak datum:	7-4-2023
Getekend:	BM
Formaat:	A3
Schaal:	1:20
Status:	-

Gew.A:	1-6-2023 Vorm
Gew.B:	14-6-2023 Wapening
Gew.C:	
Gew.D:	
Gew.E:	
Gew.F:	

Projectnr.:	23062
Type tek.:	Wapening tekening
Aantal:	1 St.
Merk:	M 101

h/b = 297 / 420 (0.12m2)

PLANBAR

Isometrie aanzicht

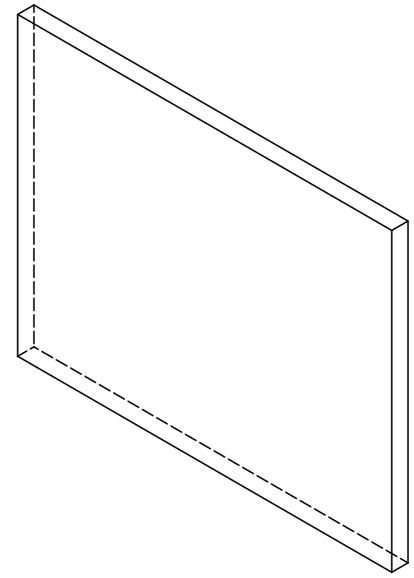



Bovenaanzicht

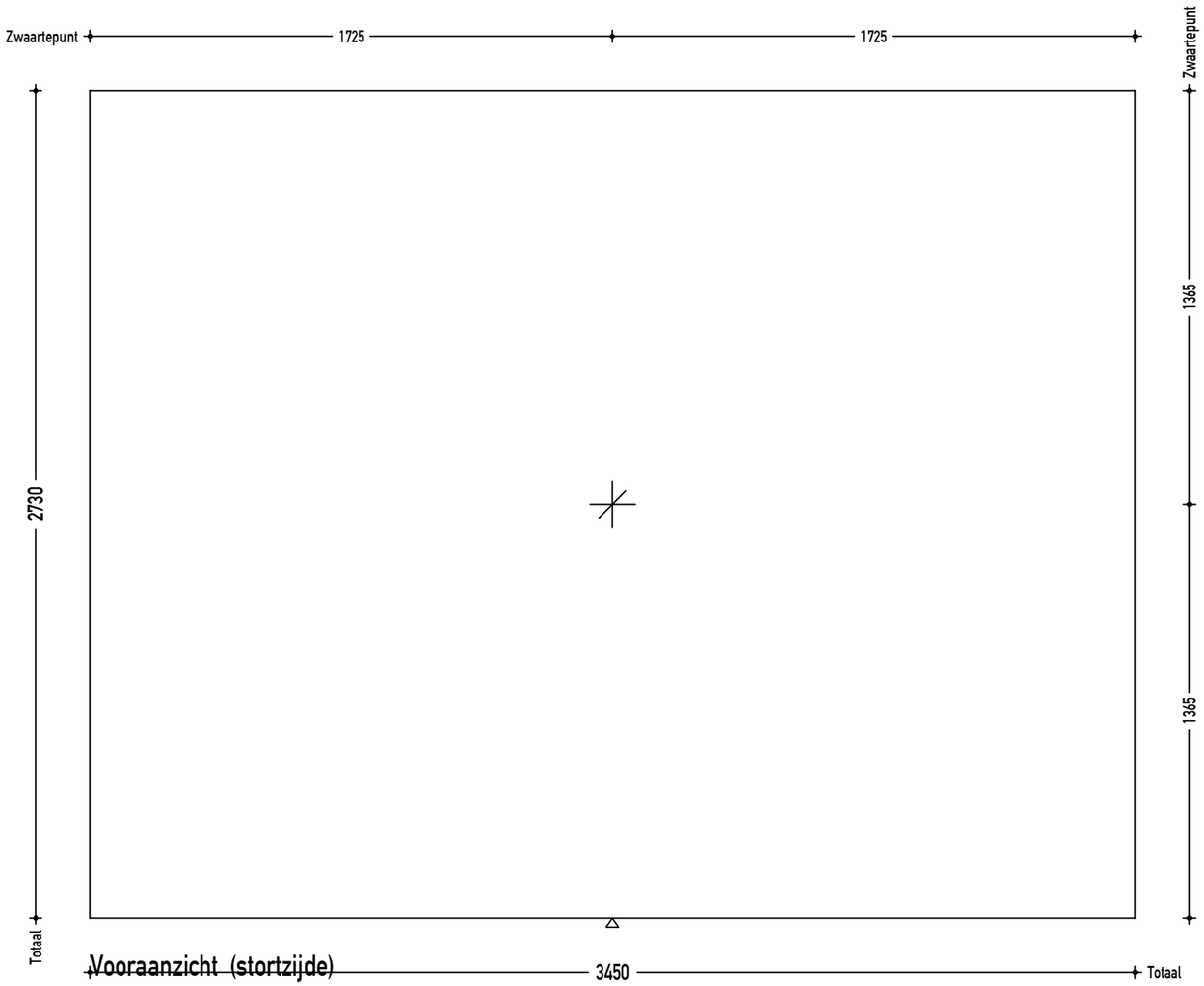

Vooraanzicht (stortzijde)

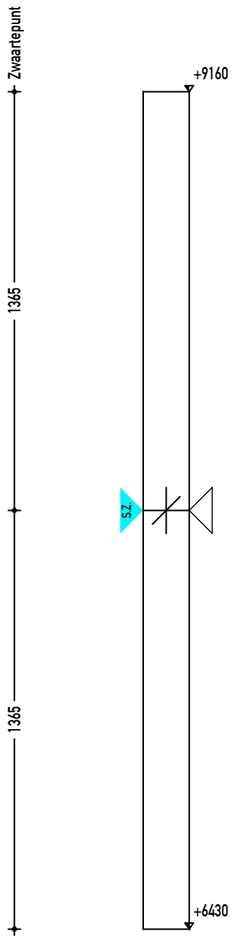

Rechteraanzicht

	Malzijde	Stortzijde	Beide zijden
met vellingkant			
zonder vellingkant			
Kitvoeg			
Vellingkant maat			
Kitvoeg maat			

Onderdeel:	Massieve wand	Afwerkcode:	Stortzijde afgetrild		Aanmaak datum:	7-4-2023	Gew.A: 1-6-2023 Vorm
Dikte wand:	150 mm	Cement:	CEM I/III		Getekend:	BM	Gew.B: 14-6-2023 Wapening
Opp.:	9.42 m²	Staalkwal.:	B500A/B		Formaat:	A3	Gew.C:
Inhoud:	1.41 m³		Dekking	Milieuklasse	Schaal:	1:20	Gew.D:
Gewicht:	3.49 Ton	Malzijde:	20 mm	XC1	Status:		Gew.E:
Betonkwal.:	C35/45	Stortzijde:	20 mm	XC1	-		Gew.F:

Projectnr.:	23062
Type tek.:	Vormtekening
Aantal:	1 St.
Merk:	M 201

h/b = 297 / 420 (0.12m2)

PLANBAR

Unsichtbar:

A	5x Electra kegel
B	5x Inbouwdoos Pv50
C	2x Pfeifer WA long anker Rd30 Pfeifer
D	4x Stekanker M20x565 EV
E	2x Boutanker schoor (plaat) M16x75 EV
F	4x GAIN met bocht 51/56 (lengte) 0.71m
G	2x Electraleiding 19mm 1.54m
H	1x Electraleiding 19mm 1.57m
I	2x Electraleiding 19mm 2.39m

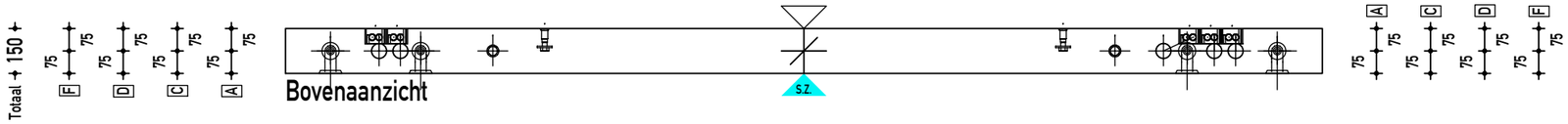

Bovenaanzicht

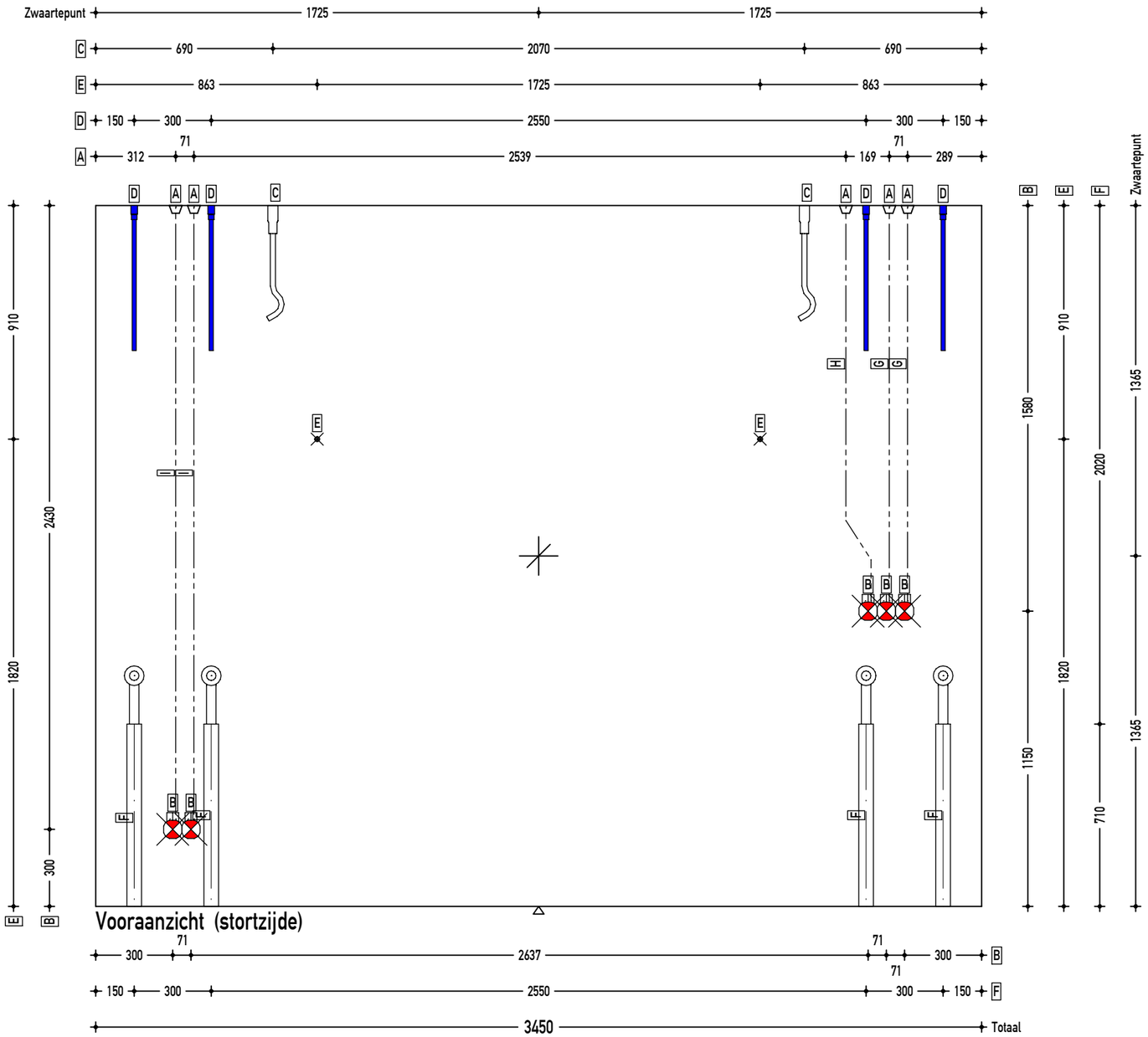

Vooraanzicht (stortzijde)

Rechteraanzicht

- Voorzijde instortvoorziening
- Achterzijde instortvoorziening
- Voorzijde inbouwdoos U50/Pv50
- Achterzijde inbouwdoos U50/Pv50

- M16-stekanker
- M20-stekanker
- M24-stekanker
- M30-stekanker
- M42-stekanker

Aanduiding opruwen beton opp.

Onderdeel:	Massieve wand	Afwerkcode:	Stortzijde afgetrild	Aanmaak datum:	7-4-2023	Gew.A: 1-6-2023 Vorm	Projectnr.: 23062
Dikte wand:	150 mm	Cement:	CEM I/III	Getekend:	BM	Gew.B: 14-6-2023 Wapening	Type tek.: Instortvoorzieningen tek.
Opp.:	9.42 m²	Staalkwal.:	B500A/B	Formaat:	A3	Gew.C:	Aantal: 1 St.
Inhoud:	1.41 m³		Dekking Milieuklasse	Schaal:	1:20	Gew.D:	Merk:
Gewicht:	3.49 Ton	Malzijde:	20 mm XC1	Status:		Gew.E:	M 201
Betonkwal.:	C35/45	Stortzijde:	20 mm XC1	-		Gew.F:	

h/b = 297 / 420 (0.12m2)

PLANBAR

Wand - Unsichtbar:
Wap : Q335A
c :20 mm
as L*: 3.35 cm2
as Q*: 3.35 cm2
M : Q335A

Wand - Sichtbar:
Wap : Q335A
c :20 mm
as L*: 3.35 cm2
as Q*: 3.35 cm2
M : Q335A

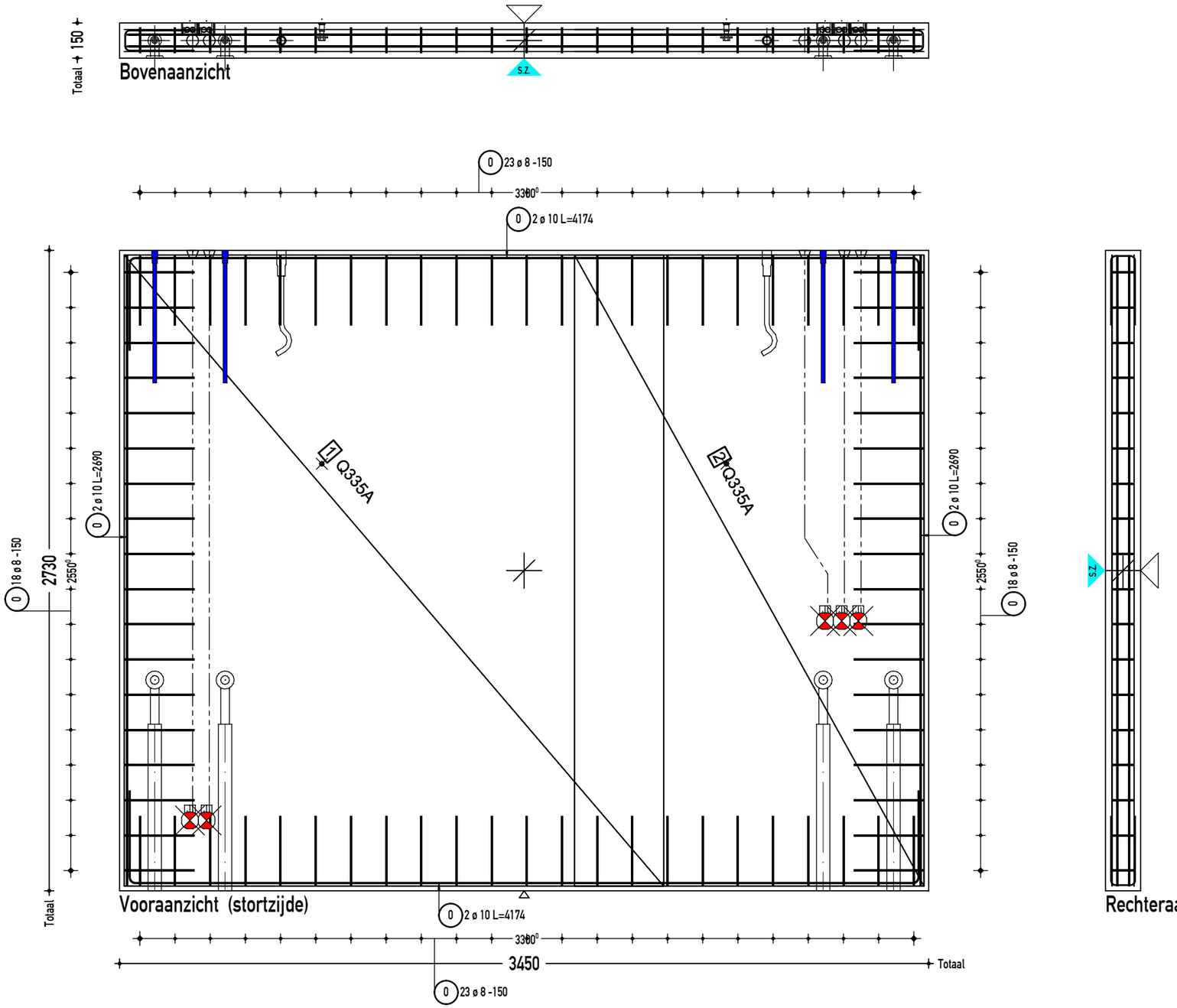

V+A
Wap.net: Q335A

WAPENINGSGEGEVENS:
Uitgangspunten voor wapeningsstaal:
B-500-A (voor diameter t/m d=Ø12 mm)
B-500-B (voor diameter groter dan Ø12 mm)
Bij ombuiging van staven van betonstaal:
Buigdoorn bij ≤Ø16mm - 4xØ / >16mm - 5xØ.

Minimale verankeringslengten: Laslengte is 1,5x langer dan Verankeringslengte.

[C25/30 tot C35/45]	[C40/50 tot C45/55]	[C50/60 of hoger]
Ø 8 - 320/480mm	Ø 8 - 240/360mm	Ø 8 - 200/300mm
Ø 10 - 400/600mm	Ø 10 - 300/450mm	Ø 10 - 250/375mm
Ø 12 - 480/720mm	Ø 12 - 360/540mm	Ø 12 - 300/450mm
Ø 16 - 640/960mm	Ø 16 - 480/720mm	Ø 16 - 400/600mm
Ø 20 - 800/1200mm	Ø 20 - 600/900mm	Ø 20 - 600/900mm
Ø 25 - 1000/1500mm	Ø 25 - 750/1125mm	Ø 25 - 625/940mm

Onderdeel:	Massieve wand	Afwerkcode:	Stortzijde afgetrild		Aanmaak datum:	7-4-2023	Gew.A: 1-6-2023 Vorm
Dikte wand:	150 mm	Cement:	CEM I/III		Getekend:	BM	Gew.B: 14-6-2023 Wapening
Opp.:	9.42 m²	Staalkwal.:	B500A/B		Formaat:	A3	Gew.C:
Inhoud:	1.41 m³		Dekking	Milieuklasse	Schaal:	1:20	Gew.D:
Gewicht:	3.49 Ton	Malzijde:	20 mm	XC1	Status:		Gew.E:
Betonkwal.:	C35/45	Stortzijde:	20 mm	XC1	-		Gew.F:

Projectnr.: 23062
Type tek.: Wapening tekening
Aantal: 1 St.
Merk:

M 201

h/b = 297 / 420 (0.12m2)

PLANBAR

Wand - Sichtbar:
1 1x Q335A:2690x2300
2 1x Q335A:2690x1490

Wand - Unsichtbar:
1 1x Q335A:2690x2300
2 1x Q335A:2690x1490

Isometrie aanzicht

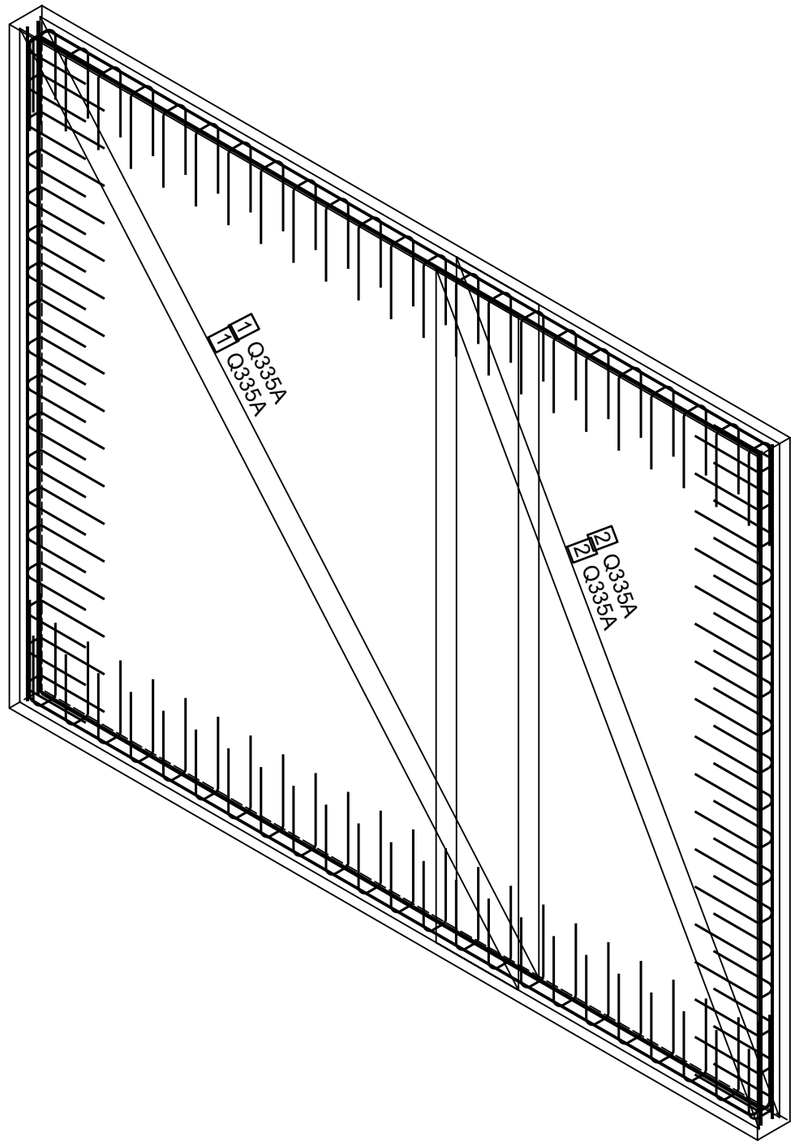

V+A

Wap.net: Q335A

WAPENINGSGEGEVENS:	Minimale verankeringslengten: Laslengte is 1,5x langer dan Verankeringslengte.		
Uitgangspunten voor wapeningsstaal:	[C25/30 tot C35/45]	[C40/50 tot C45/55]	[C50/60 of hoger]
B-500-A (voor diameter t/m d=Ø12 mm)	Ø 8 - 320/480mm	Ø 8 - 240/360mm	Ø 8 - 200/300mm
	Ø 10 - 400/600mm	Ø 10 - 300/450mm	Ø 10 - 250/375mm
B-500-B (voor diameter groter dan Ø12 mm)	Ø 12 - 480/720mm	Ø 12 - 360/540mm	Ø 12 - 300/450mm
	Ø 16 - 640/960mm	Ø 16 - 480/720mm	Ø 16 - 400/600mm
Bij ombuiging van staven van betonstaal:	Ø 20 - 800/1200mm	Ø 20 - 600/900mm	Ø 20 - 600/900mm
Buigdoorn bij ≤Ø16mm - 4xØ / >16mm - 5xØ.	Ø 25 - 1000/1500mm	Ø 25 - 750/1125mm	Ø 25 - 625/940mm

Onderdeel:	Massieve wand	Afwerkcode:	Stortzijde afgetrild		Aanmaak datum:	7-4-2023	Gew.A:	1-6-2023	Vorm
Dikte wand:	150 mm	Cement:	CEM I/III		Getekend:	BM	Gew.B:	14-6-2023	Wapening
Opp.:	9.42 m²	Staalkwal.:	B500A/B		Formaat:	A3	Gew.C:		
Inhoud:	1.41 m³		Dekking	Milieuklasse	Schaal:	1:20	Gew.D:		
Gewicht:	3.49 Ton	Malzijde:	20 mm	XC1	Status:		Gew.E:		
Betonkwal.:	C35/45	Stortzijde:	20 mm	XC1	-		Gew.F:		

Projectnr.:	23062
Type tek.:	Wapening tekening
Aantal:	1 St.
Merk:	M 201

h/b = 297 / 420 (0.12m2)

PLANBAR

Isometrie aanzicht

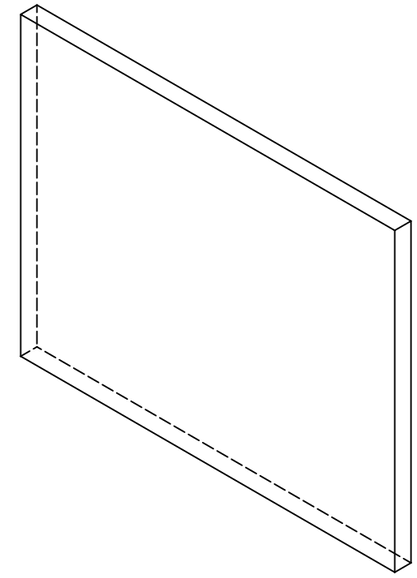



Bovenaanzicht

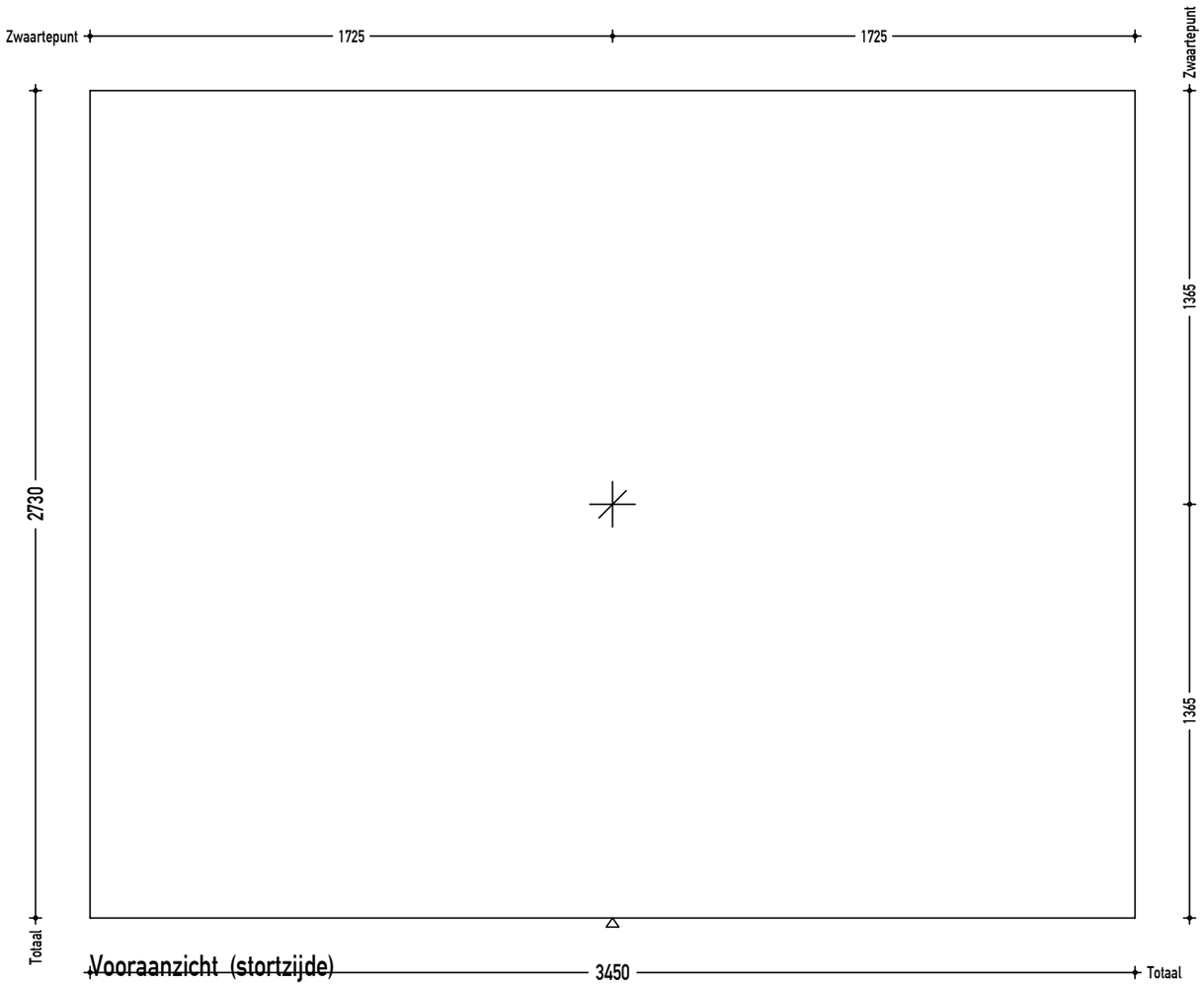

Vooraanzicht (stortzijde)

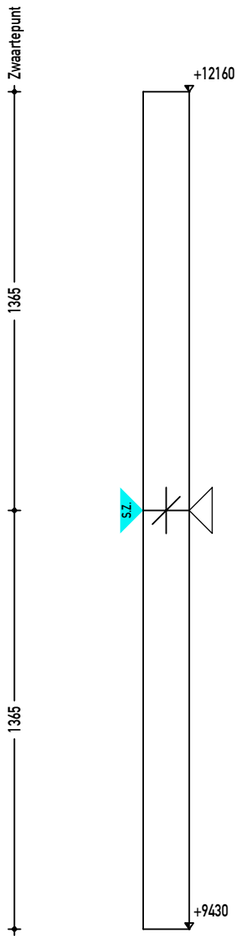

Rechteraanzicht

	Malzijde	Stortzijde	Beide zijden
met vellingkant			
zonder vellingkant			
Kitvoeg			
Vellingkant maat			
Kitvoeg maat			

Onderdeel:	Massieve wand	Afwerkcode:	Stortzijde afgetrild		Aanmaak datum:	7-4-2023	Gew.A: 1-6-2023 Vorm
Dikte wand:	150 mm	Cement:	CEM I/III		Getekend:	BM	Gew.B: 14-6-2023 Wapening
Opp.:	9.42 m²	Staalkwal.:	B500A/B		Formaat:	A3	Gew.C:
Inhoud:	1.41 m³		Dekking	Milieuklasse	Schaal:	1:20	Gew.D:
Gewicht:	3.46 Ton	Malzijde:	20 mm	XC1	Status:		Gew.E:
Betonkwal.:	C35/45	Stortzijde:	20 mm	XC1	-		Gew.F:

Projectnr.:	23062
Type tek.:	Vormtekening
Aantal:	1 St.
Merk:	M 301

h/b = 297 / 420 (0.12m2)

PLANBAR

Unsichtbar:
- A 4x Electra kegel
- B 4x Inbouwdoos Pv50
- C 2x Pfeifer WA long anker Rd30 Pfeifer
- D 4x Stekanker M16x410 EV
- E 2x Boutanker schoor (plaat) M16x75 EV
- G 4x Electraleiding 19mm 2.39m

Sichtbar:
- F 4x GAIN met bocht 51/56 (lengte) 0.77m

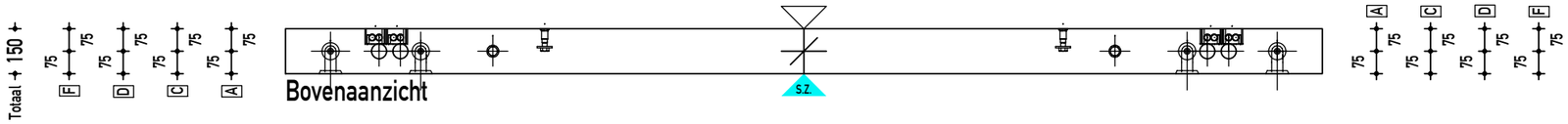

Bovenaanzicht

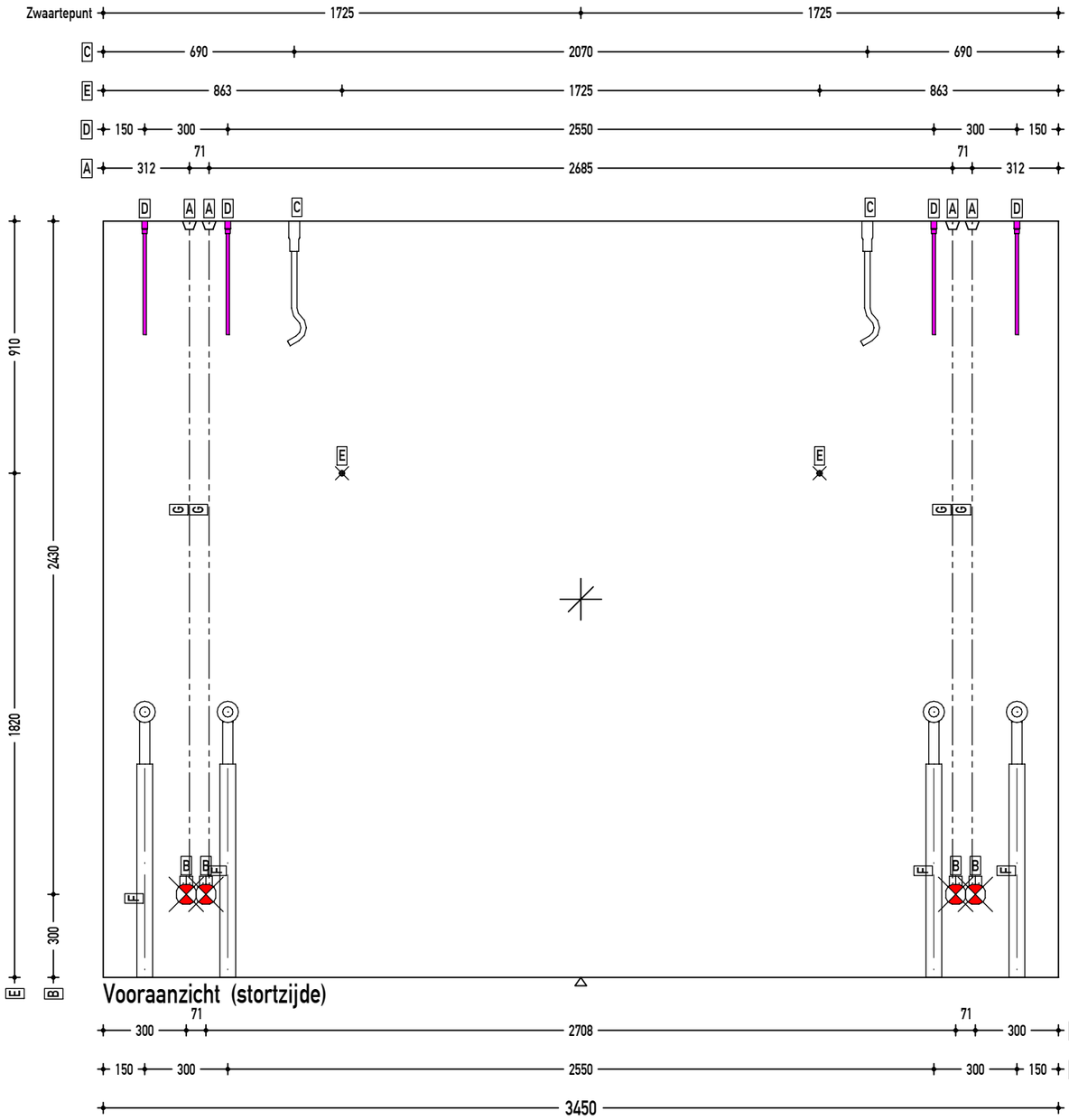

Vooraanzicht (stortzijde)

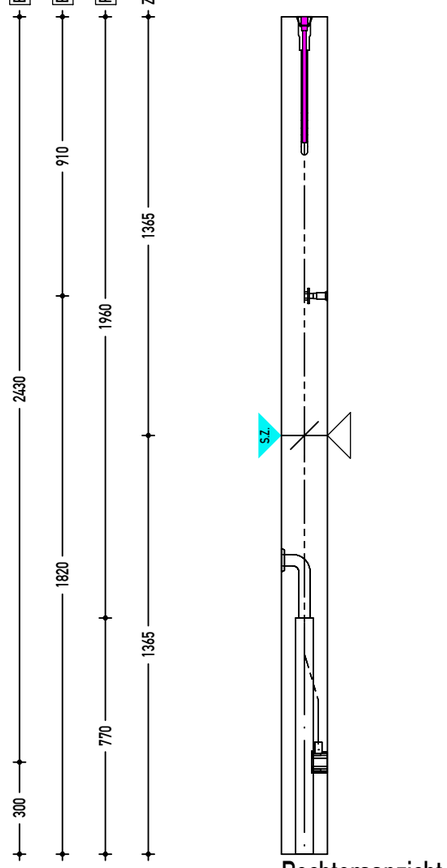

Rechteraanzicht

- Voorzijde instortvoorziening
- Achterzijde instortvoorziening
- Voorzijde inbouwdoos U50/Pv50
- Achterzijde inbouwdoos U50/Pv50

- M16-stekanker
- M20-stekanker
- M24-stekanker
- M30-stekanker
- M42-stekanker

Aanduiding opruwen beton opp.

Onderdeel:	Massieve wand	Afwerkcode:	Stortzijde afgetrild	Aanmaak datum:	7-4-2023	Gew.A: 1-6-2023	Vorm
Dikte wand:	150 mm	Cement:	CEM I/III	Getekend:	BM	Gew.B: 14-6-2023	Wapening
Opp.:	9.42 m²	Staalkwal.:	B500A/B	Formaat:	A3	Gew.C:	
Inhoud:	1.41 m³		Dekking Milieuklasse	Schaal:	1:20	Gew.D:	
Gewicht:	3.46 Ton	Malzijde:	20 mm XC1	Status:		Gew.E:	
Betonkwal.:	C35/45	Stortzijde:	20 mm XC1	-		Gew.F:	

Projectnr.:	23062
Type tek.:	Instortvoorzieningen tek.
Aantal:	1 St.
Merk:	M 301

h/b = 297 / 420 (0.12m2)

PLANBAR

Wand - Unsichtbar:
Wap : Q188A
c :20 mm
as L*: 1.88 cm2
as Q*: 1.88 cm2
M : Q188A

Wand - Sichtbar:
Wap : Q188A
c :20 mm
as L*: 1.88 cm2
as Q*: 1.88 cm2
M : Q188A

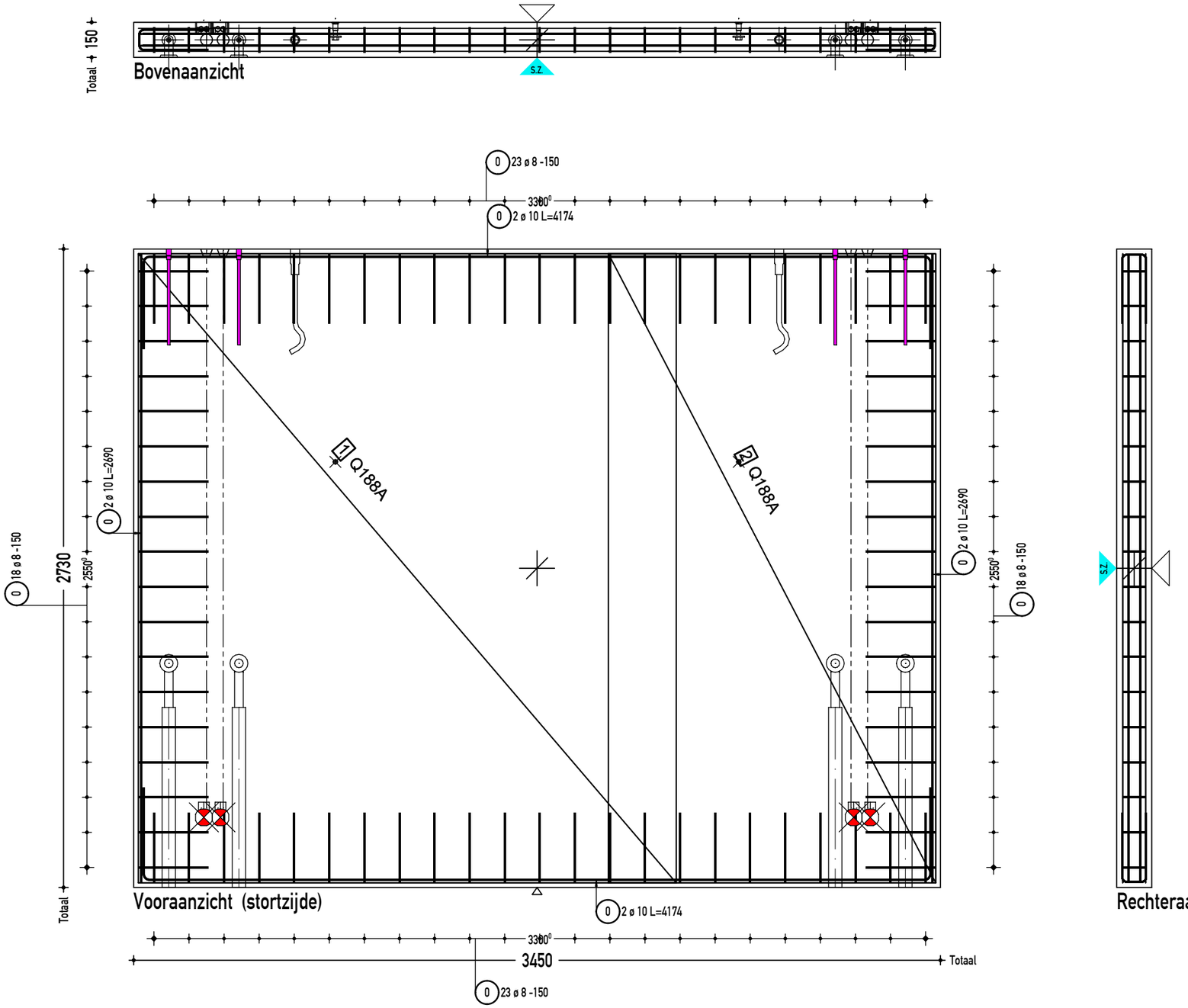

WAPENINGSGEGEVENS:	Minimale verankeringslengten: Laslengte is 1,5x langer dan Verankeringslengte.		
Uitgangspunten voor wapeningsstaal:	[C25/30 tot C35/45]	[C40/50 tot C45/55]	[C50/60 of hoger]
B-500-A (voor diameter t/m d=Ø12 mm)	Ø 8 - 320/480mm	Ø 8 - 240/360mm	Ø 8 - 200/300mm
	Ø 10 - 400/600mm	Ø 10 - 300/450mm	Ø 10 - 250/375mm
B-500-B (voor diameter groter dan Ø12 mm)	Ø 12 - 480/720mm	Ø 12 - 360/540mm	Ø 12 - 300/450mm
	Ø 16 - 640/960mm	Ø 16 - 480/720mm	Ø 16 - 400/600mm
Bij ombuiging van staven van betonstaal:	Ø 20 - 800/1200mm	Ø 20 - 600/900mm	Ø 20 - 600/900mm
Buigdoorn bij ≤Ø16mm - 4xØ / >16mm - 5xØ.	Ø 25 - 1000/1500mm	Ø 25 - 750/1125mm	Ø 25 - 625/940mm

Onderdeel:	Massieve wand	Afwerkcode:	Stortzijde afgetrild			Aanmaak datum:	7-4-2023	Gew.A: 1-6-2023	Vorm
Dikte wand:	150 mm	Cement:	CEM I/III			Getekend:	BM	Gew.B: 14-6-2023	Wapening
Opp.:	9.42 m²	Staalkwal.:	B500A/B			Formaat:	A3	Gew.C:	
Inhoud:	1.41 m³		Dekking	Milieuklasse		Schaal:	1:20	Gew.D:	
Gewicht:	3.46 Ton	Malzijde:	20 mm	XC1		Status:		Gew.E:	
Betonkwal.:	C35/45	Stortzijde:	20 mm	XC1		-		Gew.F:	

Projectnr.:	23062
Type tek.:	Wapening tekening
Aantal:	1 St.
Merk:	M 301

h/b = 297 / 420 (0.12m2)

PLANBAR

Wand - Sichtbar:
1 1x Q188A:2690x2300
2 1x Q188A:2690x1400

Wand - Unsichtbar:
1 1x Q188A:2690x2300
2 1x Q188A:2690x1400

Isometrie aanzicht

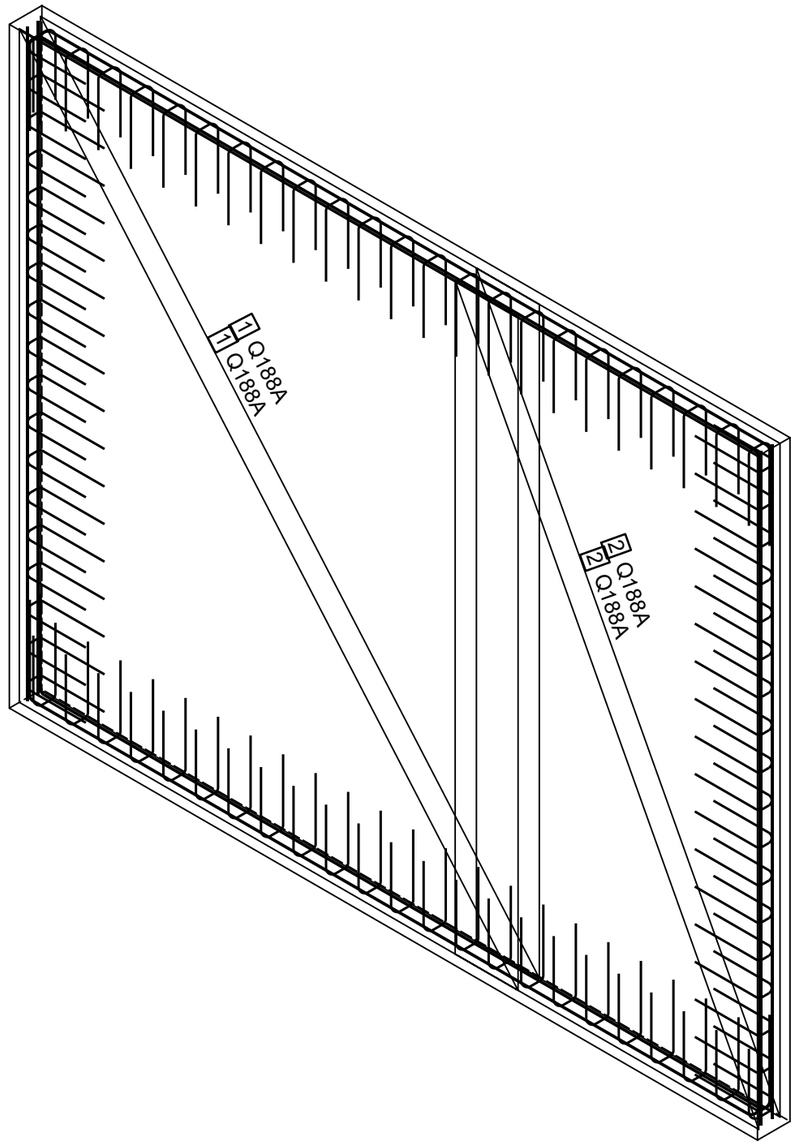

V+A

Wap.net: Q188A

WAPENINGSGEGEVENS:	Minimale verankeringslengten: Laslengte is 1,5x langer dan Verankeringslengte.		
Uitgangspunten voor wapeningsstaal:	[C25/30 tot C35/45]	[C40/50 tot C45/55]	[C50/60 of hoger]
B-500-A (voor diameter t/m d=Ø12 mm)	Ø 8 - 320/480mm	Ø 8 - 240/360mm	Ø 8 - 200/300mm
	Ø 10 - 400/600mm	Ø 10 - 300/450mm	Ø 10 - 250/375mm
B-500-B (voor diameter groter dan Ø12 mm)	Ø 12 - 480/720mm	Ø 12 - 360/540mm	Ø 12 - 300/450mm
	Ø 16 - 640/960mm	Ø 16 - 480/720mm	Ø 16 - 400/600mm
Bij ombuiging van staven van betonstaal:	Ø 20 - 800/1200mm	Ø 20 - 600/900mm	Ø 20 - 600/900mm
Buigdoorn bij ≤Ø16mm - 4xØ / >16mm - 5xØ.	Ø 25 - 1000/1500mm	Ø 25 - 750/1125mm	Ø 25 - 625/940mm

Onderdeel:	Massieve wand	Afwerkcode:	Stortzijde afgetrild		Aanmaak datum:	7-4-2023	Gew.A: 1-6-2023	Vorm	Projectnr.: 23062
Dikte wand:	150 mm	Cement:	CEM I/III		Getekend:	BM	Gew.B: 14-6-2023	Wapening	Type tek.: Wapening tekening
Opp.:	9.42 m²	Staalkwal.:	B500A/B		Formaat:	A3	Gew.C:		Aantal: 1 St.
Inhoud:	1.41 m³		Dekking	Milieuklasse	Schaal:	1:20	Gew.D:		Merk:
Gewicht:	3.46 Ton	Malzijde:	20 mm	XC1	Status:		Gew.E:		M 301
Betonkwal.:	C35/45	Stortzijde:	20 mm	XC1	-		Gew.F:		

h/b = 297 / 420 (0.12m2)

PLANBAR