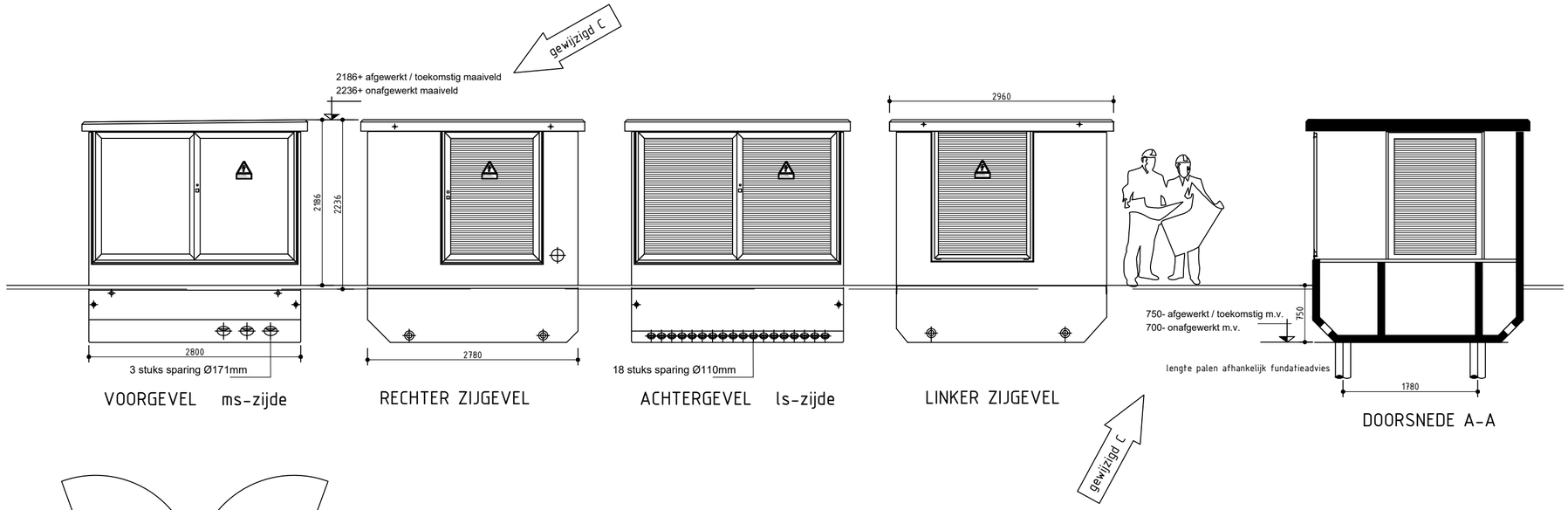

VOORGEVEL ms-zijde

RECHTER ZIJGEVEL

ACHTERGEVEL ls-zijde

LINKER ZIJGEVEL

DOORSNEDE A-A

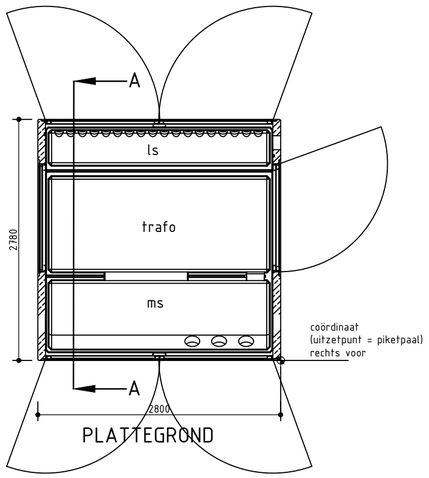

PLATTEGROND

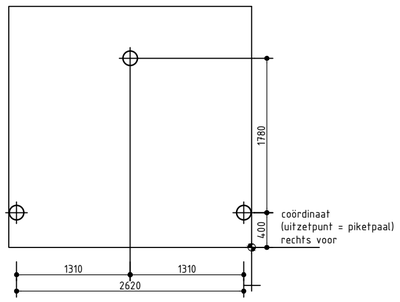

PALENPLAN

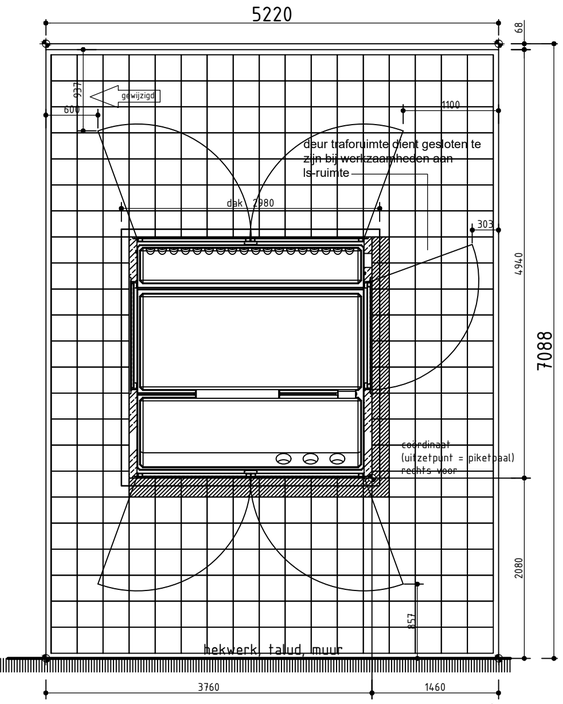

TERREINOMVANG BIJ OBSTAKEL OF HEKWERK AAN VOORZIJDE 37 m²

tegelformaat rond netruimtes 300x300mm binnen kader van opsluitband 60x150

Gewichten
TOTAAL: 10.500kg excl. installaties
16.000kg incl. installaties

COMPACTSTATION AKA TYPE MEDIUM / INTELLIGENT
(GBUR1000)

datum	4 mei 2023
status	ontwerp
schaal	1:50
discipline	middenspanning
tek.nr.	
formaat	A2

Liander
onderdeel van alliander

getekend	S.T.Z.e
gewijzigd A	juli 2022
gewijzigd B	november 2022
gewijzigd C	maart 2024
gewijzigd D	
gewijzigd E	

S3502-04