56

Behoort bij besluit

BWT 1903953
Gemerkt DGK1-7

Gemeente Amsterdam
Centrum

wijziging	datum	omschrijving	tekenaar	projectleider	akkoord
B	19-05-2016	Zwembad verkleind, demarcatie bestek zwembad aangegeven			
A	15-04-2016	toevoeging details			
	08-04-2016	definitief details			

Van Rossum Raadgevende Ingenieurs bv
Rotterdam

VAN ROSSUM RAADGEVENDE INGENIEURS

Westblaak 5E
3012 kC Rotterdam
tel. 010 - 404 51 11

rotterdam@vanrossumbv.nl
www.vanrossumbv.nl

project
Verbouwing "bungehuis"Spuistraat 210 Amsterdam

architect
Kentie en Partners Archikten BV Halfweg

opdrachtgever
Aedes Real estate

Details

schaal
1:20

formaat
A4

order
8815

projectleider acd.

getekend

bouwdeel	fase	niveau	volgnr.
	T 0	D 1	0 1

Tekeningnummer	omschrijving	datum	rev.	revisie-datum
8815-TOD101	Detail K.01	08-04-2016		
8815-TOD101	Detail A.01	08-04-2016		
8815-TOD101	Detail A.02	08-04-2016		
8815-TOD101	Detail A.03	08-04-2016		
8815-TOD101	Detail 0.01	08-04-2016		
8815-TOD101	Detail 0.02	08-04-2016		
8815-TOD101	Detail 0.03	08-04-2016		
8815-TOD101	Detail 6.01	08-04-2016	A	19-05-2016
8815-TOD101	Detail 6.02	08-04-2016		
8815-TOD101	Detail 6.03	08-04-2016	A	19-05-2016
8815-TOD101	Detail 6.04	08-04-2016		
8815-TOD101	Detail 6.05	08-04-2016	A	19-05-2016
8815-TOD101	Detail 6.06	08-04-2016		
8815-TOD101	Detail 6.07	08-04-2016		
8815-TOD101	Detail 6.08	08-04-2016		
8815-TOD101	Detail 6.09	08-04-2016		
8815-TOD101	Detail 6.10	08-04-2016		
8815-TOD101	Detail 6.11	08-04-2016		
8815-TOD101	Detail 6.12	08-04-2016		
8815-TOD101	Detail 6.13	08-04-2016		
8815-TOD101	Detail 6.14	08-04-2016		
8815-TOD101	Detail 6.15	08-04-2016		
8815-TOD101	Detail 6.16	08-04-2016		
8815-TOD101	Detail 6.17	08-04-2016		
8815-TOD101	Detail 6.18	15-04-2016		
8815-TOD101	Detail 6.18'	15-04-2016		
8815-TOD101	Detail 6.19	19-05-2016		
8815-TOD101	Detail 6.20	19-05-2016		

schaal: 1:20 datum: 19-05-2016 revisie:

VAN ROSSUM RAADGEVENDE INGENIEURS

Inhoudsopgave

order 8815 bouwdeel: | fase: T 0 | niveau: D 1 | volgnr.: 0 1 | Bladnr.: 01

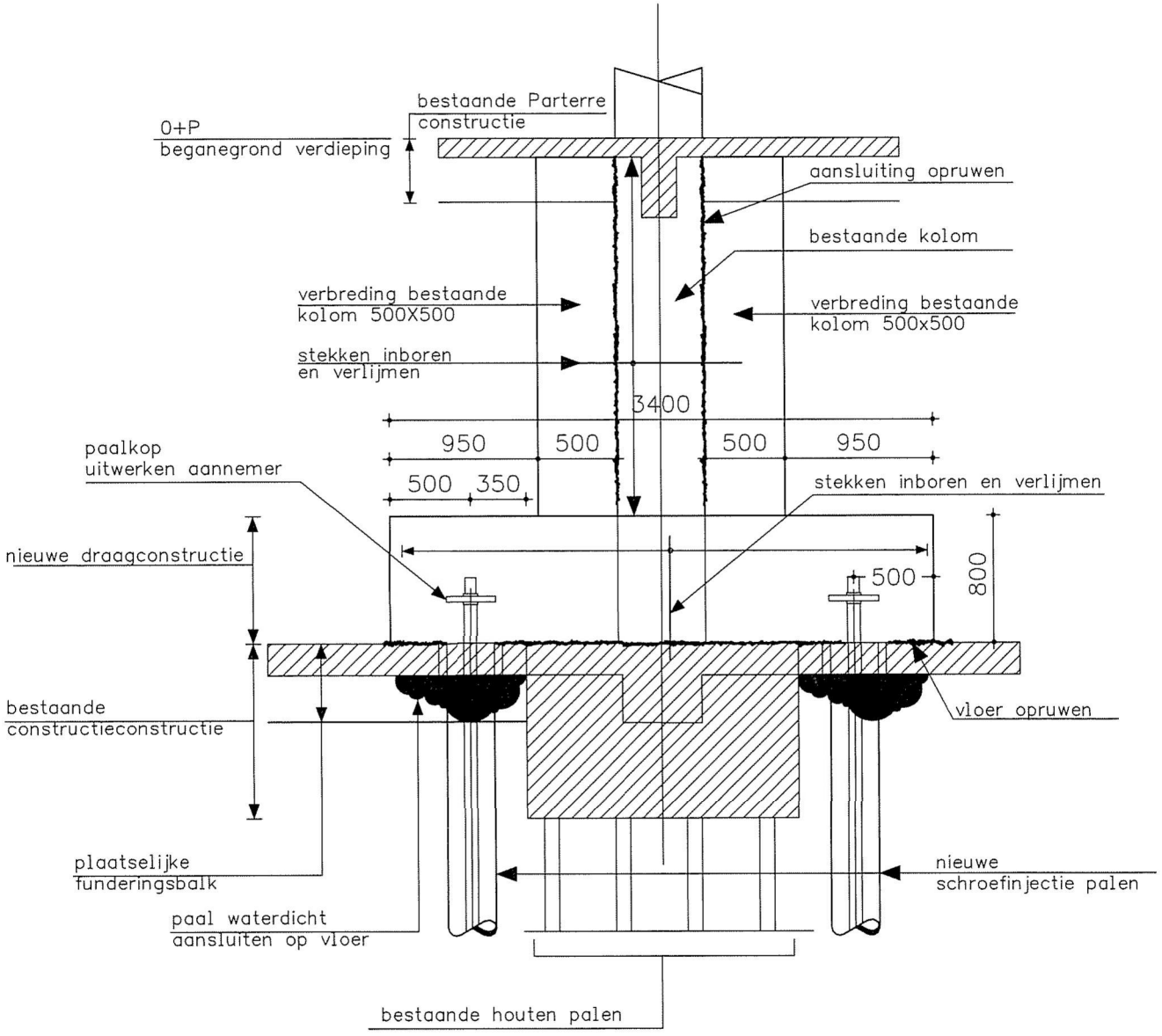

schaal: 1:40 datum: 08-04-2016 revisie:

VAN ROSSUM RAADGEVENDE INGENIEURS

detail K.01

order 8815

bouwdeel	fase	niveau	volgnr.	bladnr.
	T O	D 1	0 1	02

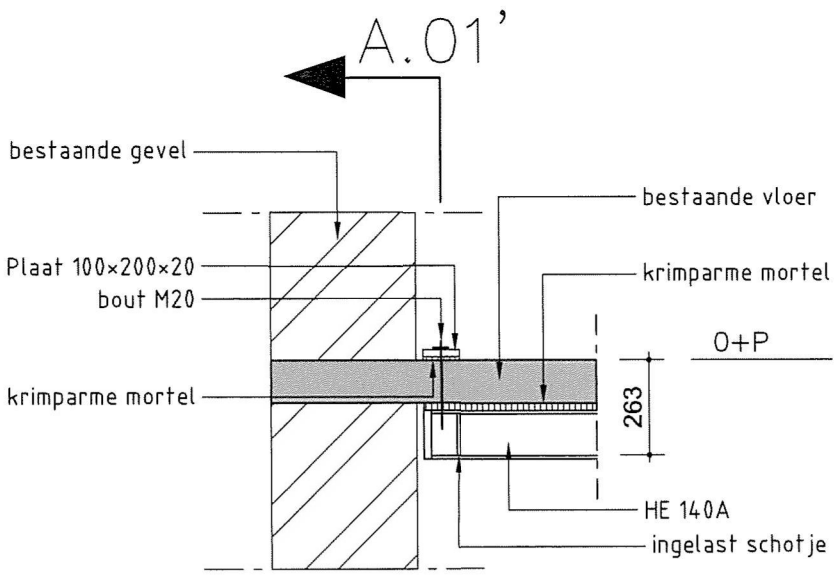

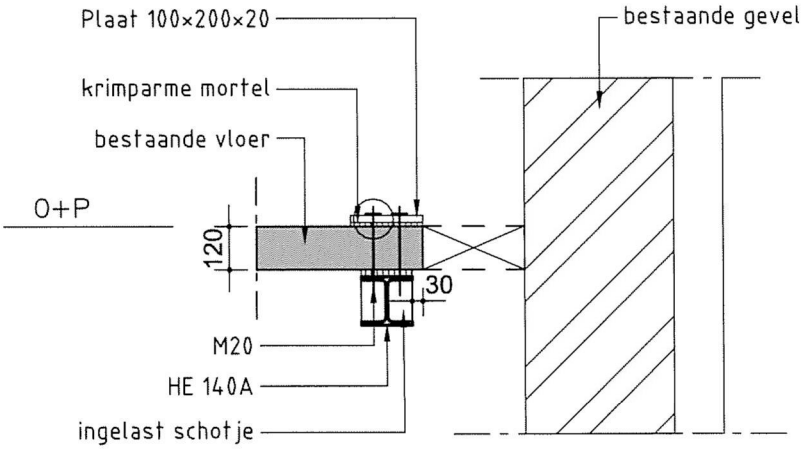

detail: A.01'

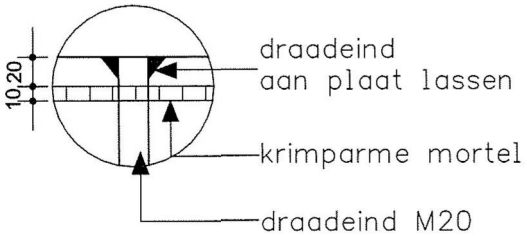

schaal 1:5

algemene opmerkingen:

ligger op spanning brengen voor aanbrengen mortel

schaal: 1:20 / 1:5 datum: 08-04-2016 revisie:

VAN ROSSUM RAADGEVENDE INGENIEURS

detail A.01

order 8815

bouwdeel	fase	niveau	volgnr.	Bladnr.
	T O	D 1	0 1	03

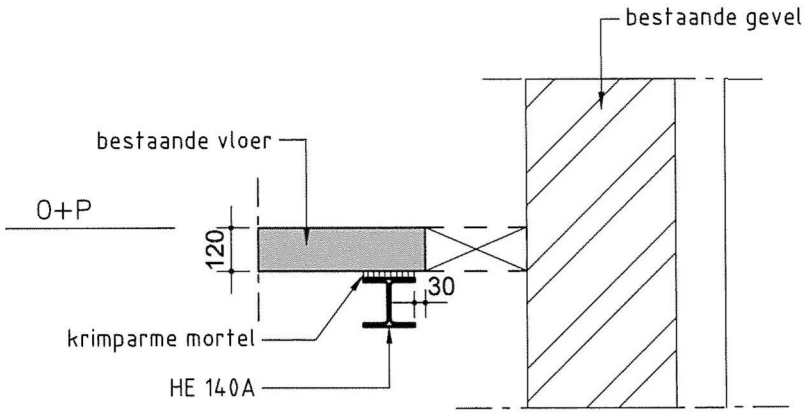

algemene opmerkingen:

ligger op spanning brengen voor aanbrengen mortel

schaal: 1:20 datum: 01-04-2016 revisie:

VAN ROSSUM RAADGEVENDE INGENIEURS

detail A.02

order 8815

bouwdeel	fase	niveau	volgnr.	Bladnr.
	T 0	D 1	0 1	04

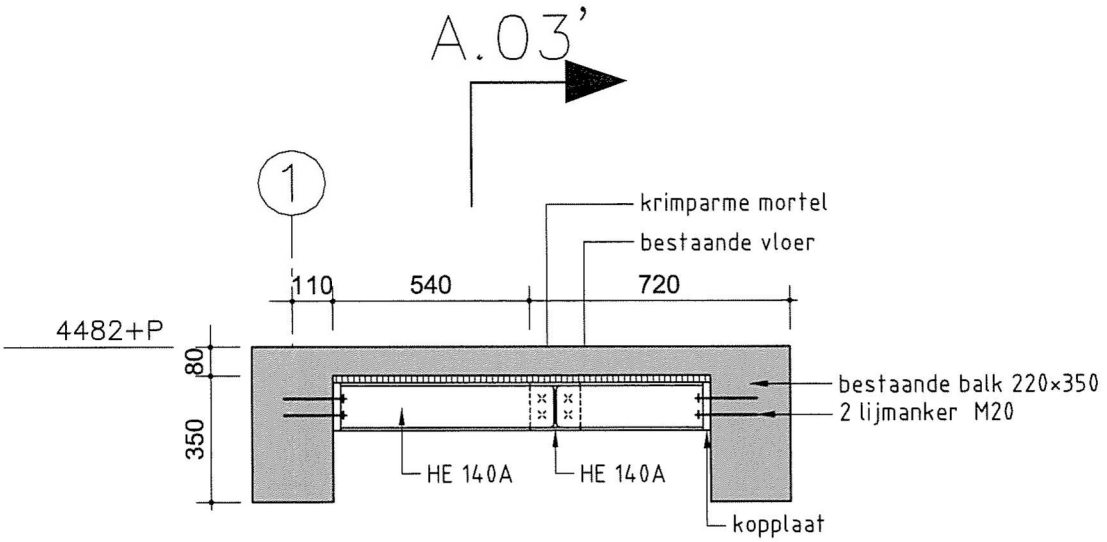

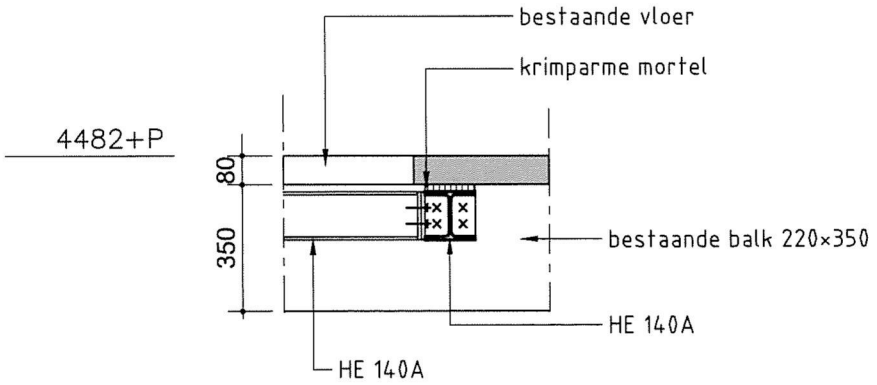

detail: A.03'

algemene opmerkingen:

ligger op spanning brengen voor aanbrengen mortel

schaal: 1:20 datum: 08-04-2016 revisie:

VAN ROSSUM RAADGEVENDE INGENIEURS

detail A.03

order 8815

T O D 1 0 1

05

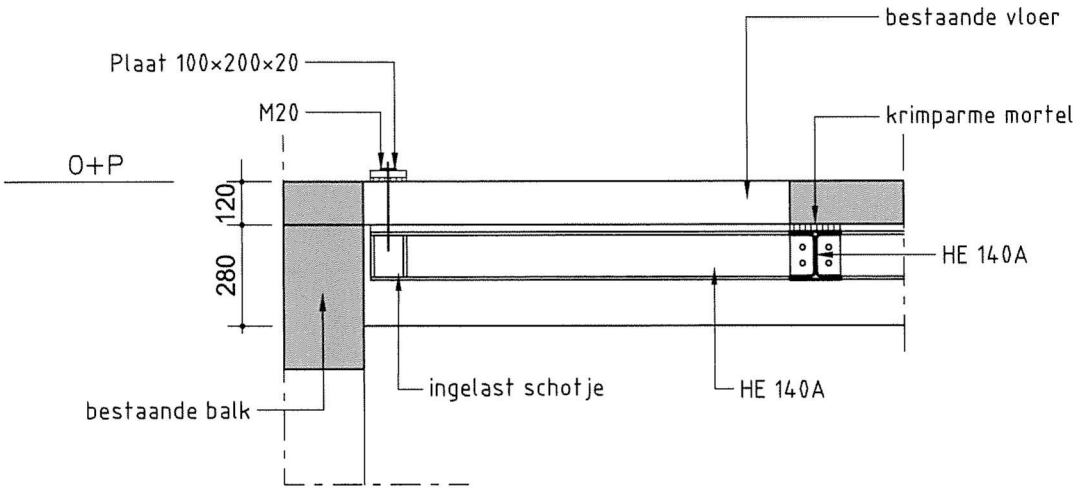

algemene opmerkingen:

ligger op spanning brengen voor aanbrengen mortel

schaal: 1:20 datum: 08-04-2016 revisie:

VAN ROSSUM RAADGEVENDE INGENIEURS

detail 0.01

order 8815

bouwdeel	fase	niveau	volgnr.	bladnr.
	T	0 D 1	0 1	06

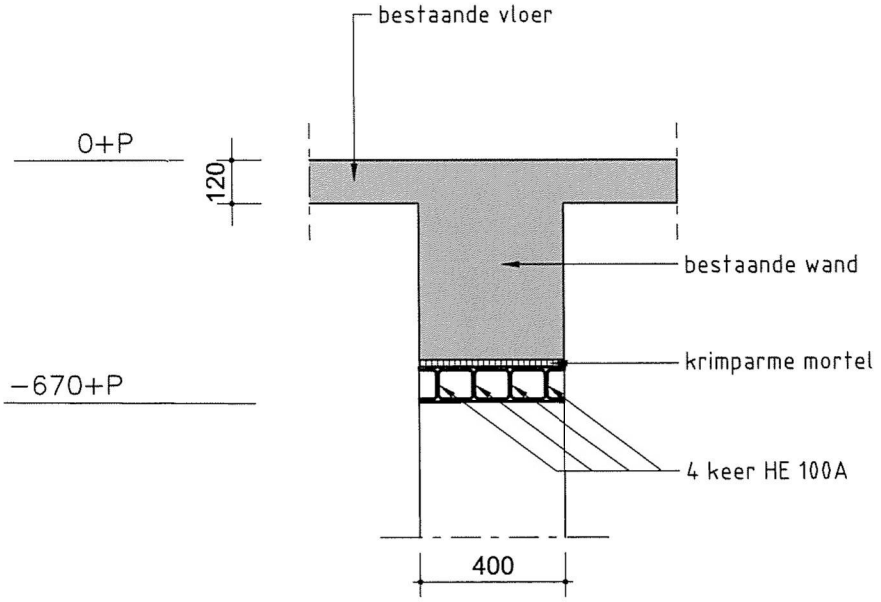

algemene opmerkingen:

ligger op spanning brengen voor aanbrengen mortel

schaal: 1:20 datum: 08-04-2016 revisie:

VAN ROSSUM RAADGEVENDE INGENIEURS

detail 0.02

order 8815

bouwdeel	fase	niveau	volgnr.	Bladnr.
	T 0	D 1	0 1	07

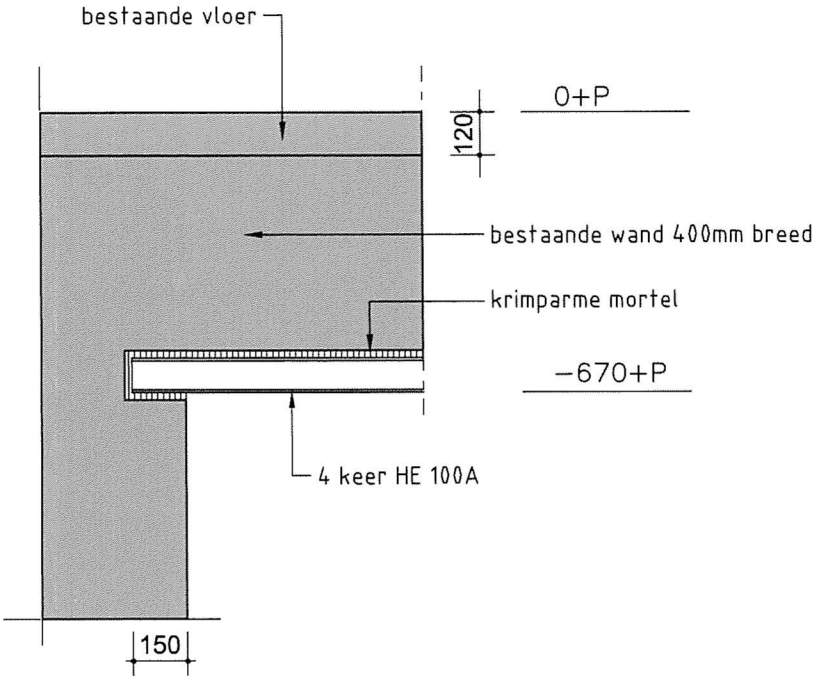

algemene opmerkingen:

ligger op spanning brengen voor aanbrengen mortel

schaal: 1:20 datum: 08-04-2016 revisie:

VAN ROSSUM RAADGEVENDE INGENIEURS

detail 0.03

order 8815

bouwdeel	fase	niveau	volgnr.	Bladnr.
	T 0	D 1	0 1	08

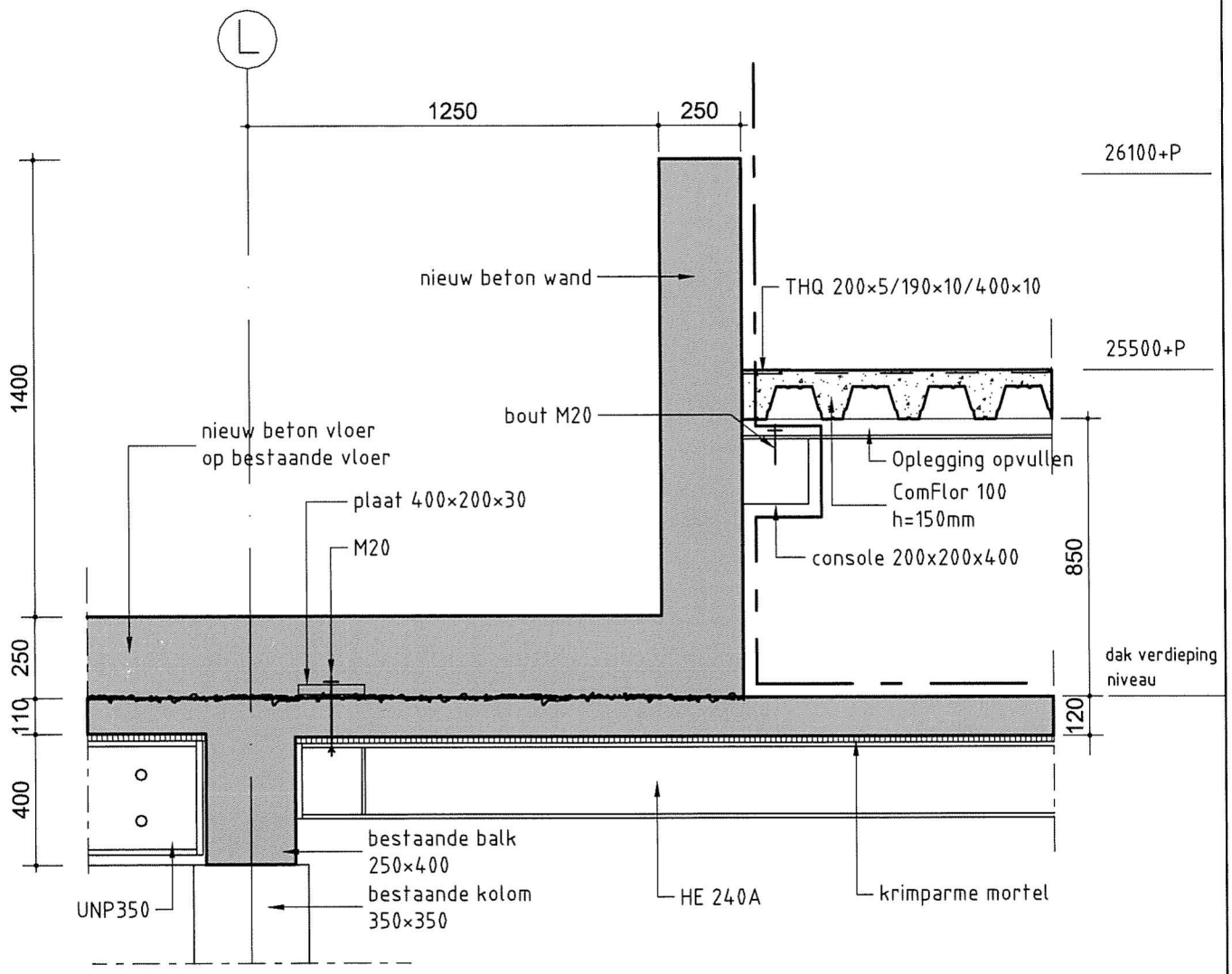

algemene opmerkingen:

ligger op spanning brengen voor aanbrengen mortel

demarcatie bestek zwembad

schaal: 1:20 datum: 19-05-2016 revisie: A

VAN ROSSUM RAADGEVENDE INGENIEURS

detail 6.01

order 8815

bouwdeel	fase	niveau	volgnr.	Bladnr.
	T O	D 1	0 1	09

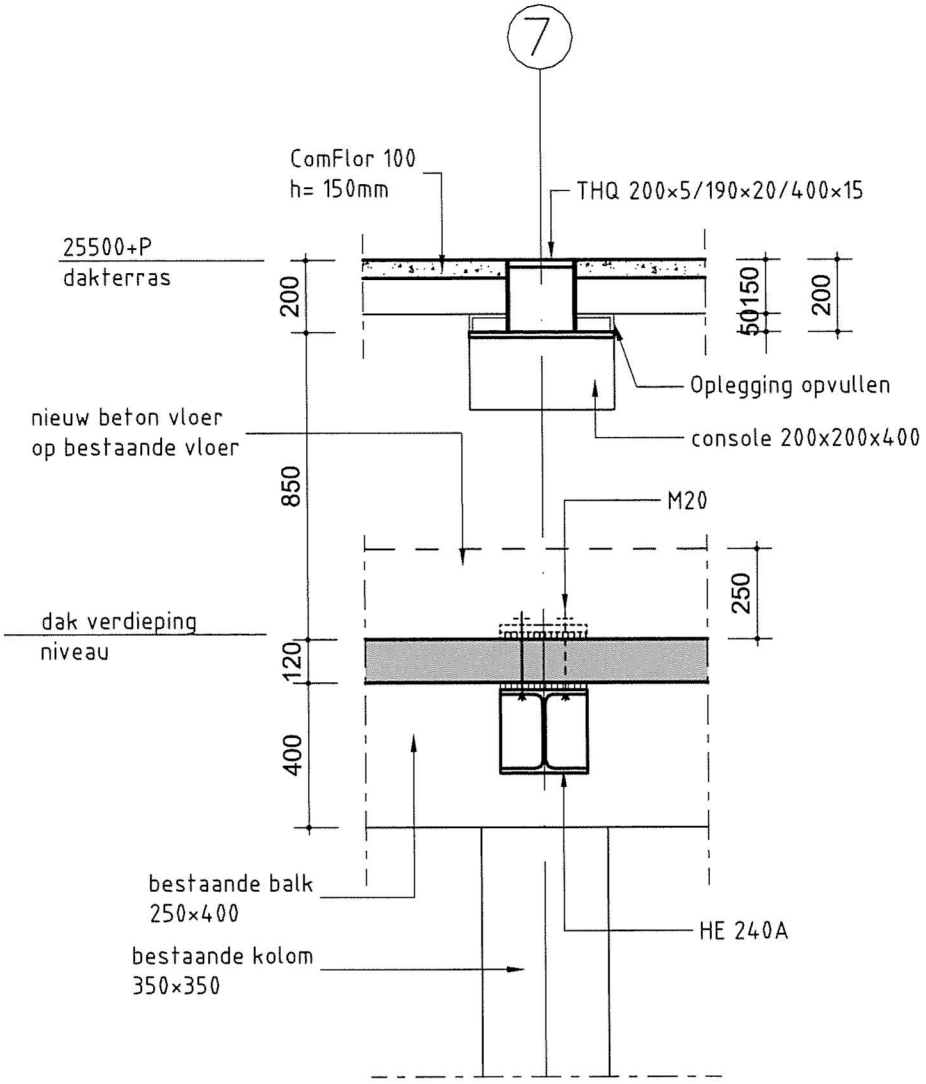

algemene opmerkingen:

ligger op spanning brengen voor aanbrengen mortel

schaal: 1:20 datum: 08-04-2016 revisie:

VAN ROSSUM RAADGEVENDE INGENIEURS

detail 6.02

order 8815

bouwdeel	fase	niveau	volgnr.	Bladnr.
	T O	D 1	0 1	10

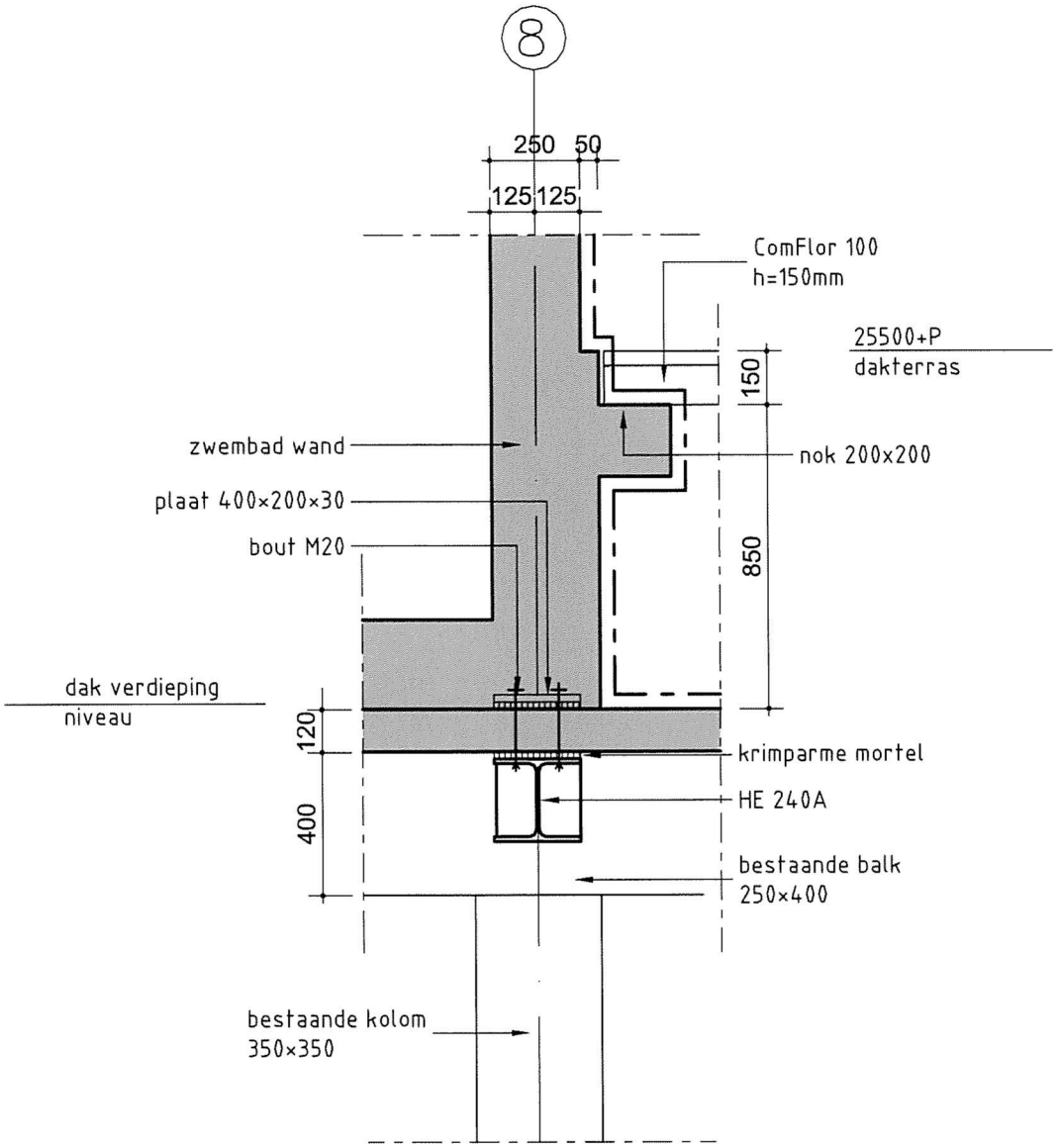

algemene opmerkingen:

ligger op spanning brengen voor aanbrengen mortel

demarcatie bestek zwembad

schaal: 1:20 datum: 19-05-2016 revisie: A

VAN ROSSUM RAADGEVENDE INGENIEURS

detail 6.03

order 8815

bouwdeel	fase	niveau	volgnr.	Bladnr.
	T O	D 1	0 1	11

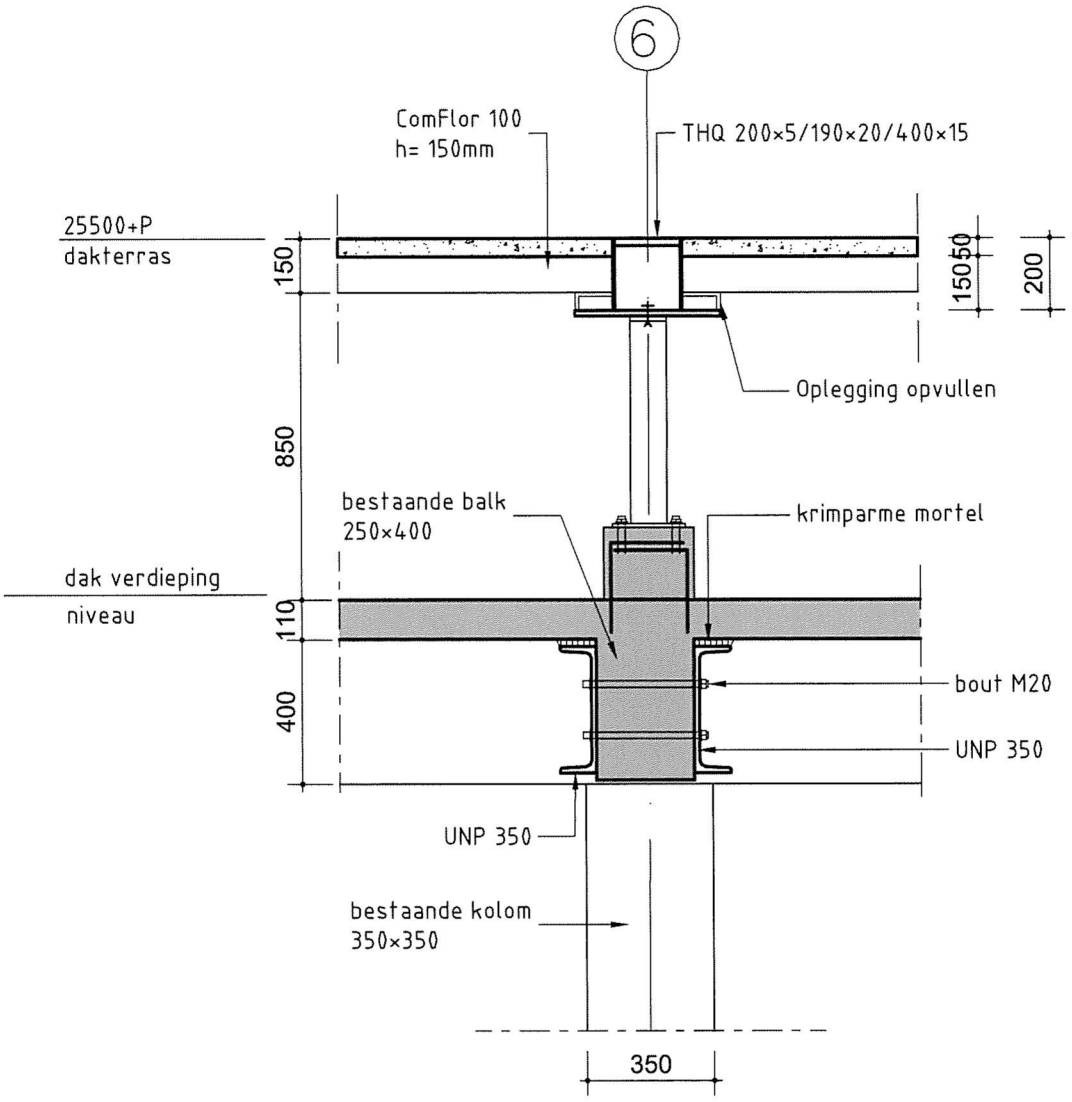

algemene opmerkingen:

ligger op spanning brengen voor aanbrengen mortel

schaal: 1:20 datum: 08-04-2016 revisie:

VAN ROSSUM RAADGEVENDE INGENIEURS

detail 6.04

order 8815

bouwdeel	fase	niveau	volgnr.	Bladnr.
	T 0	D 1	0 1	12

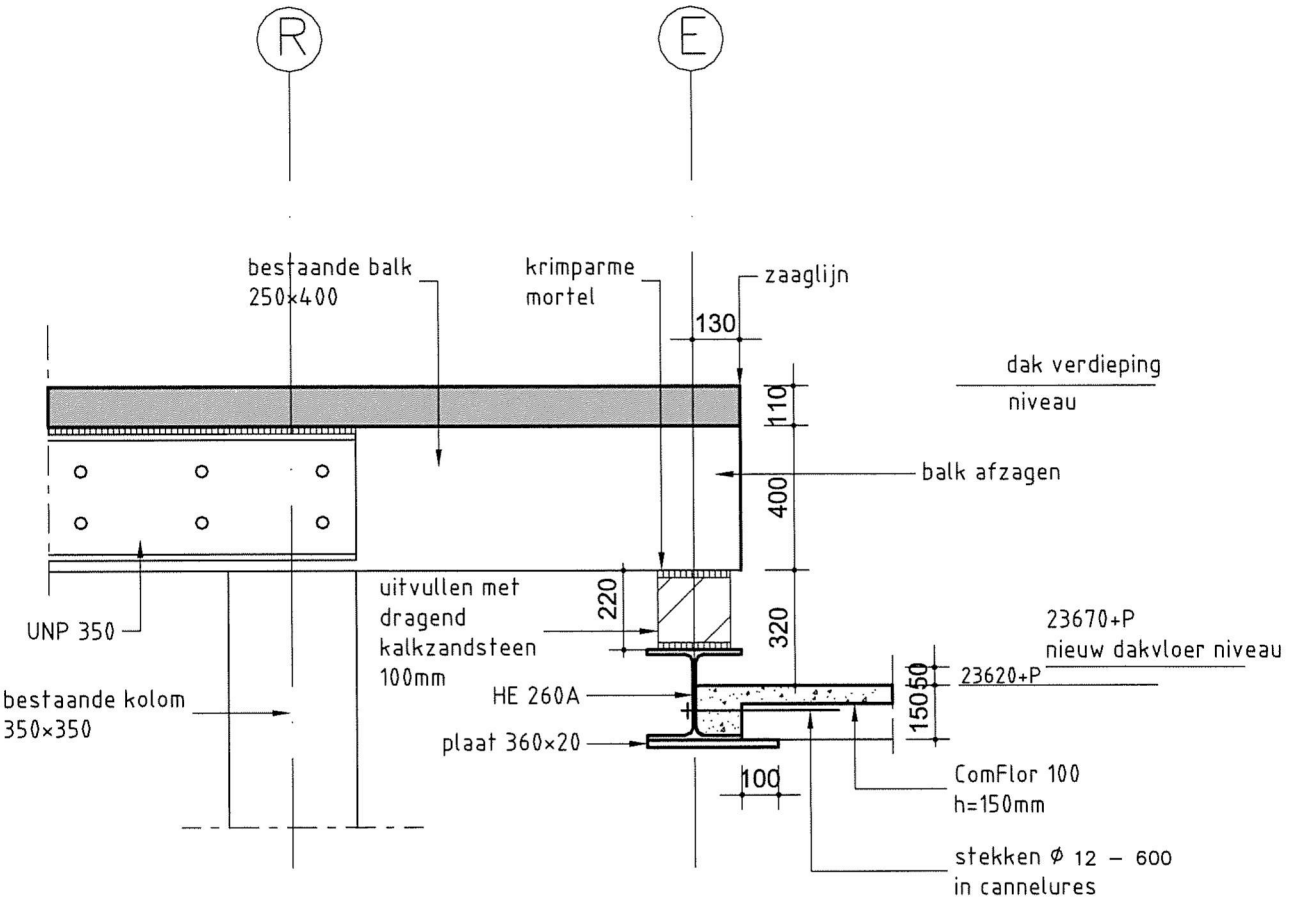

algemene opmerkingen:

ligger op spanning brengen voor aanbrengen mortel

schaal: 1:20 datum: 19-05-2016 revisie: A

VAN ROSSUM RAADGEVENDE INGENIEURS

detail 6.05

order 8815

bouwdeel	fase	niveau	volgnr.	Bladnr.
	T O	D 1	0 1	13

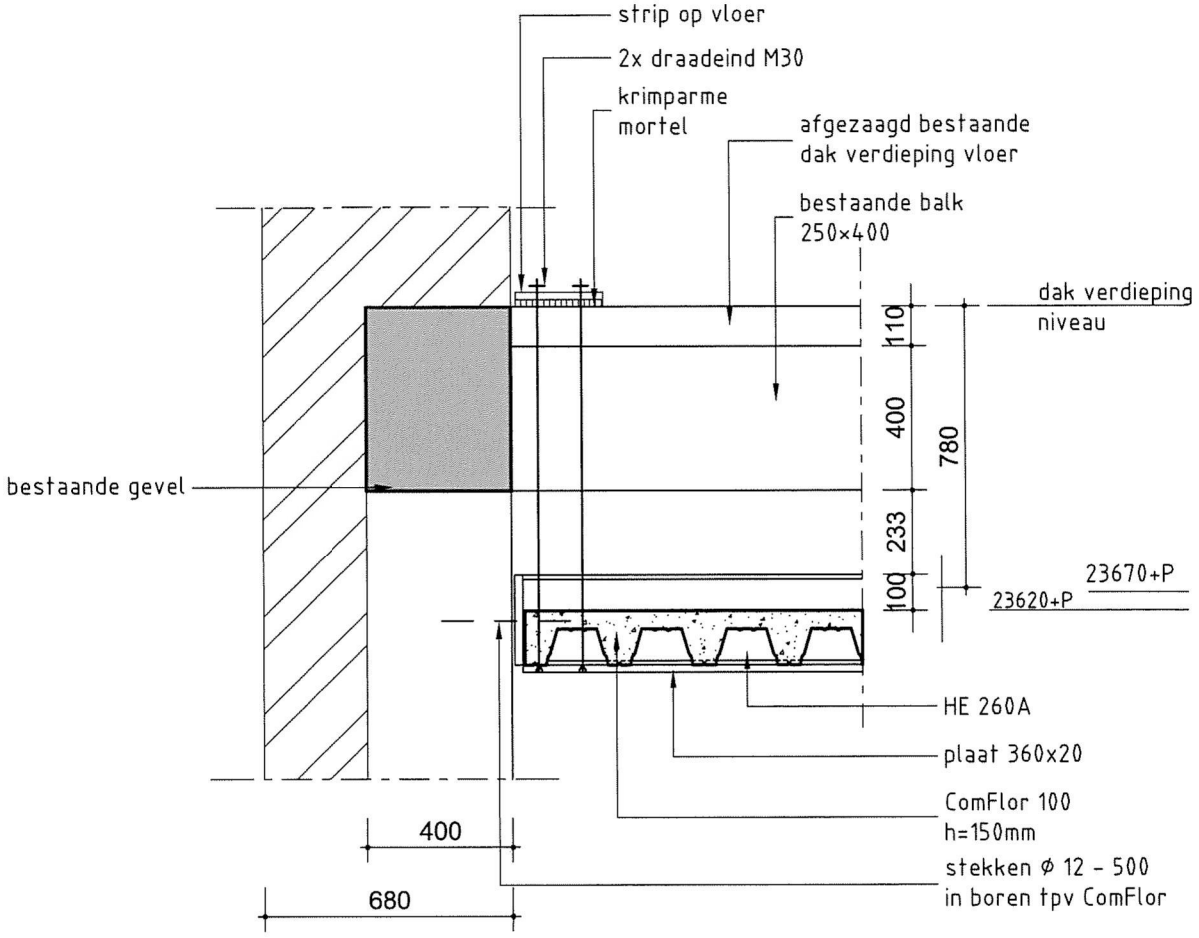

algemene opmerkingen:

ligger op spanning brengen voor aanbrengen mortel

schaal: 1:20 datum: 08-04-2016 revisie:

VAN ROSSUM RAADGEVENDE INGENIEURS

detail 6.06

order 8815

bouwdeel fase niveau volgnr. Bladnr.
T O D 1 0 1 14

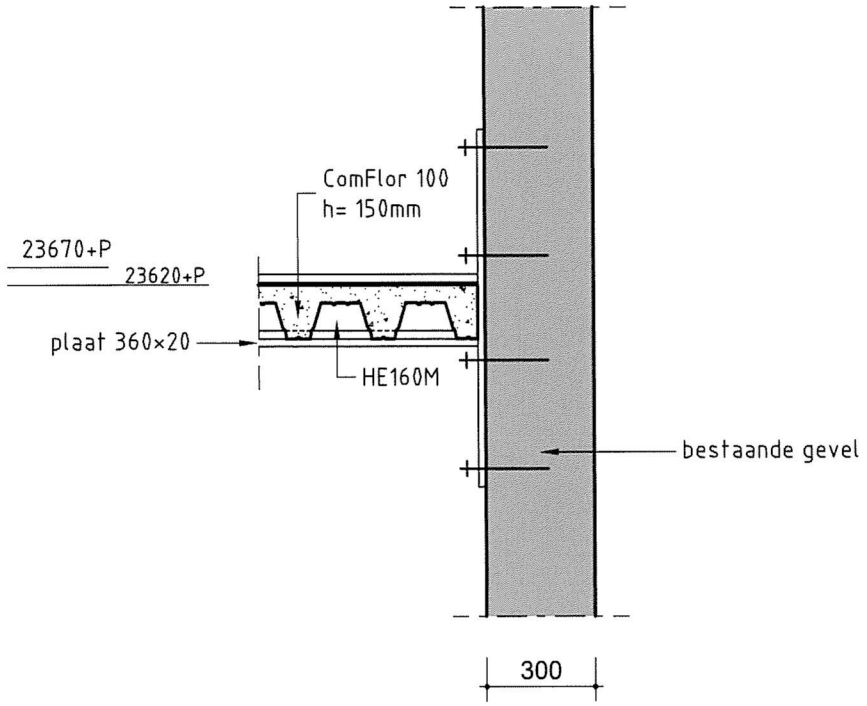

algemene opmerkingen:

ligger op spanning brengen voor aanbrengen mortel

schaal: 1:20 datum: 01-04-2016 revisie:

VAN ROSSUM RAADGEVENDE INGENIEURS

detail 6.07

order 8815

bouwdeel	fase	niveau	volgnr.	Bladnr.
	T 0	D 1	0 1	15

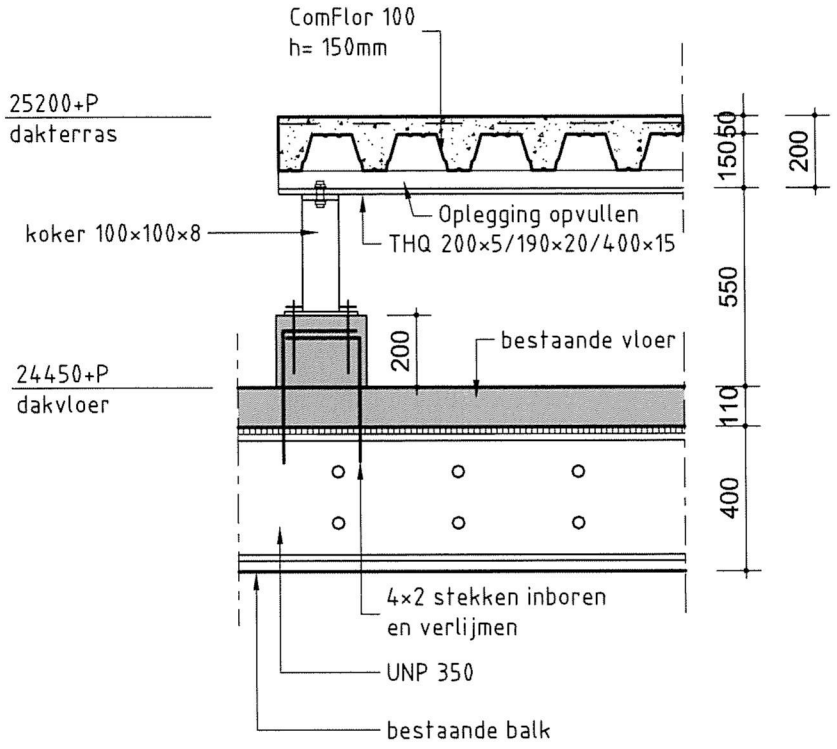

algemene opmerkingen:

ligger op spanning brengen voor aanbrengen mortel

schaal: 1:20 datum: 08-04-2016 revisie:

VAN ROSSUM RAADGEVENDE INGENIEURS

detail 6.08

order 8815

bouwdeel fase niveau volgnr. T 0 D 1 0 1

Bladnr. 16

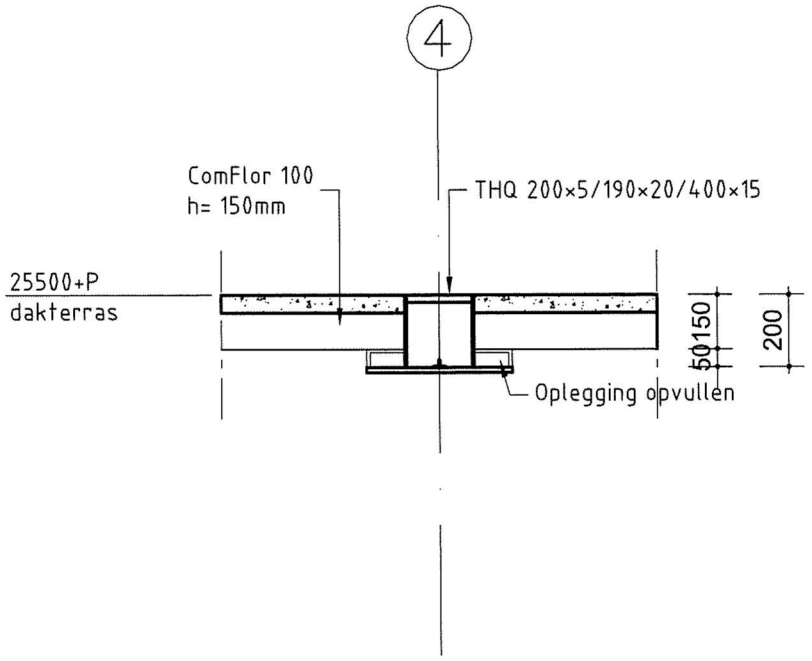

algemene opmerkingen:

ligger op spanning brengen voor aanbrengen mortel

schaal: 1:20 datum: 08-04-2016 revisie:

VAN ROSSUM RAADGEVENDE INGENIEURS

detail 6.09

order 8815

bouwdeel	fase	niveau	volgnr.	Bladnr.
	T 0	D 1	0 1	17

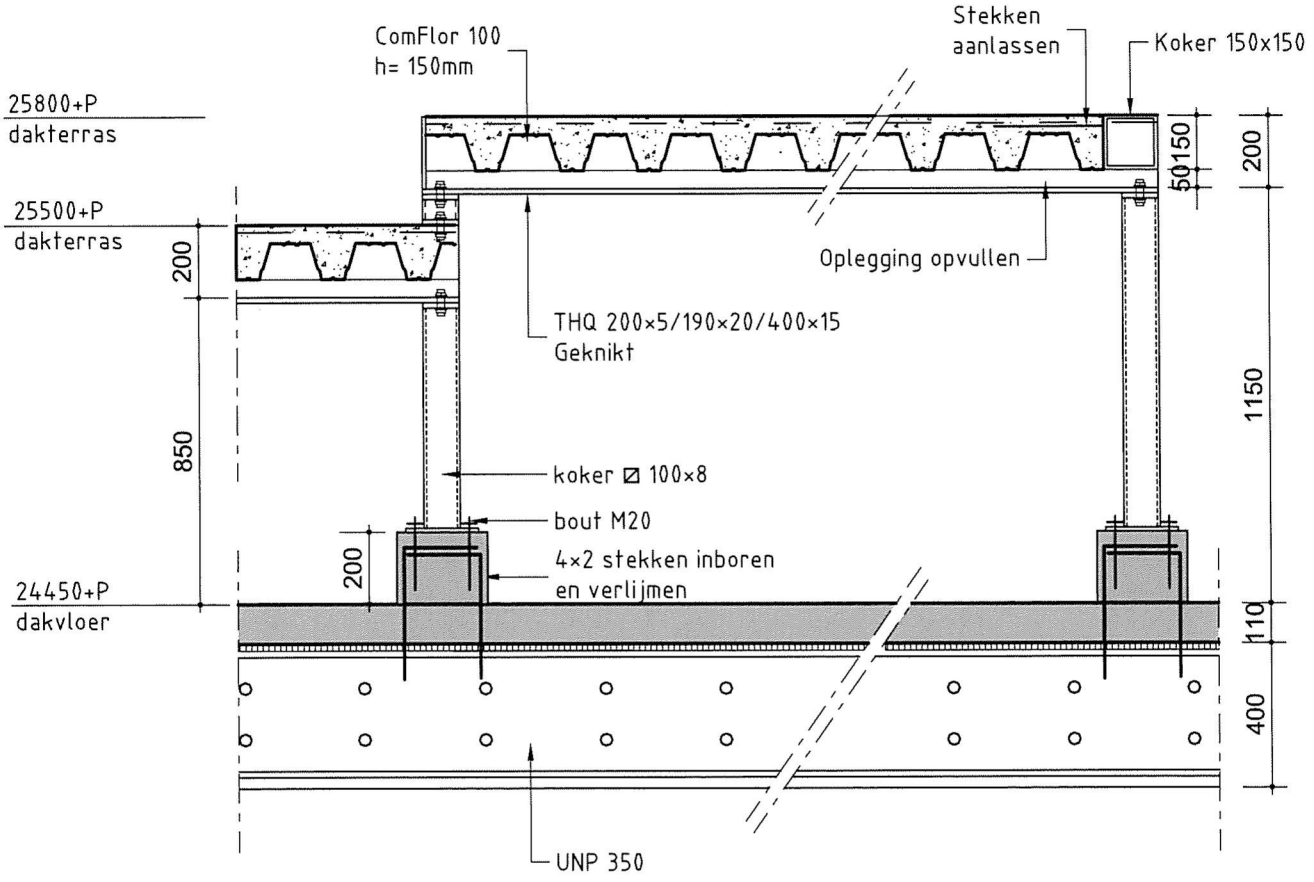

algemene opmerkingen:

ligger op spanning brengen voor aanbrengen mortel

schaal: 1:20 datum: 08-04-2016 revisie:

VAN ROSSUM RAADGEVENDE INGENIEURS

detail 6.10

order 8815

bouwdeel	fase	niveau	volgnr.	Bladnr.
	T O	D 1	0 1	18

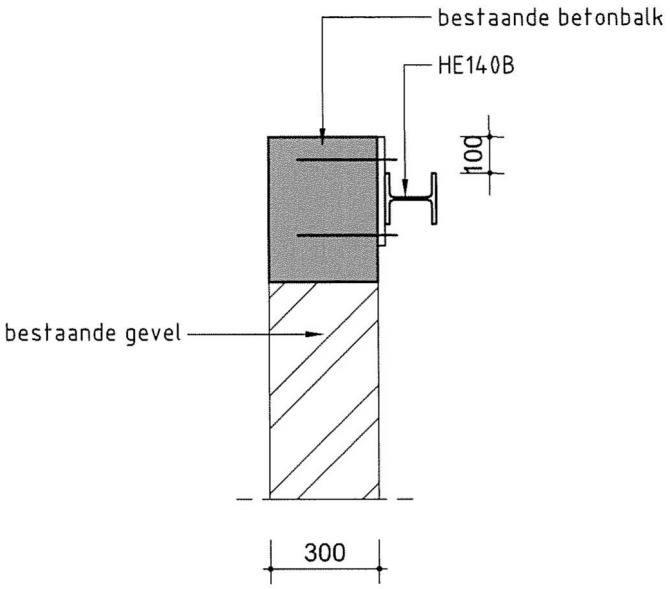

algemene opmerkingen:

ligger op spanning brengen voor aanbrengen mortel

schaal: 1:20 datum: 08-04-2016 revisie:

VAN ROSSUM RAADGEVENDE INGENIEURS

detail 6.11

order 8815

bouwdeel fase niveau volgnr. T 0 D 1 0 1

Bladnr. 19

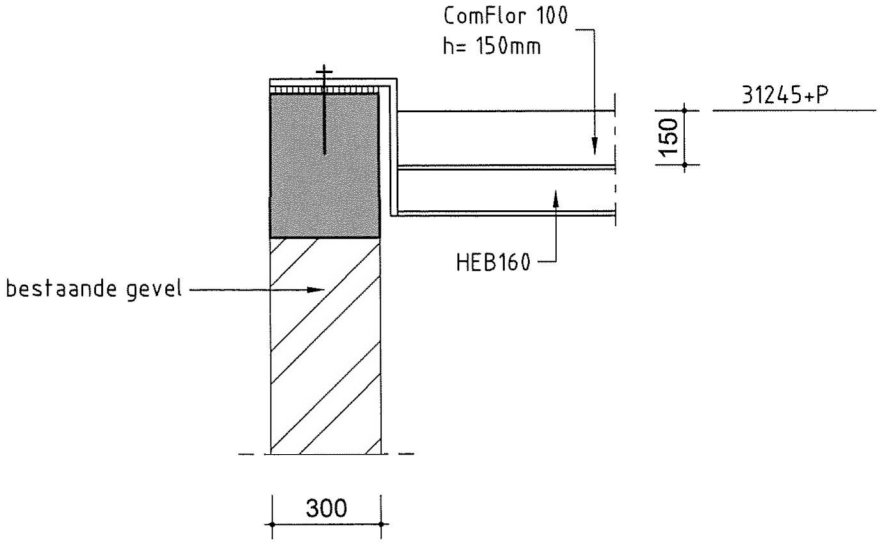

algemene opmerkingen:

ligger op spanning brengen voor aanbrengen mortel

schaal: 1:20 datum: 08-04-2016 revisie:

VAN ROSSUM RAADGEVENDE INGENIEURS

detail 6.12

order 8815

bouwdeel	fase	niveau	volgnr.	Bladnr.
	T 0	D 1	0 1	20

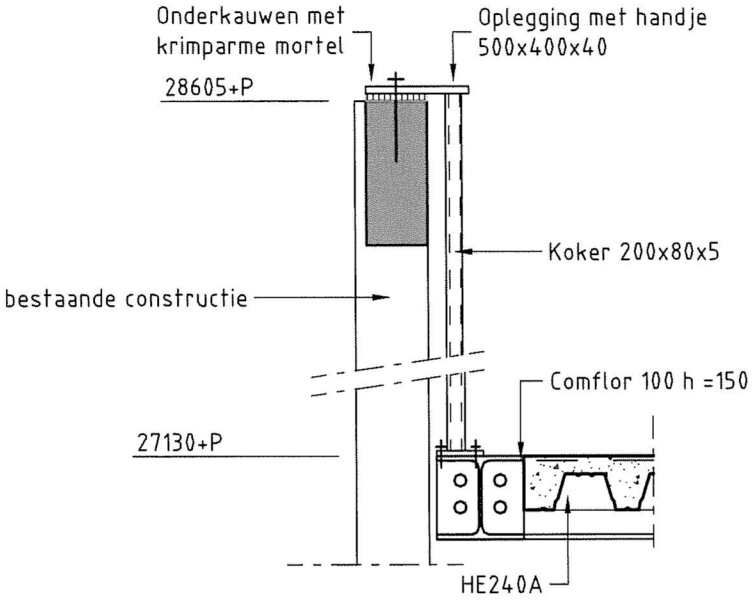

algemene opmerkingen:

ligger op spanning brengen voor aanbrengen mortel

schaal: 1:20 datum: 08-04-2016 revisie:

VAN ROSSUM RAADGEVENDE INGENIEURS

detail 6.13

order 8815

bouwdeel	fase	niveau	volgnr.	Bladnr.
	T O	D 1	0 1	21

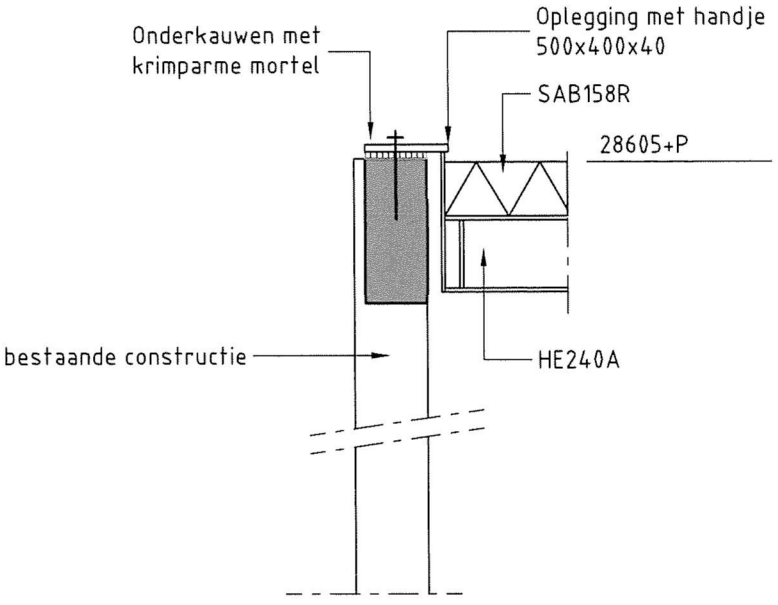

algemene opmerkingen:

ligger op spanning brengen voor aanbrengen mortel

schaal: 1:20 datum: 08-04-2016 revisie:

VAN ROSSUM RAADGEVENDE INGENIEURS

detail 6.14

order 8815

bouwdeel	fase	niveau	volgnr.	Bladnr.
	T 0	D 1	0 1	22

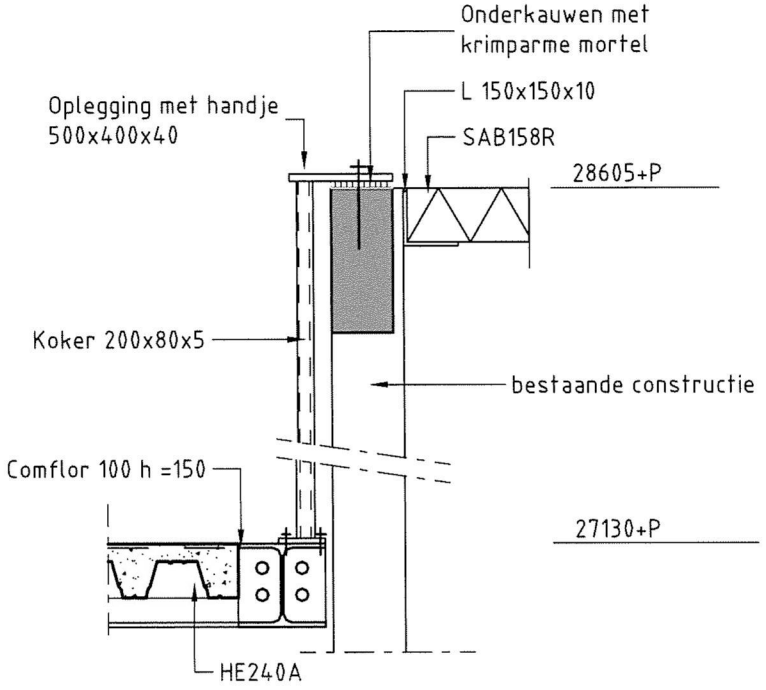

algemene opmerkingen:

ligger op spanning brengen voor aanbrengen mortel

schaal: 1:20 datum: 08-04-2016 revisie:

VAN ROSSUM RAADGEVENDE INGENIEURS

detail 6.15

order 8815

bouwdeel	fase	niveau	volgnr.	Bladnr.
	T 0	D 1	0 1	23

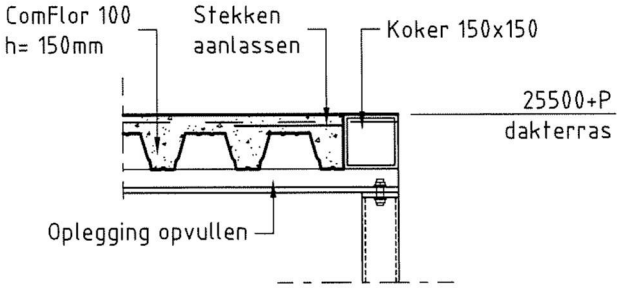

algemene opmerkingen:

ligger op spanning brengen voor aanbrengen mortel

schaal: 1:20 datum: 08-04-2016 revisie:

VAN ROSSUM RAADGEVENDE INGENIEURS

detail 6.16

order 8815

bouwdeel	fase	niveau	volgnr.	Bladnr.
	T 0	D 1	0 1	24

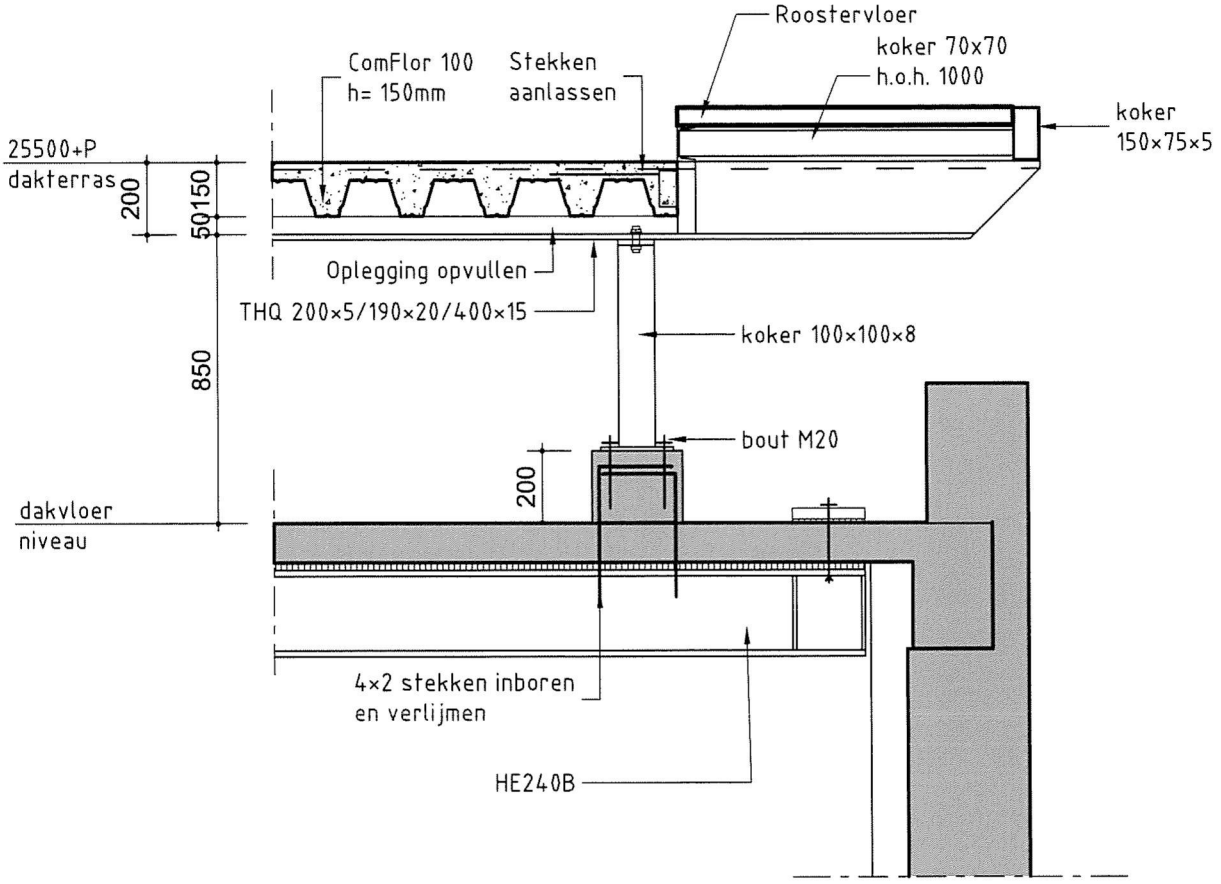

algemene opmerkingen:

ligger op spanning brengen voor aanbrengen mortel

schaal: 1:20 datum: 08-04-2016 revisie:

VAN ROSSUM RAADGEVENDE INGENIEURS

detail 6.17

order 8815

bouwdeel	fase	niveau	volgnr.	Bladnr.
	T 0	D 1	0 1	25

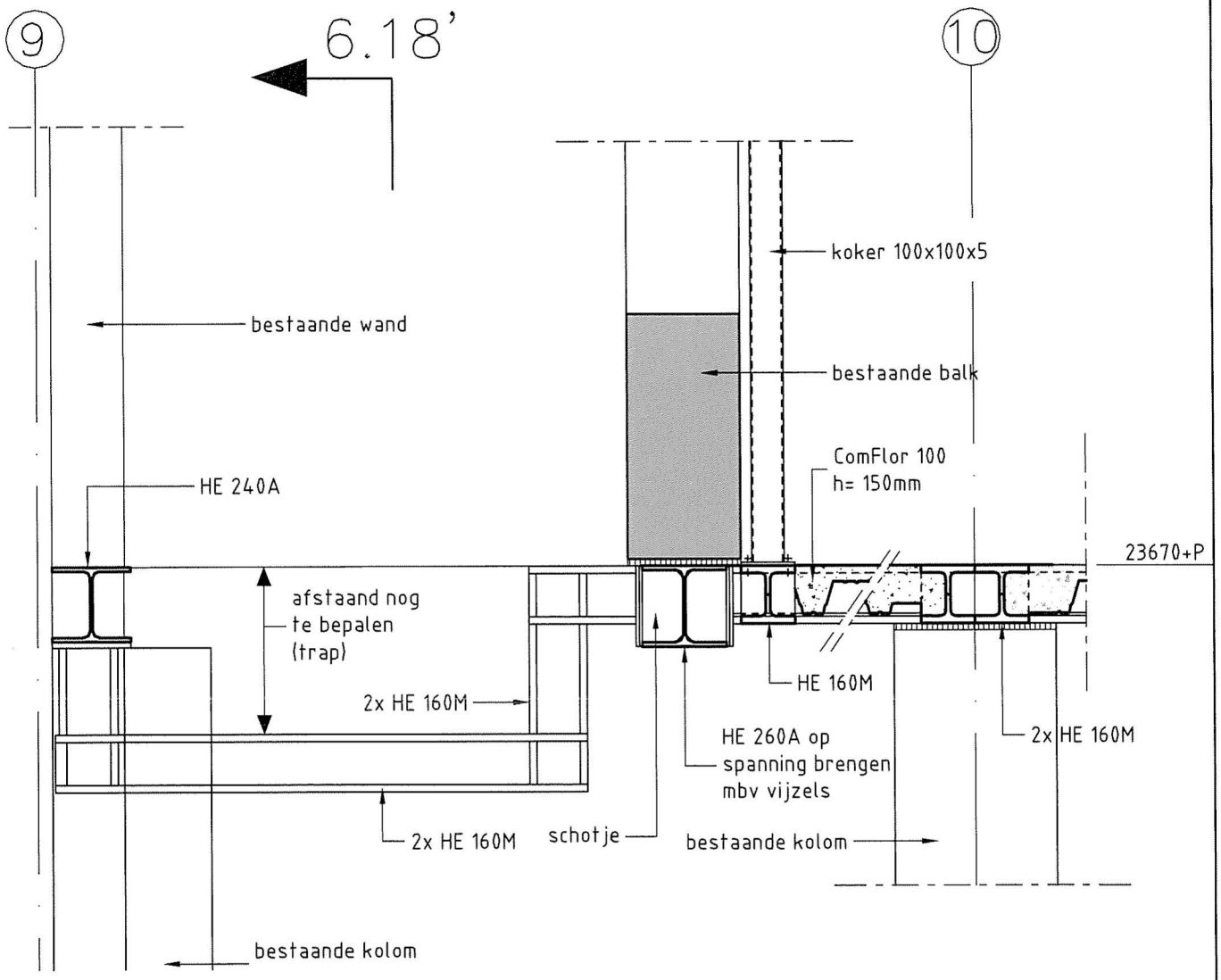

algemene opmerkingen:

ligger op spanning brengen voor aanbrengen mortel

schaal: 1:20 datum: 15-04-2016 revisie:

VAN ROSSUM RAADGEVENDE INGENIEURS

detail 6.18

order 8815

bouwdeel	fase	niveau	volgnr.	Bladnr.
	T O	D 1	0 1	26

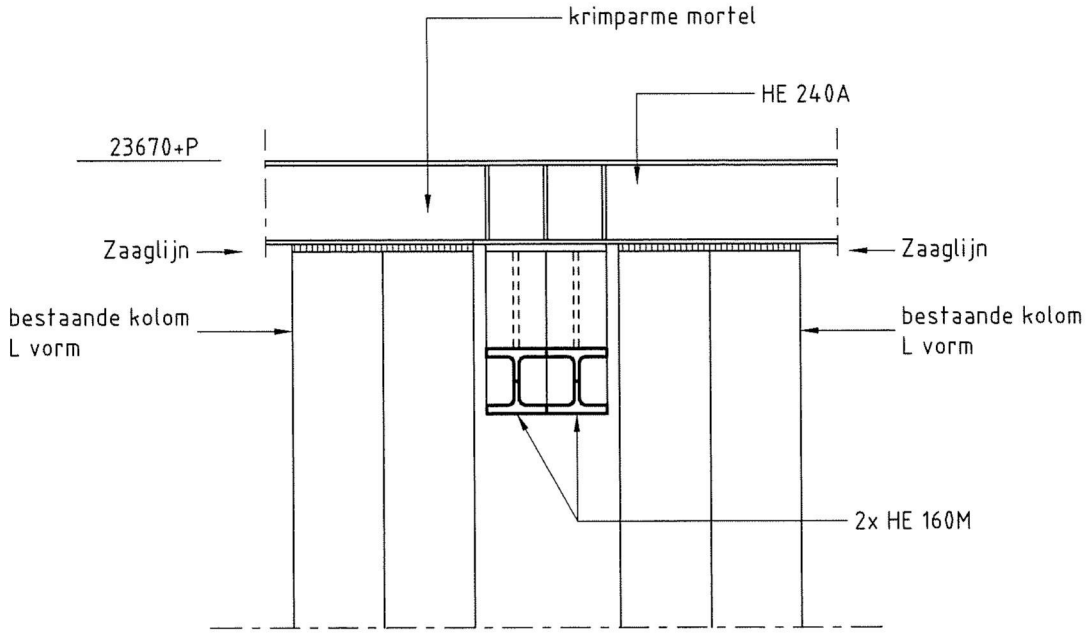

algemene opmerkingen:

ligger op spanning brengen voor aanbrengen mortel

schaal: 1:20 datum: 15-04-2016 revisie:

VAN ROSSUM RAADGEVENDE INGENIEURS

detail 6.18'

order 8815

bouwdeel	fase	niveau	volgnr.	Bladnr.
	T O	D 1	0 1	27

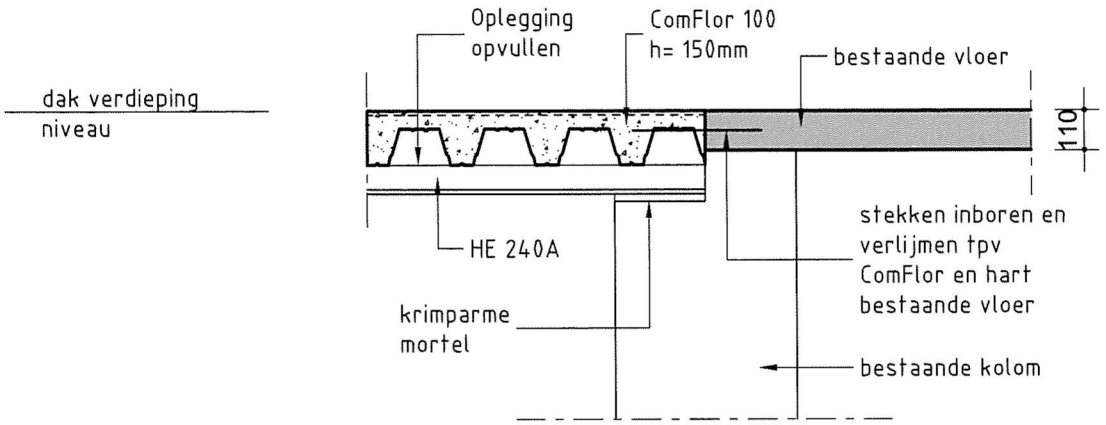

algemene opmerkingen:

ligger op spanning brengen voor aanbrengen mortel

schaal: 1:20 datum: 15-04-2016 revisie:

VAN ROSSUM RAADGEVENDE INGENIEURS

detail 6.19

order 8815

bouwdeel	fase	niveau	volgnr.	Bladnr.
	T O	D 1	0 1	28

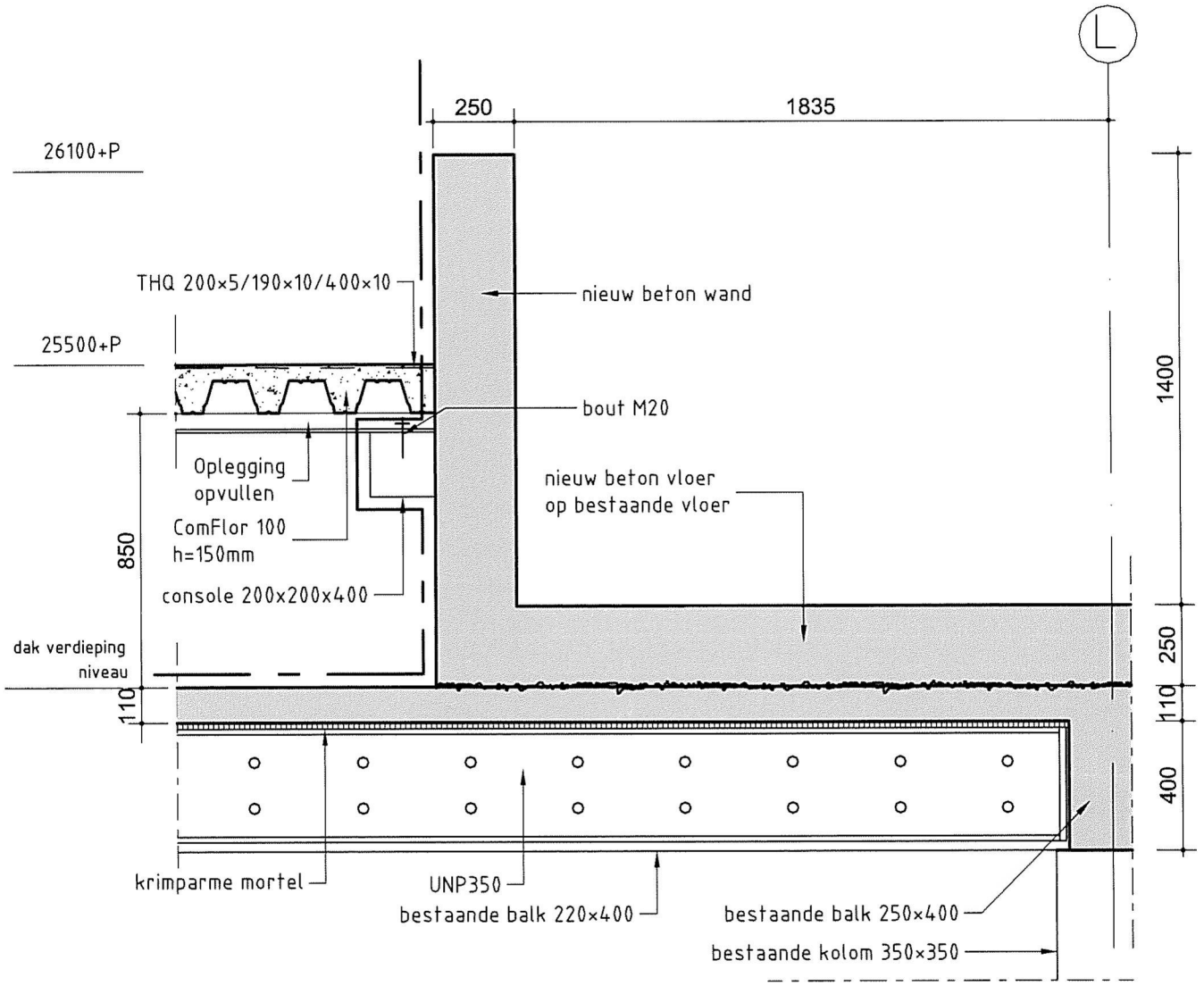

algemene opmerkingen:

ligger op spanning brengen voor aanbrengen mortel

demarcatie bestek zwembad

schaal: 1:20 datum: 19-05-2016 revisie:

VAN ROSSUM RAADGEVENDE INGENIEURS

detail 6.20

order 8815

bouwdeel fase niveau volgnr. T O D 1 0 1

Bladnr. 29