Behoort bij besluit

BWT 2569391
Gemerkt dgk3-30

Gemeente Amsterdam
Centrum

84

L




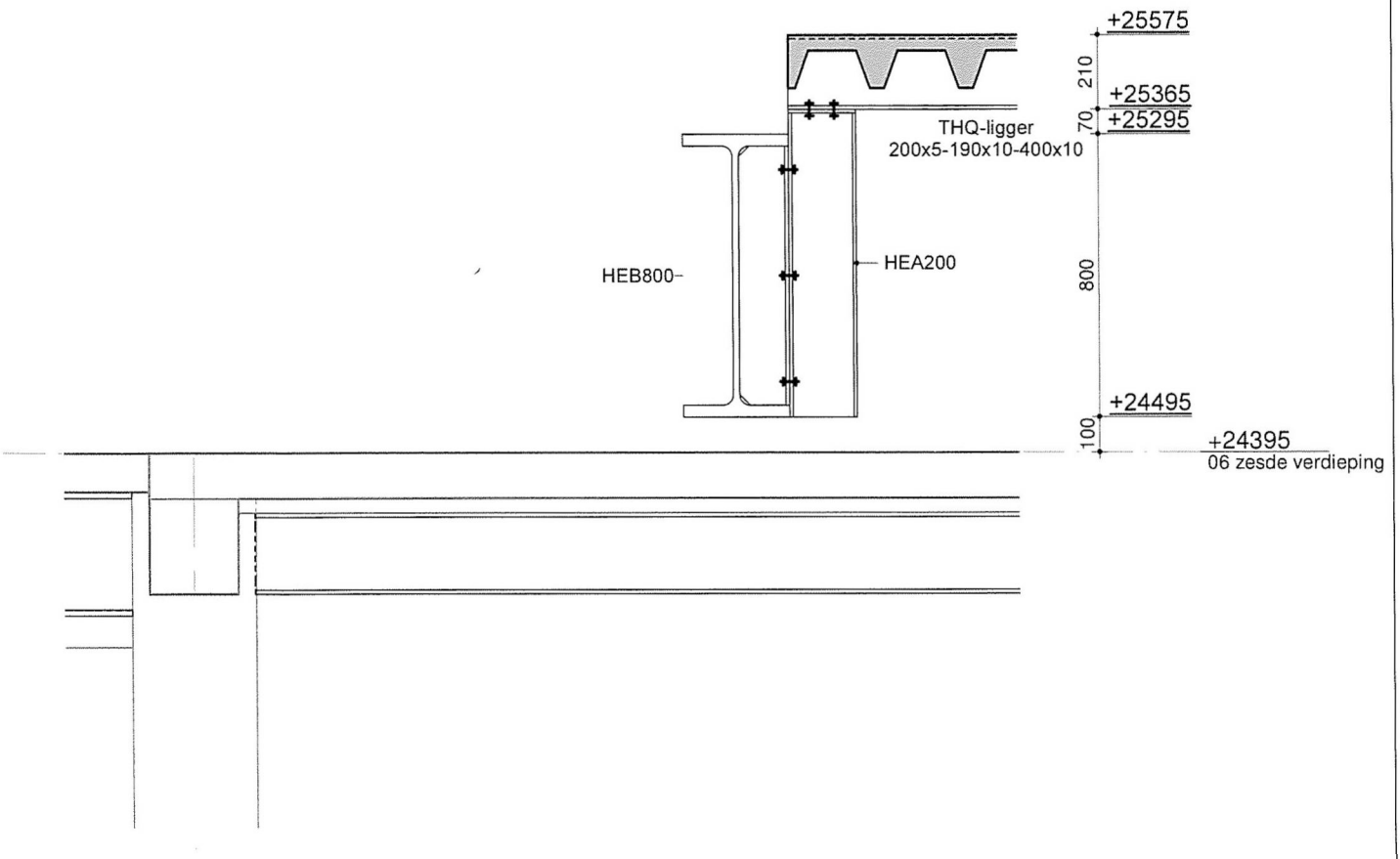


schaal: 1:20 datum: 13-07-2017 revisie:

VAN ROSSUM RAADGEVENDE INGENIEURS

# Detail 6.01

ordernr. 8815 | bouwdeel | tekeningnummer U0 00 D6 | bladnr. 601

7

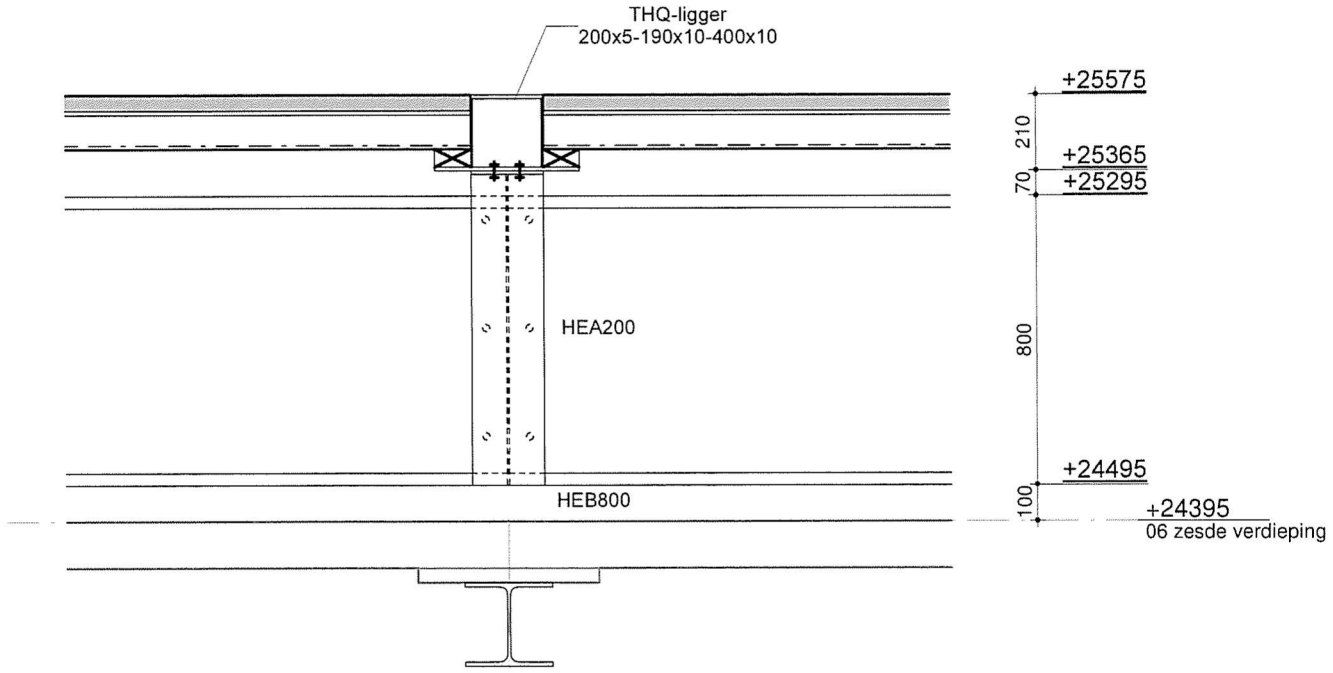


schaal: 1:20 datum: 13-07-2017 revisie:

VAN ROSSUM RAADGEVENDE INGENIEURS

# Detail 6.02

ordernr. 8815 | bouwdeel | tekeningnummer U00D6 | bladnr. 602

4

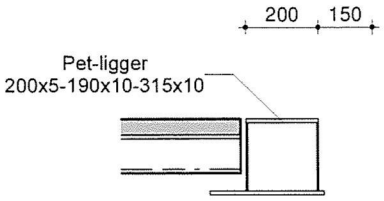


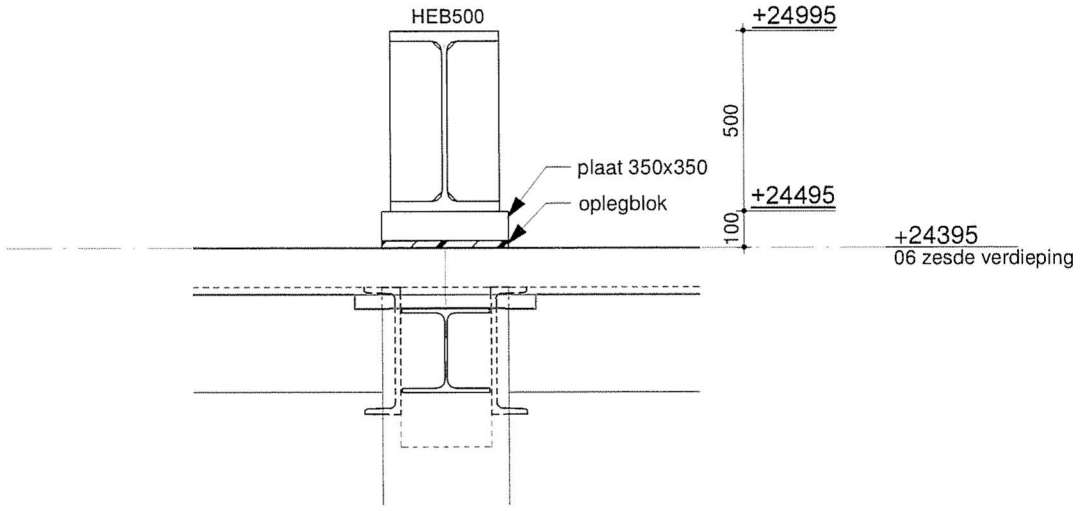


schaal: 1:20 datum: 13-07-2017 revisie:

VAN ROSSUM RAADGEVENDE INGENIEURS

# Detail 6.03

ordernr. 8815 | bouwdeel | tekeningnummer U0 00 D6 | bladnr. 6 03

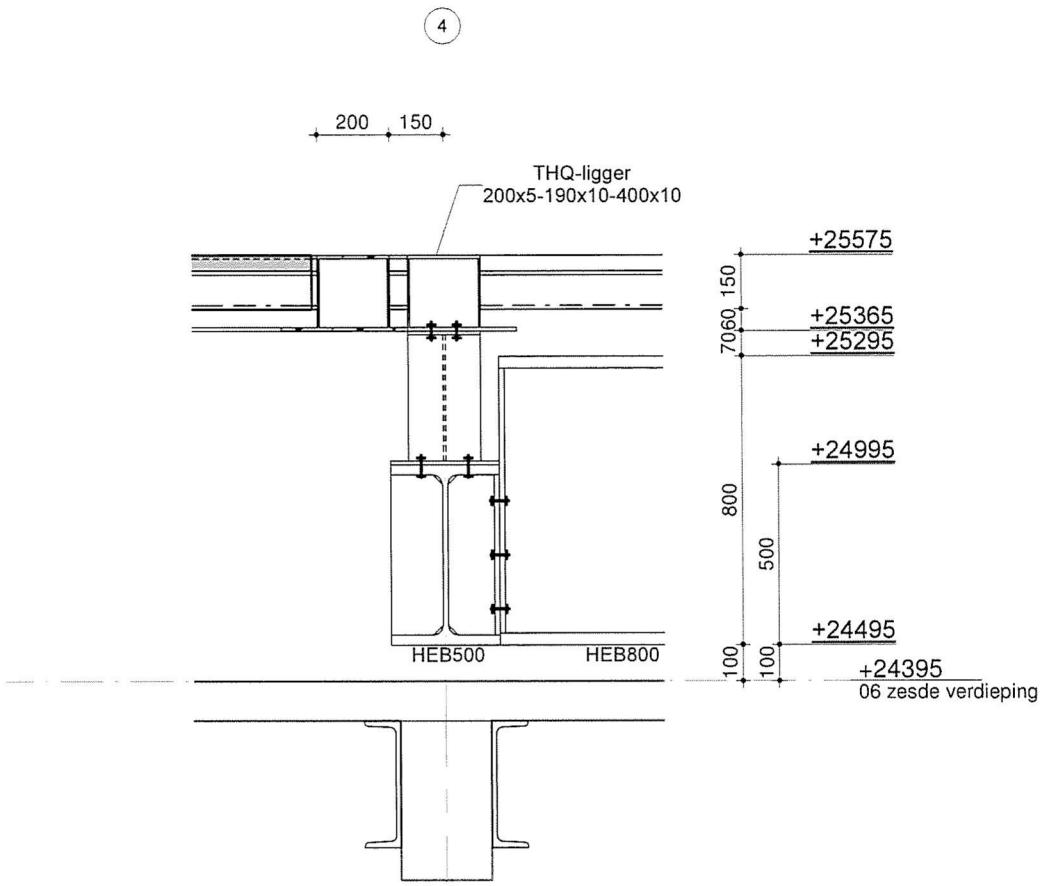


schaal: 1:20 datum: 13-07-2017 revisie:

VAN ROSSUM RAADGEVENDE INGENIEURS

# Detail 6.18

ordernr. 8815 | bouwdeel | tekeningnummer U000D6 | bladnr. 618

4

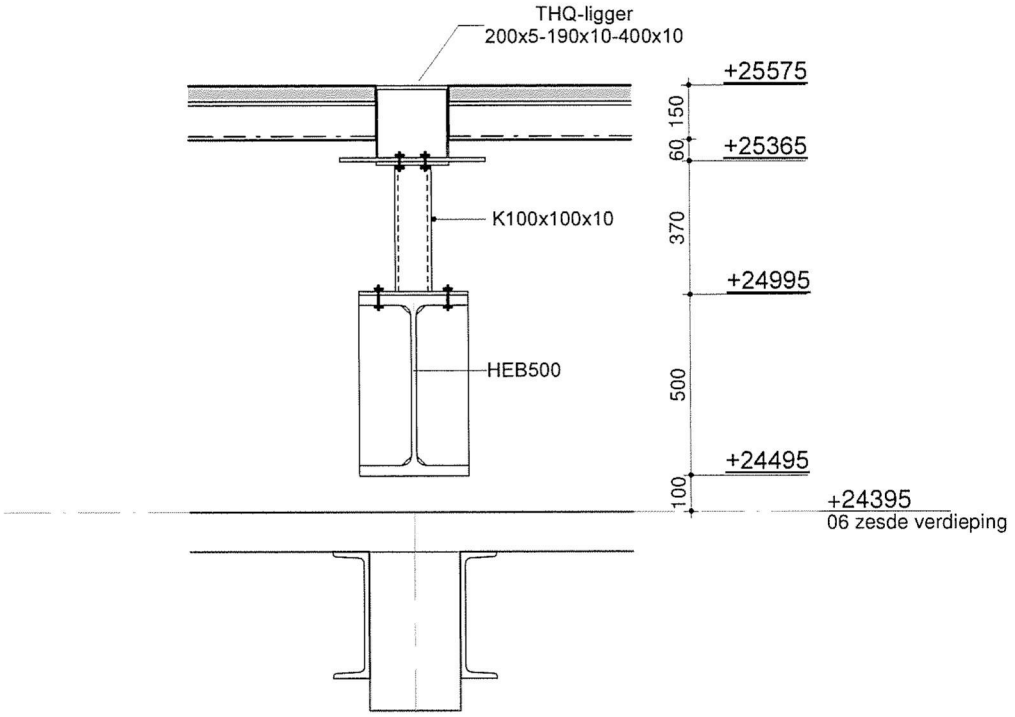


schaal: 1:20 datum: 13-07-2017 revisie:

VAN ROSSUM RAADGEVENDE INGENIEURS

# Detail 6.19

ordernr. 8815 | bouwdeel | tekeningnummer U000D6 | bladnr. 619

4

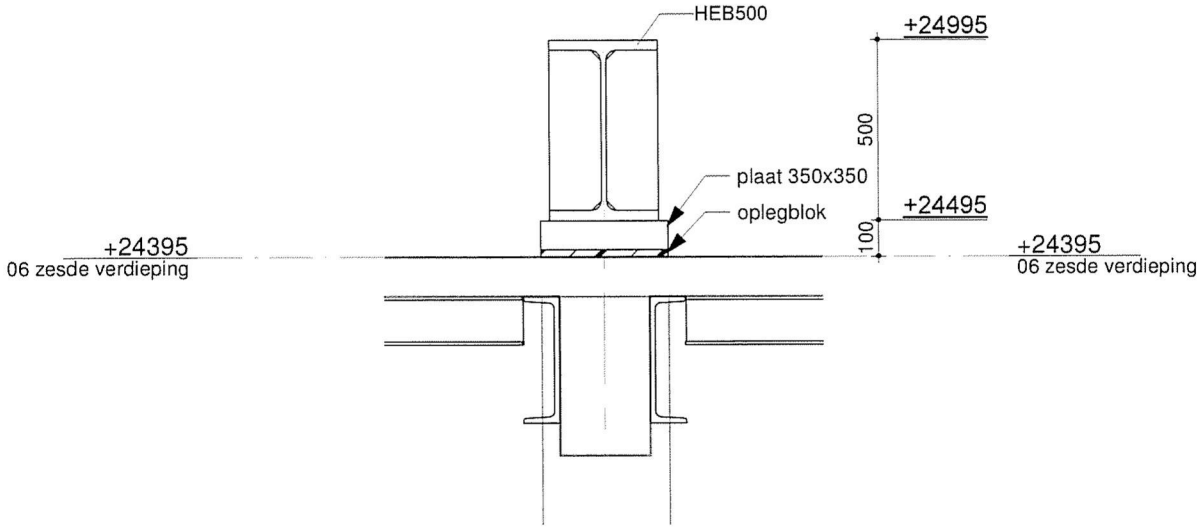


schaal: 1:20 datum: 13-07-2017 revisie:

VAN ROSSUM RAADGEVENDE INGENIEURS

# Detail 6.20

ordernr. 8815 | bouwdeel | tekeningnummer U0 00 D6 | bladnr. 620

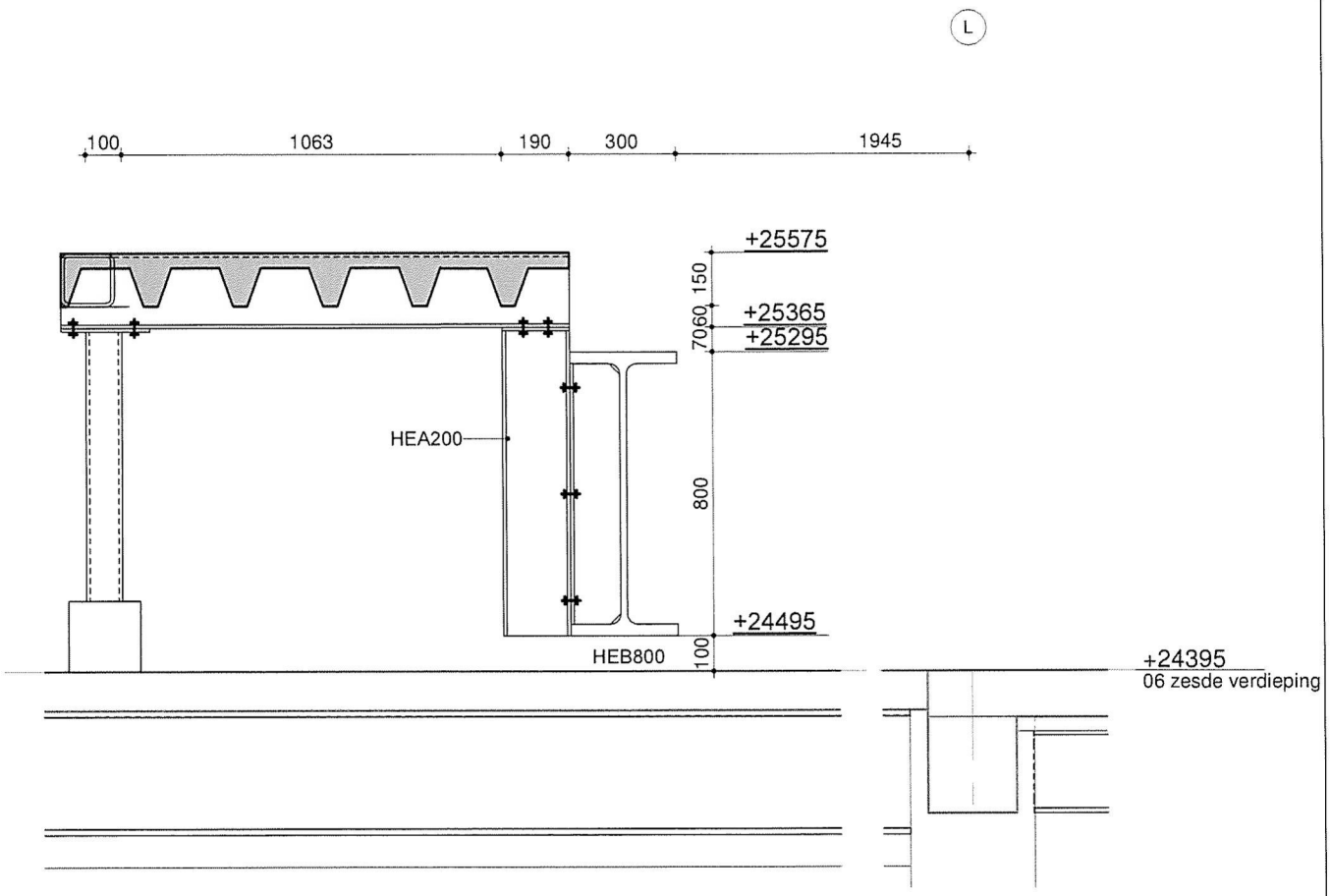


schaal: 1:20 datum: 13-07-2017 revisie:

VAN ROSSUM RAADGEVENDE INGENIEURS

# Detail 6.21

ordernr. 8815 | bouwdeel | tekeningnummer U00D6 | bladnr. 621

datum 13-07-2017 fase Uitvoeringsfase status definitief

Van Rossum Raadgevende Ingenieurs bv
**Rotterdam**

VAN ROSSUM RAADGEVENDE INGENIEURS

Westblaak 5E
3012 KC Rotterdam
tel. 010 - 404 51 11

rotterdam@vanrossumbv.nl
www.vanrossumbv.nl

project
Verbouwing "Bungehuis" Spuistraat 210 Amsterdam

architect
Kentie en Partners Architekten BV Halfweg

opdrachtgever
Aedes Real estate

# details zwembad

schaal

projectleider

akkoord

formaat
A4

getekend
JR

ordernr.
8815

bouwd fase niveau volgnr. revisie
U O D 6 0 0 1