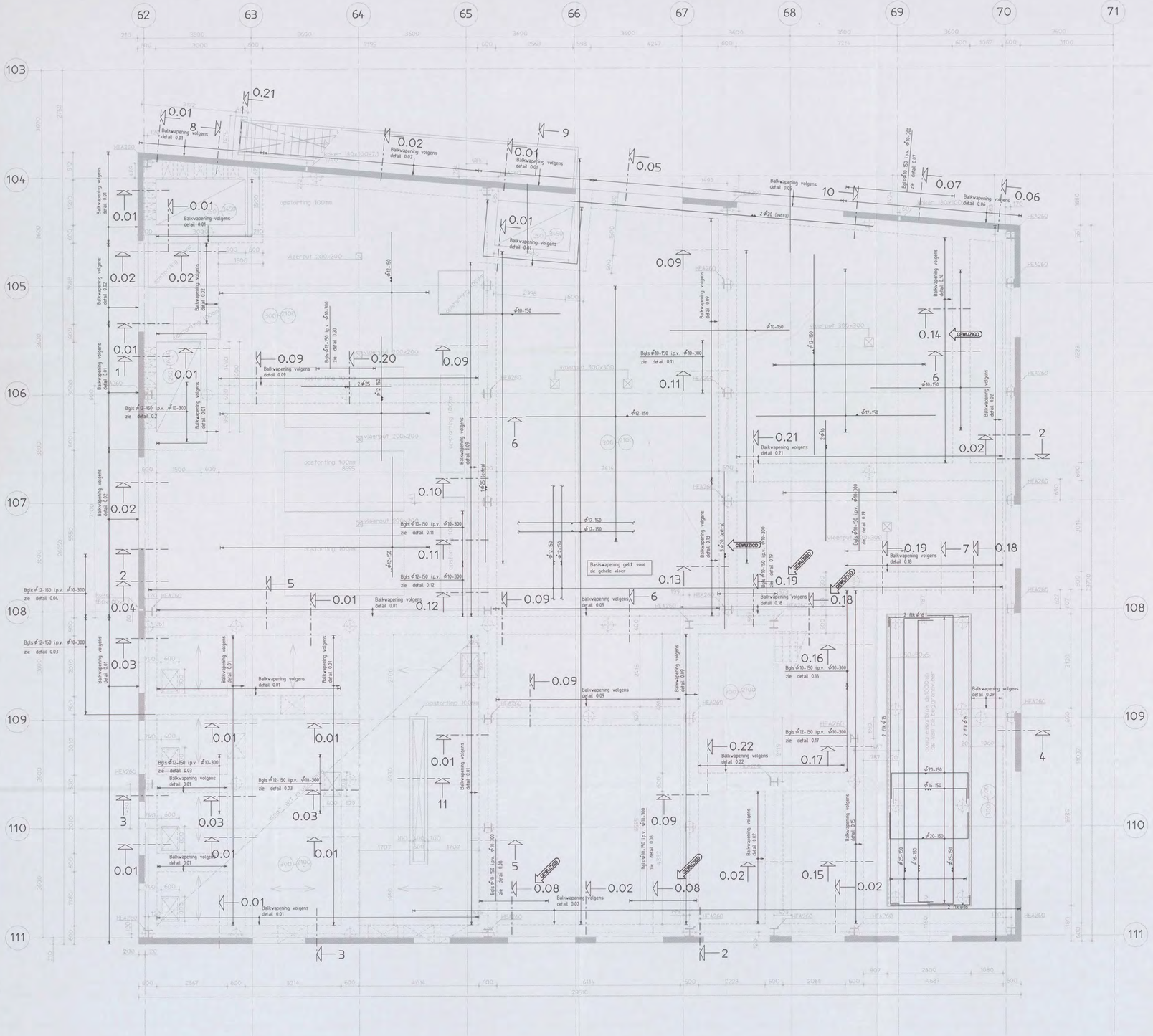

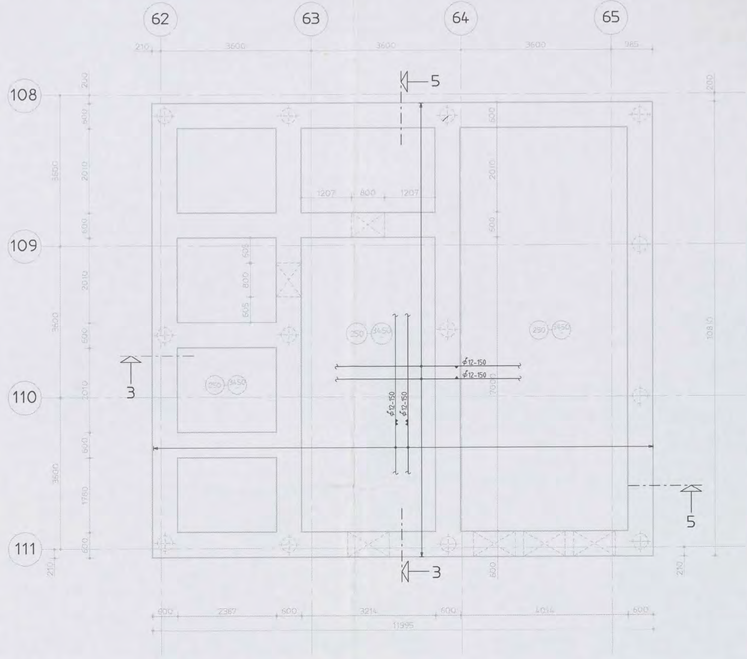

KELDERVLOER TRAFO'S

BEGANE GRONDVLOER — SPARINGEN IN DE BALKEN T.B.V DOORVOER LEIDINGEN EN KRUIPLUIKEN IN DE VLOER EN BALKEN NADER TE BEPALEN

STANDAARD WAPENINGSDETAILS:

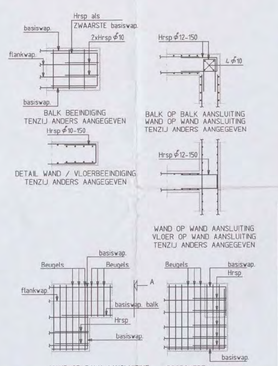

OPMERKINGEN T.B.V. WAPENING

- WAPENING T.P.V. SPARINGEN WEGKNIPPEN EN RONDOM AFWAPENEN MET HAARSPELDEN EN LANGSSTAVEN VAN DEZELFDE DIAMETER EN MET VOLDOENDE VERANKERINGSLENGTE, TENZIJ ANDERS AANGEGEVEN.
- ALLE LASSEN VERSPRINGEND AAN TE BRENGEN.

- LASLENGTEN:

ø8	= 300mm	ø20	= 800mm
ø10	= 350mm	ø25	= 1000mm
ø12	= 450mm	ø32	= 1200mm
ø16	= 650mm	ø40	= 1600mm

wapeningsstaal : Fe8500 HWL / Fe8500 HKN								
beton sterkteklasse C28/35								
beton milieuklasse : XC4, XD3, XF4 (VLOER), XC4, XF2 (WANDEN)								
betondekking								
op buitenste wapening (mm) *				min. op hoofdwapening (mm) *				
construc-tiedeel	onder	boven	voor/ binnen	achter/ buiten	ø20	ø25	ø32	ø40
plaat/ wand	35	30	30	30	20	25	50	60
balk/ poer/ console	40	35	35	35	20	25	50	60
kolom	-	-	40	40	20	25	50	60

* grootste dekking in tabel dient te worden aangehouden

Aanduiding vloer- en wandwapening

Omvolgingen wapening: zie 2.54c

- Hold: Diepte vloerputten
- Voor positie opstortingen zie GTI tek. WL-SP2-00-BVC

Renvooi:

- Peil = 0 = 3.200mm + N.A.P.
- Alle hoogtematen t.o.v. Peil
- Alle maten in millimeters
- Vloeren gevlinderd
- Begrond en te verdichtvloer in het werk gestorte vloer
- Voor details zie tekening CW8001-1
- Spaningen en doorvoeren t.b.v leidingen n.t.b.
- Alle kolommen HEA260 tenzij anders aangegeven
- Alle peilmaten zijn bovenkant van de vloeren
- Max.nuttige belasting begrondvloer = 10kN/m2
- Max.nuttige belasting verdiepingvloer = 7.5kN/m2
- Palen Vibro palen, schacht ø356, voetplaat ø436
- = Prefab betonelementen
- = Kalkzandsteen dik 214mm
- Afmeting kruipgaten 800x600

Versie	Omschrijving	Naam	Datum
B	Definitief, gewijzigd zie pijlen		05-07-06
A	Definitief		29-06-06

Situatie
Schaal 1:5000

Planoverzicht :

ARCADIS
Advisering, ontwerp, beheer, communicatie
Govers Deynootweg 63
Postbus 84318
2508 AH Den Haag
Tel 070 3583 583
Fax 070 3548 163
www.arcadis.nl

Opdrachtgever : Shell International Chemicals BV
Ontwerp : Arcadis Bouw & Vastgoed BV
Project : Shell NTC Amsterdam
BVC-gebouw
Onderwerp :
Begane grondvloer en Keldervloer tra[redacted]
6 0 1 / 0 4
Fase : Werkfase CONSTRUCT
Schaal : 1:50
Bladformaat : A0
Naam submap :
Bestandsnaam : CW2001-1
Plotschaal : 1:1
Discipline :
Getekend :
Gecontroleerd :
Goedgekeurd :
Status : Definitief
Projectnummer: Tekeningnr: : Type : Versie :
140327.000256.155 CW2001-1 W B

Opmerkingen :

- Peil = 0 = 3200mm + N.A.P.
- Alle hoogtematen t.o.v. Peil
- Alle aansluitingen, opleggingen en bevestigingen staalconstructies uit te werken door staalleverancier tenzij anders aangegeven
- Alle maten opstortingen en plaats palen in het werk te kontroleren
- Staalkwaliteit profielen S235JR
- Boutkwaliteit 8.8

Versie:	Omschrijving:	Naam:	Datum:
C	definitief blad 01 t/m 18 en 26 en 27	[redacted]	19-06-06
B	Definitief blad 01 t/m 10 blad 12 t/m 15	[redacted]	19-05-06
A	Concept	[redacted]	28-04-06

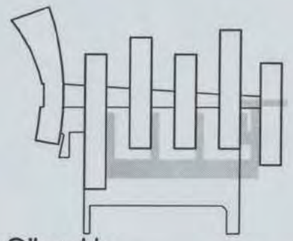

Situatie

Schaal 1:5000

Planoverzicht :

ARCADIS
Infrastructuur, milieu, gebouwen

Gevers Deynootweg 93
Postbus 84319
2508 AH Den Haag
Tel 070 3583 583
Fax 070 3546 163
info@arcadis.nl
www.arcadis.nl

Opdrachtgever : Shell International Chemicals BV

Ontwerp : Arcadis Bouw & Vastgoed BV

Project : Shell NTC Amsterdam
Gassteeg

Onderwerp :

Details constructie

Bladnummer 01- 27

601/049 [redacted]

CONSTRUCTIE AKKOORD

Fase	: Werkfase		
Schaal	: 1:20	Discipline	: Constructie
Bladformaat	: A3	Getekend	:
Naam submap	:	Gecontroleerd	: [redacted]
Bestandsnaam	: CW8001-5	Goedgekeurd	:
Plotschaal	: 1:1	Status	: Definitief
Projectnummer:		Tekeningnr.	: Type : Versie :
140327.000256.233		CW8001-5	V C

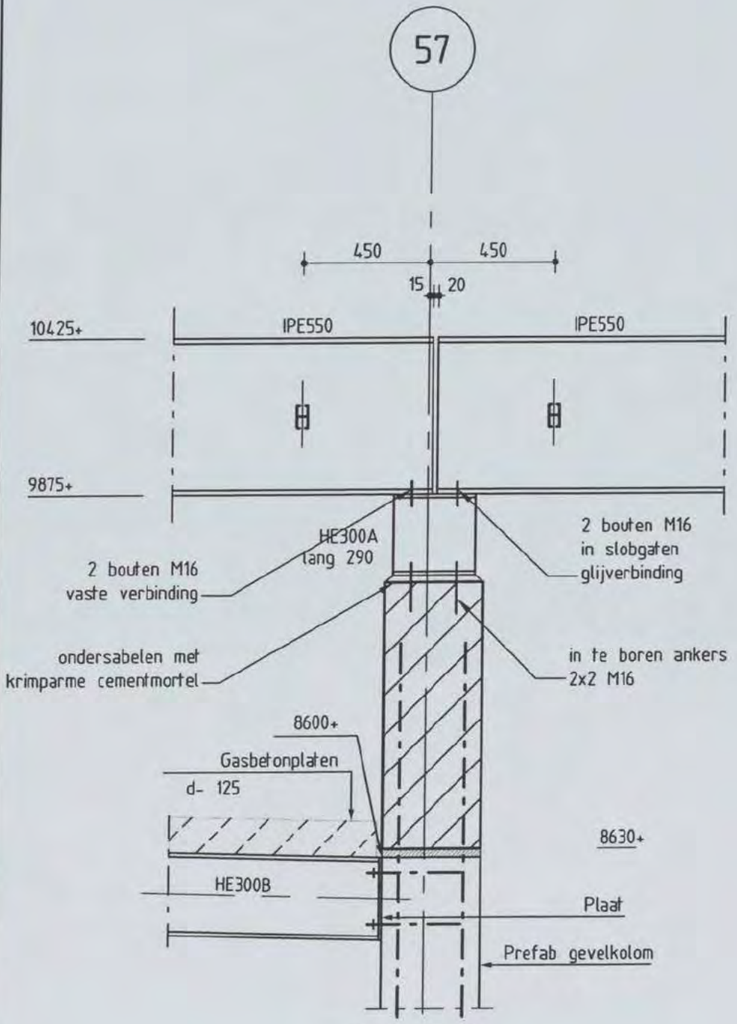

Detail 1A

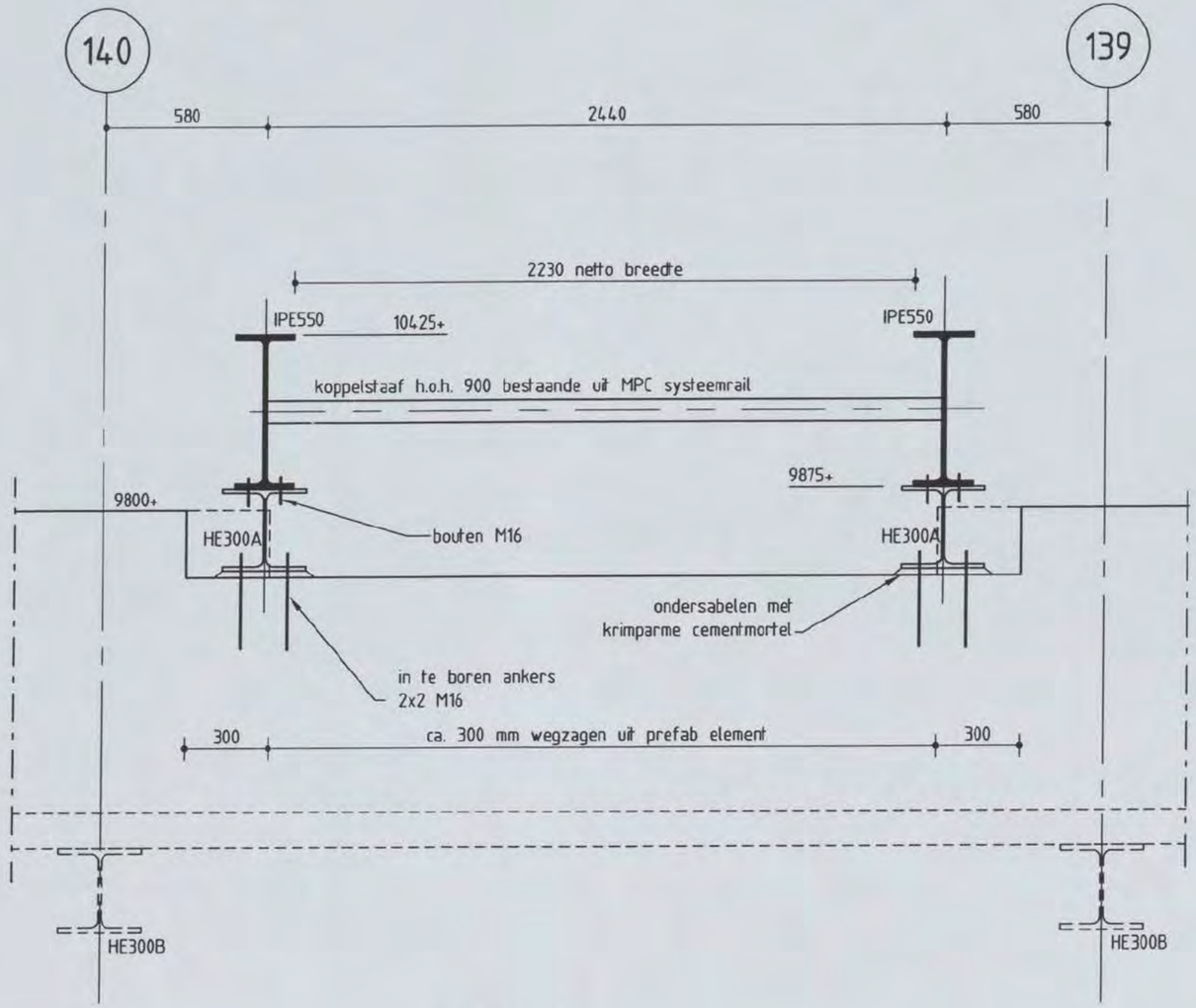

Detail 1B

Shell NTC Amsterdam - Gassteeg
constructie detail

Discipline : Constructie | Bestandsnaam :CW8001-5 | Bladformaat : A3 | Schaal : 1:20 | Getekend : [redacted] | Status : Definitief

ARCADIS
Postbus 84319
2508 AH Den Haag
tel 070 3583583

Projectnummer: 140327.000256.233 | Tekeningnr.: CW8001-5 | Bladnr.: 01 | Type : | Versie : C

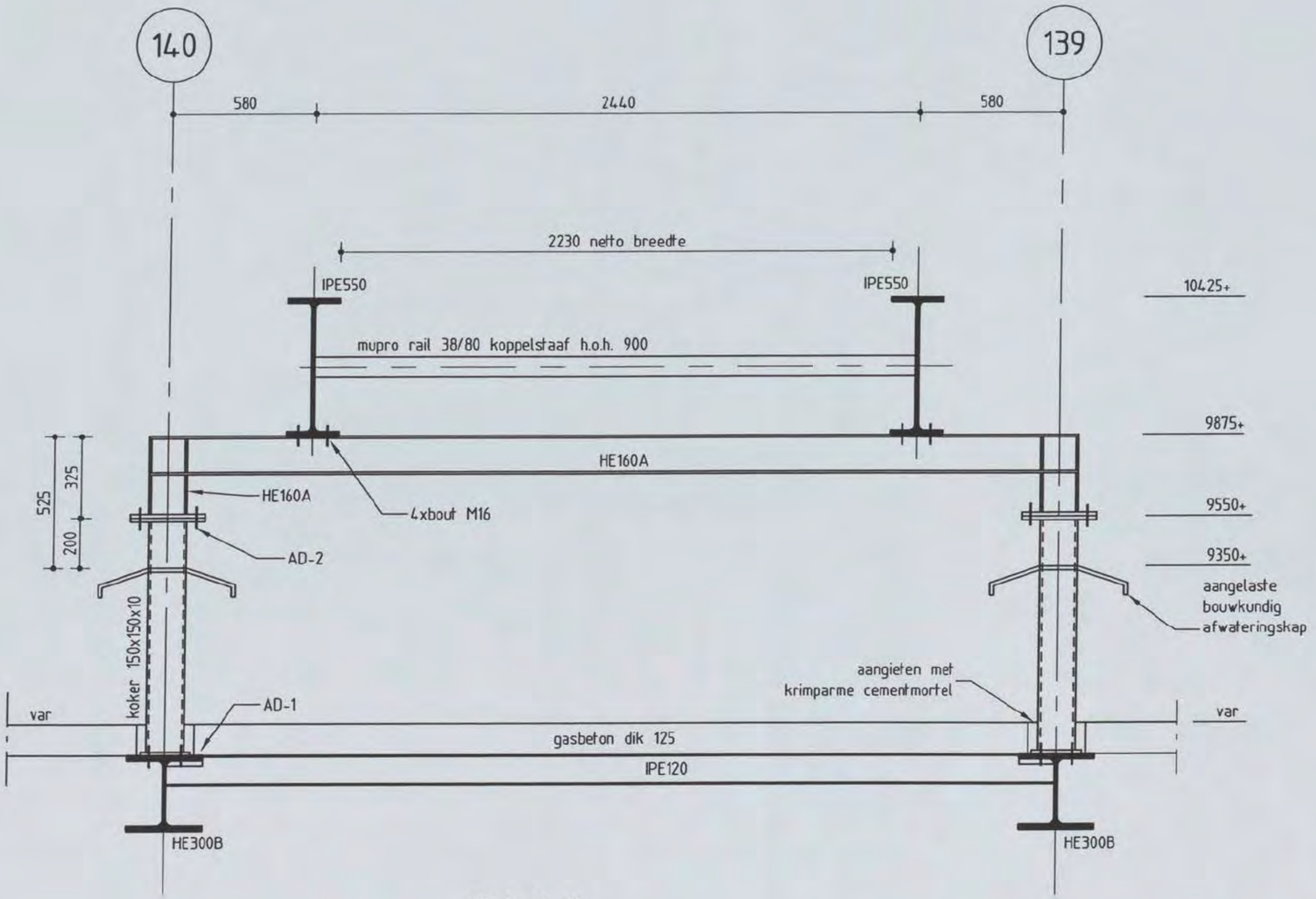

Detail 2

Shell NTC Amsterdam - Gassteeg
constructie detail

Discipline : Constructie Bestandsnaam :CW8001-5 Bladformaat : A3 Schaal : 1:20 Getekend : [redacted] Status : Definitief

ARCADIS
Postbus 84319
2508 AH Den Haag
tel 070 3583583

Projectnummer: 140327.000256.233 Tekeningnr.: CW8001-5 Bladnr.: 02 Type : C Versie :

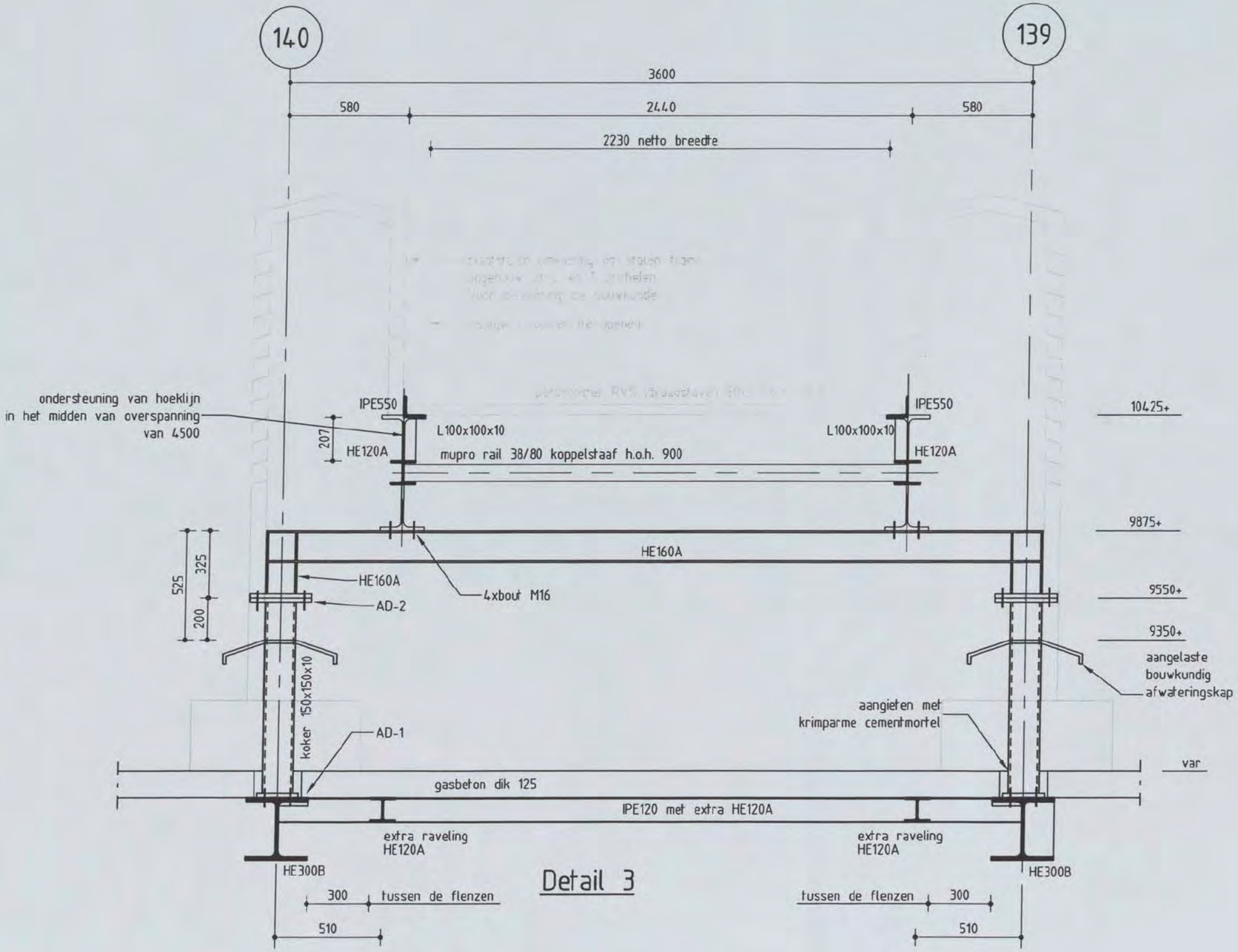

Detail 3

Shell NTC Amsterdam - Gassteeg
constructie detail

Discipline : Constructie Bestandsnaam :CW8001-5 Bladformaat : A3 Schaal : 1:20 Getekend : Status : Definitief

ARCADIS
Postbus 84319
2508 AH Den Haag
tel 070 3583583

Projectnummer: 140327.000256.233 Tekeningnr.: CW8001-5 Bladnr.: 03 Type : Versie : C

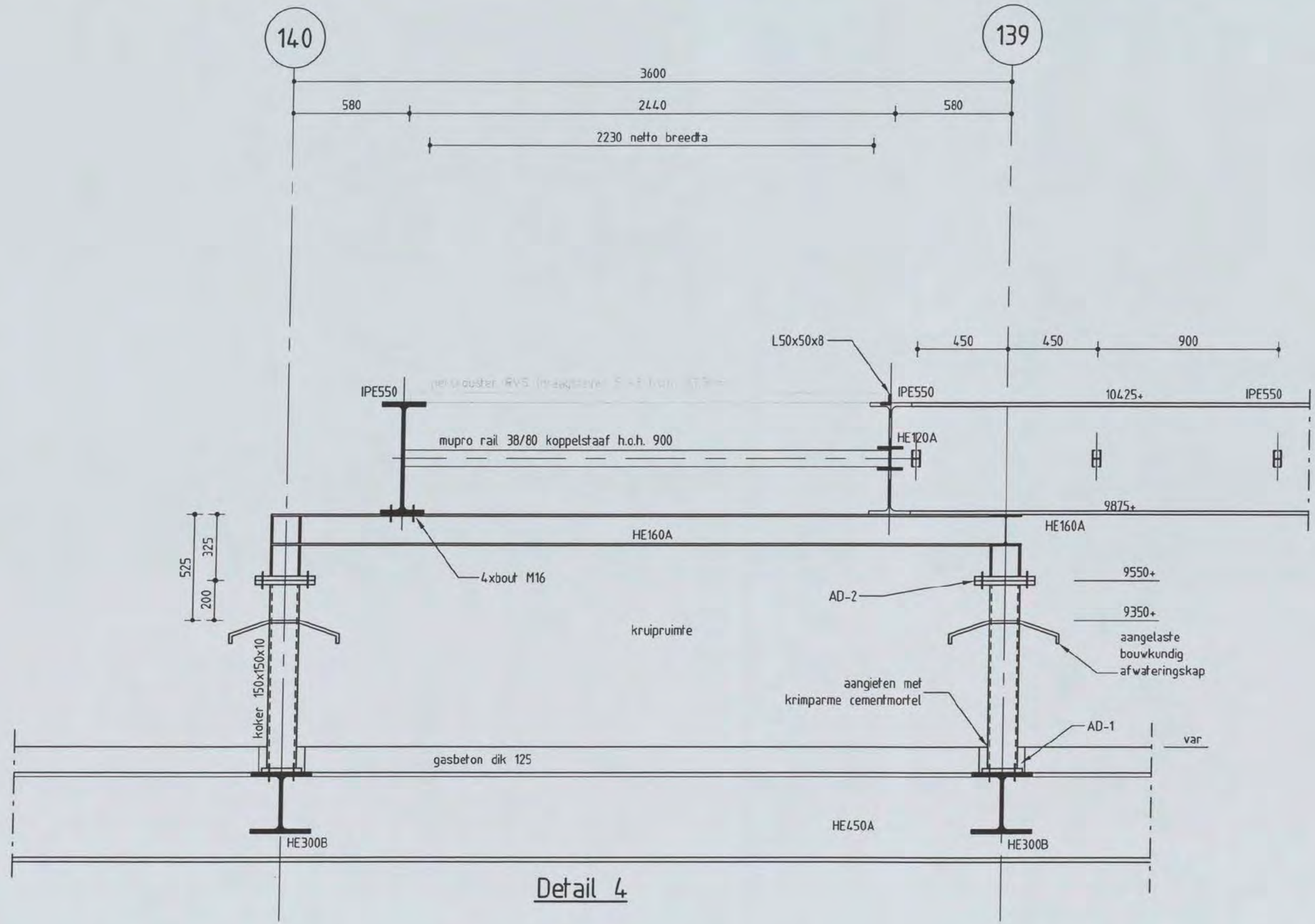

Detail 4

Shell NTC Amsterdam - Gassteeg
constructie detail

Discipline : Constructie | Bestandsnaam :CW8001-5 | Bladformaat : A3 | Schaal : 1:20 | Getekend : | Status : Definitief

ARCADIS
Postbus 84319
2508 AH Den Haag
tel 070 3583583

Projectnummer: 140327.000256.233 | Tekeningnr.: CW8001-5 | Bladnr.: 04 | Type : | Versie : C

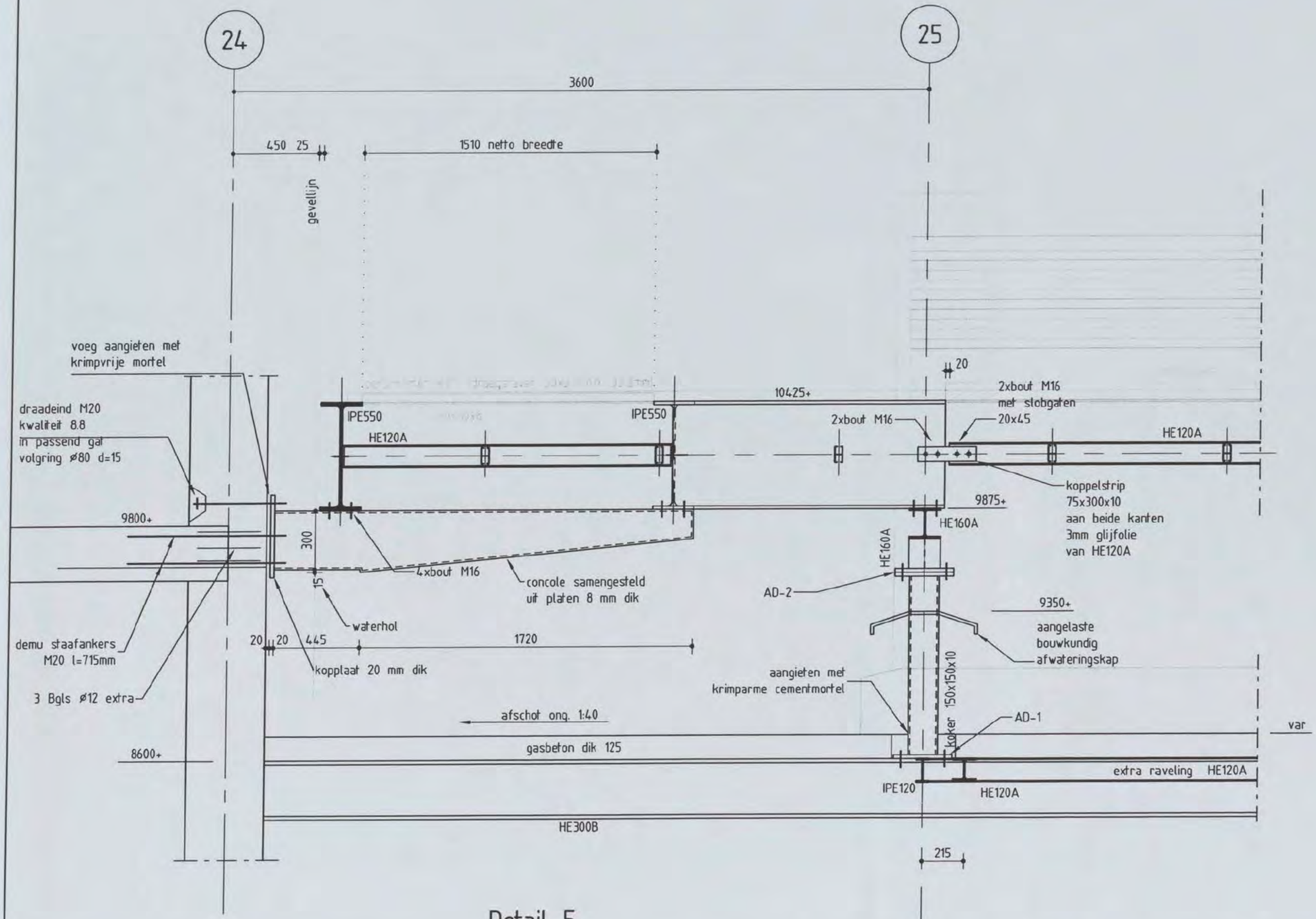

Detail 5

Shell NTC Amsterdam - Gassteeg
constructie detail

Discipline : Constructie | Bestandsnaam :CW8001-5 | Bladformaat : A3 | Schaal : 1:20 | Getekend : [redacted] | Status : Definitief

ARCADIS
Postbus 84319
2508 AH Den Haag
tel 070 3583583

Projectnummer: 140327.000256.233 | Tekeningnr.: CW8001-5 | Bladnr.: 05 | Type : | Versie : C

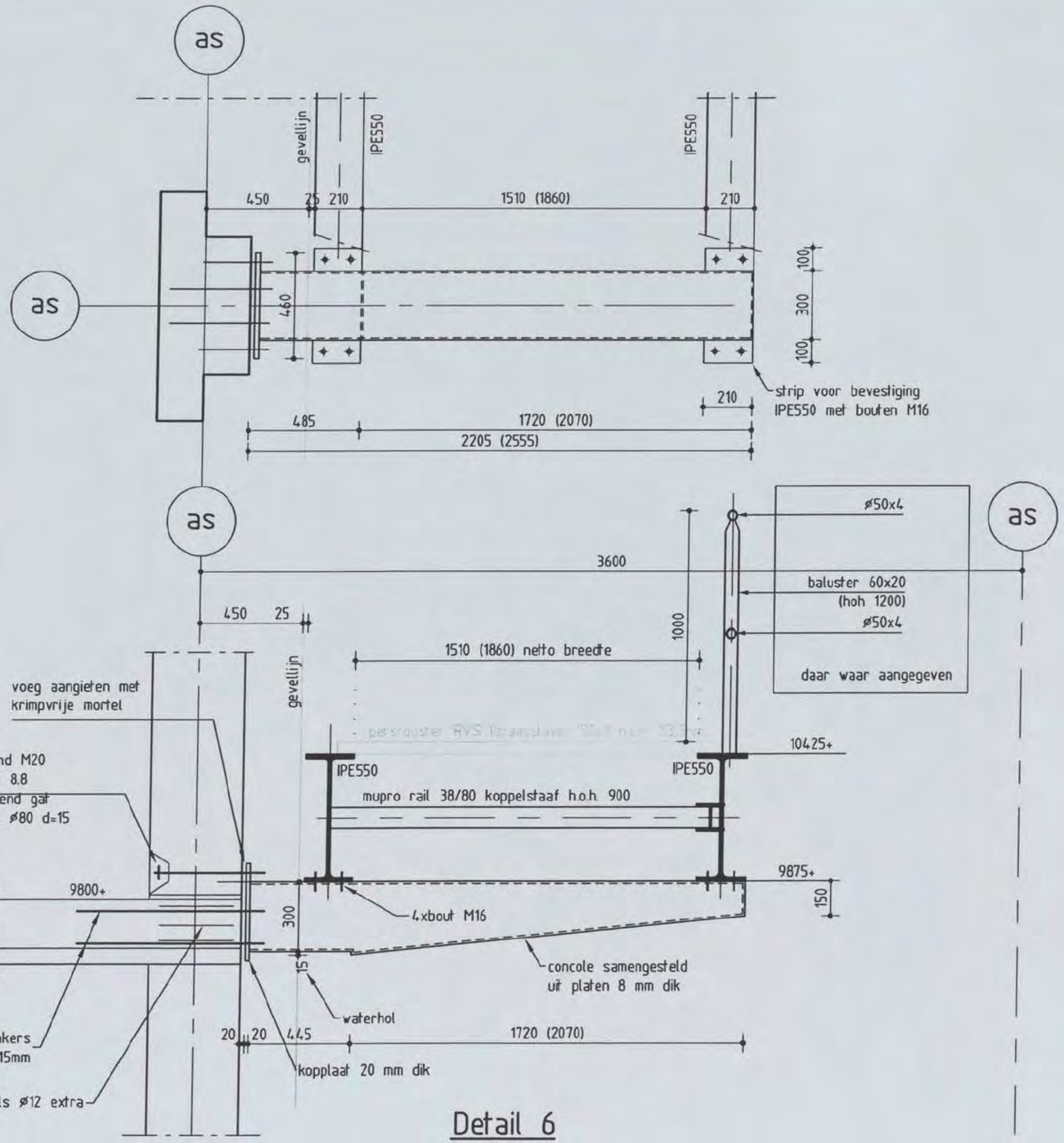

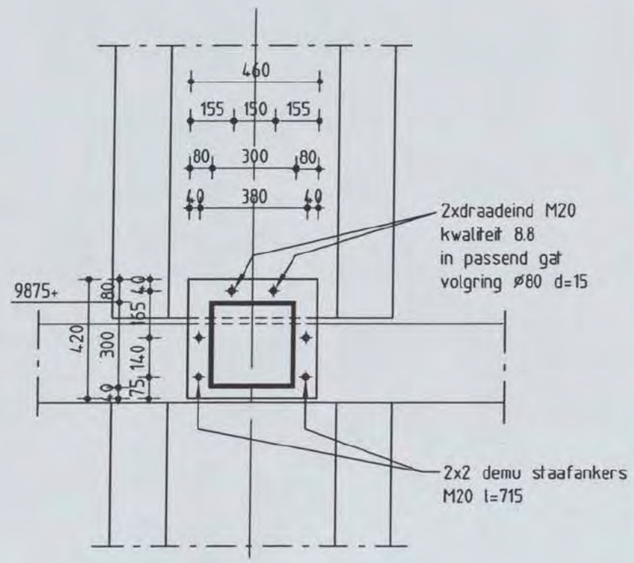

Detail 6

Detail 6A maatvoering tussen ( )

Shell NTC Amsterdam - Gassteeg
constructie detail

Discipline : Constructie Bestandsnaam :CW8001-5 Bladformaat : A3 Schaal : 1:20 Getekend : [redacted] Status : Definitief

ARCADIS
Postbus 84319
2508 AH Den Haag
tel 070 3583583

Projectnummer: 140327.000256.233 Tekeningnr.: CW8001-5 Bladnr.: 06 Type : C Versie :

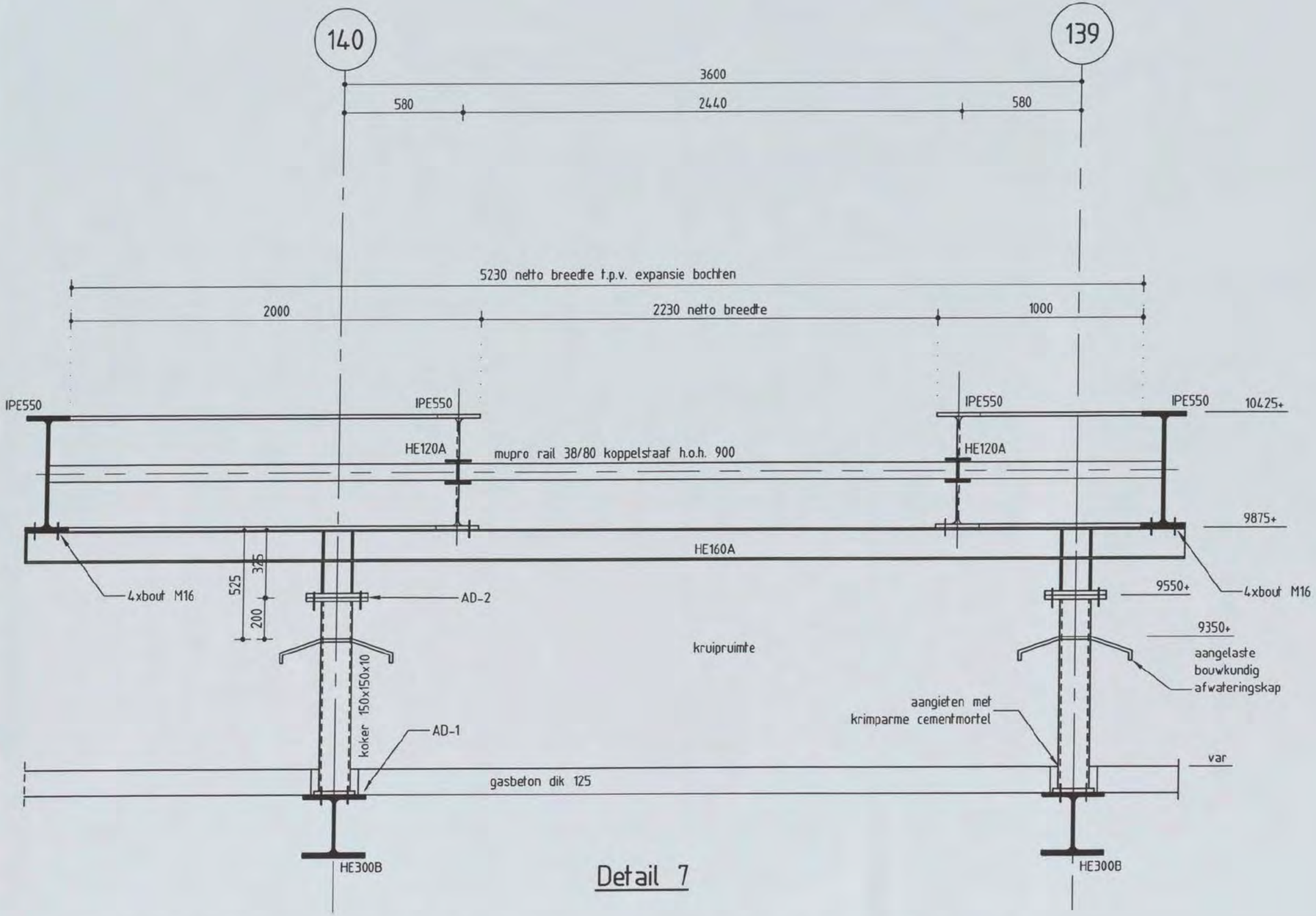

Detail 7

Shell NTC Amsterdam - Gassteeg
constructie detail

Discipline : Constructie Bestandsnaam :CW8001-5 Bladformaat : A3 Schaal : 1:20 Getekend : [redacted] Status : Definitief

ARCADIS
Postbus 84319
2508 AH Den Haag
tel 070 3583583

Projectnummer: 140327.000256.233 Tekeningnr.: CW8001-5 Bladnr.: 07 Type : Versie : C

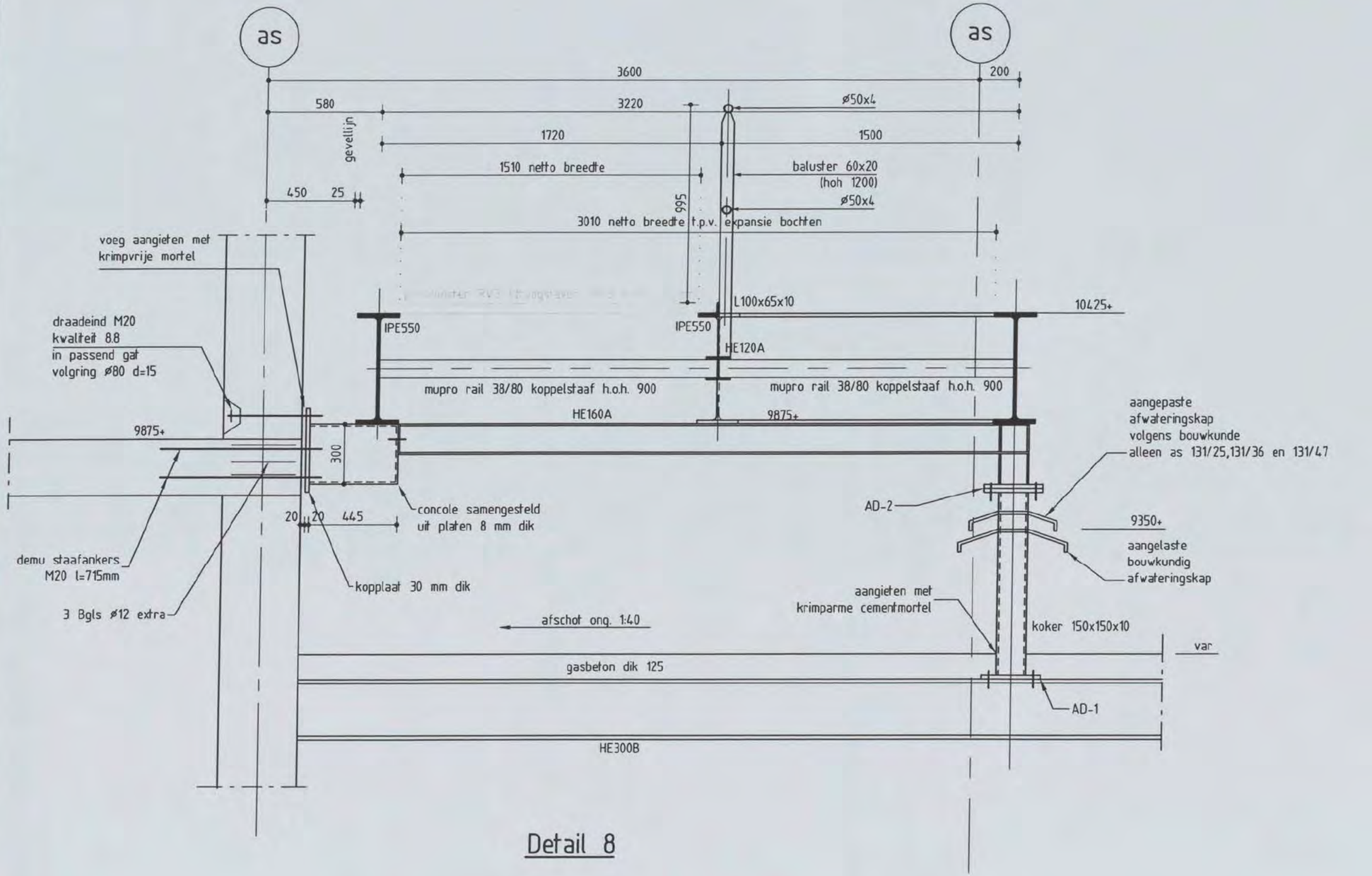

Detail 8

Shell NTC Amsterdam - Gassteeg
constructie detail

Discipline : Constructie Bestandsnaam :CW8001-5 Bladformaat : A3 Schaal : 1:20 Getekend : [redacted] Status : Definitief

ARCADIS
Postbus 84319
2508 AH Den Haag
tel 070 3583583

Projectnummer: 140327.000256.233 Tekeningnr.: CW8001-5 Bladnr.: 08 Type : Versie : C

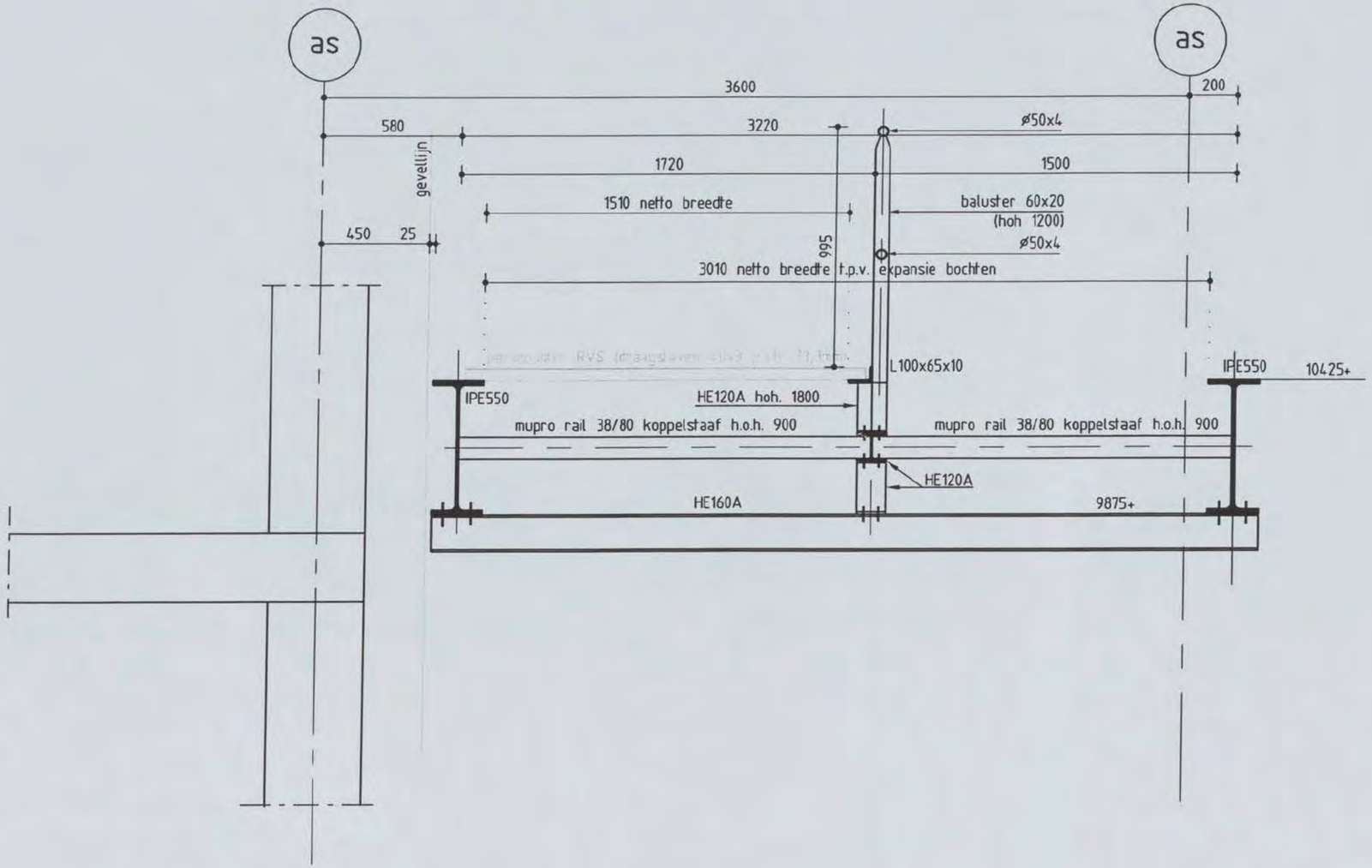

Detail 8A

Shell NTC Amsterdam - Gassteeg
constructie detail

Discipline : Constructie Bestandsnaam :CW8001-5 Bladformaat : A3 Schaal : 1:20 Getekend [redacted] Status : Definitief

ARCADIS
Postbus 84319
2508 AH Den Haag
tel 070 3583583

Projectnummer: 140327.000256.233 Tekeningnr.: CW8001-5 Bladnr.: 09 Type : Versie : C

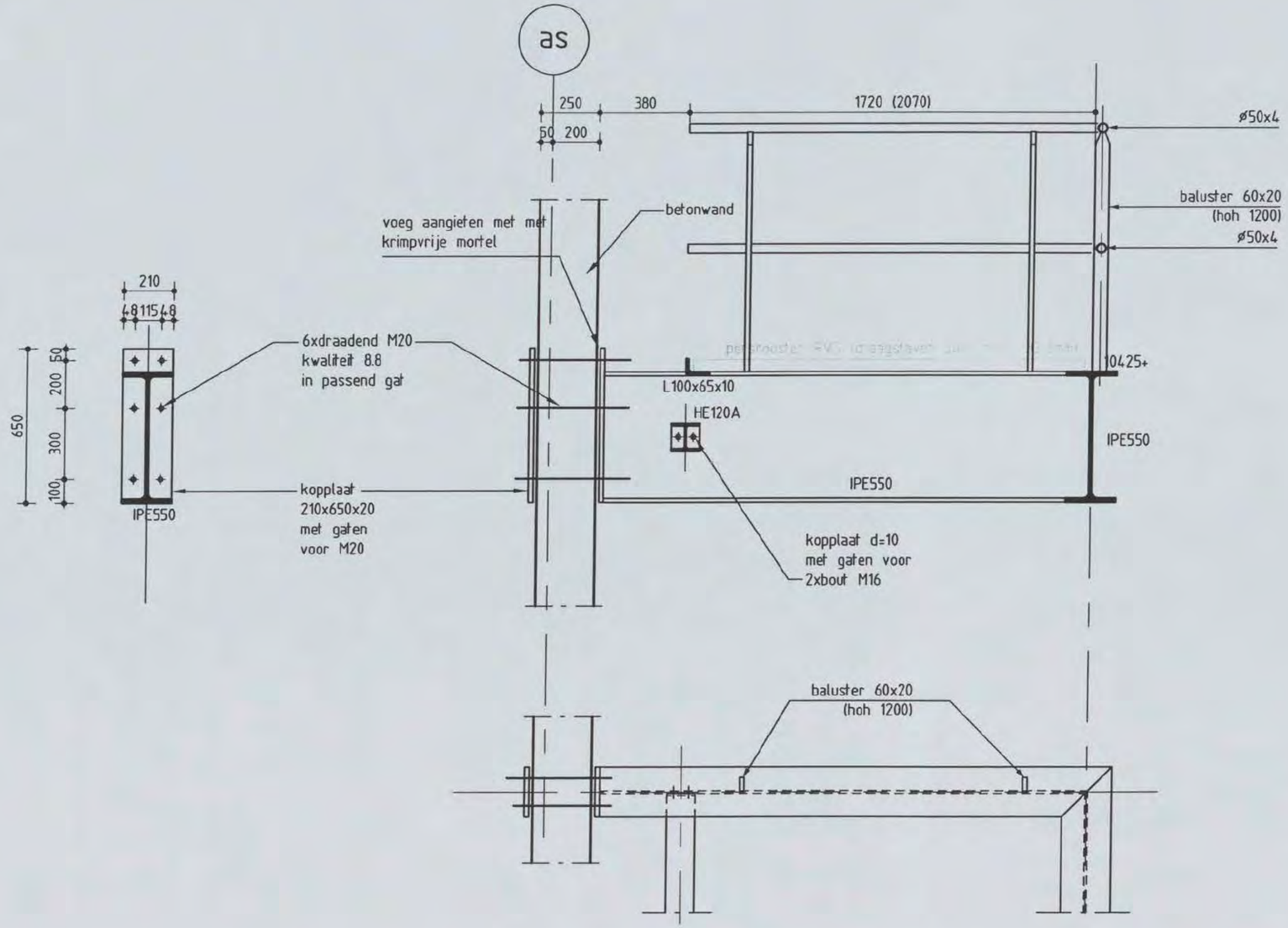

Detail 9

Detail 9A maatvoering tussen ( )

Shell NTC Amsterdam - Gassteeg
constructie detail

Discipline : Constructie | Bestandsnaam :CW8001-5 | Bladformaat : A3 | Schaal : 1:20 | Getekend : [redacted] | Status : Definitief

ARCADIS
Postbus 84319
2508 AH Den Haag
tel 070 3583583

Projectnummer:	Tekeningnr.:	Bladnr.:	Type :	Versie :
140327.000256.233	CW8001-5	10		C

reserve

Shell NTC Amsterdam - Gassteeg
constructie detail

Discipline : Constructie | Bestandsnaam :CW8001-5 | Bladformaat : A3 | Schaal : 1:20 | Getekend : | Status : Definitief

ARCADIS
Postbus 84319
2508 AH Den Haag
tel 070 3583583

Projectnummer:	Tekeningnr.:	Bladnr.:	Type :	Versie :
140327.000256.233	CW8001-5	11		C

the scale towards document
Image Engineering Scan Reference Chart TE283 Serial No. 380

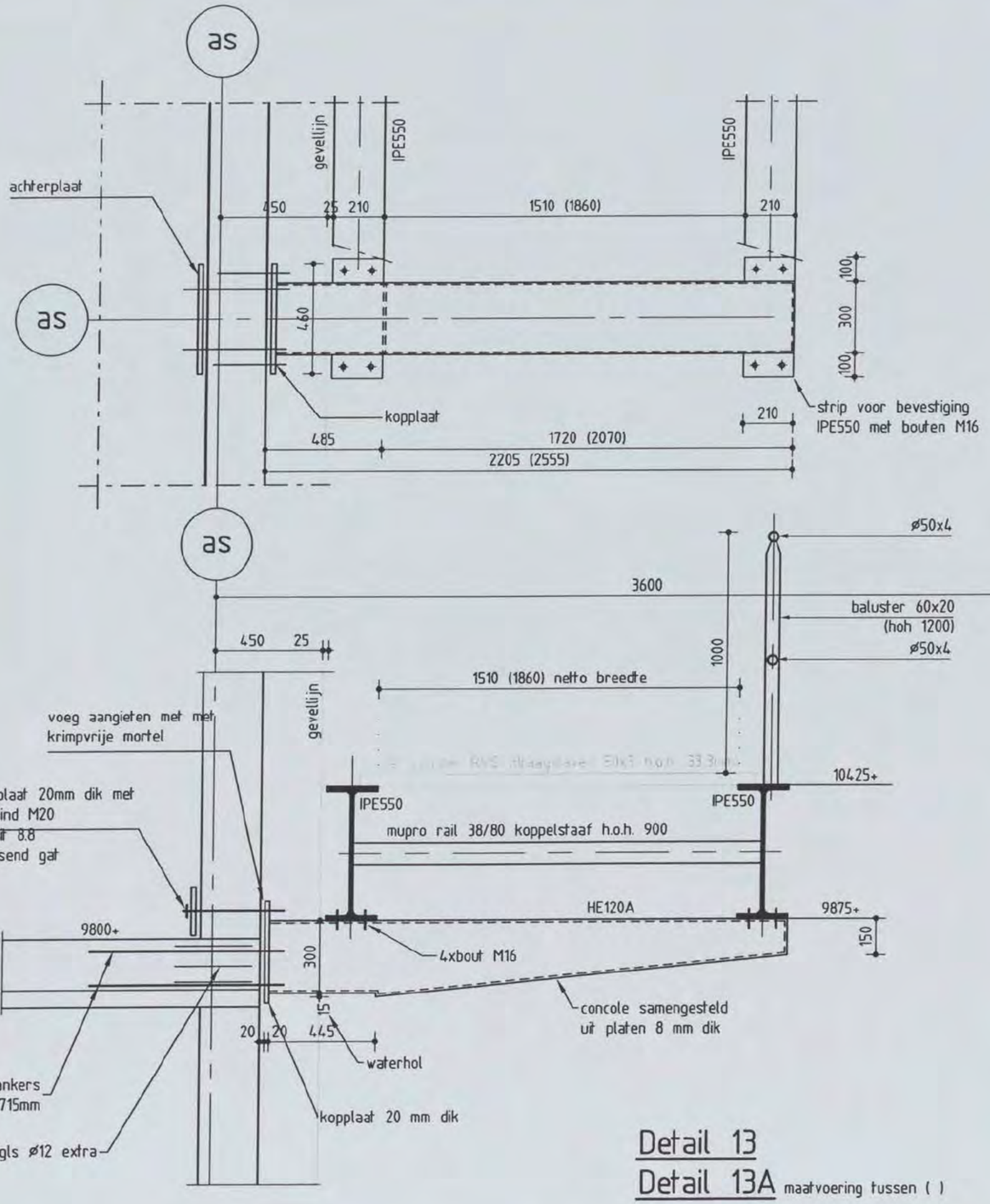

Detail 13

Detail 13A maatvoering tussen ( )

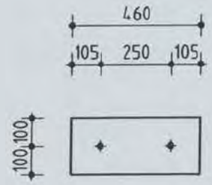

achterplaat

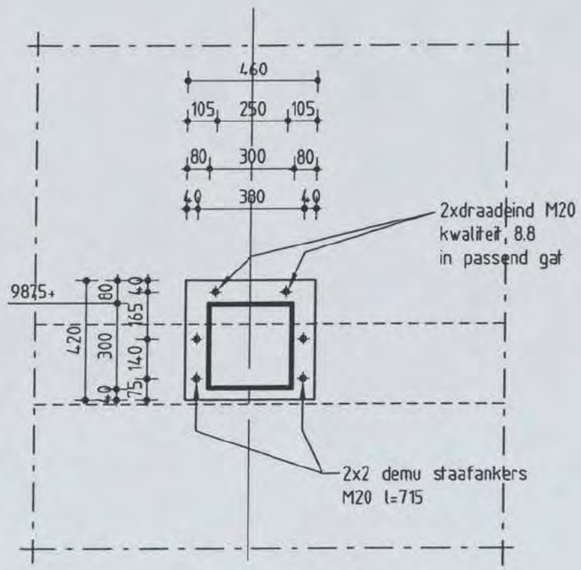

kopplaat

Shell NTC Amsterdam - Gassteeg
constructie detail

Discipline : Constructie | Bestandsnaam :CW8001-5 | Bladformaat : A3 | Schaal : 1:20 | Getekend : [redacted] | Status : Definitief

ARCADIS
Postbus 84319
2508 AH Den Haag
tel 070 3583583

Projectnummer: 140327.000256.233 | Tekeningnr.: CW8001-5 | Bladnr.: 12 | Type : | Versie : C

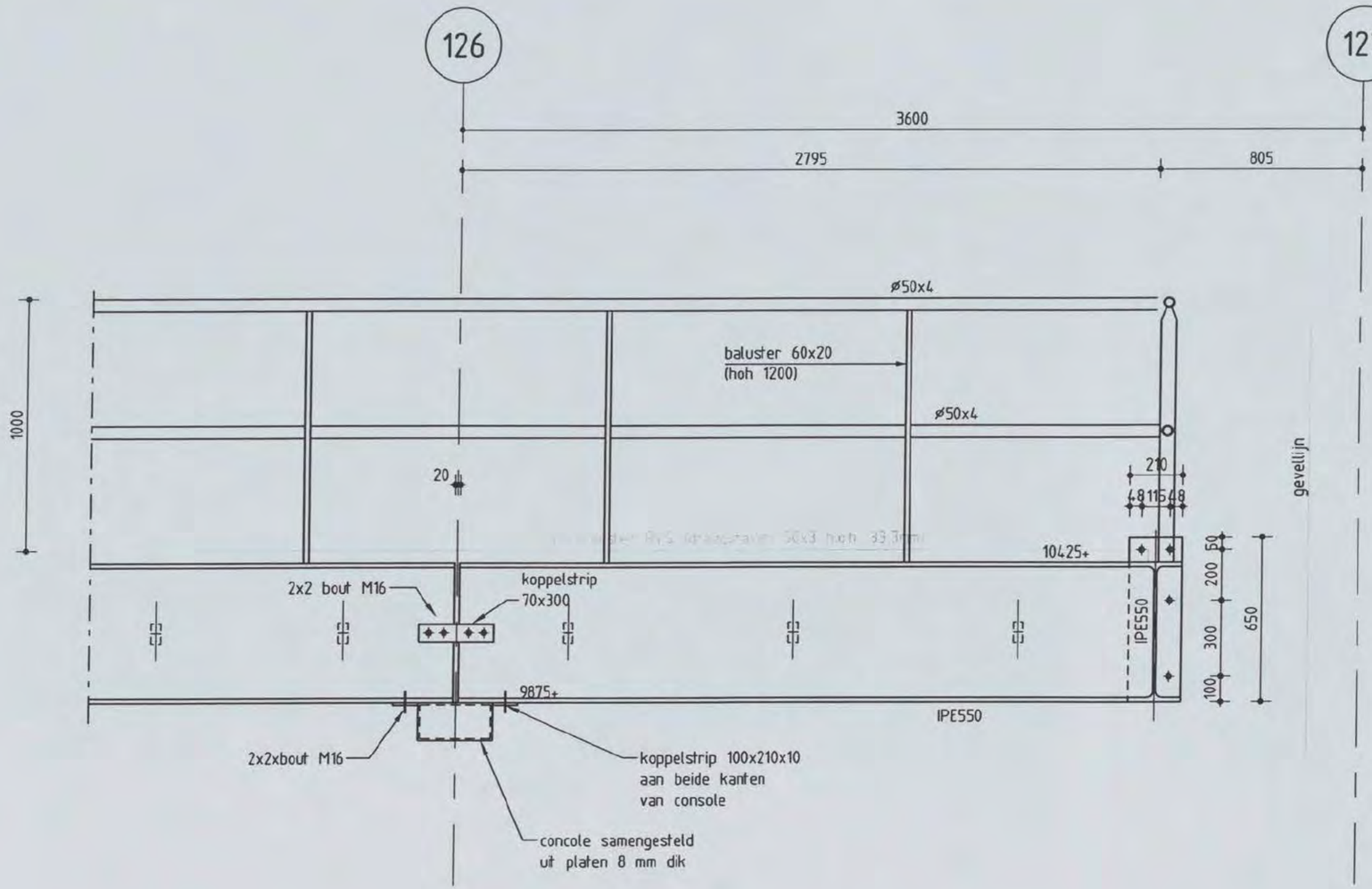

Detail 14

Shell NTC Amsterdam - Gassteeg
constructie detail

Discipline : Constructie Bestandsnaam :CW8001-5 Bladformaat : A3 Schaal : 1:20 Getekend : Status : Definitief

ARCADIS
Postbus 84319
2508 AH Den Haag
tel 070 3583583

Projectnummer: 140327.000256.233 Tekeningnr.: CW8001-5 Bladnr.: 13 Type : C Versie :

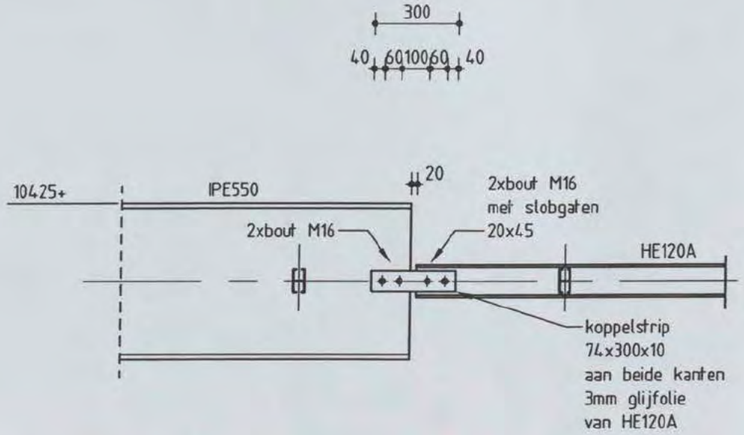

Detail verbinding IPE550 met HE120A

Shell NTC Amsterdam - Gassteeg
constructie detail

Discipline : Constructie | Bestandsnaam :CW8001-5 | Bladformaat : A3 | Schaal : 1:20 | Getekend : [redacted] | Status : Definitief

ARCADIS
Postbus 84319
2508 AH Den Haag
tel 070 3583583

Projectnummer:	Tekeningnr.:	Bladnr.:	Type :	Versie :
140327.000256.233	CW8001-5	14		C

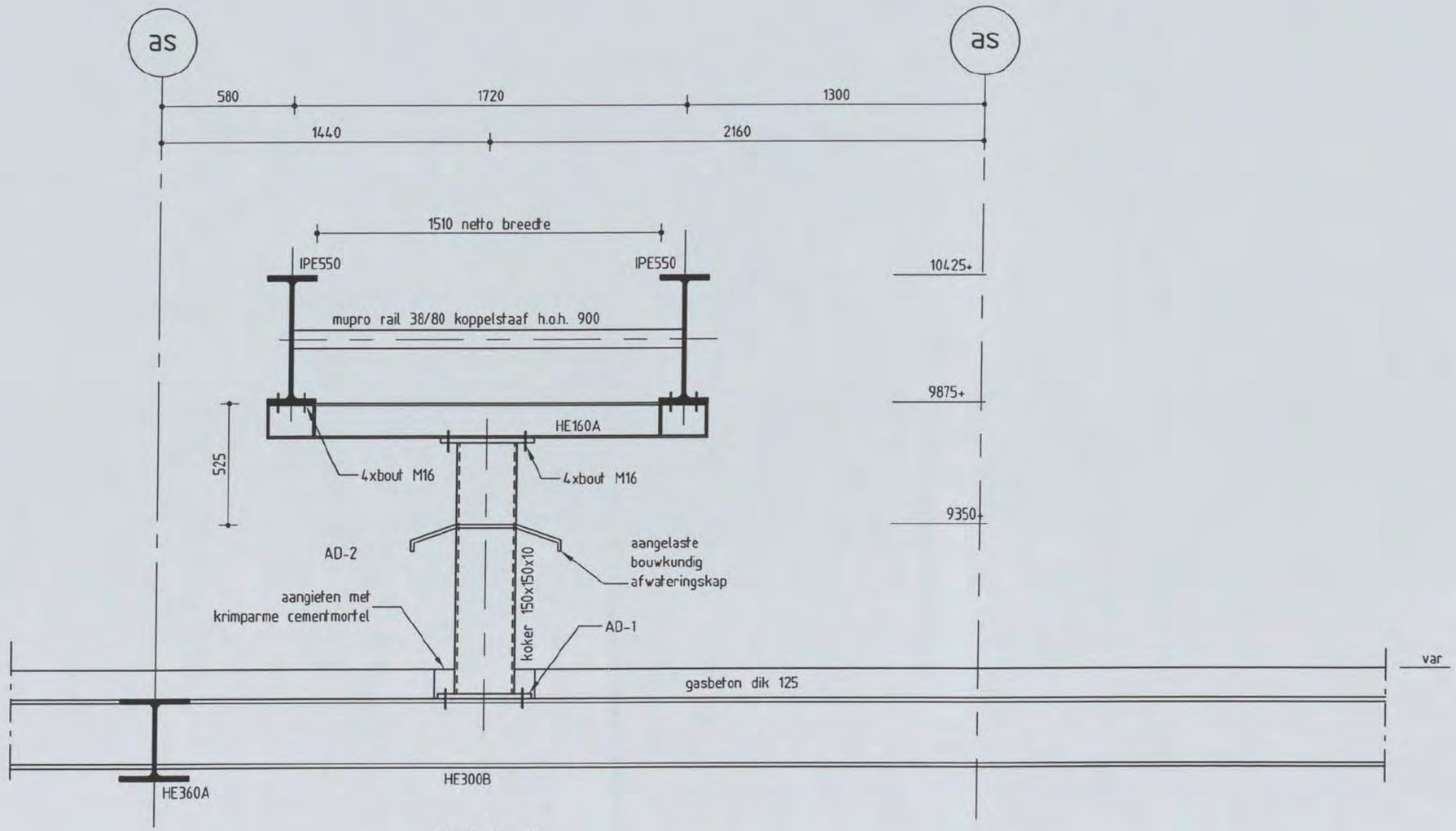

Detail 15

Shell NTC Amsterdam - Gassteeg
constructie detail

Discipline : Constructie | Bestandsnaam :CW8001-5 | Bladformaat : A3 | Schaal : 1:20 | Getekend : [redacted] | Status : Definitief

ARCADIS
Postbus 84319
2508 AH Den Haag
tel 070 3583583

Projectnummer:	Tekeningnr.:	Bladnr.:	Type :	Versie :
140327.000256.233	CW8001-5	15		C

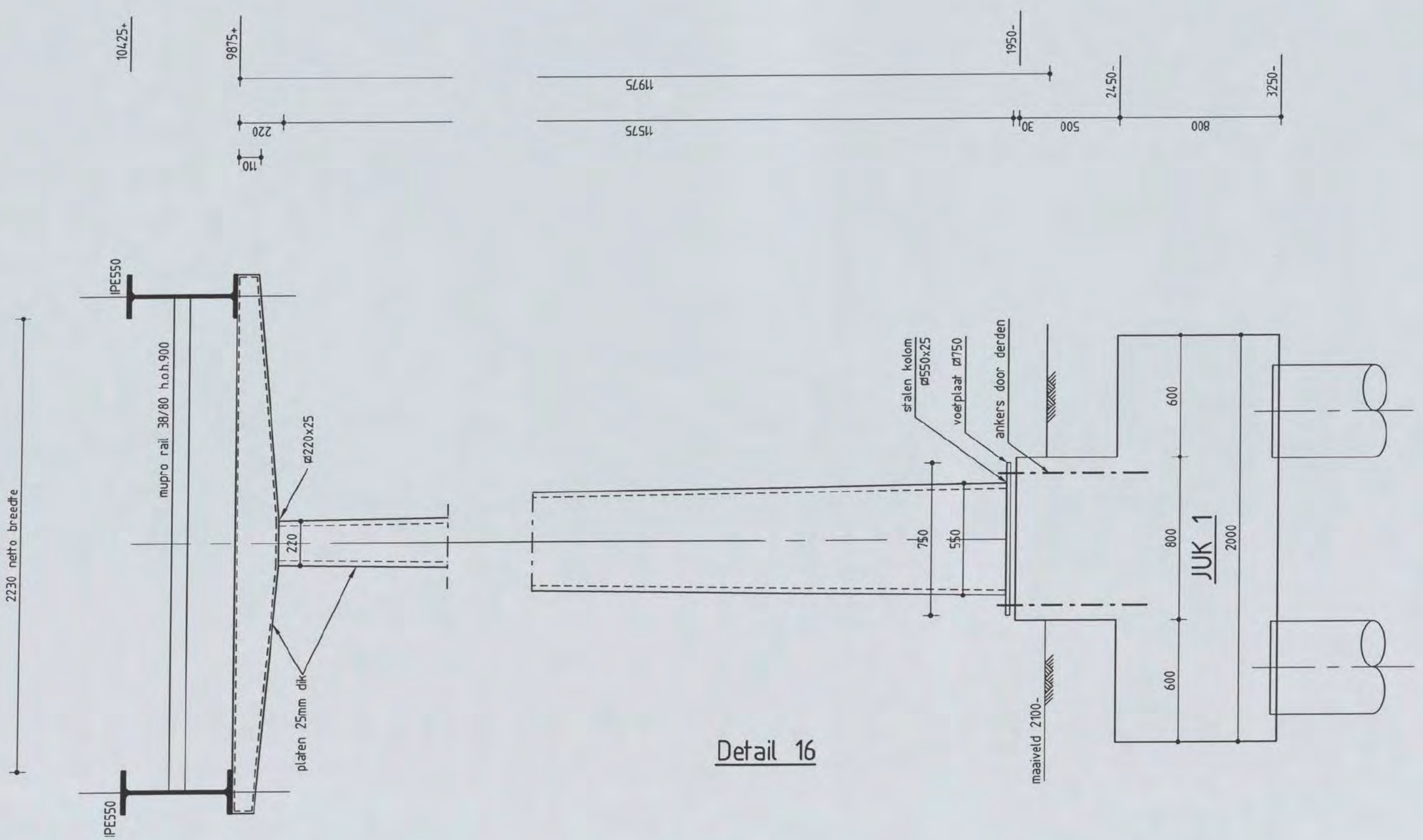

Detail 16

Shell NTC Amsterdam - Gassteeg
constructie detail

Discipline : Constructie | Bestandsnaam :CW8001-5 | Bladformaat : A3 | Schaal : 1:20 | Getekend : [redacted] | Status : Definitief

ARCADIS
Postbus 84319
2508 AH Den Haag
tel 070 3583583

Projectnummer: 140327.000256.233 | Tekeningnr.: CW8001-5 | Bladnr.: 16 | Type : | Versie : C

Shell NTC Amsterdam - Gassteeg
constructie detail

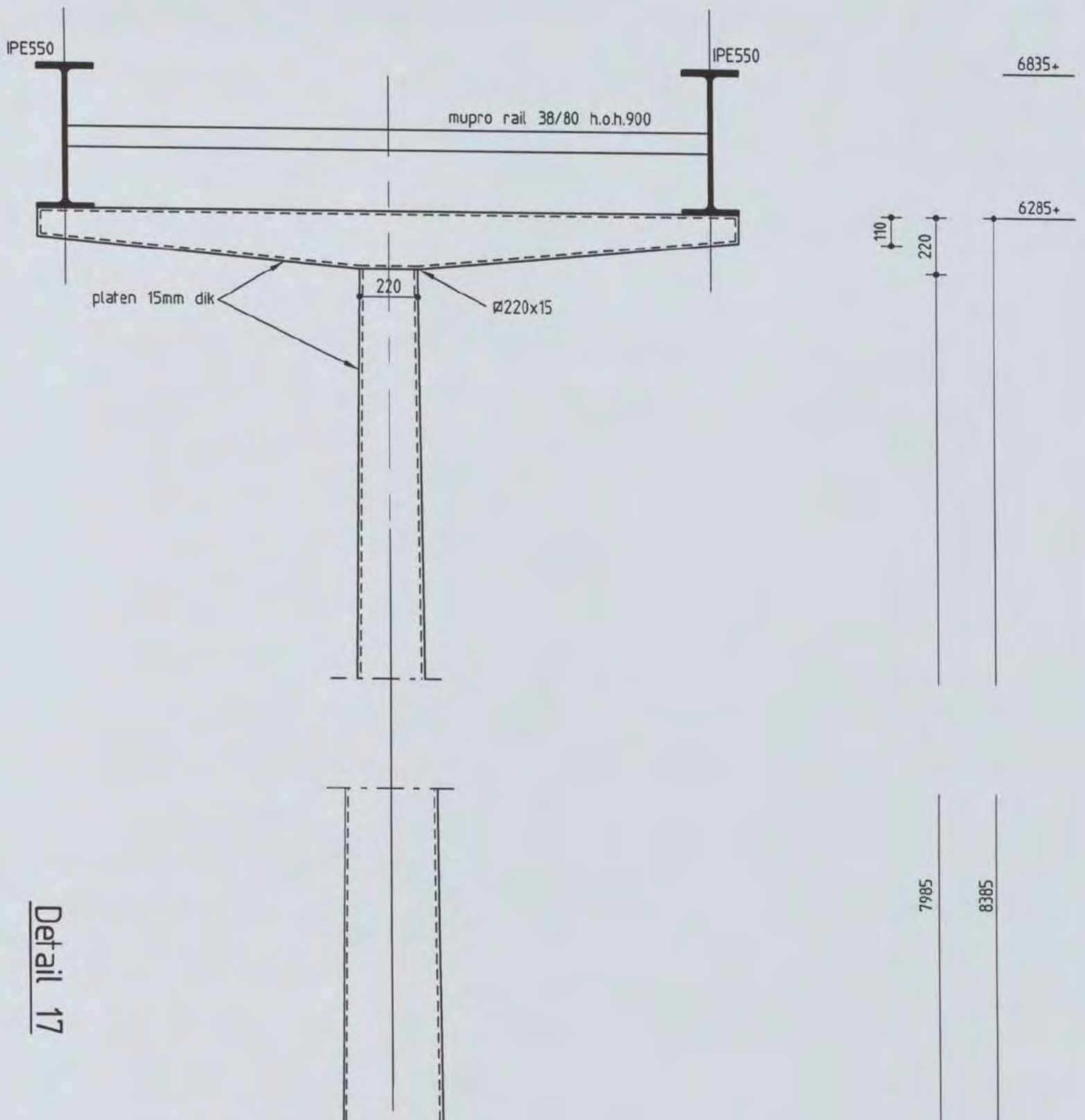

Detail 17

JUK 2

Discipline : Constructie Bestandsnaam :CW8001-5 Bladformaat : A3

ARCADIS

Postbus 84119
2508 AH Den Haag
tel 070 3583583

Schaal : 1:20 Getekend : [redacted] Status : Definitief

Projectnummer : 140327.000256.233 Tekeningnr. : CW8001-5 17 Bladnr. : Type : Versie : C

C1 B1 A1 C2 B2 A2 B5 A5 20 18 17 16 11
Patch Reference numbers on UTT
Image Engineering Scan Reference Chart TE263 Serial No. 380
10 09 03 02 01 C7 B7 A7 C8 B8 A8 C9 B9
the scale towards document

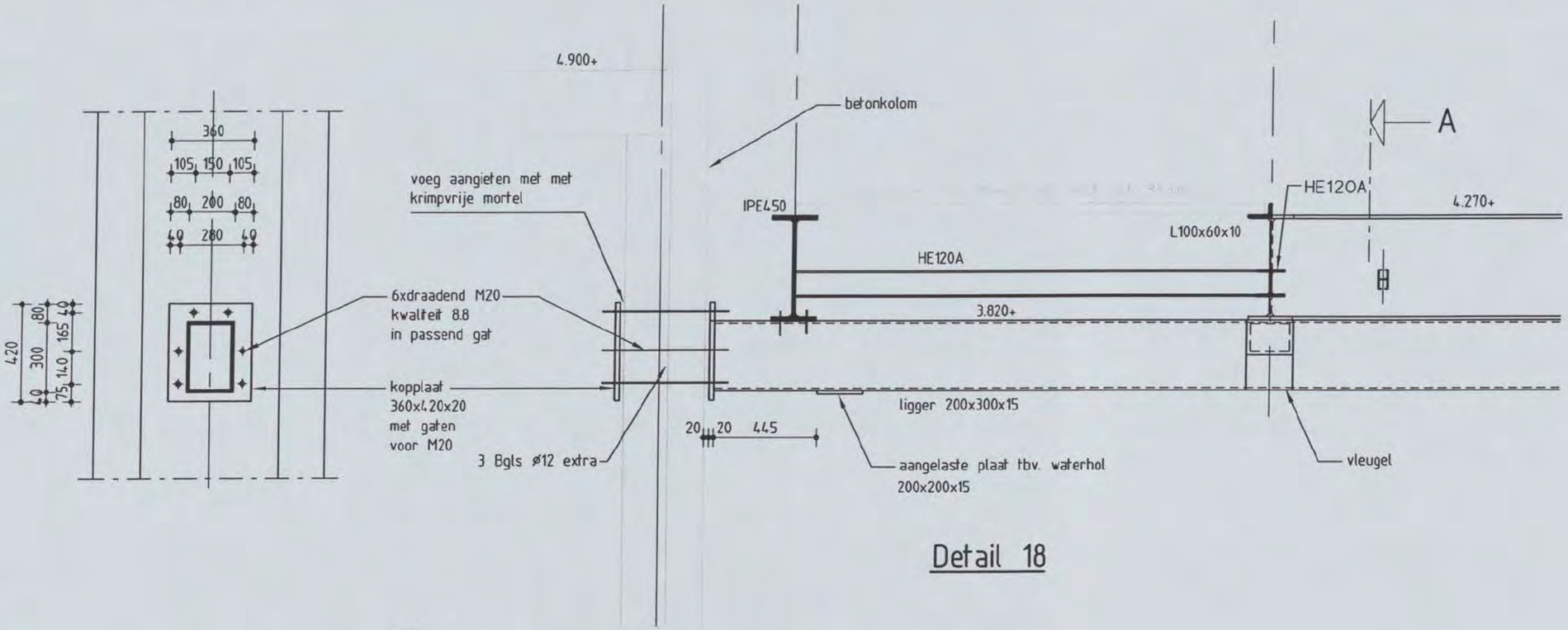

Detail 18

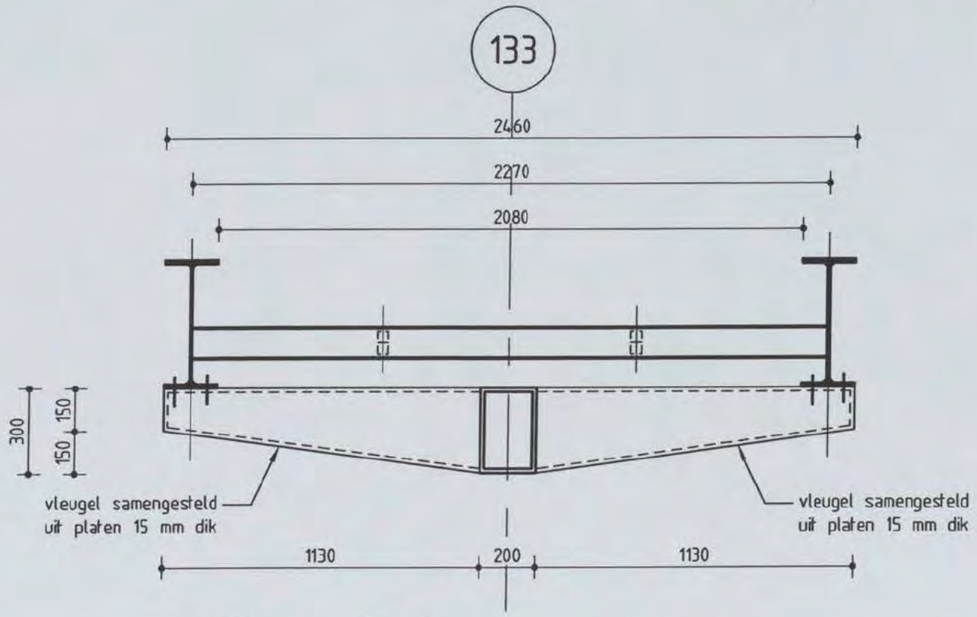

Doorsnede A

Shell NTC Amsterdam - Gassteeg
constructie detail

Discipline : Constructie | Bestandsnaam :CW8001-5 | Bladformaat : A3 | Schaal : 1:20 | Getekend : [redacted] | Status : Definitief

ARCADIS
Postbus 84319
2508 AH Den Haag
tel 070 3583583

Projectnummer: 140327.000256.233 | Tekeningnr.: CW8001-5 | Bladnr.: 18 | Type : | Versie : C

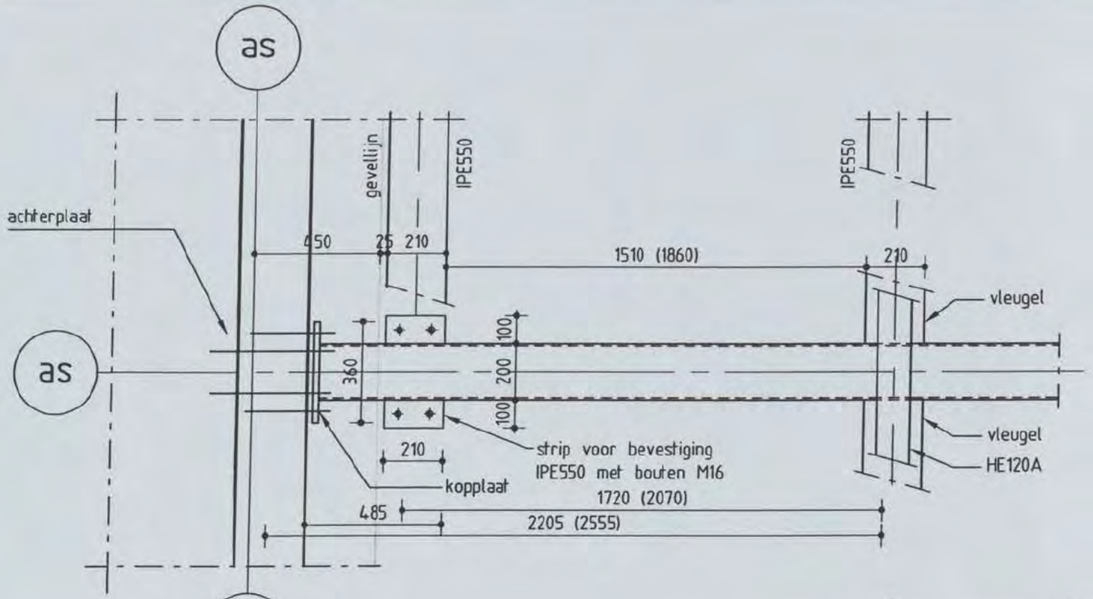

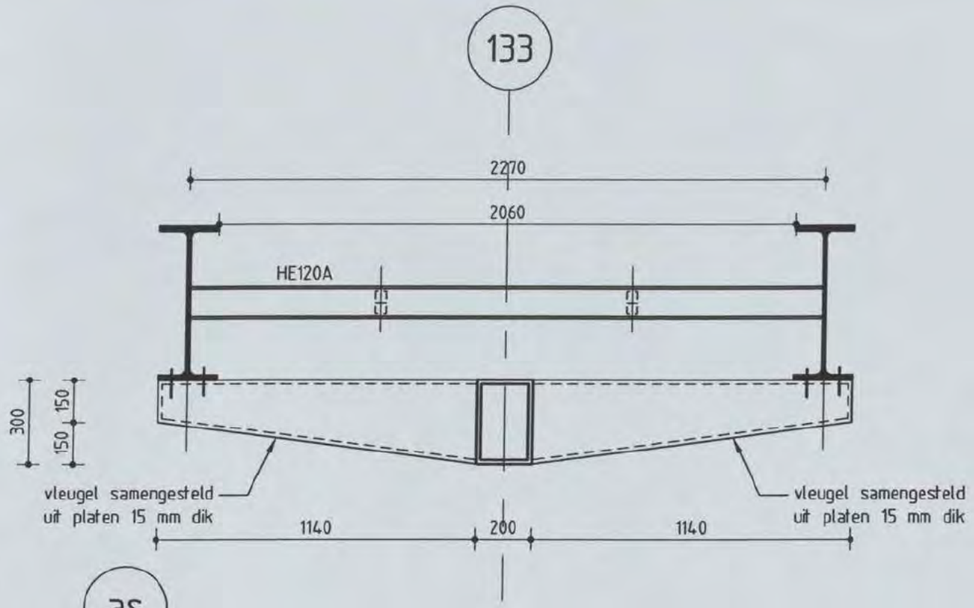

Doorsnede A

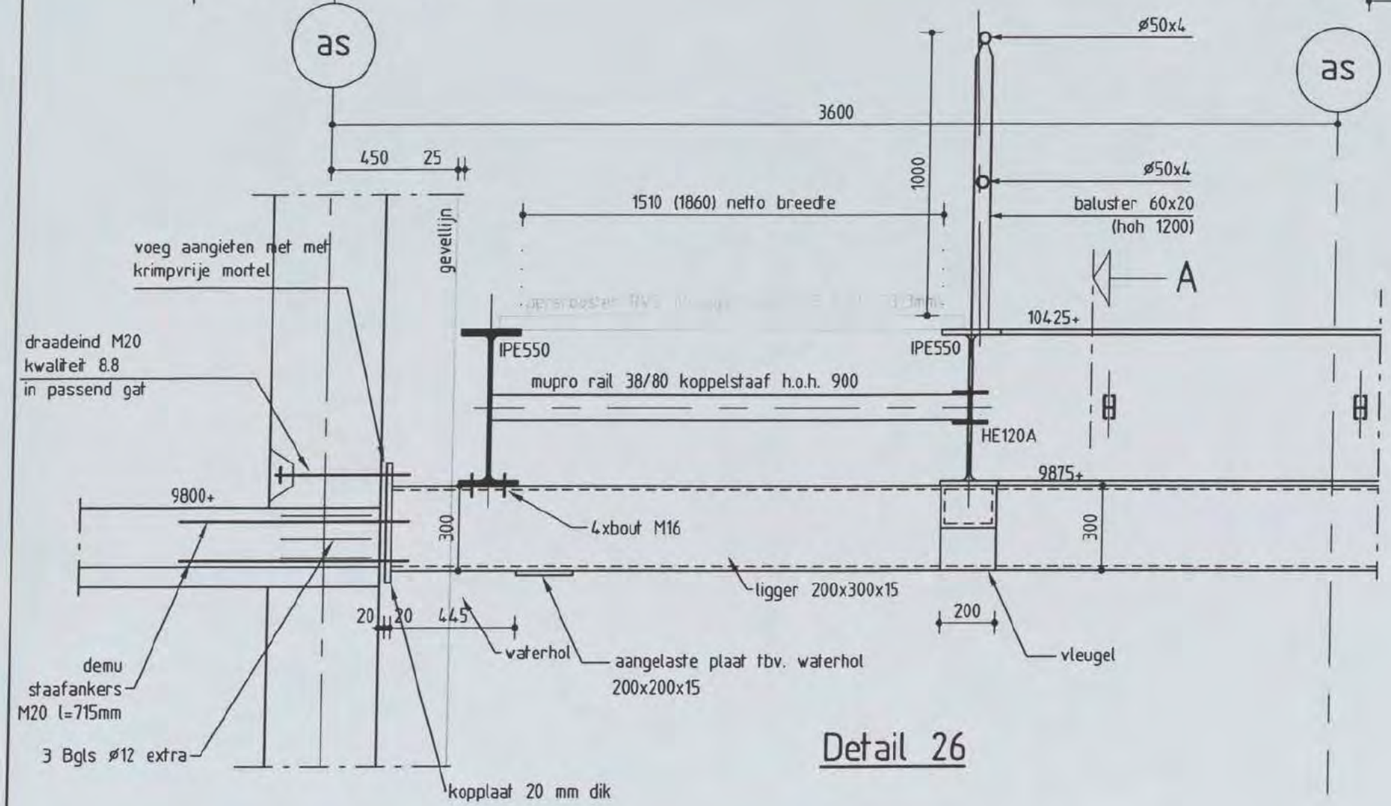

Detail 26

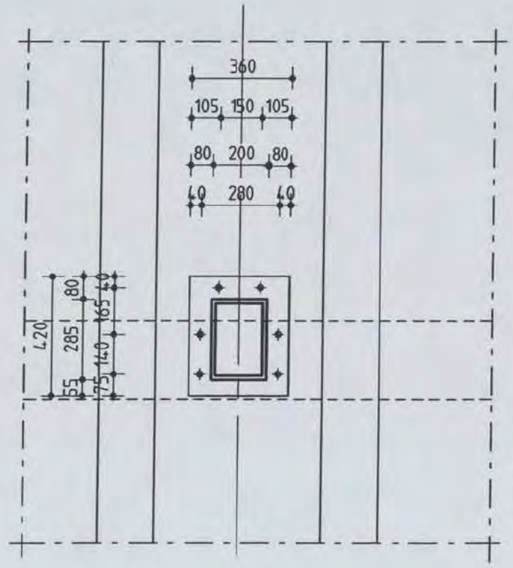

kopplaat

Shell NTC Amsterdam - Gassteeg
constructie detail

Discipline : Constructie | Bestandsnaam :CW8001-5 | Bladformaat : A3 | Schaal : 1:20 | Getekend [redacted] | Status : Definitief

ARCADIS
Postbus 84319
2508 AH Den Haag
tel 070 3583583

Projectnummer: 140327.000256.233 | Tekeningnr.: CW8001-5 | Bladnr.: 26 | Type : | Versie : C

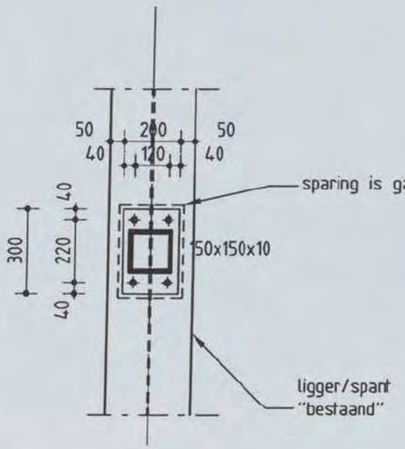

Detail AD-1

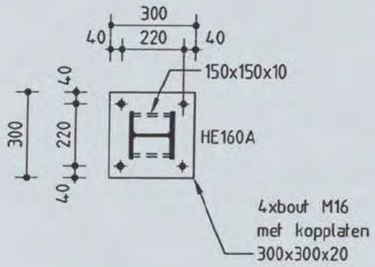

Detail AD-2

Shell NTC Amsterdam - Gassteeg
constructie detail

Discipline : Constructie Bestandsnaam :CW8001-5 Bladformaat : A3 Schaal : 1:20 Getekend : [redacted] Status : Definitief

ARCADIS
Postbus 84319
2508 AH Den Haag
tel 070 3583583

Projectnummer: 140327.000256.233 Tekeningnr.: CW8001-5 Bladnr.: 27 Type : Versie : C

Voor aansluiting zie tekening CW2001-5

Voor aansluiting zie tekening CW2003-5

NTC-gebouw

persrooster RVS (draagstaven 50x3 h.o.h. 33,3 mm) met leuning

persrooster RVS (draagstaven 50x3 h.o.h. 33,3 mm)

2 tracees boven elkaar
bovenste op 10.425+
onderste op 4.270+

L100x60x10 voor oplegging rooster

extra raveling zie rechts in onderliggende constructie

ruimte voor expansie

gaskast

Renvooi:

- Peil = 0 = 3,200mm + N.A.P.
- Alle hoogtematen t.o.v. Peil
- Alle maten in millimeters
- Voor details zie tekening CW8001
- Staalkwaliteit: - THQ-liggers S355J0
  - overig staal S235JR
- Voor beton- en staaltekeningen zie tekening NTC-gebouw tekening CW2204, CW2205, CW2208en CW2209

- persrooster RVS met draagstaven 50x3

GEWIJZIGD

Doorsnede A
1:100

Situatie
Schaal 1:5000

Planoverzicht :

C	Gewijzigd zie pijlen (12x)	[redacted]	19-06-06
B	Definitief		19-05-06
A	Concept		28-04-06
Versie	Omschrijving	Naam	Datum

ARCADIS
Infrastructuur, gebouwen, milieu, communications

Gevers Deynootweg 93
Postbus 84319
2508 AH Den Haag
Tel 070 3583 583
Fax 070 3458 429
www.arcadis.nl

Opdrachtgever : Shell International Chemicals BV
Ontwerp : Arcadis Bouw & Vastgoed BV
Project : Shell NTC Amsterdam
Gassteeg
G01/043 [redacted]
Onderwerp : CONSTRUCTIE [redacted]

Overzicht
leidingondersteuning
Deel B

Fase	: Werkfase		
Schaal	: 1:100	Discipline	: Constructie
Bladformaat	: A0	Getekend	:
Naam submap	:	Gecontroleerd	: [redacted]
Bestandsnaam	: CW2001	Goedgekeurd	:
Plotschaal	: 1:1	Status	: Definitief
Projectnummer	:	Tekeningnr.	: Type : Versie :
140327.000256.233		CW2002-5	V C

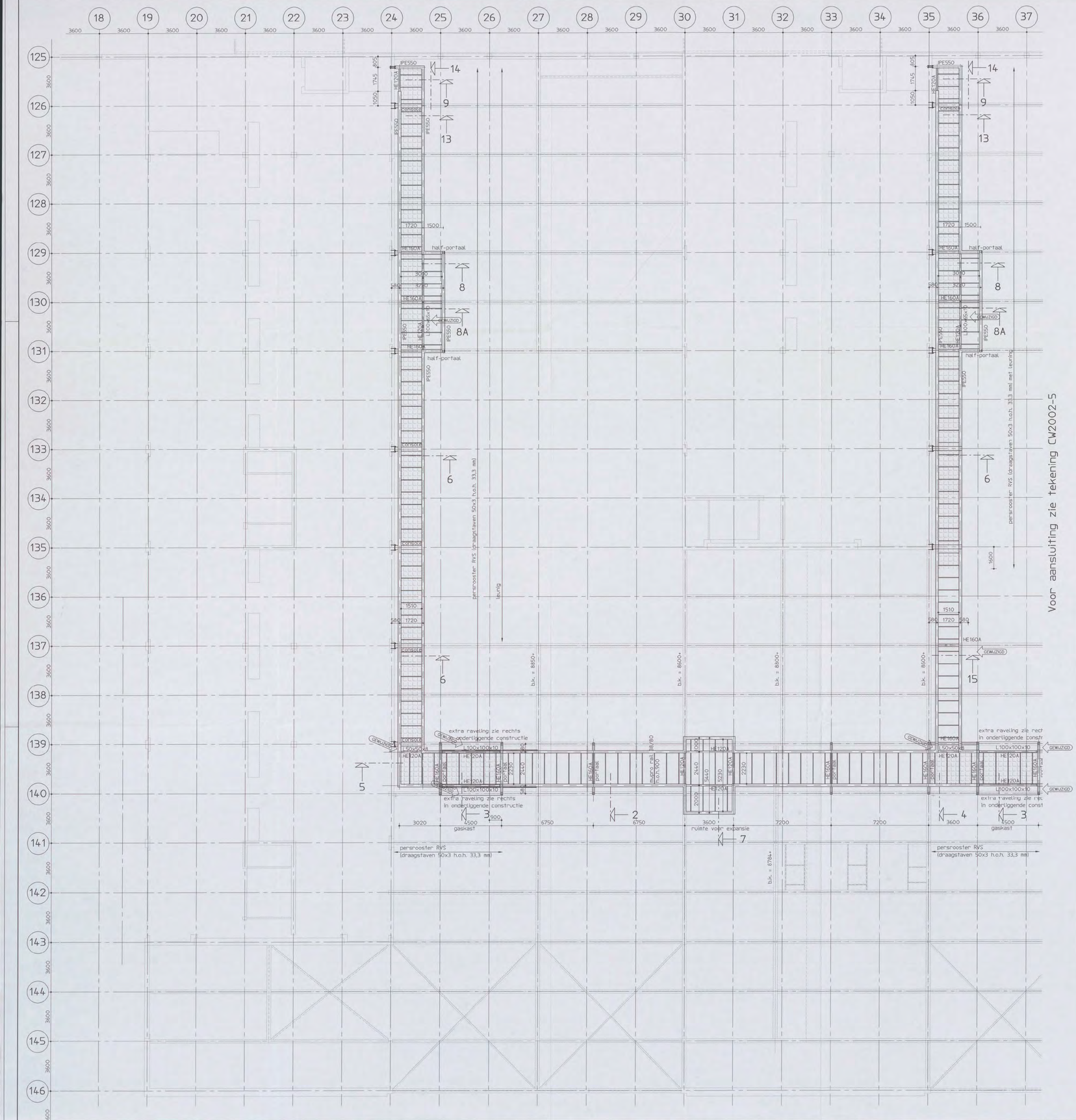

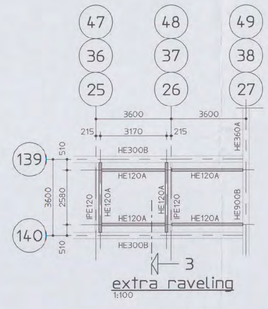

Renvooi:

- Peil = 0 = 3.200mm + N.A.P.
- Alle hoogtematen t.o.v. Peil
- Alle maten in millimeters
- Voor details zie tekening CW8001
- Staalkwaliteit: - THQ-liggers S355J0
  - overig staal S235JR
- Voor beton- en staaltekeningen zie tekening NTC-gebouw tekening CW2204, CW2205, CW2208en CW2209

- persrooster RVS met draagstaven 50x3

Versie	Omschrijving	Naam	Datum
C	Gewijzigd zie pijlen (9x)		19-06-06
B	Definitief		19-05-06
A	Concept		28-04-06

Situatie
Schaal 1:5000

Planoverzicht :

ARCADIS
Infrastructuur, gebouwen, milieu, communicaties
Gevers Deynootweg 93
Postbus 84319
2508 AH Den Haag
Tel 070 3583 583
Fax 070 3458 429
www.arcadis.nl

Opdrachtgever	: Shell International Chemicals BV
Ontwerp	: Arcadis Bouw & Vastgoed BV
Project	: Shell NTC Amsterdam Gassteeg 601/0491 [redacted]
Onderwerp	: CONSTRUCTIE AWZ [redacted] Overzicht leidingondersteuning Deel A
Fase	: Werkfase
Schaal	: 1:100
Bladformaat	: A0
Naam submap	:
Bestandsnaam	: CW2001
Plotschaal	: 1:1
Discipline	: Constructie
Getekend	:
Gecontroleerd	:
Goedgekeurd	:
Status	: Definitief
Projectnummer	: 140327.000256.233
Tekeningnr.	: CW2001-5
Type	: V
Versie	: C

Opmerkingen :

- Peil = 0 = 3200mm + N.A.P.
- Alle hoogtematen t.o.v. Peil

OPMERKINGEN T.B.V. WAPENING

- WAPENING T.P.V. SPARINGEN WEGKNIPPEN EN RONDOM AFWAPENEN MET HAARSPELDEN EN LANGSSTAVEN VAN DEZELFDE DIAMETER EN MET VOLDOENDE VERANKERINGSLENGTE, TENZIJ ANDERS AANGEGEVEN.
- ALLE LASSEN VERSPRINGEND AAN TE BRENGEN.
- LASLENGTEN:

ϕ8 = 300mm	ϕ20 = 800mm
ϕ10 = 350mm	ϕ25 = 1000mm
ϕ12 = 450mm	ϕ32 = 1200mm
ϕ16 = 650mm	ϕ40 = 1600mm

wapeningsstaal : FeB500 HWL / FeB500 HKN

beton sterkteklasse C28/35

beton milieuklasse : XC4, XD3, XF4 (VLOER), XC4, XF2 (WANDEN)

betondekking :

op buitenste wapening (mm) *					min. op hoofdwapening (mm) *			
construc-tiedeel	onder	boven	voor/ binnen	achter/ buiten	ø20	ø25	ø32	ø40
plaat wand	35	30	30	30	~~20~~	~~25~~	50	60
balk poer console	40	35	35	35	~~20~~	~~25~~	50	60
kolom	-	-	40	40	20	25	50	60

* grootste dekking in tabel dient te worden aangehouden

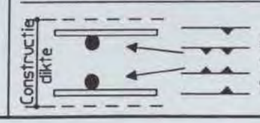

Aanduiding vloer- en wandwapening

Ombuigingen wapening

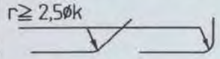

Versie	Omschrijving	Naam	Datum
A	Definitief	[redacted]	29-06-06

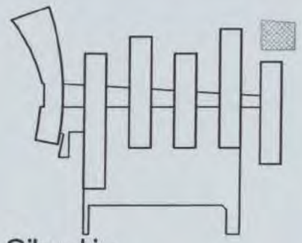

Situatie

Schaal 1:5000

Planoverzicht :

ARCADIS

Infrastructuur, gebouwen, milieu, communications

Gevers Deynootweg 93
Postbus 84319
2508 AH Den Haag
Tel 070 3583 583
Fax 070 3546 163
www.arcadis.nl

Opdrachtgever : Shell International Chemicals BV

Ontwerp : Arcadis Bouw & Vastgoed BV

Project :

Shell NTC Amsterdam

60 1/0491 [redacted]

CONSTRUCTIE AKK

Onderwerp :

Details BVC- Gebou
Bladnummer 01 t/m 07 en
Bladnummer A1 t/m A8

Fase : Werkfase

Schaal	: 1:20	Discipline	: Constructie
Bladformaat	: A3	Getekend	:
Naam submap	:	Gecontroleerd	: [redacted]
Bestandsnaam	: CW8001-1	Goedgekeurd	:
Plotschaal	: 1:1	Status	: Definitief

Projectnummer :	Tekeningnr. : Type :	Versie :
140327.000256.155	CW8001-1 W	A

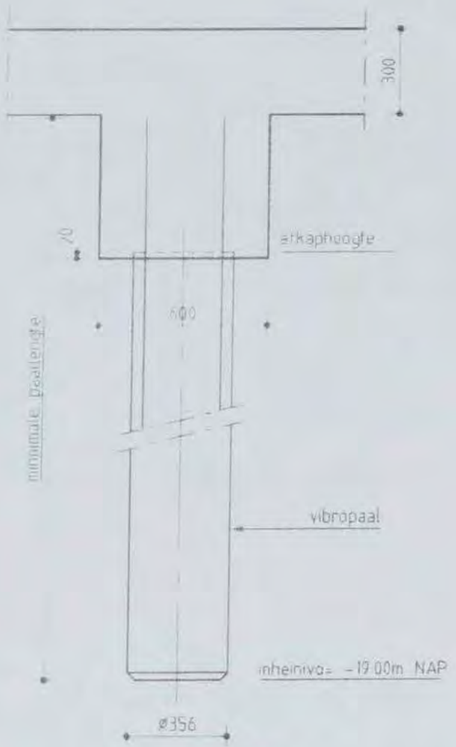

ALG.PAALDETAIL

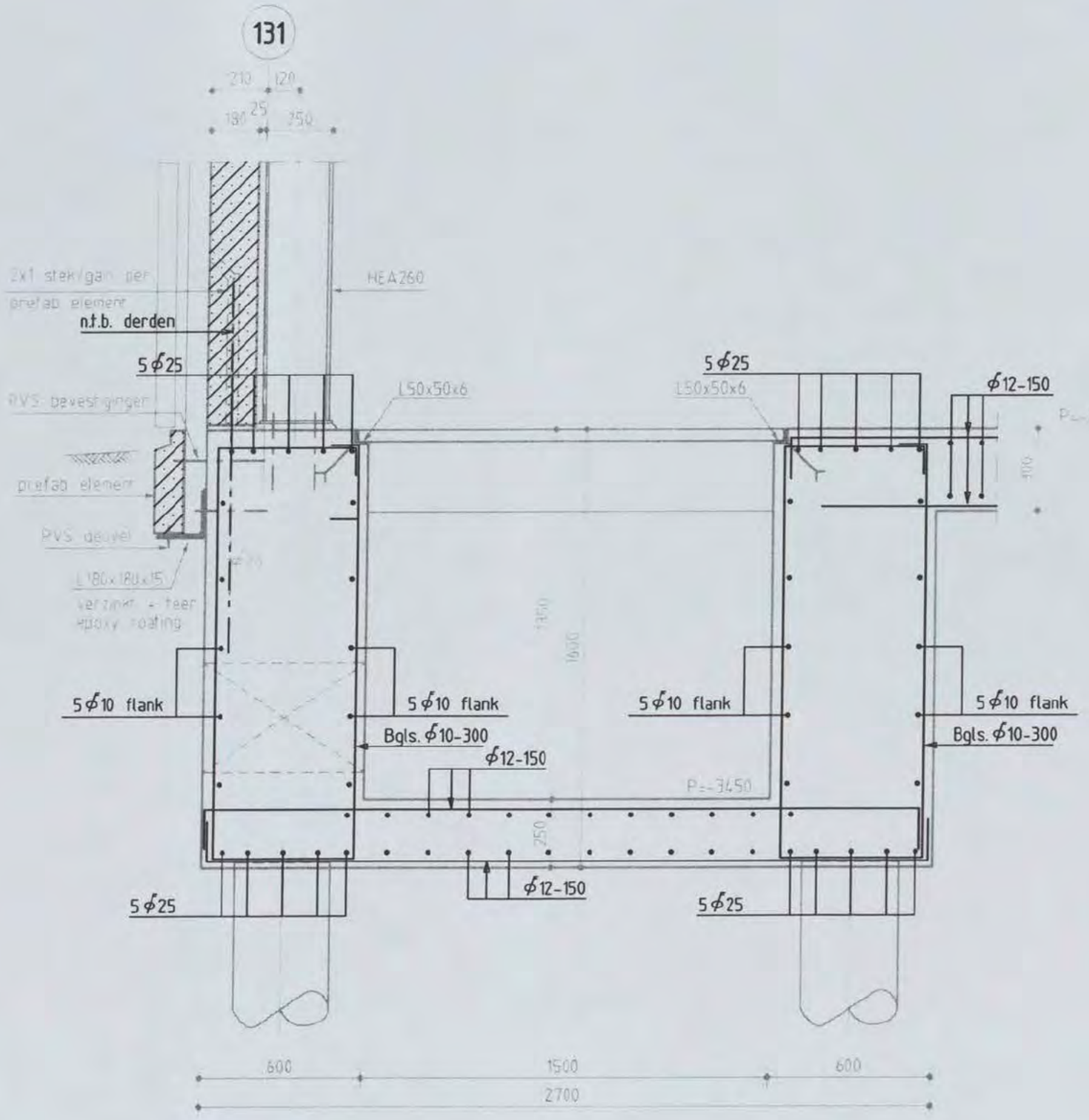

DOORSNEDE 1

Shell NTC Amsterdam, BVC Gebouw
constructie detail

Discipline : Constructie | Bestandsnaam : CW8001-1 | Bladformaat : A3 | Schaal : 1:20 | Getekend : [redacted] | Status : Concept

ARCADIS
Postbus 84319
2508 AH Den Haag
tel 070 3583583

Projectnummer:	Tekeningnr.:	Bladnr.:	Type :	Versie :
140327.0002560.155	CW8001-1	01	W	A

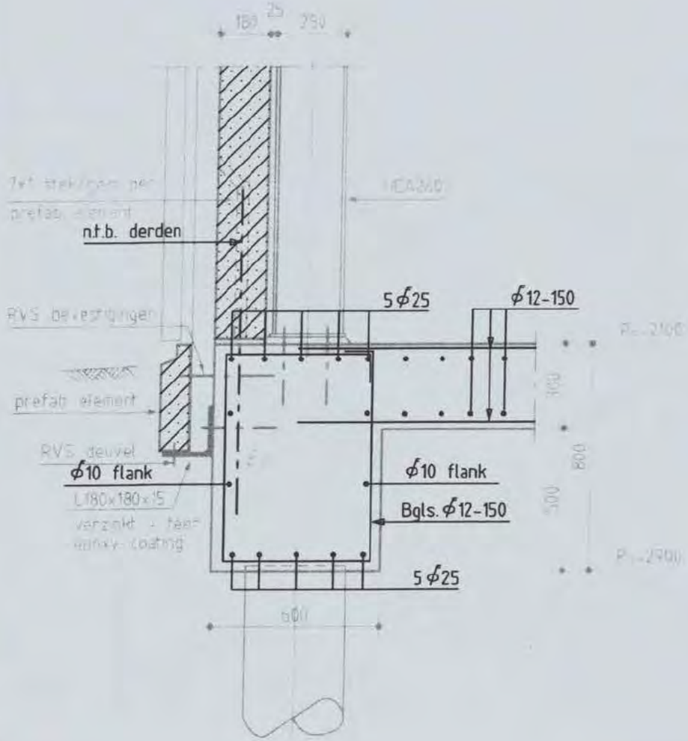

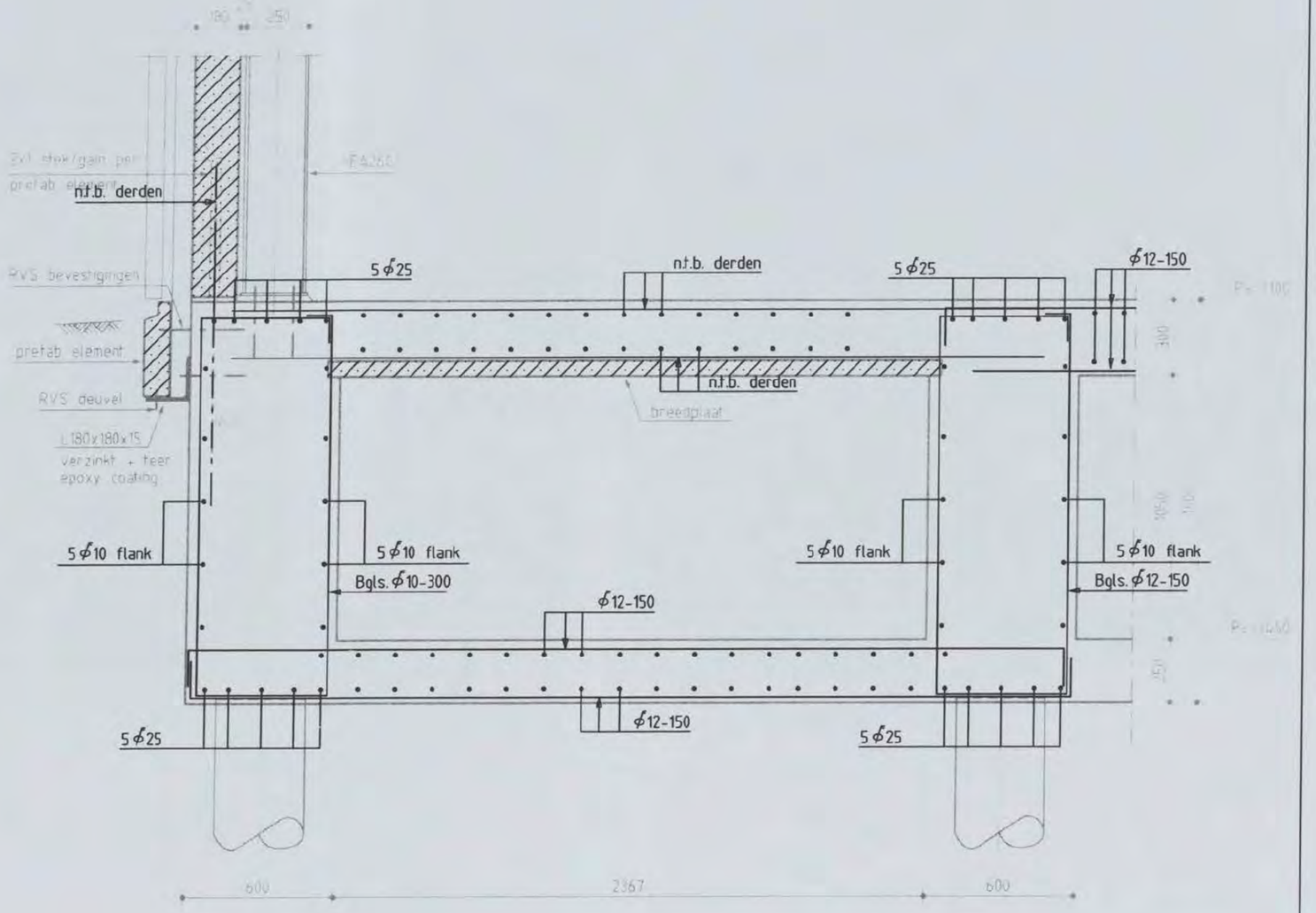

DOORSNEDE 2

DOORSNEDE 3

Shell NTC Amsterdam, BVC Gebouw
constructie detail

Discipline : Constructie | Bestandsnaam : CW8001-1 | Bladformaat : A3 | Schaal : 1:20 | Getekend : | Status : Concept

ARCADIS
Postbus 84319
2508 AH Den Haag
tel 070 3583583

Projectnummer:	Tekeningnr.:	Bladnr.:	Type :	Versie :
140327.0002560.155	CW8001-1	02	W	A

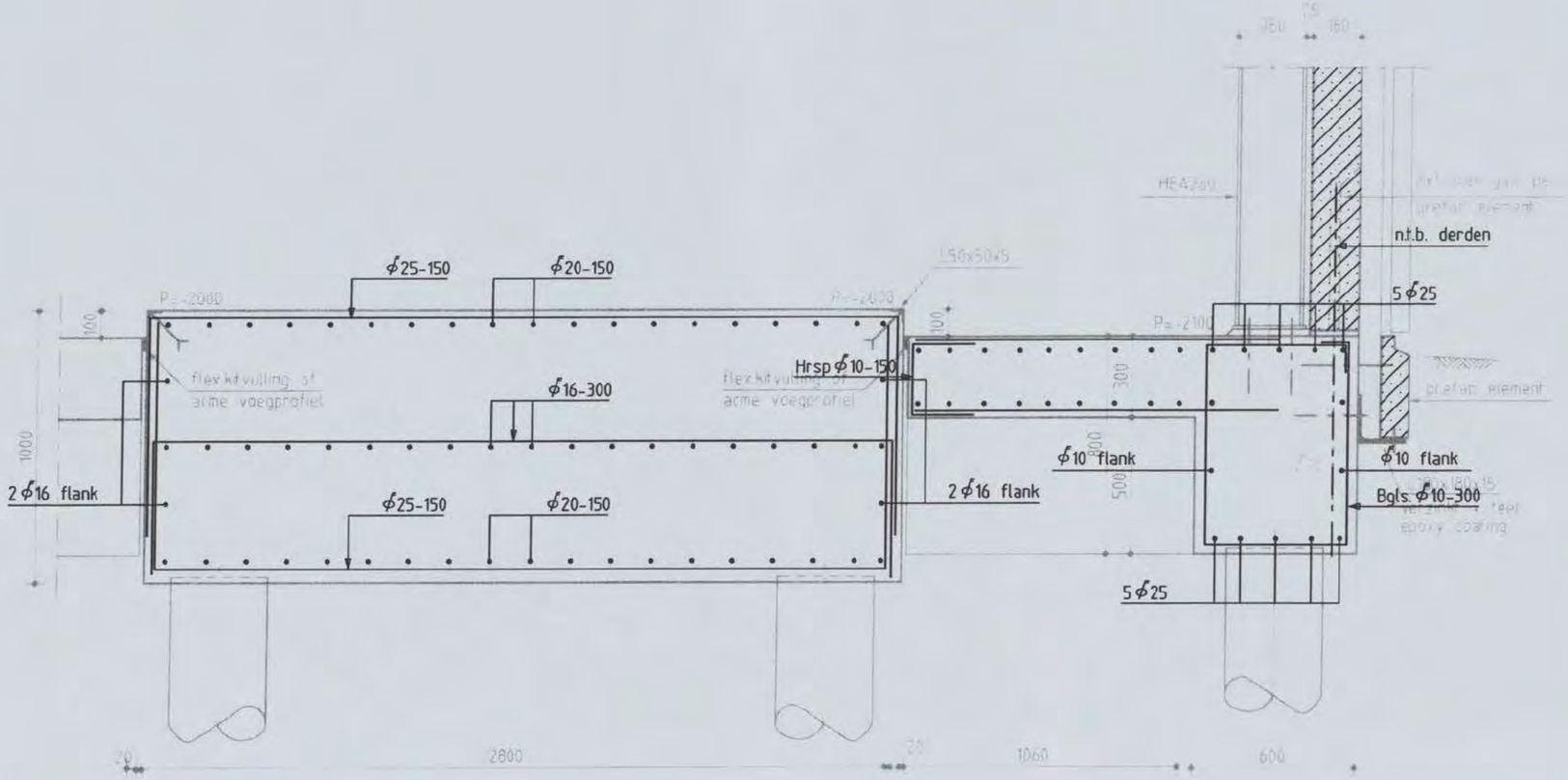

DOORSNEDE 4

Shell NTC Amsterdam, BVC Gebouw
constructie detail

Discipline : Constructie | Bestandsnaam : CW8001-1 | Bladformaat : A3 | Schaal : 1:20 | Getekend : [redacted] | Status : Concept

ARCADIS
Postbus 84319
2508 AH Den Haag
tel 070 3583583

Projectnummer: 140327.0002560.155 | Tekeningnr.: CW8001-1 | Bladnr.: 03 | Type : W | Versie : A

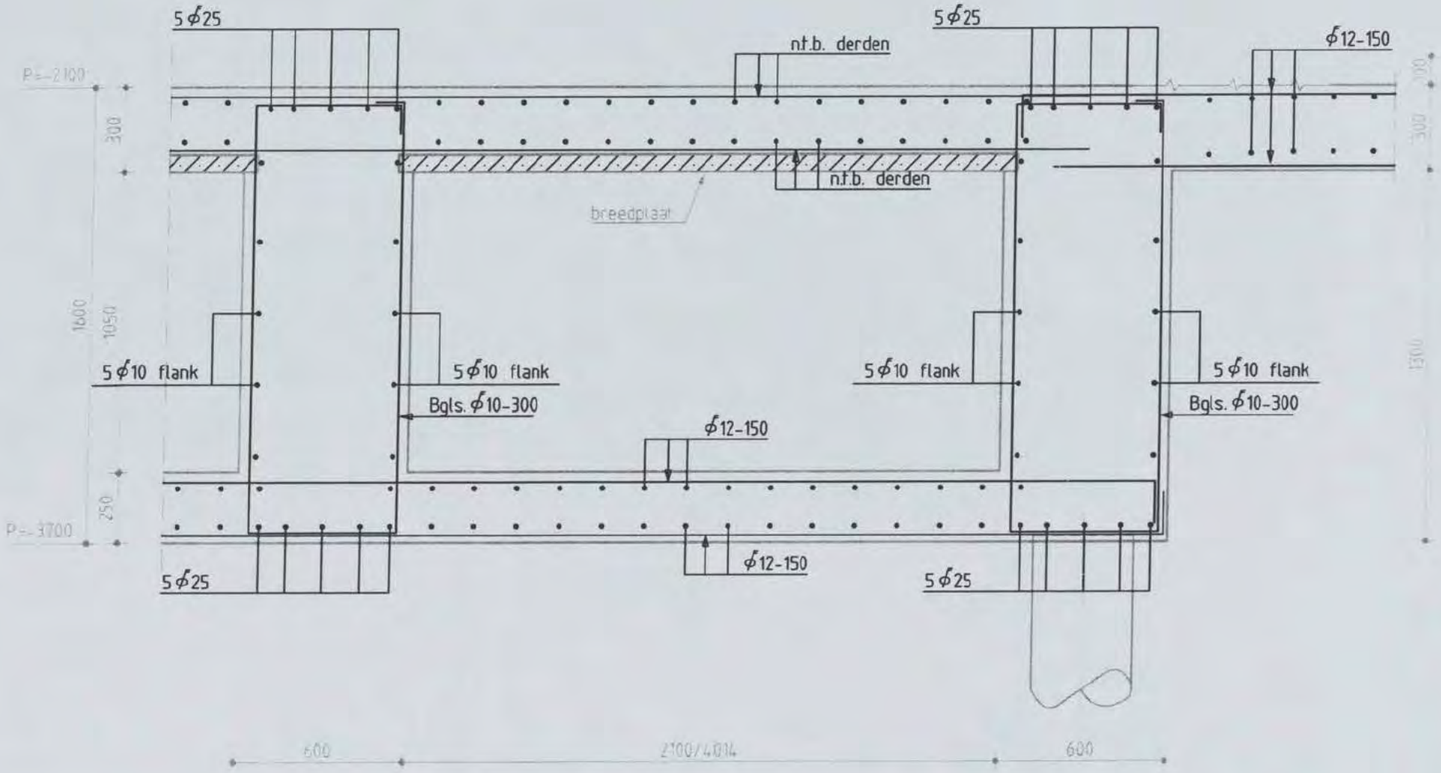

DOORSNEDE 5

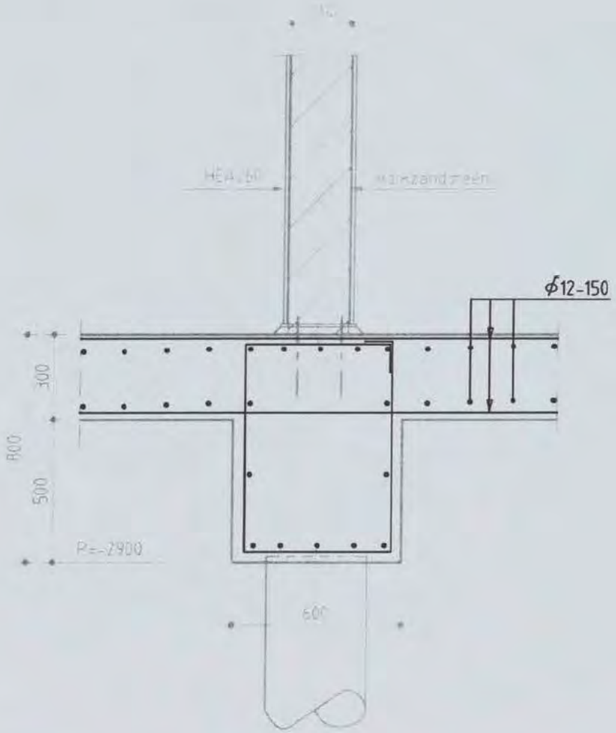

VOOR WAP. ZIE TEK. PLATTEGROND

DOORSNEDE 6

Shell NTC Amsterdam, BVC Gebouw
constructie detail

Discipline : Constructie | Bestandsnaam : CW8001-1 | Bladformaat : A3 | Schaal : 1:20 | Getekend : [redacted] | Status : Concept

ARCADIS
Postbus 84319
2508 AH Den Haag
tel 070 3583583

Projectnummer:	Tekeningnr.:	Bladnr.:	Type :	Versie :
140327.0002560.155	CW8001-1	04	W	A

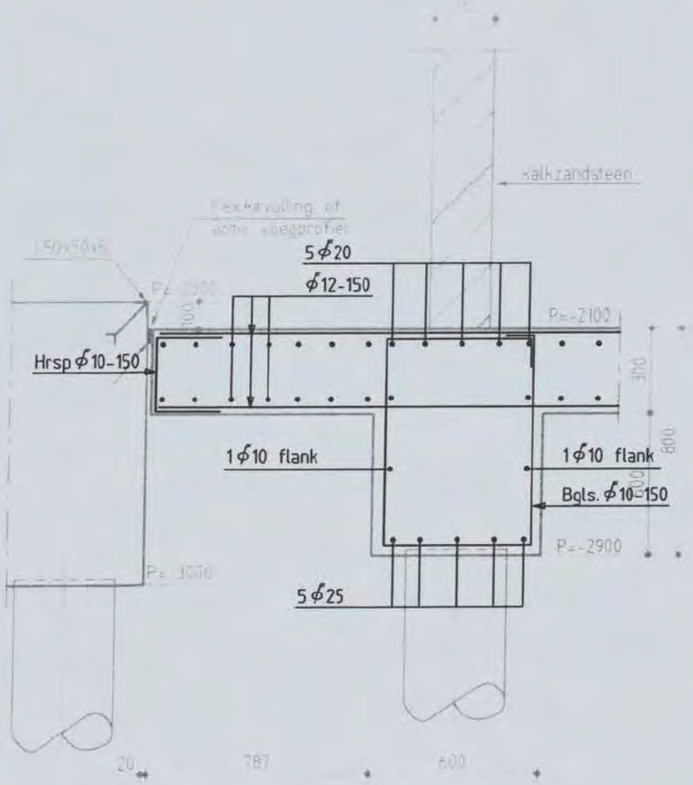

DOORSNEDE 7

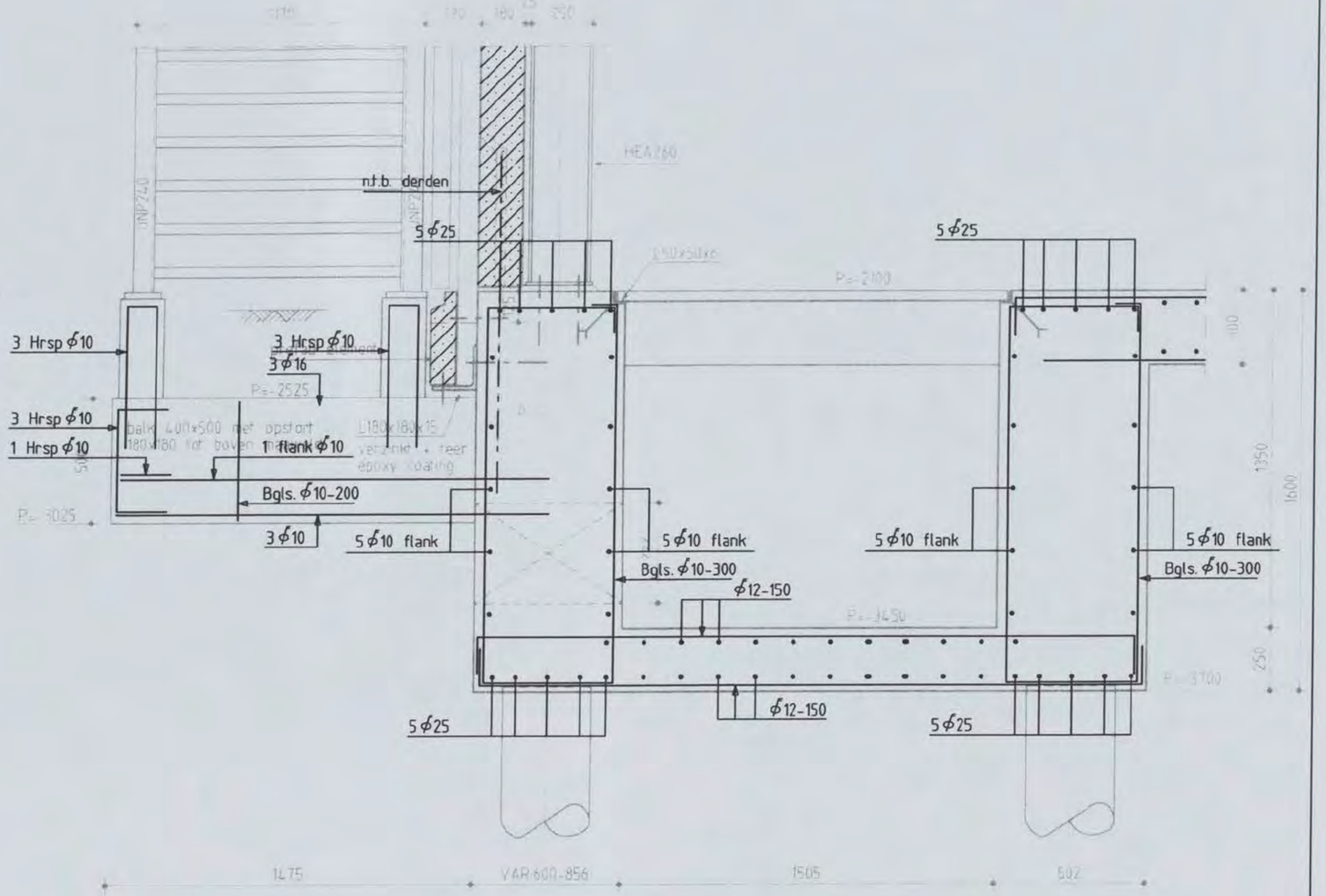

DOORSNEDE 8

Shell NTC Amsterdam, BVC Gebouw
constructie detail

Discipline : Constructie | Bestandsnaam : CW8001-1 | Bladformaat : A3 | Schaal : 1:20 | Getekend : [redacted] | Status : Concept

ARCADIS
Postbus 84319
2508 AH Den Haag
tel 070 3583583

Projectnummer:	Tekeningnr.:	Bladnr.:	Type :	Versie :
140327.0002560.155	CW8001-1	05	W	A

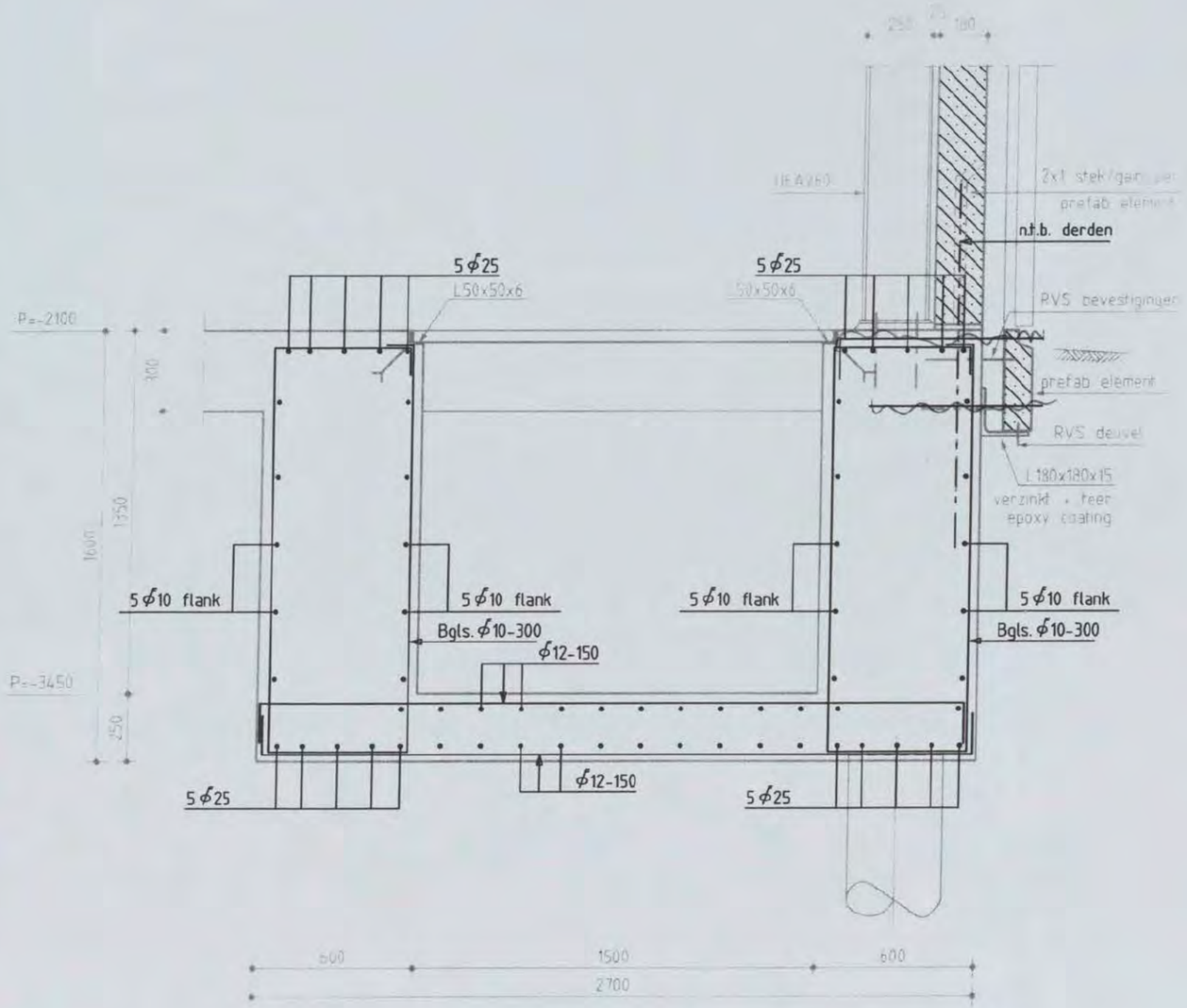

DOORSNEDE 9

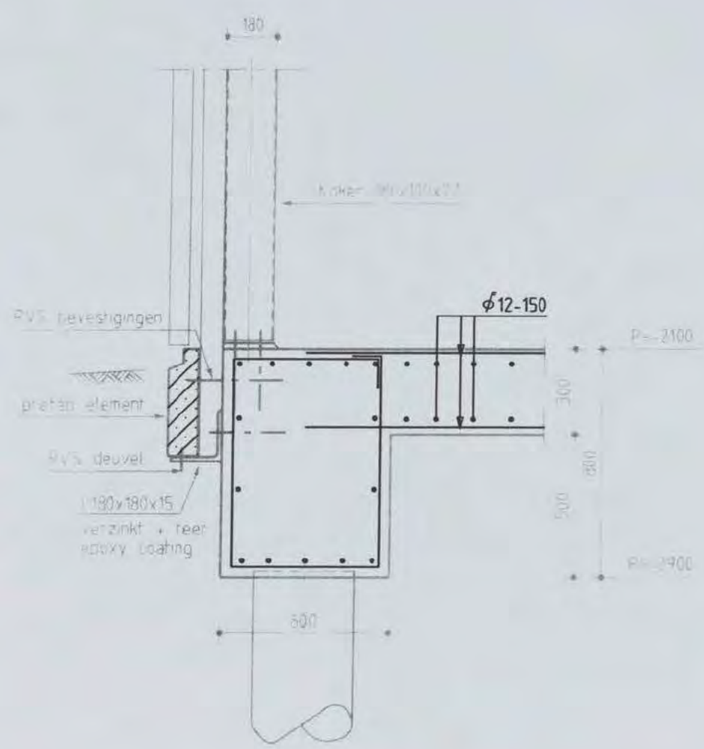

VOOR WAP. ZIE TEK. PLATTEGROND

DOORSNEDE 10

Shell NTC Amsterdam, BVC Gebouw
constructie detail

Discipline : Constructie | Bestandsnaam : CW8001-1 | Bladformaat : A3 | Schaal : 1:20 | Getekend [redacted] | Status : Concept

ARCADIS
Postbus 84319
2508 AH Den Haag
tel 070 3583583

Projectnummer:	Tekeningnr.:	Bladnr.:	Type :	Versie :
140327.0002560.155	CW8001-1	06	W	A

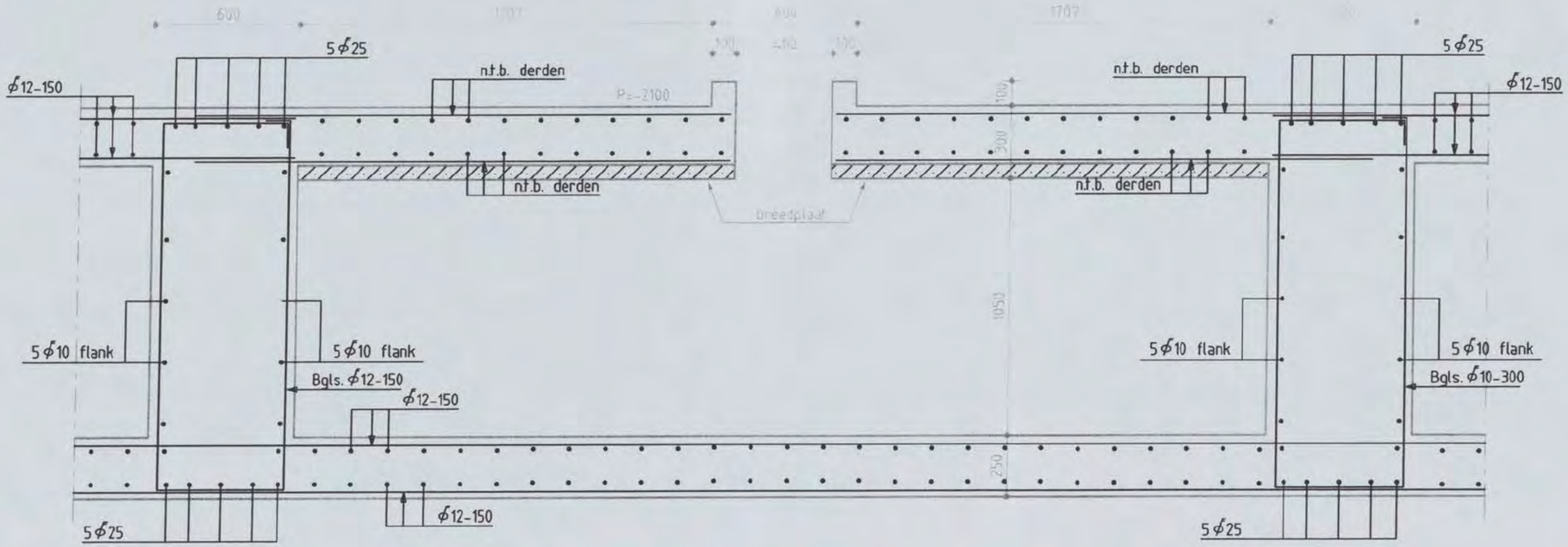

DOORSNEDE 11

Shell NTC Amsterdam, BVC Gebouw
constructie detail

Discipline : Constructie | Bestandsnaam : CW8001-1 | Bladformaat : A3 | Schaal : 1:20 | Getekend : | Status : Concept

ARCADIS
Postbus 84319
2508 AH Den Haag
tel 070 3583583

Projectnummer: 140327.0002560.155 | Tekeningnr.: CW8001-1 | Bladnr.: 07 | Type : W | Versie : A

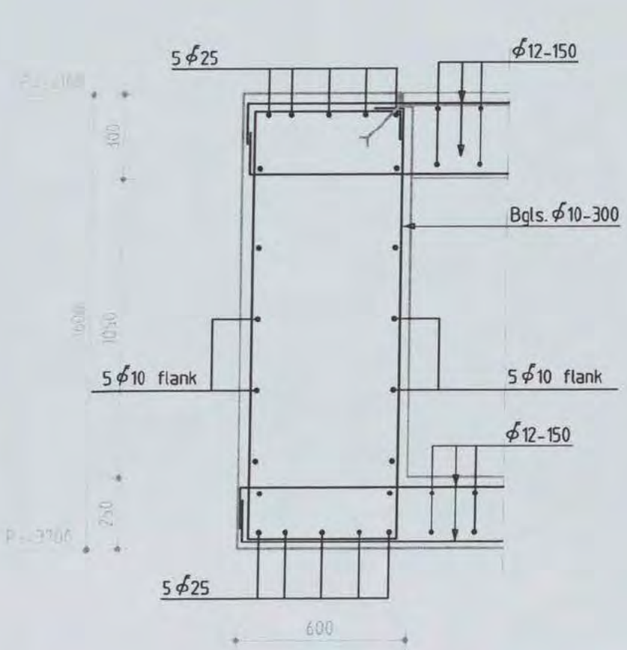

DOORSNEDE 0.01

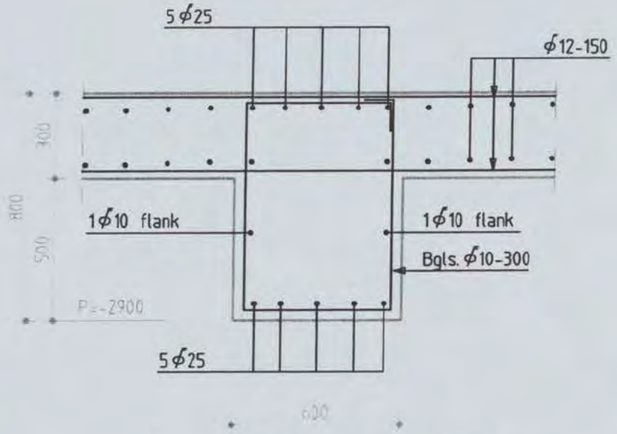

DOORSNEDE 0.02

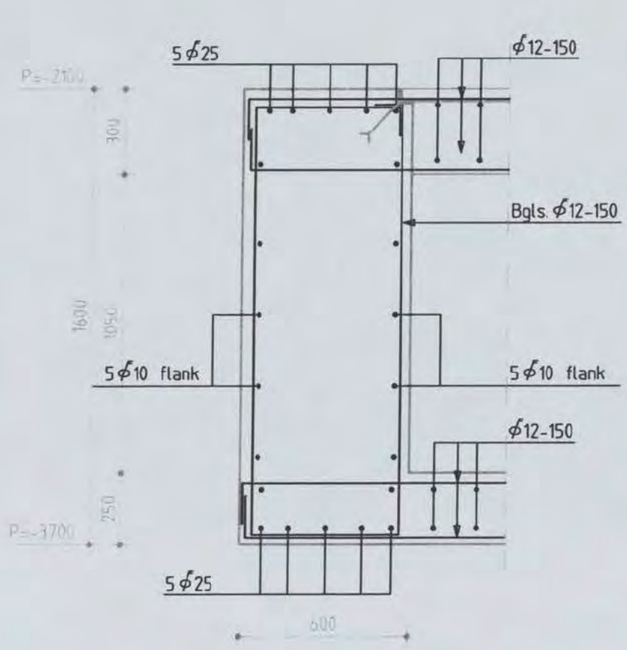

DOORSNEDE 0.03

Shell NTC Amsterdam, BVC Gebouw
constructie detail

Discipline : Constructie Bestandsnaam : CW8001-1 Bladformaat : A3 Schaal : 1:20 Getekend : Status : Definitief

ARCADIS
Postbus 84319
2508 AH Den Haag
tel 070 3583583

Projectnummer: 140327.0002560.155 Tekeningnr.: CW8001-1 Bladnr.: A1 Type : W Versie : A

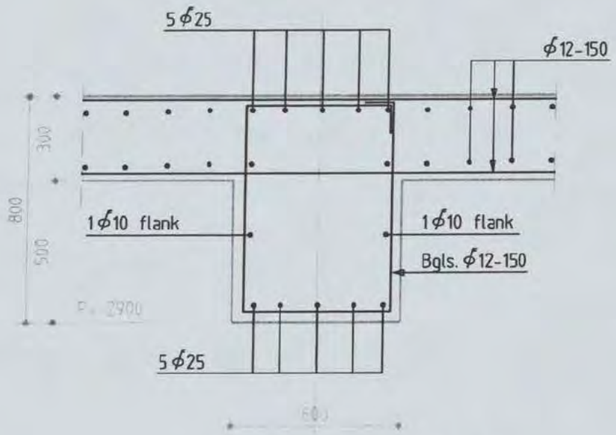

DOORSNEDE 0.04

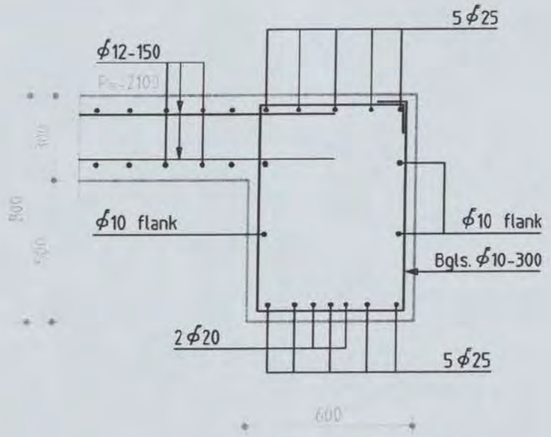

DOORSNEDE 0.05

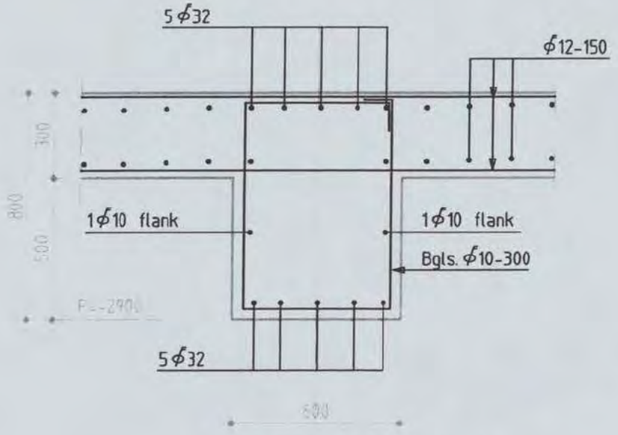

DOORSNEDE 0.06

Shell NTC Amsterdam, BVC Gebouw
constructie detail

Discipline : Constructie | Bestandsnaam : CW8001-1 | Bladformaat : A3 | Schaal : 1:20 | Getekend [redacted] | Status : Definitief

ARCADIS
Postbus 84319
2508 AH Den Haag
tel 070 3583583

Projectnummer: 140327.0002560.155 | Tekeningnr.: CW8001-1 | Bladnr.: A2 | Type : W | Versie : A

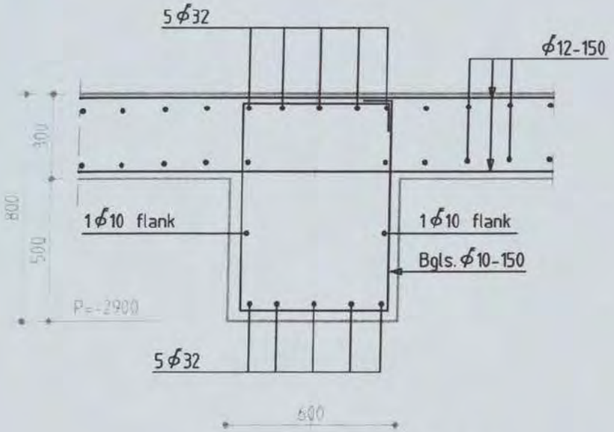

DOORSNEDE 0.07

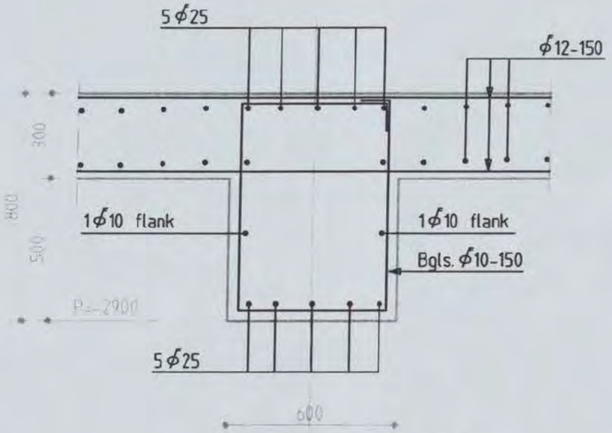

DOORSNEDE 0.08

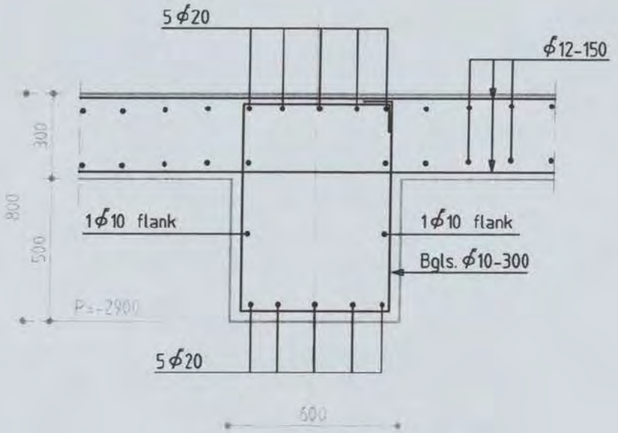

DOORSNEDE 0.09

Shell NTC Amsterdam, BVC Gebouw
constructie detail

Discipline : Constructie | Bestandsnaam : CW8001-1 | Bladformaat : A3 | Schaal : 1:20 | Getekend : [redacted] | Status : Definitief

ARCADIS
Postbus 84319
2508 AH Den Haag
tel 070 3583583

Projectnummer:	Tekeningnr.:	Bladnr.:	Type :	Versie :
140327.0002560.155	CW8001-1	A3	W	A

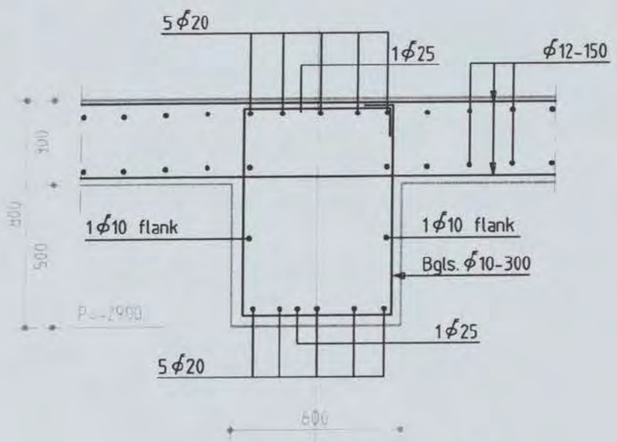

DOORSNEDE 0.10

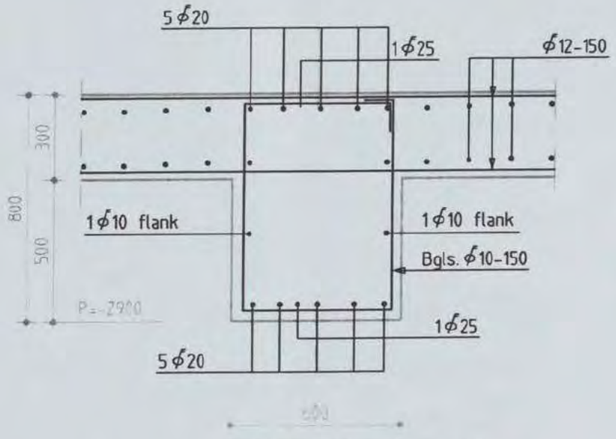

DOORSNEDE 0.11

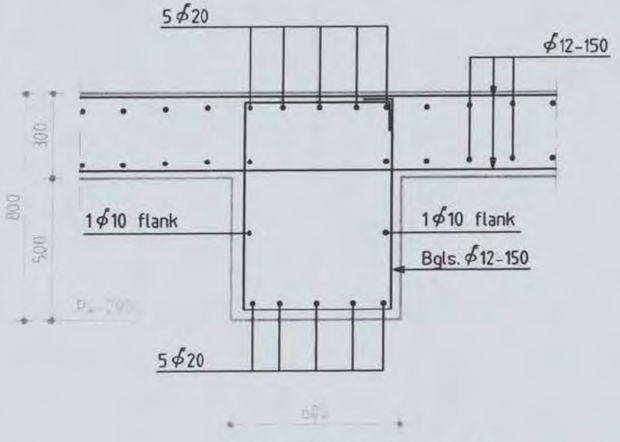

DOORSNEDE 0.12

Shell NTC Amsterdam, BVC Gebouw
constructie detail

Discipline : Constructie Bestandsnaam : CW8001-1 Bladformaat : A3 Schaal : 1:20 Getekend [redacted] Status : Definitief

ARCADIS
Postbus 84319
2508 AH Den Haag
tel 070 3583583

Projectnummer: 140327.0002560.155 Tekeningnr.: CW8001-1 Bladnr.: A4 Type : W Versie : A

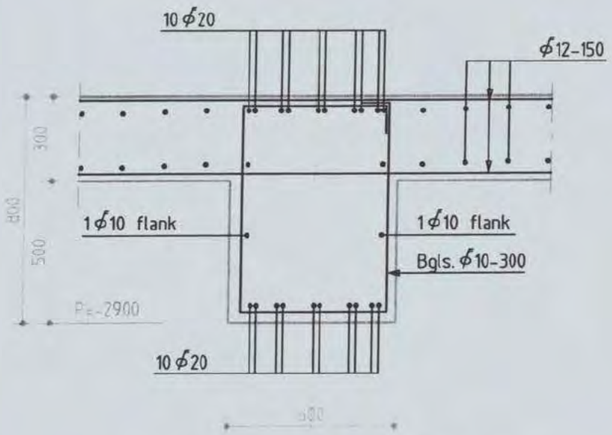

DOORSNEDE 0.13

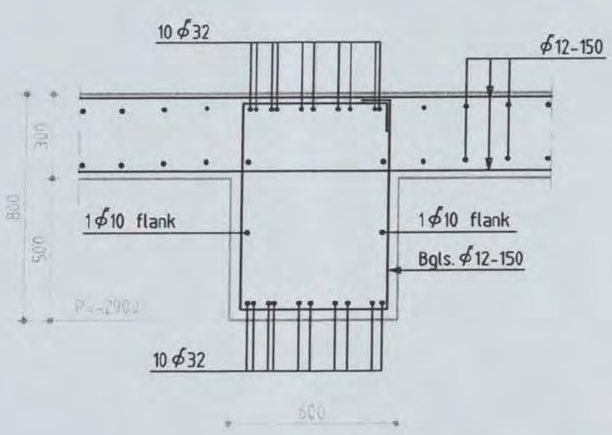

DOORSNEDE 0.14

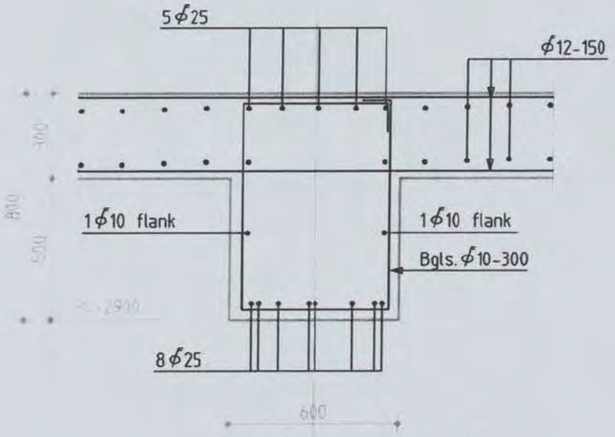

DOORSNEDE 0.15

Shell NTC Amsterdam, BVC Gebouw
constructie detail

Discipline : Constructie Bestandsnaam : CW8001-1 Bladformaat : A3 Schaal : 1:20 Getekend : [redacted] Status : Definitief

ARCADIS
Postbus 84319
2508 AH Den Haag
tel 070 3583583

Projectnummer: 140327.0002560.155 Tekeningnr.: CW8001-1 Bladnr.: A5 Type : W Versie : A

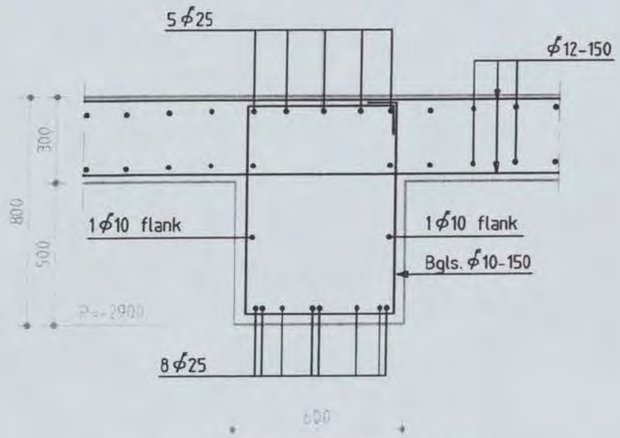

DOORSNEDE 0.16

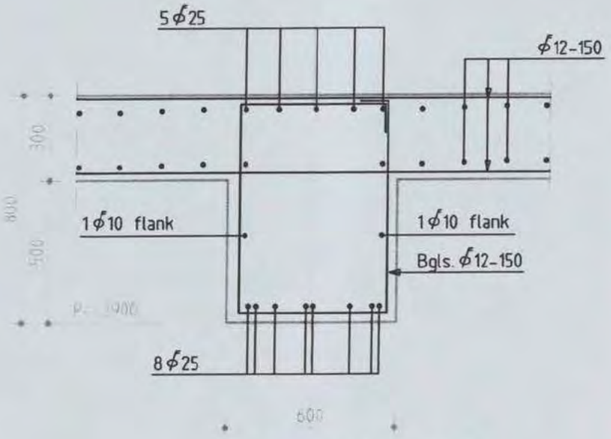

DOORSNEDE 0.17

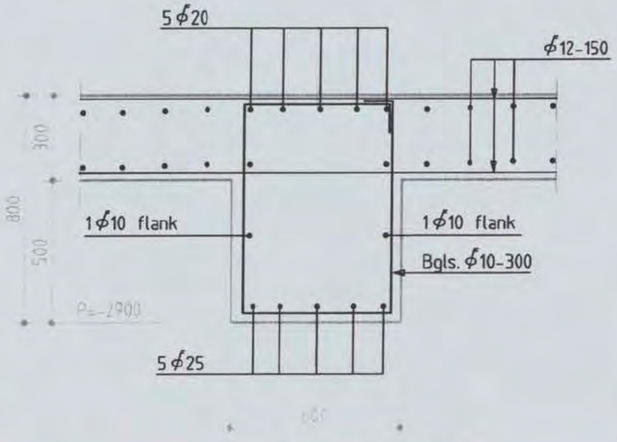

DOORSNEDE 0.18

Shell NTC Amsterdam, BVC Gebouw
constructie detail

Discipline : Constructie | Bestandsnaam : CW8001-1 | Bladformaat : A3 | Schaal : 1:20 | Getekend [redacted] | Status : Definitief

ARCADIS
Postbus 84319
2508 AH Den Haag
tel 070 3583583

Projectnummer: 140327.0002560.155 | Tekeningnr.: CW8001-1 | Bladnr.: A6 | Type : W | Versie : A

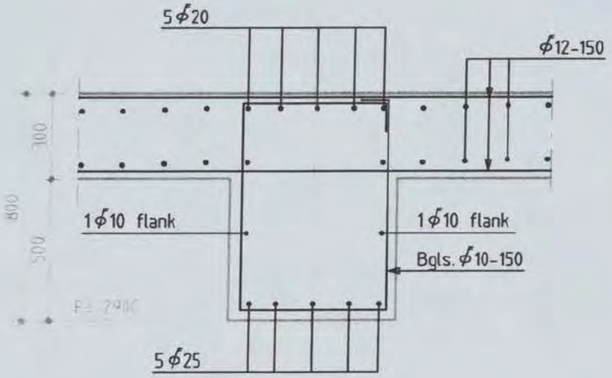

DOORSNEDE 0.19

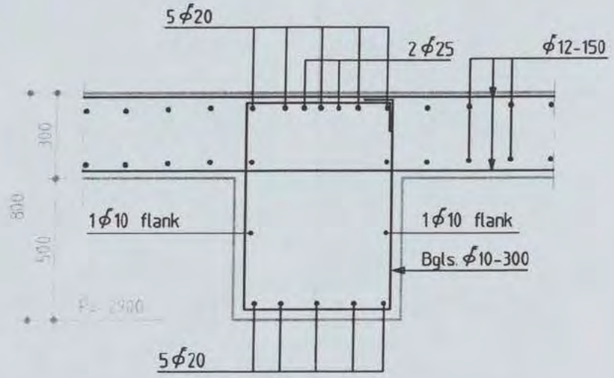

DOORSNEDE 0.20

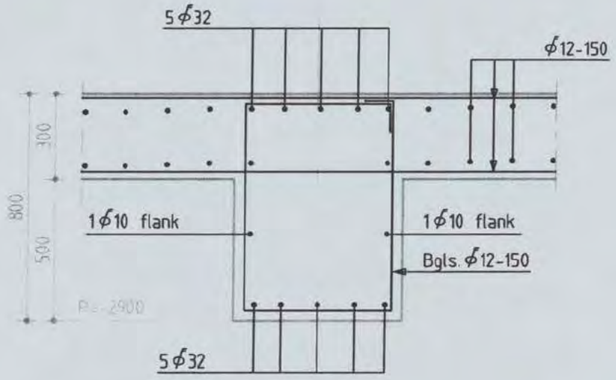

DOORSNEDE 0.21

Shell NTC Amsterdam, BVC Gebouw
constructie detail

Discipline : Constructie | Bestandsnaam : CW8001-1 | Bladformaat : A3 | Schaal : 1:20 | Getekend : [redacted] | Status : Definitief

ARCADIS
Postbus 84319
2508 AH Den Haag
tel 070 3583583

Projectnummer:	Tekeningnr.:	Bladnr.:	Type :	Versie :
140327.0002560.155	CW8001-1	A7	W	A

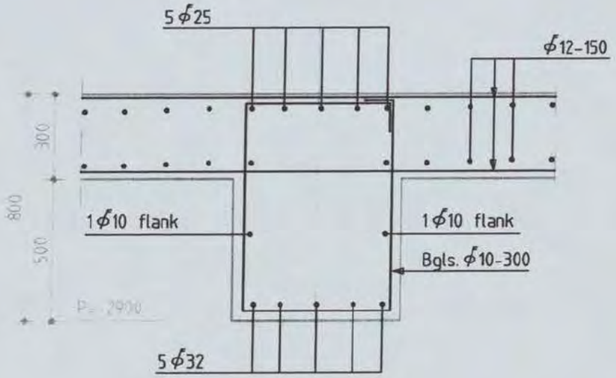

DOORSNEDE 0.22

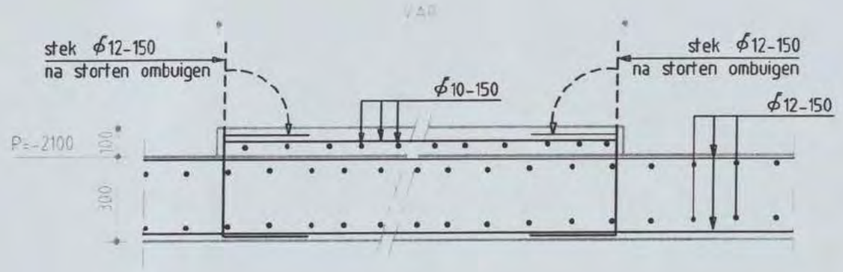

DETAIL OPSTORTING

Shell NTC Amsterdam, BVC Gebouw
constructie detail

Discipline : Constructie | Bestandsnaam : CW8001-1 | Bladformaat : A3 | Schaal : 1:20 | Getekend : [redacted] | Status : Definitief

ARCADIS
Postbus 84319
2508 AH Den Haag
tel 070 3583583

Projectnummer : 140327.0002560.155 | Tekeningnr.: CW8001-1 | Bladnr.: A8 | Type : W | Versie : A

Opmerkingen :

- Peil = 0 = 3200mm + N.A.P.
- Alle hoogtematen t.o.v. Peil

OPMERKINGEN T.B.V. WAPENING

- WAPENING T.P.V. SPARINGEN WEGKNIPPEN EN RONDOM AFWAPENEN MET HAARSPELDEN EN LANGSSTAVEN VAN DEZELFDE DIAMETER EN MET VOLDOENDE VERANKERINGSLENGTE, TENZIJ ANDERS AANGEGEVEN.
- ALLE LASSEN VERSPRINGEND AAN TE BRENGEN.

- LASLENGTEN:

ϕ8 = 300mm	ϕ20 = 800mm
ϕ10 = 350mm	ϕ25 = 1000mm
ϕ12 = 450mm	ϕ32 = 1200mm
ϕ16 = 650mm	ϕ40 = 1600mm

wapeningsstaal : FeB500 HWL / FeB500 HKN

beton sterkteklasse C28/35

beton milieuklasse : XC4, XD3, XF4 (VLOER), XC4, XF2 (WANDEN)

betondekking :

	op buitenste wapening (mm) *				min. op hoofdwapening (mm) *			
construc-tiedeel	onder	boven	voor-/ binnen	achter-/ buiten	ϕ20	ϕ25	ϕ32	ϕ40
plaat wand	35	30	30	30	~~20~~	~~25~~	50	60
balk poer console	40	35	35	35	~~20~~	~~25~~	50	60
kolom	-	-	40	40	20	25	50	60

* grootste dekking in tabel dient te worden aangehouden

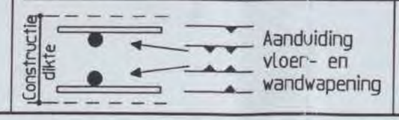

Ombuigingen wapening

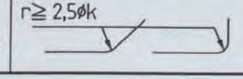

Versie	Omschrijving	Naam	Datum
B	Gewijzigd doorsnede 0.13 en 0.14	[redacted]	05-07-06
A	Definitief	[redacted]	29-06-06

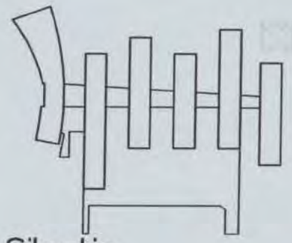

Situatie

Schaal 1:5000

Planoverzicht :

ARCADIS
Infrastructuur, gebouwen, milieu, communications

Gevers Deynootweg 93
Postbus 84319
2508 AH Den Haag
Tel 070 3583 583
Fax 070 3546 163
www.arcadis.nl

Opdrachtgever : Shell International Chemicals BV

Ontwerp : Arcadis Bouw & Vastgoed BV

Project :

Shell NTC Amsterdam

Onderwerp :

Details BVC- Gebouw
Bladnummer 01 t/m 07 [redacted]
Bladnummer A1 t/m A8 [redacted]

CONSTRUCTIE AKKOORD

Fase	: Werkfase		
Schaal	: 1:20	Discipline	: Constructie
Bladformaat	: A3	Getekend	:
Naam submap	:	Gecontroleerd	: [redacted]
Bestandsnaam	: CW8001-1	Goedgekeurd	:
Plotschaal	: 1:1	Status	: Definitief

Projectnummer:	Tekeningnr.	: Type :	Versie :
140327.000256.155	CW8001-1	W	B

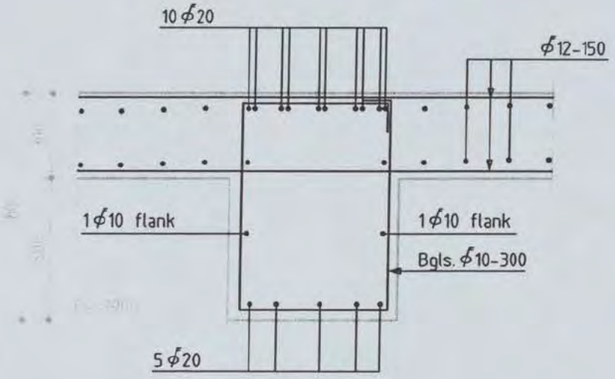

DOORSNEDE 0.13

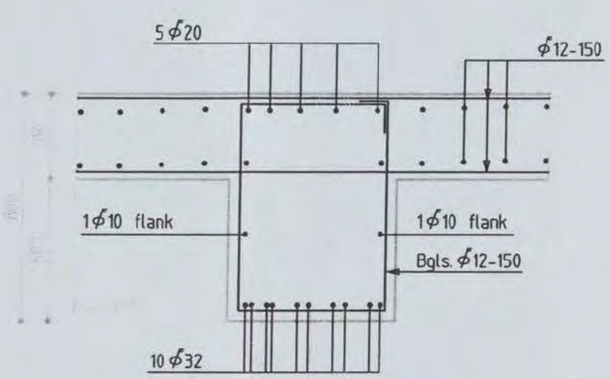

DOORSNEDE 0.14

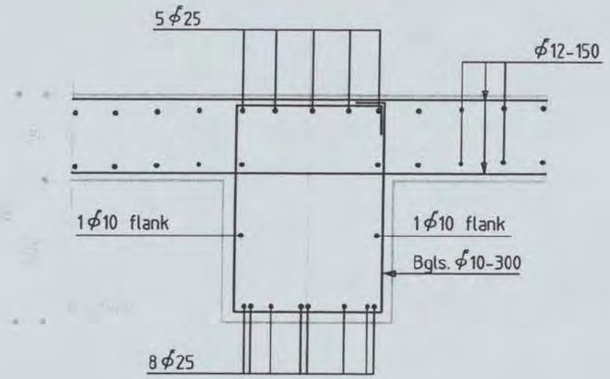

DOORSNEDE 0.15

Shell NTC Amsterdam, BVC Gebouw
constructie detail

Discipline : Constructie Bestandsnaam : CW8001-1 Bladformaat : A3 Schaal : 1:20 Getekend : Status : Definitief

ARCADIS
Postbus 84319
2508 AH Den Haag
tel 070 3583583

Projectnummer: 140327.0002560.155 Tekeningnr.: CW8001-1 Bladnr.: A5 Type : W Versie : B

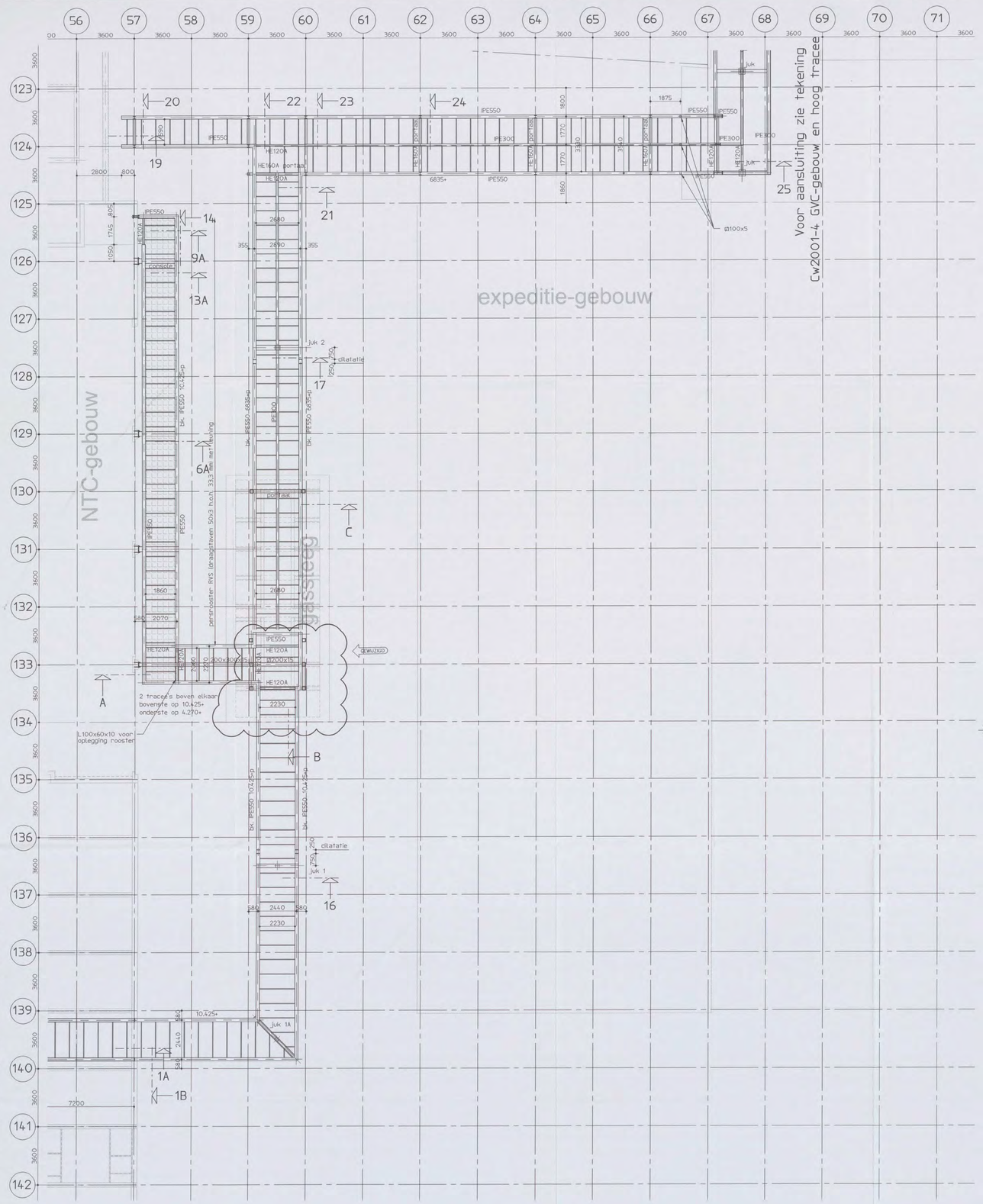

Renvooi:

- Peil = 0 = 3.200mm + N.A.P.
- Alle hoogtematen t.o.v. Peil
- Alle maten in millimeters
- Voor details zie tekening CW8001
- Staalkwaliteit: - THQ-liggers S355J0
  - overig staal S235JR
- Voor beton- en staaltekeningen zie tekening NTC-gebouw tekening CW2204, CW2205, CW2208en CW2209

- persrooster met draagstaven 50x3 of 40x3 (zie plattegrond)

D	Gewijzigd stijg- /daalroren (zie pijlen 5x)	[redacted]	14-07-06
C	Definitief		28-06-06
B	2e Concept		19-06-06
A	Concept		28-04-06
Versie:	Omschrijving	Naam	Datum

Situatie
Schaal 1:5000

Planoverzicht :

ARCADIS
Infrastructuur, gebouwen, milieu, communications
Gevers Deynootweg 93
Postbus 84319
2508 AH Den Haag
Tel 070 3583 583
Fax 070 3458 429
www.arcadis.nl

Opdrachtgever : Shell International Chemicals BV
Ontwerp : Arcadis Bouw & Vastgoed BV
Project : Shell NTC Amsterdam
Gassteeg
60 1 / 0 4 9 1 [redacted]
Onderwerp :
CONSTRUCTIE AKKOORD [redacted]
Overzicht leidingondersteuning
Deel C

Fase	: Werkfase		
Schaal	: 1:100	Discipline	: Constructie
Bladformaat	: A0	Getekend	:
Naam submap	:	Gecontroleerd	: [redacted]
Bestandsnaam	: CW2001-5	Goedgekeurd	:
Plotschaal	: 1:1	Status	: definitief
Projectnummer:		Tekeningnr.	: Type : Versie :
140327.000256.233		CW2003-5	V D

Opmerkingen :

- Peil = 0 = 3200mm + N.A.P.
- Alle hoogtematen t.o.v. Peil
- Alle aansluitingen, opleggingen en bevestigingen staalconstructies uit te werken door staalleverancier tenzij anders aangegeven
- Alle maten opstortingen en plaats palen in het werk te kontroleren
- Staalkwaliteit profielen S235JR
- Boutkwaliteit 8.8
- Plaatsing muproprofielen in bochten horizontaal en verticaal definitief vast te stellen i.o.m. installateur.

Versie:	Omschrijving:	Naam:	Datum:
D	definitief blad 01 t/m 27	[redacted]	28-06-06
C	definitief blad 01 t/m 18 en 26 en 27	[redacted]	19-06-06
B	Definitief blad 01 t/m 10 blad 12 t/m 15	[redacted]	19-05-06
A	Concept	[redacted]	28-04-06

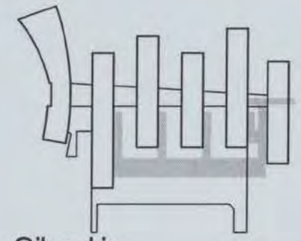

Situatie

Schaal 1:5000

Planoverzicht :

ARCADIS
Infrastructuur, milieu, gebouwen

Gevers Deynootweg 93
Postbus 84319
2508 AH Den Haag
Tel 070 3583 583
Fax 070 3546 163
info@arcadis.nl
www.arcadis.nl

Opdrachtgever : Shell International Chemicals BV

Ontwerp : Arcadis Bouw & Vastgoed BV

Project : Shell NTC Amsterdam
Gassteeg

Onderwerp :

Details constructie

Bladnummer 01- 27

[redacted]

GO 1 / 0 4 9 1

CONSTRUCTIE AKKOORD

Fase	:	Werkfase			
Schaal	:	1:20	Discipline	:	Constructie
Bladformaat	:	A3	Getekend	:	[redacted]
Naam submap	:		Gecontroleerd	:	
Bestandsnaam	:	CW8001-5	Goedgekeurd	:	
Plotschaal	:	1:1	Status	:	Definitief

Projectnummer:	Tekeningnr.	Type :	Versie :
140327.000256.233	CW8001-5	V	D

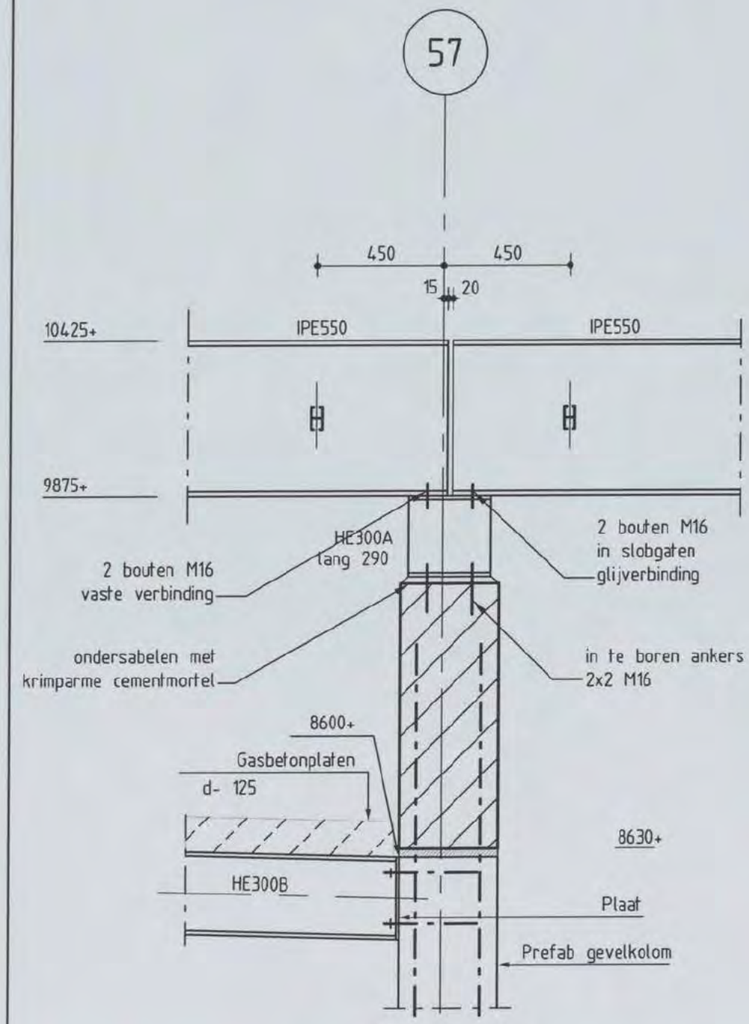

Detail 1A

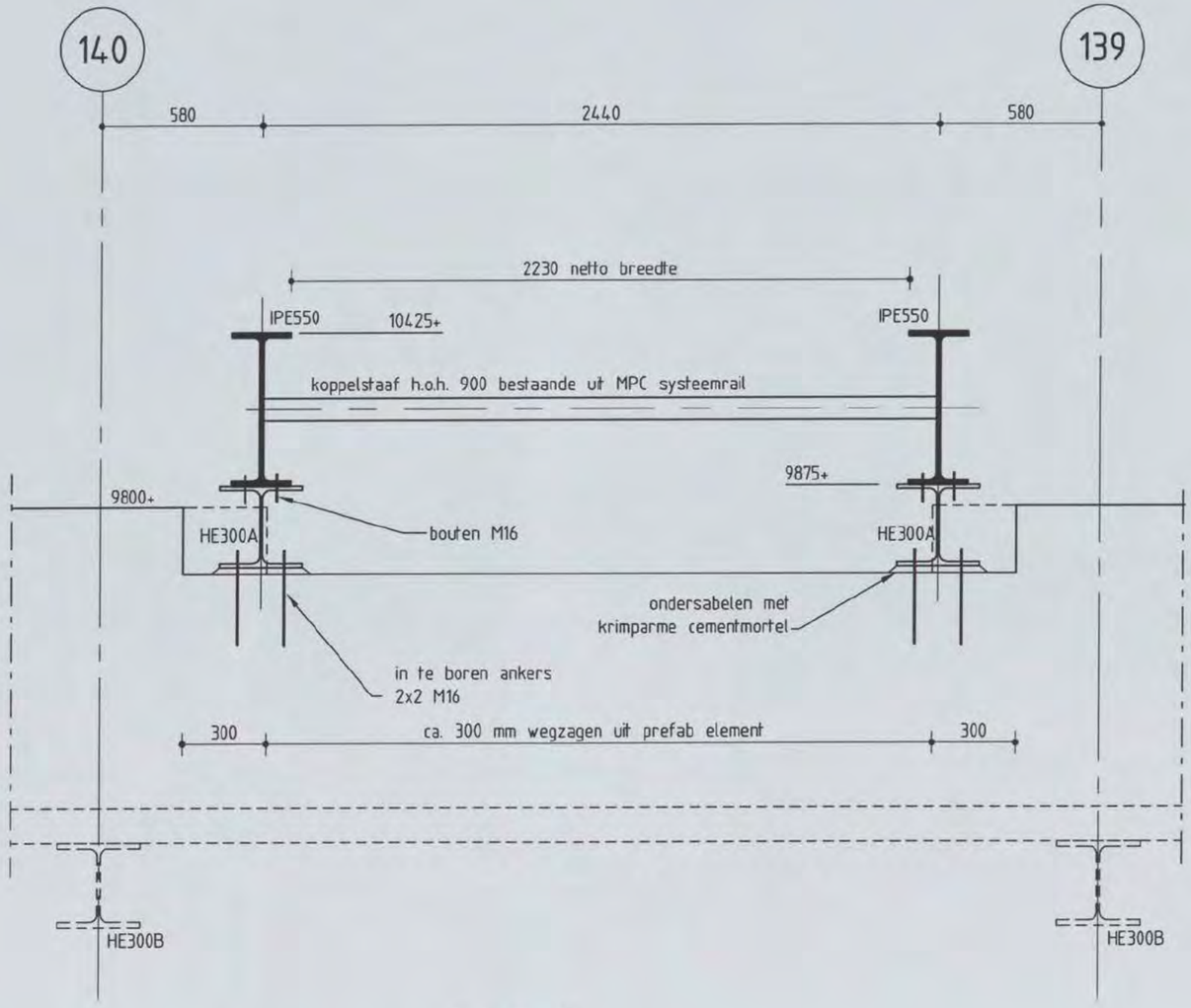

Detail 1B

Shell NTC Amsterdam - Gassteeg
constructie detail

Discipline : Constructie | Bestandsnaam :CW8001-5 | Bladformaat : A3 | Schaal : 1:20 | Getekend : [redacted] | Status : Definitief

ARCADIS
Postbus 84319
2508 AH Den Haag
tel 070 3583583

Projectnummer: 140327.000256.233 | Tekeningnr.: CW8001-5 | Bladnr.: 01 | Type : | Versie : D

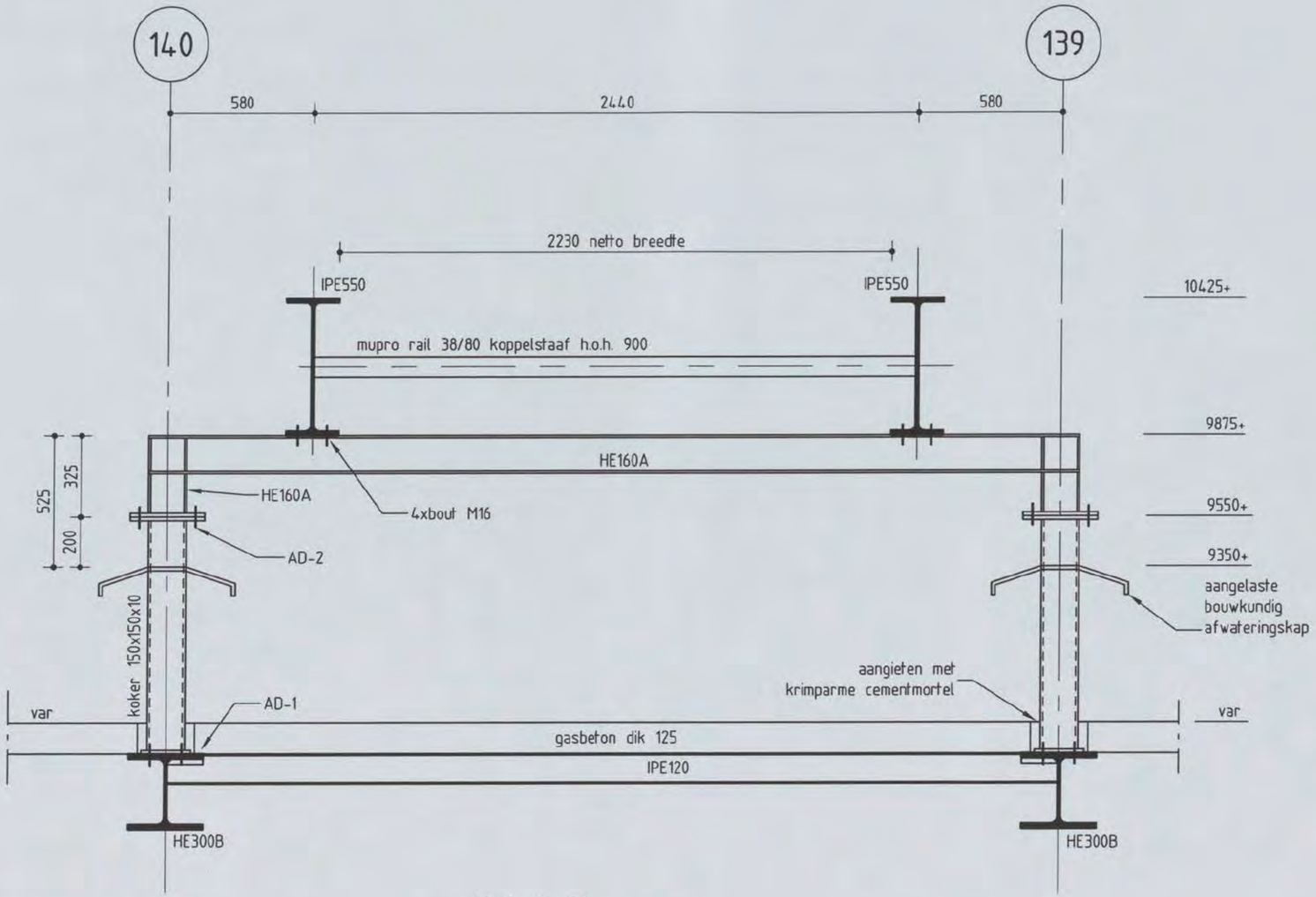

Detail 2

Shell NTC Amsterdam - Gassteeg
constructie detail

Discipline : Constructie Bestandsnaam :CW8001-5 Bladformaat : A3 Schaal : 1:20 Getekend : [redacted] Status : Definitief

ARCADIS
Postbus 84319
2508 AH Den Haag
tel 070 3583583

Projectnummer: 140327.000256.233 Tekeningnr.: CW8001-5 Bladnr.: 02 Type : Versie : D

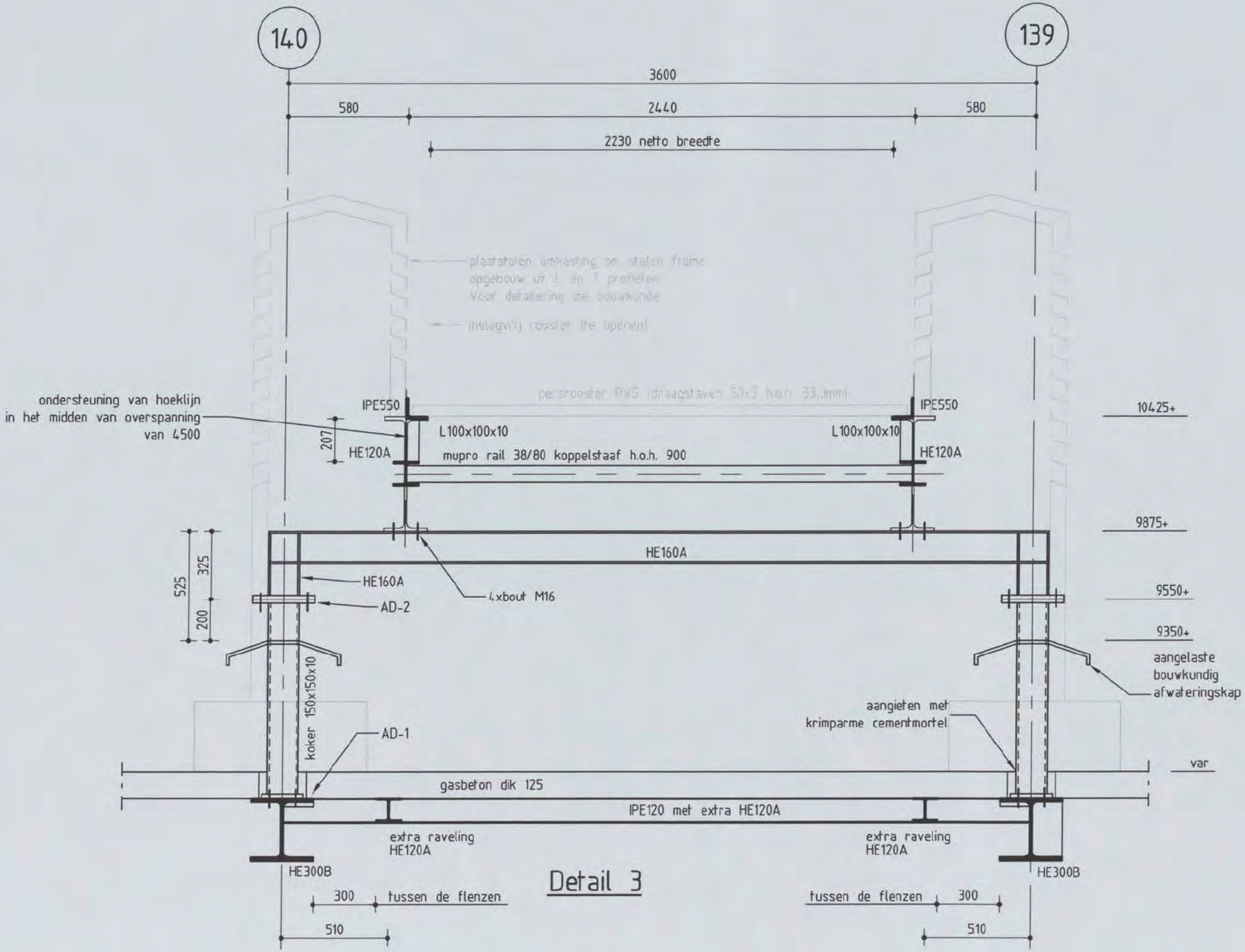

Detail 3

Shell NTC Amsterdam - Gassteeg
constructie detail

Discipline : Constructie | Bestandsnaam :CW8001-5 | Bladformaat : A3 | Schaal : 1:20 | Getekend : [redacted] | Status : Definitief

ARCADIS
Postbus 84319
2508 AH Den Haag
tel 070 3583583

Projectnummer :	Tekeningnr.:	Bladnr.:	Type :	Versie :
140327.000256.233	CW8001-5	03		D

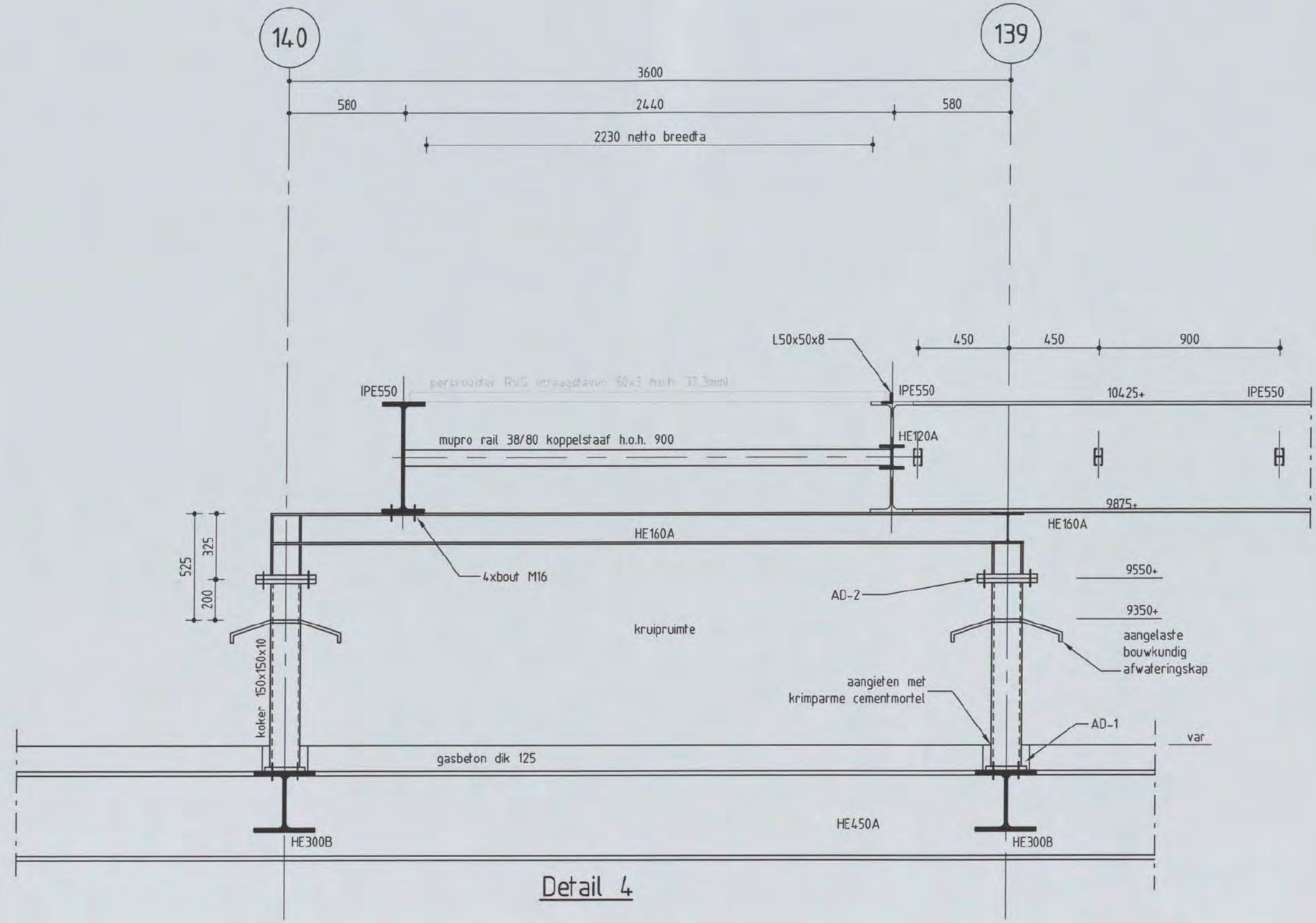

Detail 4

Shell NTC Amsterdam - Gassteeg
constructie detail

Discipline : Constructie Bestandsnaam :CW8001-5 Bladformaat : A3 Schaal : 1:20 Getekend : Status : Definitief

ARCADIS
Postbus 84319
2508 AH Den Haag
tel 070 3583583

Projectnummer : 140327.000256.233 Tekeningnr.: CW8001-5 Bladnr.: 04 Type : D Versie :

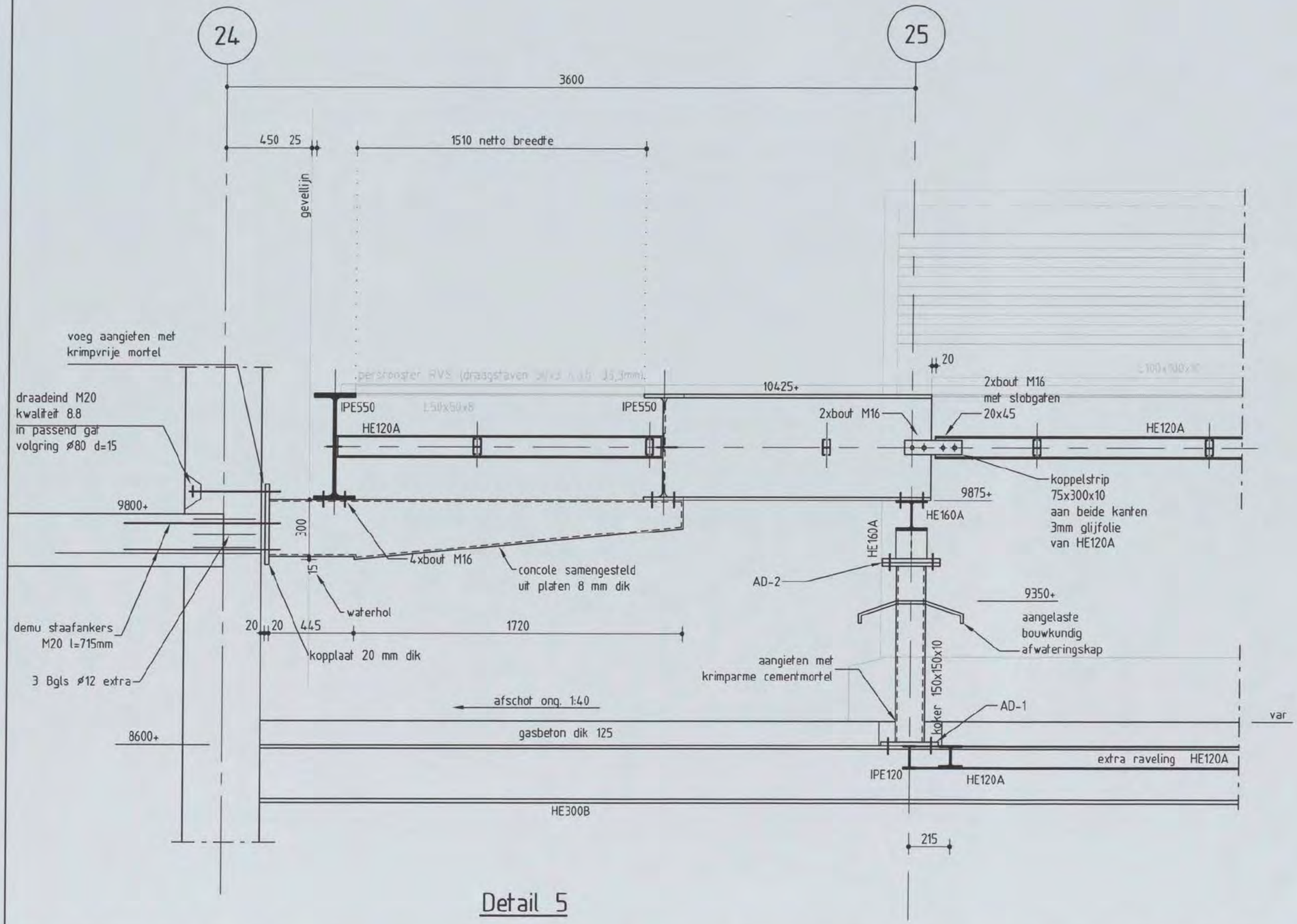

Detail 5

Shell NTC Amsterdam - Gassteeg
constructie detail

Discipline : Constructie Bestandsnaam :CW8001-5 Bladformaat : A3 Schaal : 1:20 Getekend : Status : Definitief

ARCADIS
Postbus 84319
2508 AH Den Haag
tel 070 3583583

Projectnummer: 140327.000256.233 Tekeningnr.: CW8001-5 Bladnr.: 05 Type : D Versie :

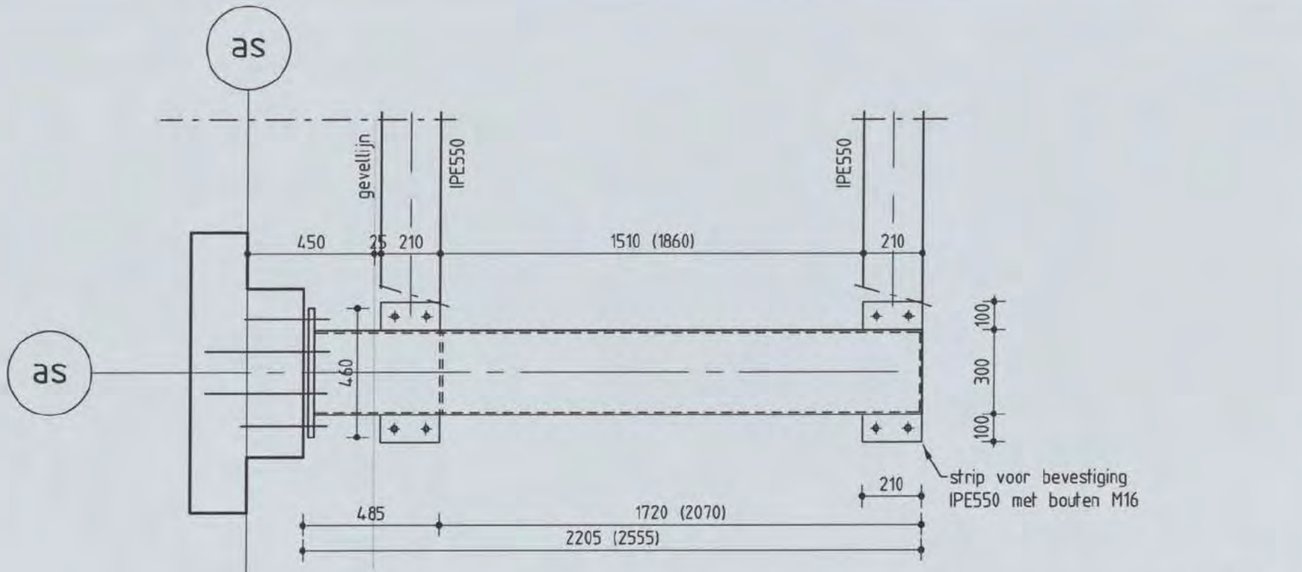

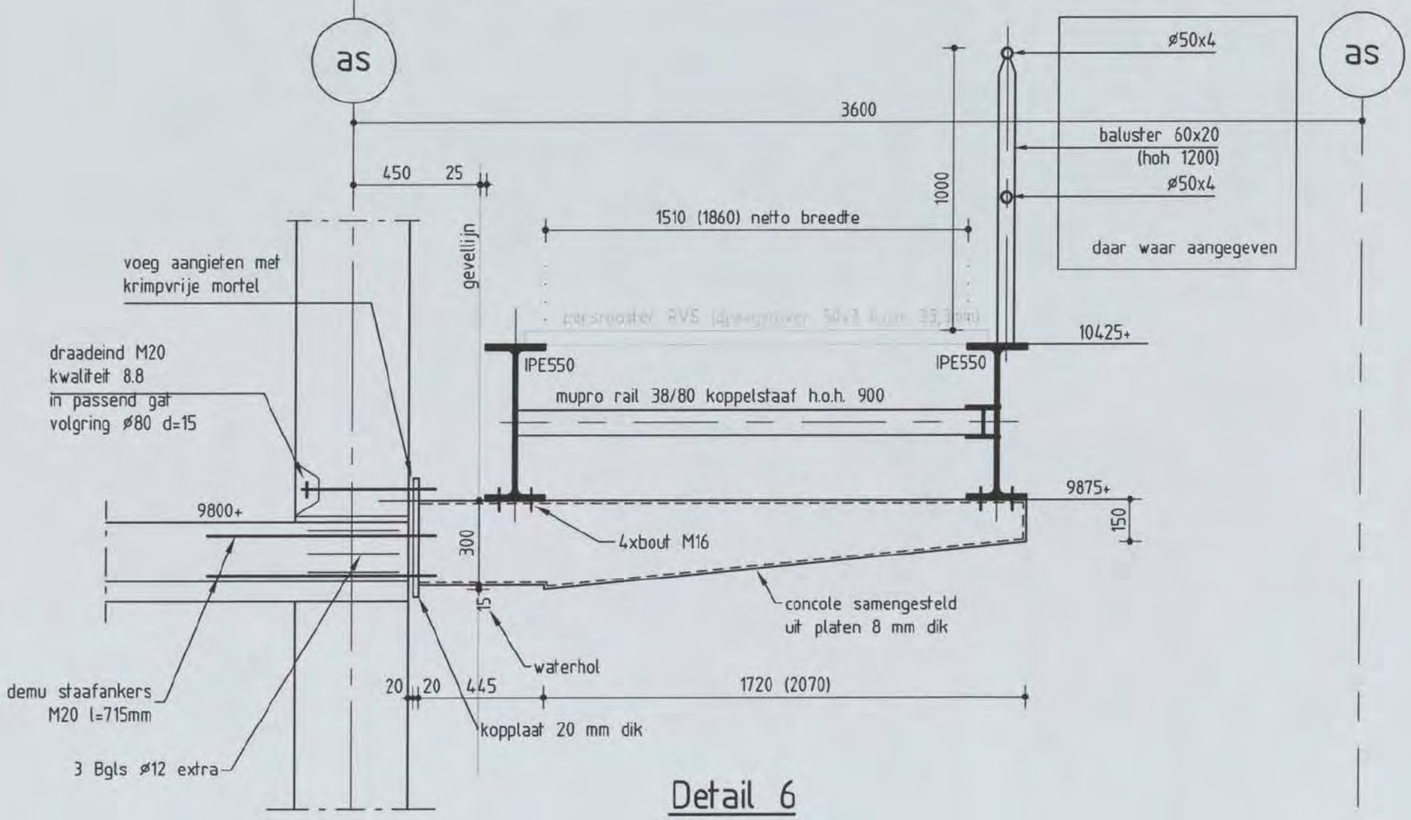

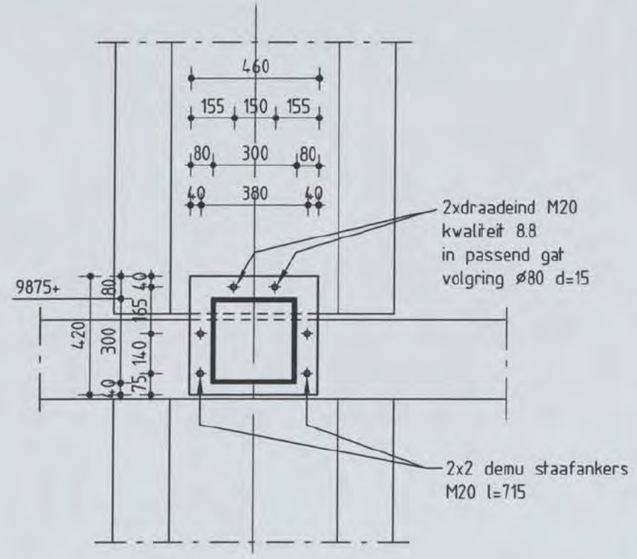

Detail 6

Detail 6A maatvoering tussen ( )

Shell NTC Amsterdam - Gassteeg
constructie detail

Discipline : Constructie Bestandsnaam :CW8001-5 Bladformaat : A3 Schaal : 1:20 Getekend : Status : Definitief

ARCADIS
Postbus 84319
2508 AH Den Haag
tel 070 3583583

Projectnummer: 140327.000256.233 Tekeningnr.: CW8001-5 Bladnr.: 06 Type : D Versie :

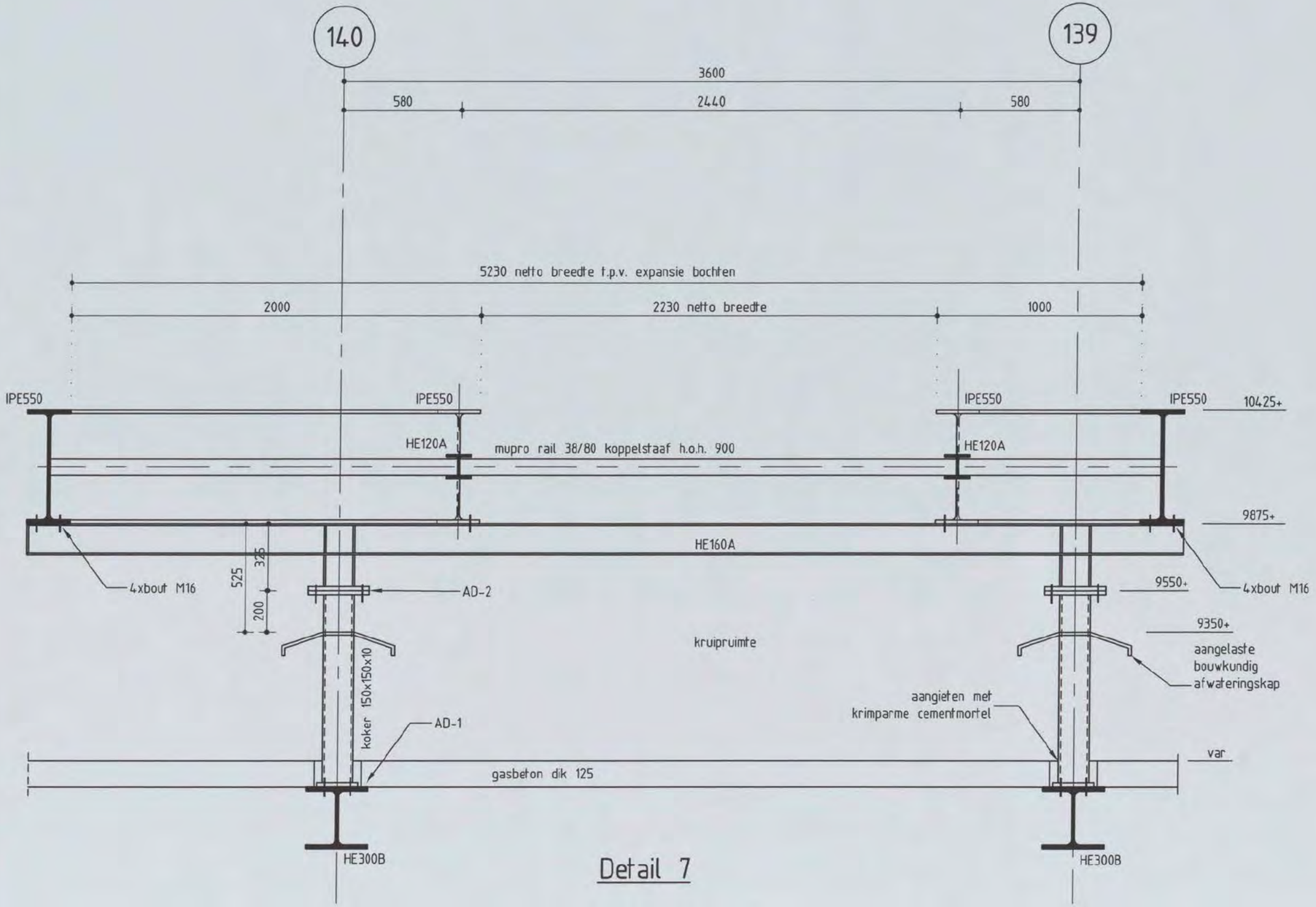

Detail 7

Shell NTC Amsterdam - Gassteeg
constructie detail

Discipline : Constructie | Bestandsnaam :CW8001-5 | Bladformaat : A3 | Schaal : 1:20 | Getekend : [redacted] | Status : Definitief

ARCADIS
Postbus 84319
2508 AH Den Haag
tel 070 3583583

Projectnummer: 140327.000256.233 | Tekeningnr.: CW8001-5 | Bladnr.: 07 | Type : D | Versie :

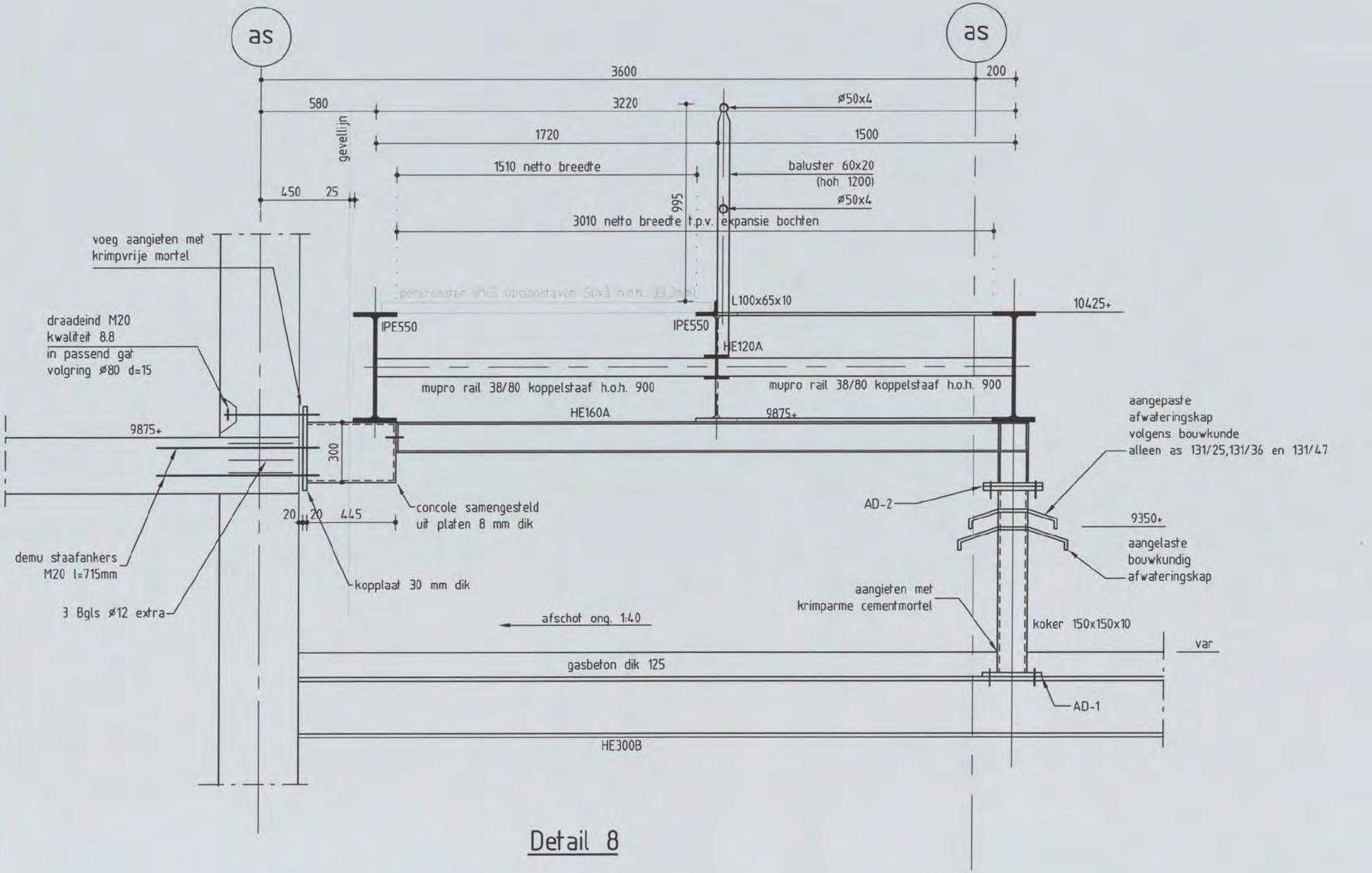

Detail 8

Shell NTC Amsterdam - Gassteeg
constructie detail

Discipline : Constructie | Bestandsnaam :CW8001-5 | Bladformaat : A3 | Schaal : 1:20 | Getekend : [redacted] | Status : Definitief

ARCADIS
Postbus 84319
2508 AH Den Haag
tel 070 3583583

Projectnummer: 140327.000256.233 | Tekeningnr.: CW8001-5 | Bladnr.: 08 | Type : | Versie : D

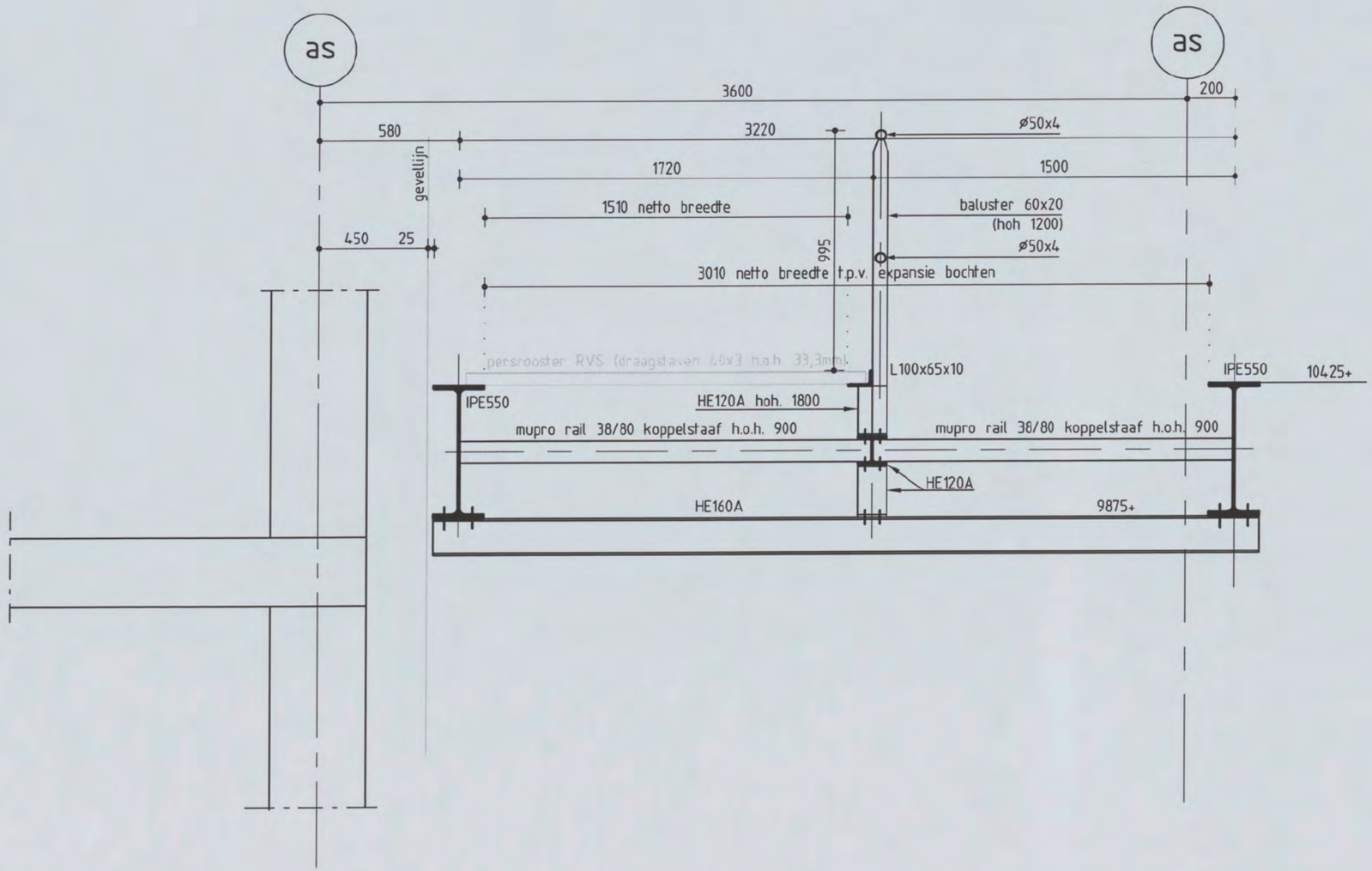

Detail 8A

Shell NTC Amsterdam - Gassteeg
constructie detail

Discipline : Constructie | Bestandsnaam :CW8001-5 | Bladformaat : A3 | Schaal : 1:20 | Getekend : | Status : Definitief

ARCADIS
Postbus 84319
2508 AH Den Haag
tel 070 3583583

Projectnummer: 140327.000256.233 | Tekeningnr.: CW8001-5 | Bladnr.: 09 | Type : | Versie : D

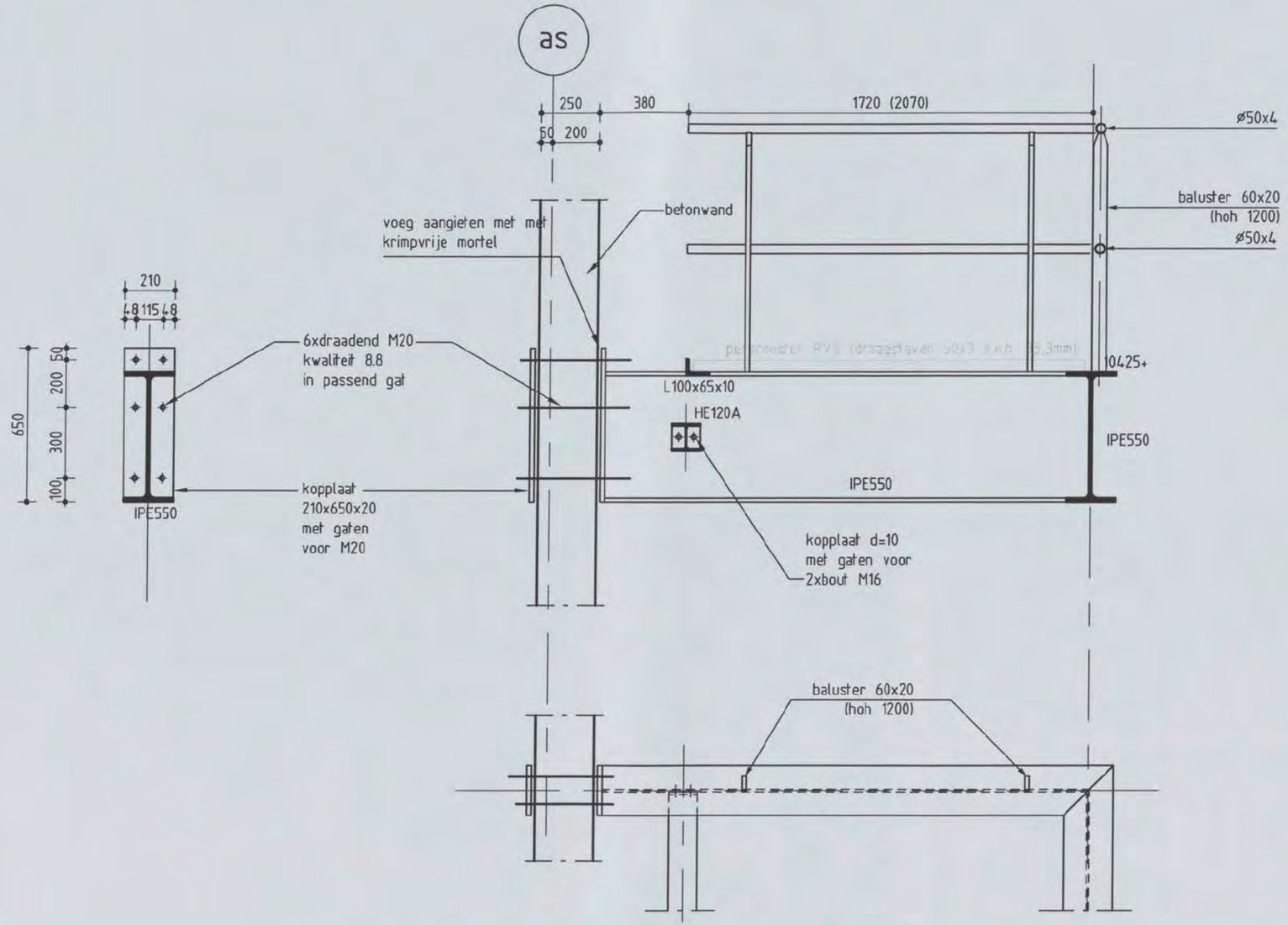

Detail 9

Detail 9A maatvoering tussen ( )

Shell NTC Amsterdam - Gassteeg
constructie detail

Discipline : Constructie | Bestandsnaam :CW8001-5 | Bladformaat : A3 | Schaal : 1:20 | Getekend : | Status : Definitief

ARCADIS
Postbus 84319
2508 AH Den Haag
tel 070 3583583

Projectnummer: 140327.000256.233 | Tekeningnr.: CW8001-5 | Bladnr.: 10 | Type : | Versie : D

reserve

Shell NTC Amsterdam - Gassteeg
constructie detail

Discipline : Constructie | Bestandsnaam :CW8001-5 | Bladformaat : A3 | Schaal : 1:20 | Getekend : | Status : Definitief

ARCADIS
Postbus 84319
2508 AH Den Haag
tel 070 3583583

Projectnummer: 140327.000256.233 | Tekeningnr.: CW8001-5 | Bladnr.: 11 | Type : | Versie : D

the scale towards document
Image Engineering X-rite ColorChecker Chart
Serial No. 320

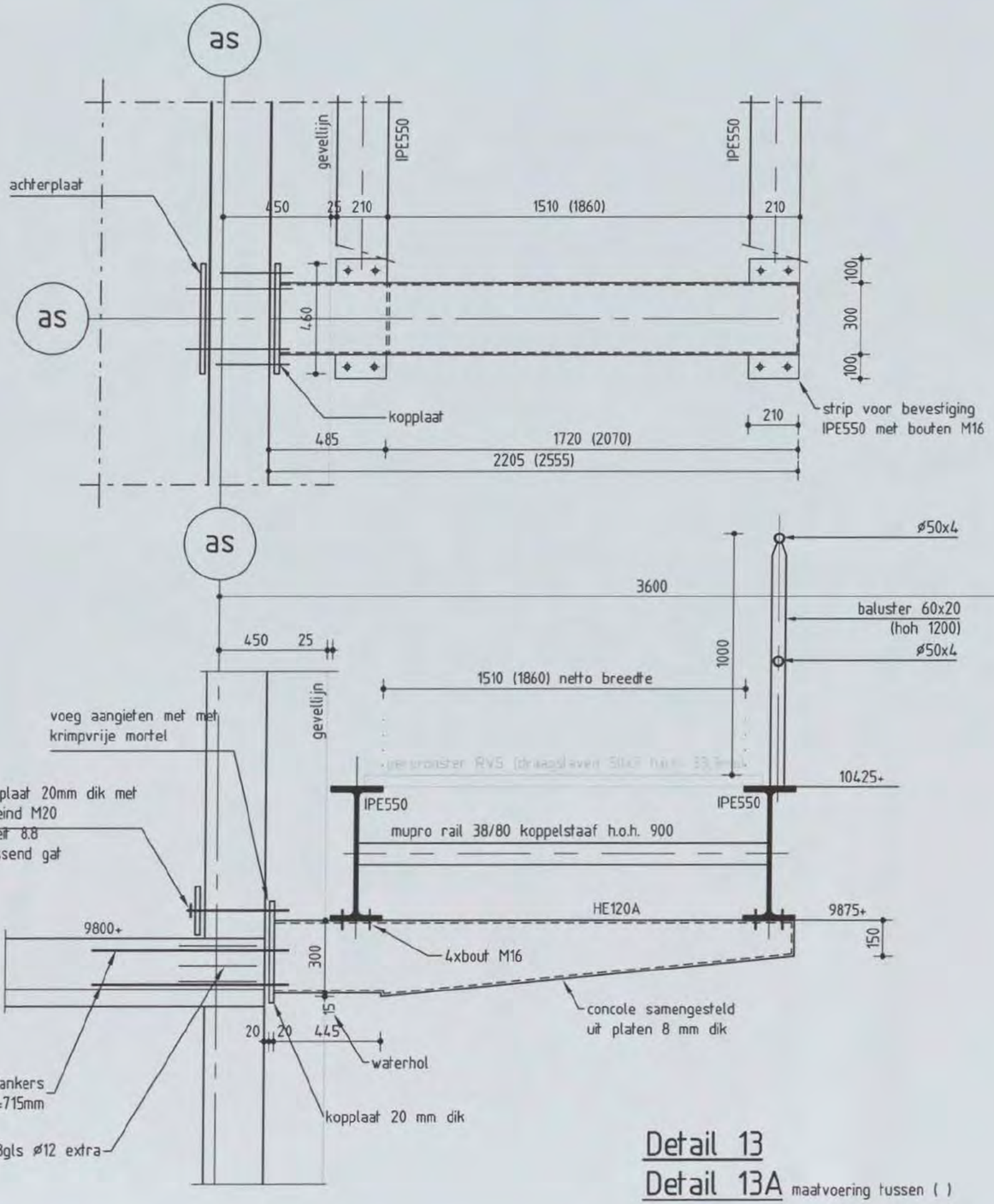

Detail 13

Detail 13A maatvoering tussen ( )

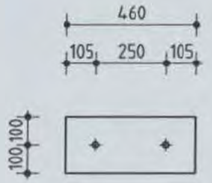

achterplaat

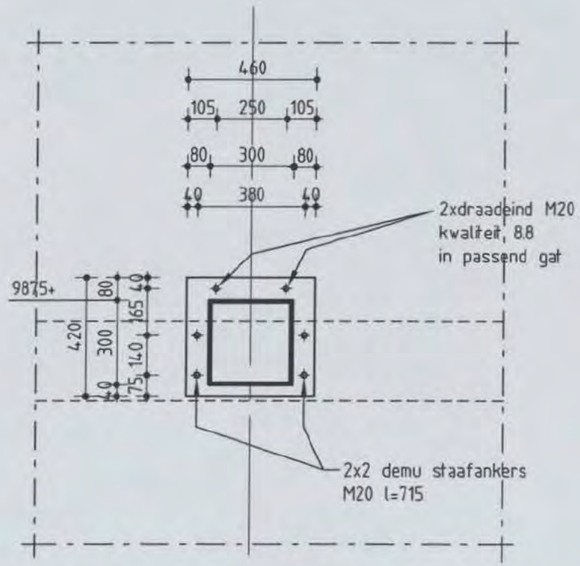

kopplaat

Shell NTC Amsterdam - Gassteeg
constructie detail

Discipline : Constructie Bestandsnaam :CW8001-5 Bladformaat : A3 Schaal : 1:20 Getekend : [redacted] Status : Definitief

ARCADIS
Postbus 84319
2508 AH Den Haag
tel 070 3583583

Projectnummer: 140327.000256.233 Tekeningnr.: CW8001-5 Bladnr.: 12 Type : D Versie :

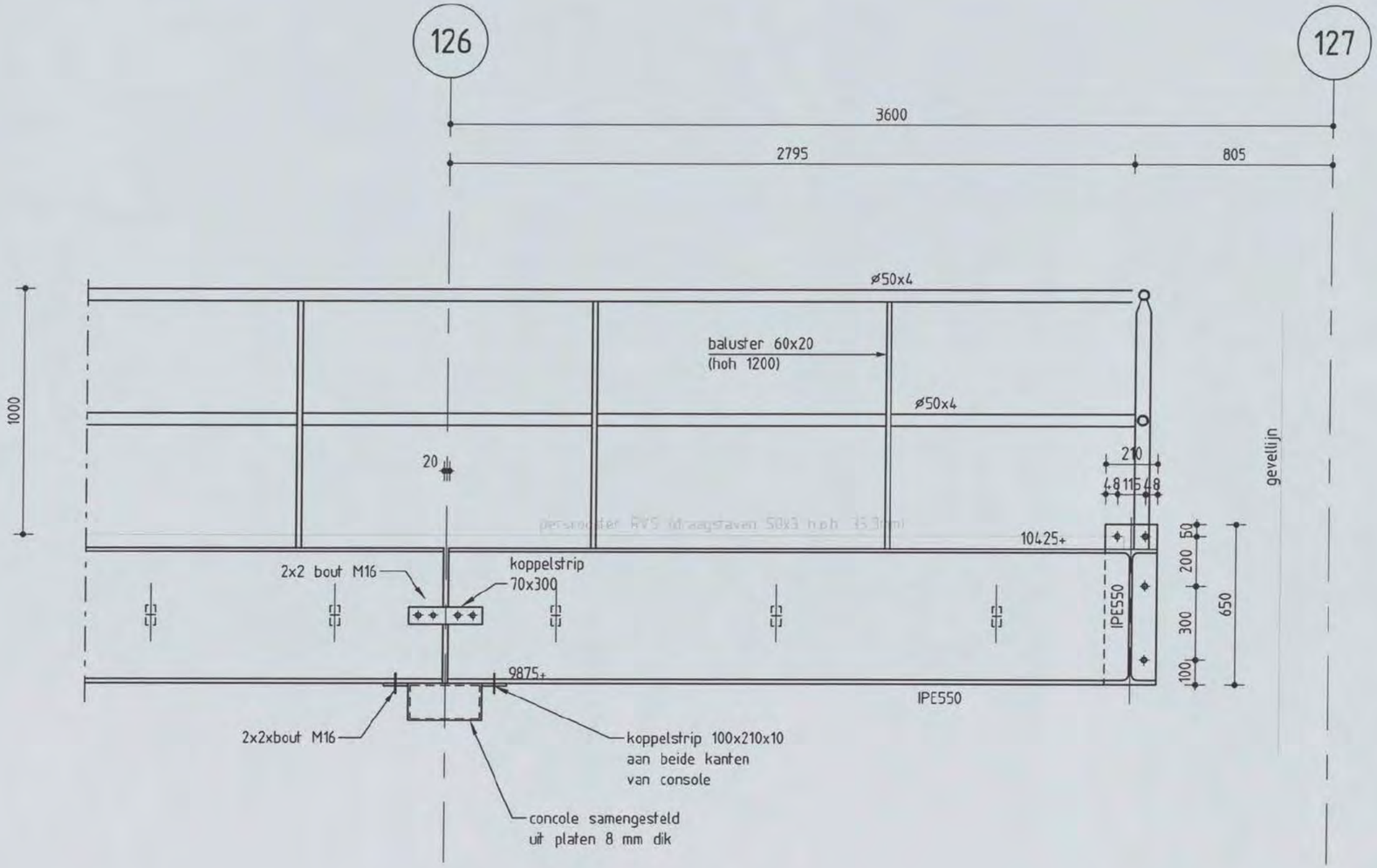

Detail 14

Shell NTC Amsterdam - Gassteeg
constructie detail

Discipline : Constructie | Bestandsnaam :CW8001-5 | Bladformaat : A3 | Schaal : 1:20 | Getekend : [redacted] | Status : Definitief

ARCADIS
Postbus 84319
2508 AH Den Haag
tel 070 3583583

Projectnummer:	Tekeningnr.:	Bladnr.:	Type :	Versie :
140327.000256.233	CW8001-5	13		D

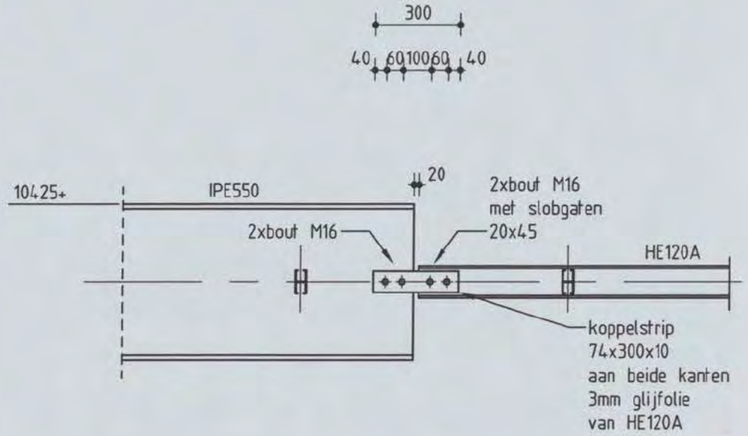

Detail verbinding IPE550 met HE120A

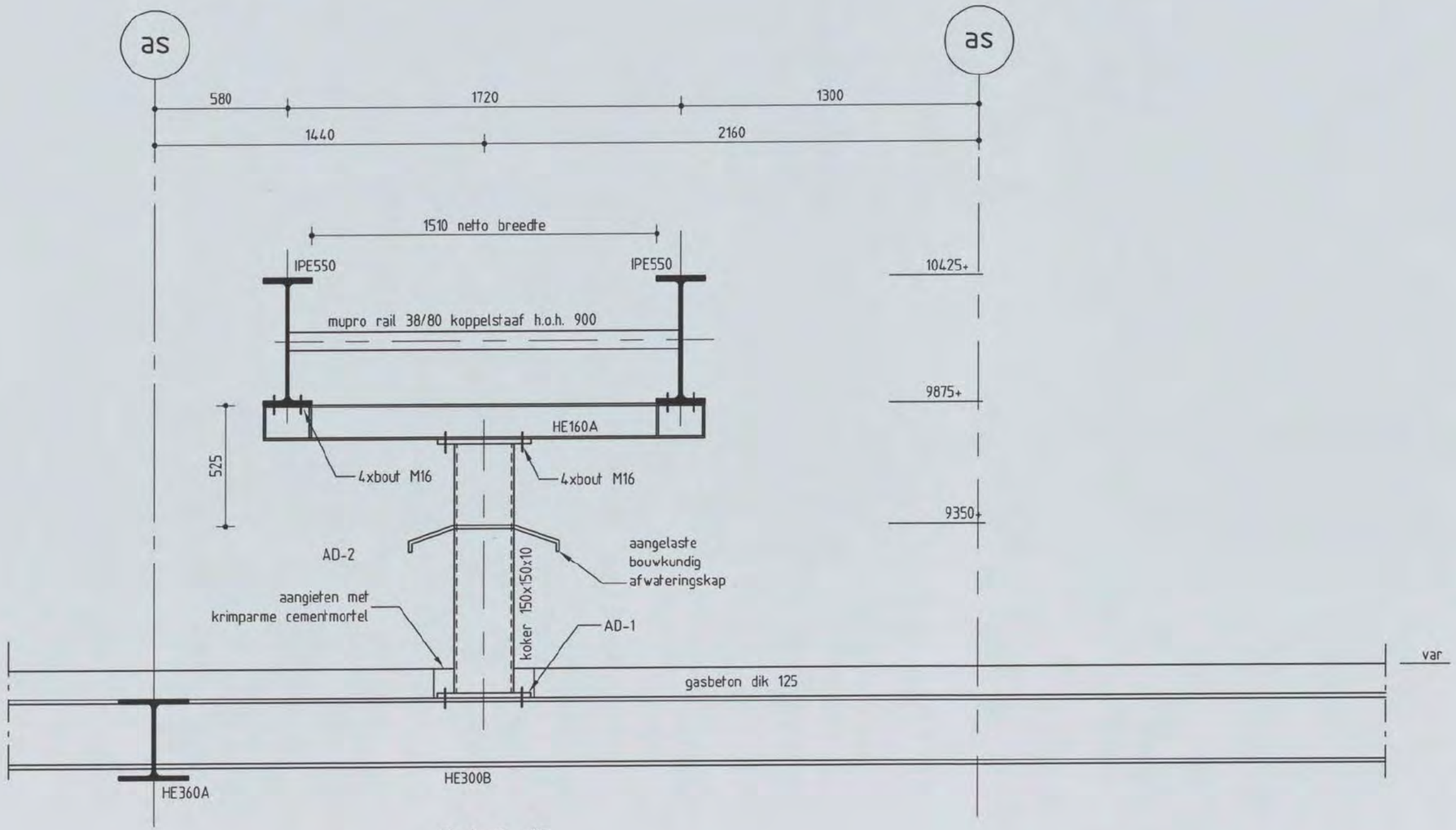

Detail 15

Shell NTC Amsterdam - Gassteeg
constructie detail

Discipline : Constructie | Bestandsnaam :CW8001-5 | Bladformaat : A3 | Schaal : 1:20 | Getekend : [redacted] | Status : Definitief

ARCADIS
Postbus 84319
2508 AH Den Haag
tel 070 3583583

Projectnummer: 140327.000256.233 | Tekeningnr.: CW8001-5 | Bladnr.: 15 | Type : | Versie : D

Shell NTC Amsterdam - Gassteeg
constructie detail

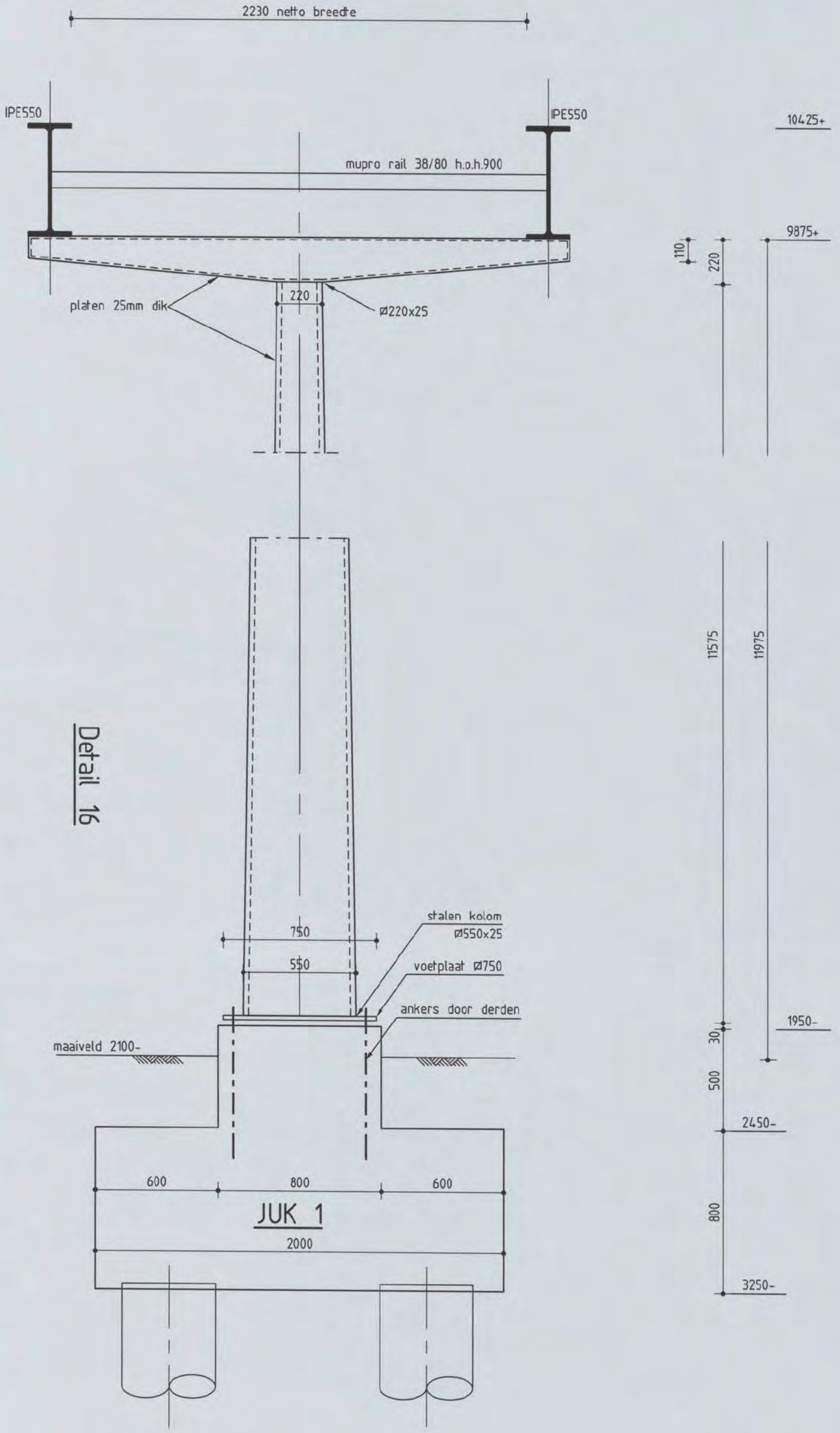

Detail 16

ARCADIS

Postbus 84319
2508 AH Den Haag
tel 070 3583583

Discipline : Constructie Bestandsnaam :CW8001-5 Bladformaat : A3
Schaal : 1:20 Getekend :
Projectnummer : Status : Definitief
140327.000256.233 CW8001-5 16 Type : Versie :
Tekeningnr.: Bladnr.: D

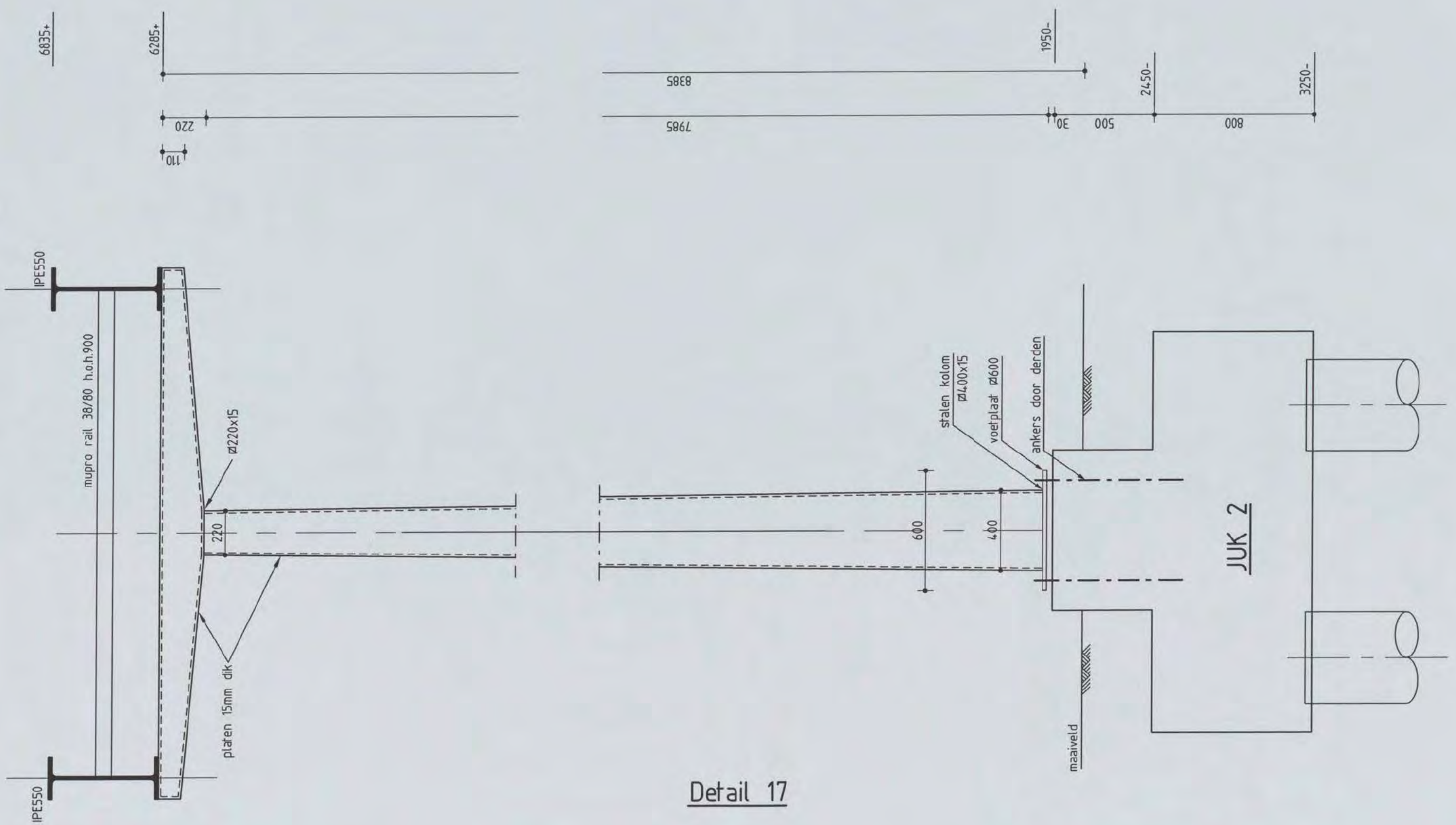

Detail 17

Shell NTC Amsterdam - Gassteeg
constructie detail

Discipline : Constructie | Bestandsnaam :CW8001-5 | Bladformaat : A3 | Schaal : 1:20 | Getekend [redacted] | Status : Definitief

ARCADIS
Postbus 84319
2508 AH Den Haag
tel 070 3583583

Projectnummer: 140327.000256.233 | Tekeningnr.: CW8001-5 | Bladnr.: 17 | Type : D | Versie :

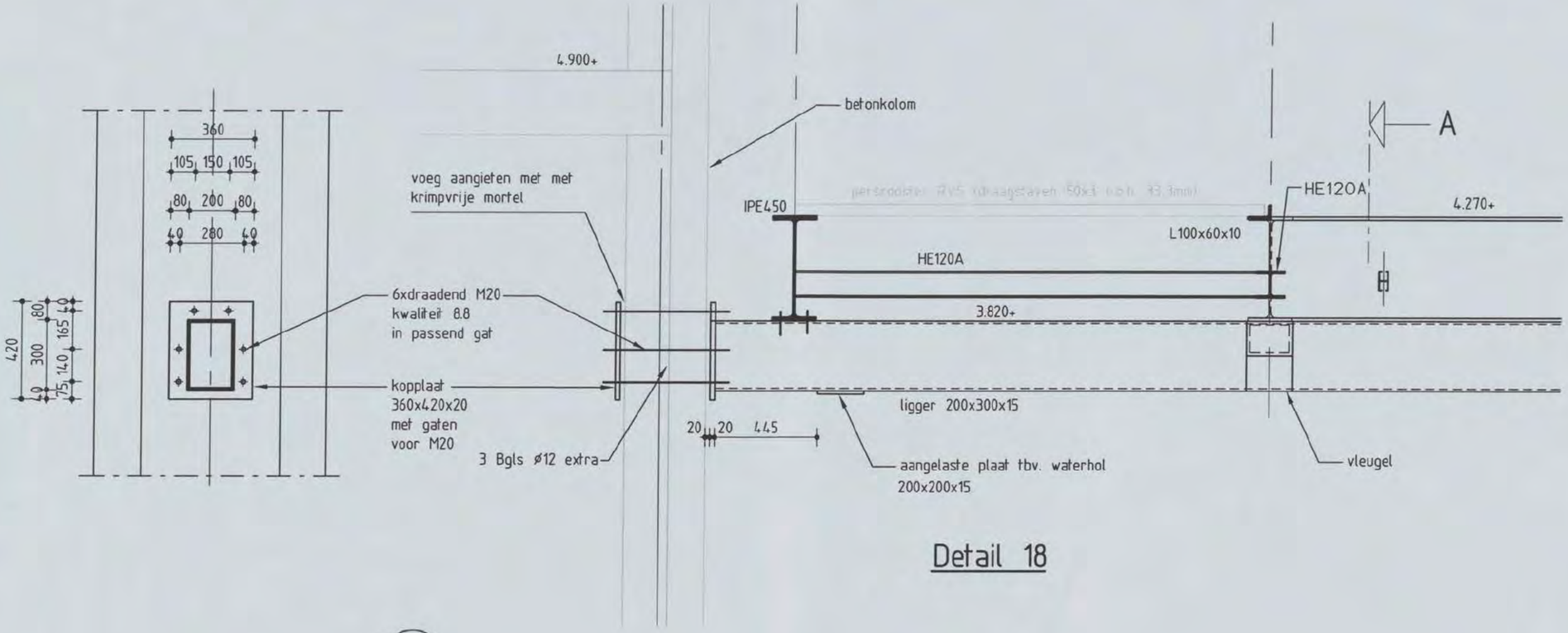

Detail 18

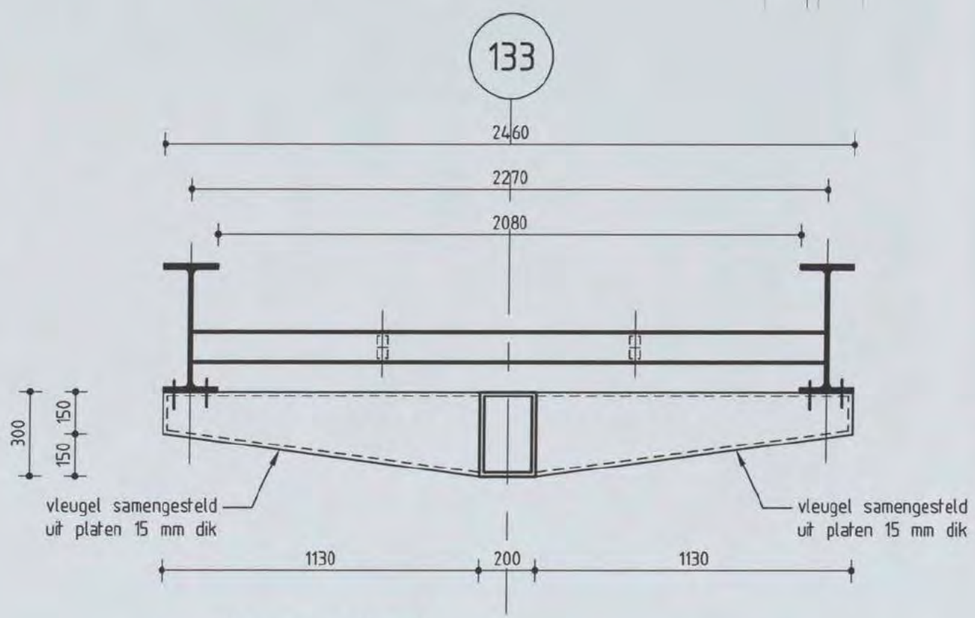

Doorsnede A

Shell NTC Amsterdam - Gassteeg
constructie detail

Discipline : Constructie | Bestandsnaam :CW8001-5 | Bladformaat : A3 | Schaal : 1:20 | Getekend : [redacted] | Status : Definitief

ARCADIS
Postbus 84319
2508 AH Den Haag
tel 070 3583583

Projectnummer:	Tekeningnr.:	Bladnr.:	Type :	Versie :
140327.000256.233	CW8001-5	18		D

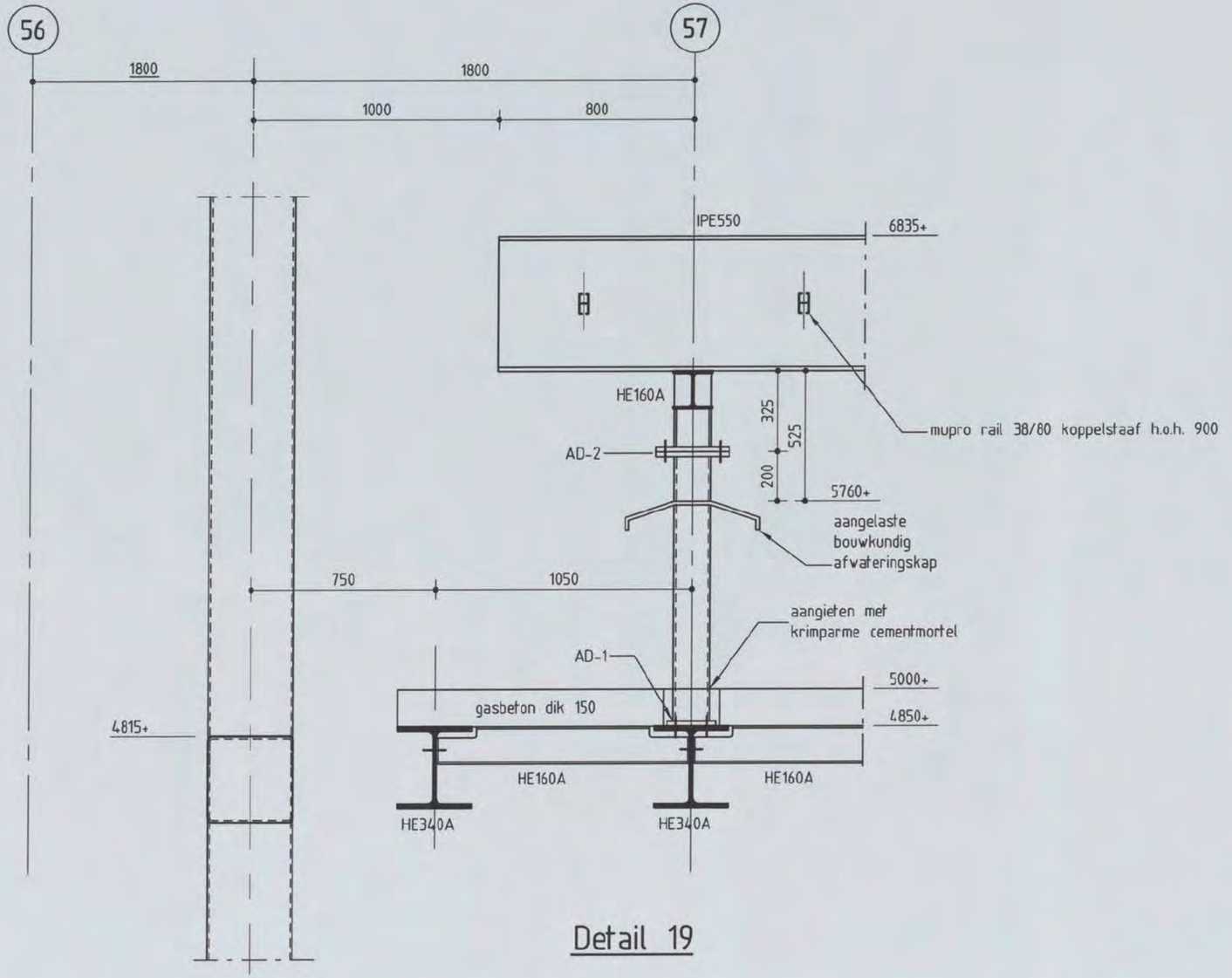

Detail 19

Shell NTC Amsterdam - Gassteeg
constructie detail

Discipline : Constructie | Bestandsnaam :CW8001-5 | Bladformaat : A3 | Schaal : 1:20 | Getekend : [redacted] | Status : Definitief

ARCADIS
Postbus 84319
2508 AH Den Haag
tel 070 3583583

Projectnummer:	Tekeningnr.:	Bladnr.:	Type :	Versie :
140327.000256.233	CW8001-5	19		D

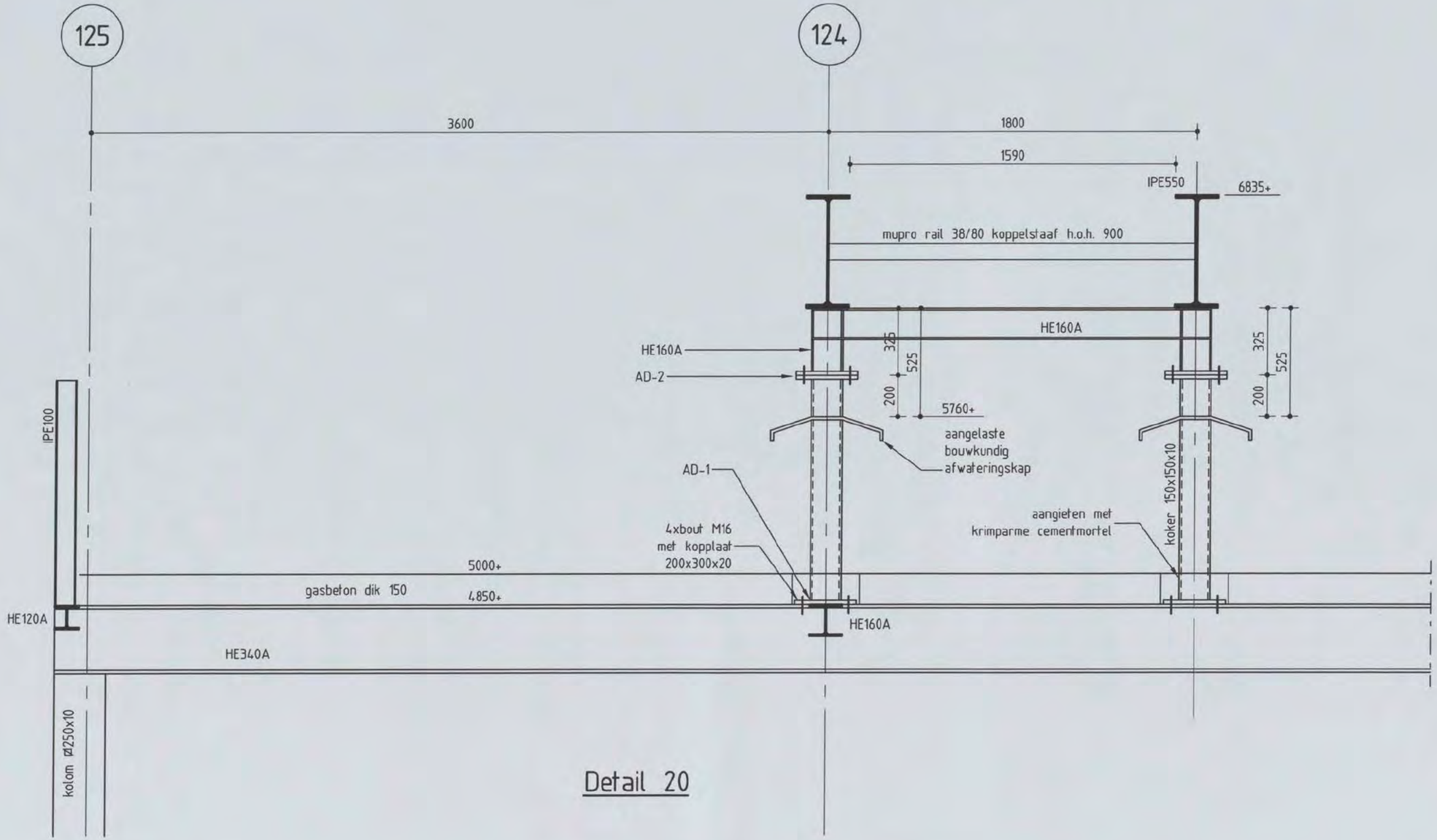

Detail 20

Shell NTC Amsterdam - Gassteeg
constructie detail

Discipline : Constructie Bestandsnaam :CW8001-5 Bladformaat : A3 Schaal : 1:20 Getekend : [redacted] Status : Definitief

ARCADIS
Postbus 84319
2508 AH Den Haag
tel 070 3583583

Projectnummer: 140327.000256.233 Tekeningnr.: CW8001-5 Bladnr.: 20 Type : Versie : D

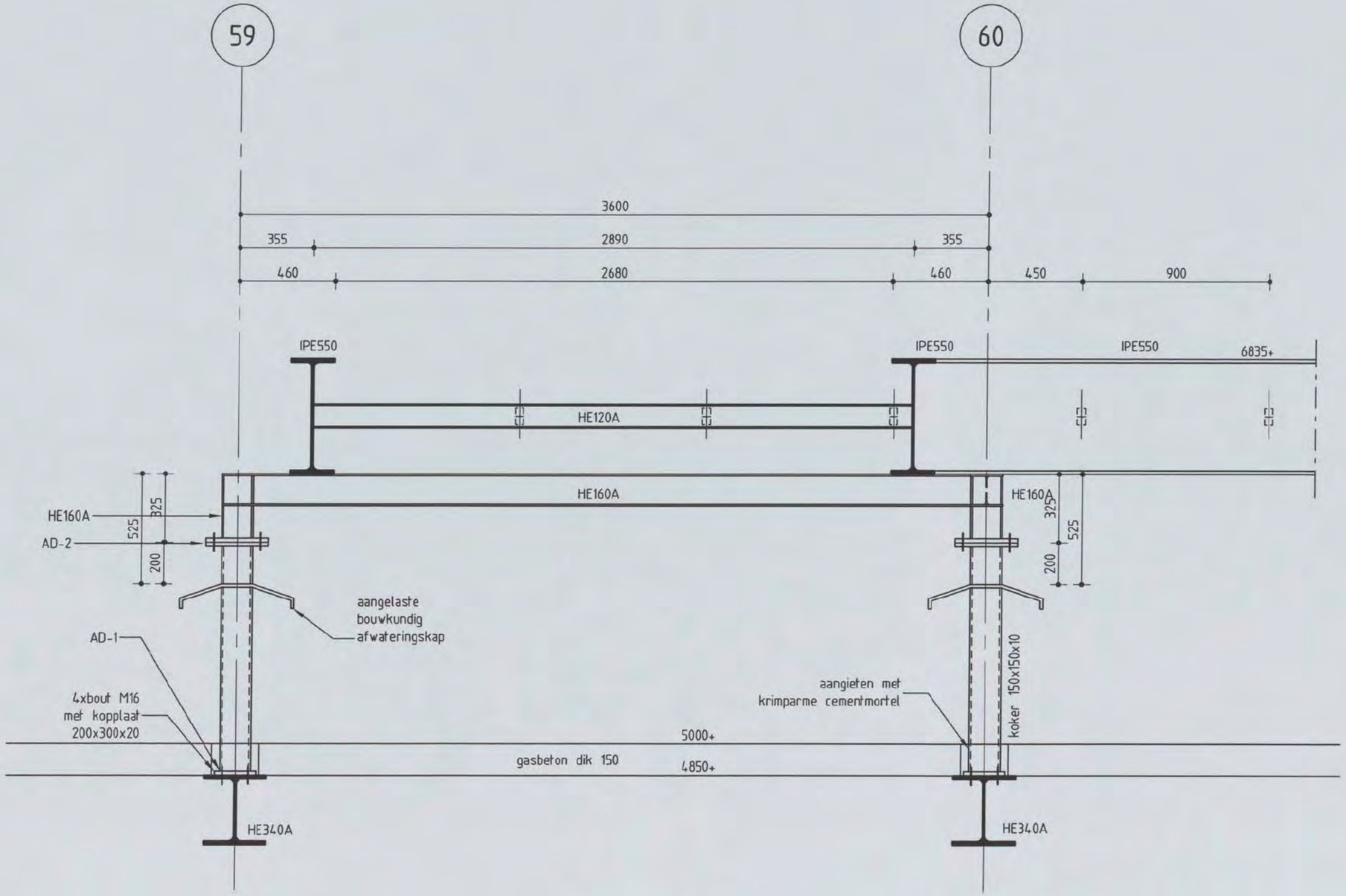

Detail 21

Shell NTC Amsterdam - Gassteeg
constructie detail

Discipline : Constructie Bestandsnaam :CW8001-5 Bladformaat : A3 Schaal : 1:20 Getekend : Status : Definitief

ARCADIS
Postbus 84319
2508 AH Den Haag
tel 070 3583583

Projectnummer: 140327.000256.233 Tekeningnr.: CW8001-5 Bladnr.: 21 Type : D Versie :

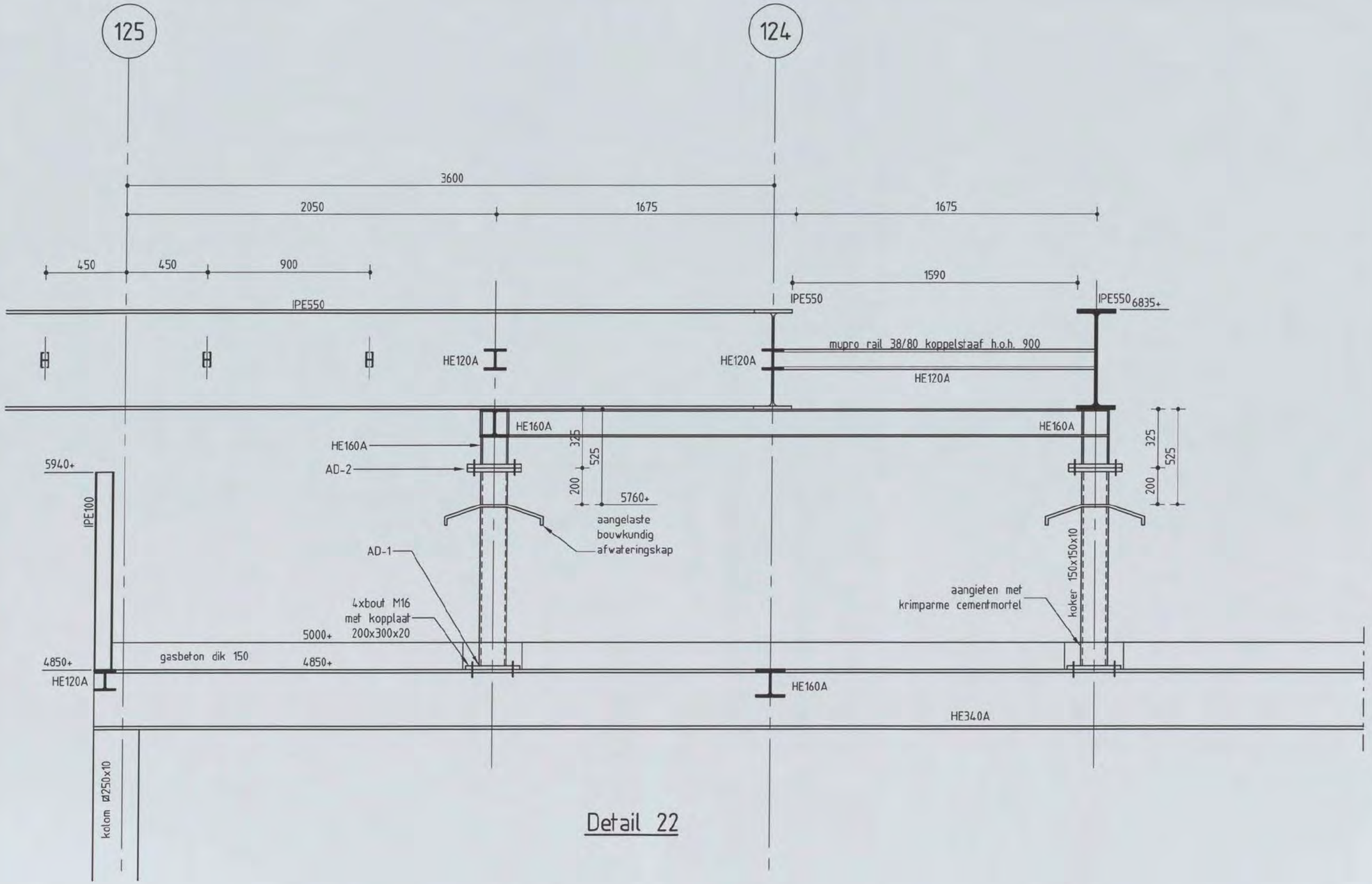

Detail 22

Shell NTC Amsterdam - Gassteeg
constructie detail

Discipline : Constructie | Bestandsnaam :CW8001-5 | Bladformaat : A3 | Schaal : 1:20 | Getekend : [redacted] | Status : Definitief

ARCADIS
Postbus 84319
2508 AH Den Haag
tel 070 3583583

Projectnummer: 140327.000256.233 | Tekeningnr.: CW8001-5 | Bladnr.: 22 | Type : | Versie : D

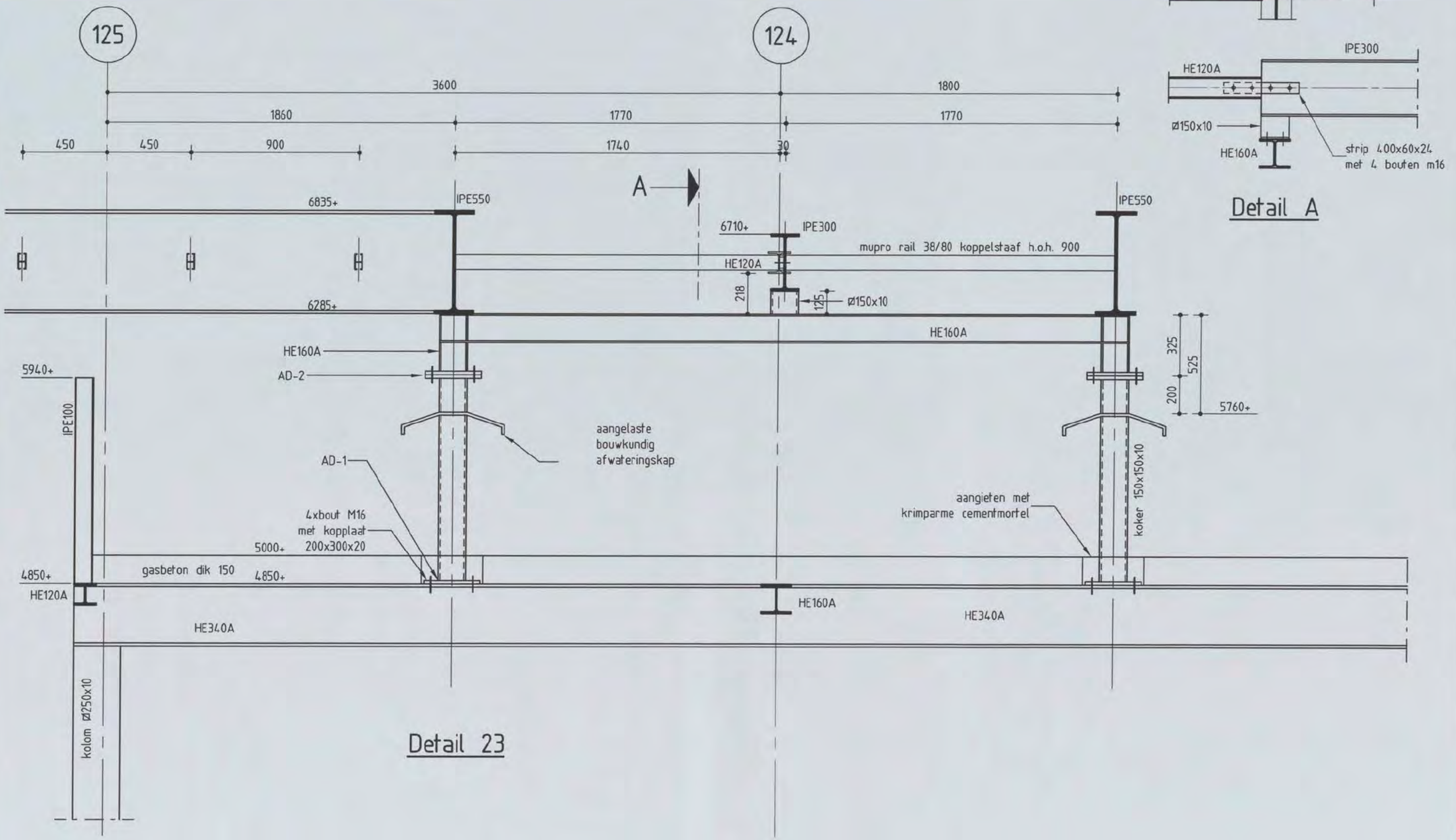

Detail 23

Detail A

Shell NTC Amsterdam - Gassteeg
constructie detail

ARCADIS
Postbus 84319
2508 AH Den Haag
tel 070 3583583

Discipline : Constructie	Bestandsnaam :CW8001-5	Bladformaat : A3	Schaal : 1:20	Getekend :	Status : Definitief
			Projectnummer :	Tekeningnr.:	Bladnr.: Type : Versie :
			140327.000256.233	CW8001-5	23 D

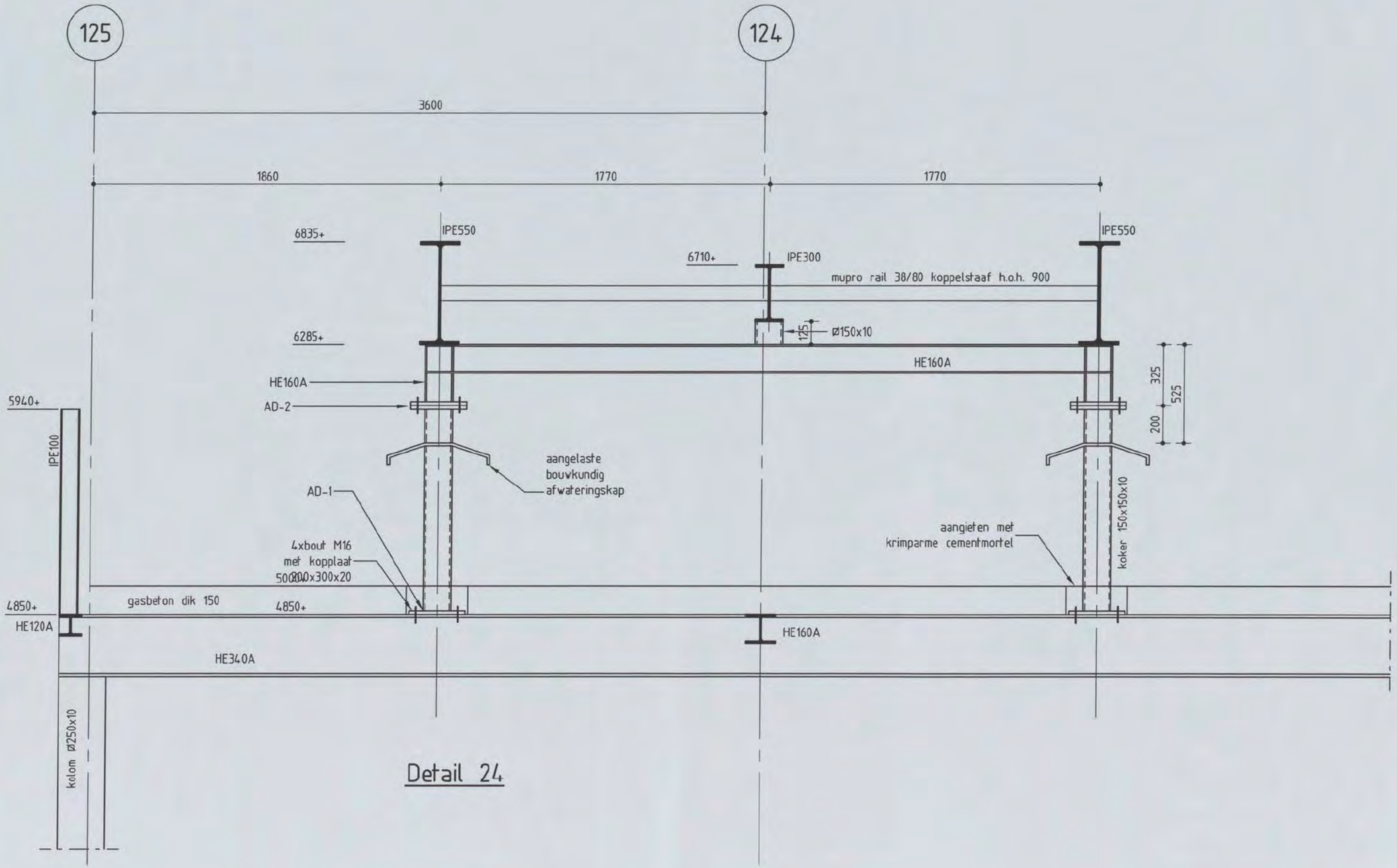

Detail 24

Shell NTC Amsterdam - Gassteeg
constructie detail

Discipline : Constructie Bestandsnaam :CW8001-5 Bladformaat : A3 Schaal : 1:20 Getekend : [redacted] Status : Definitief

ARCADIS
Postbus 84319
2508 AH Den Haag
tel 070 3583583

Projectnummer: 140327.000256.233 Tekeningnr.: CW8001-5 Bladnr.: 24 Type : D Versie :

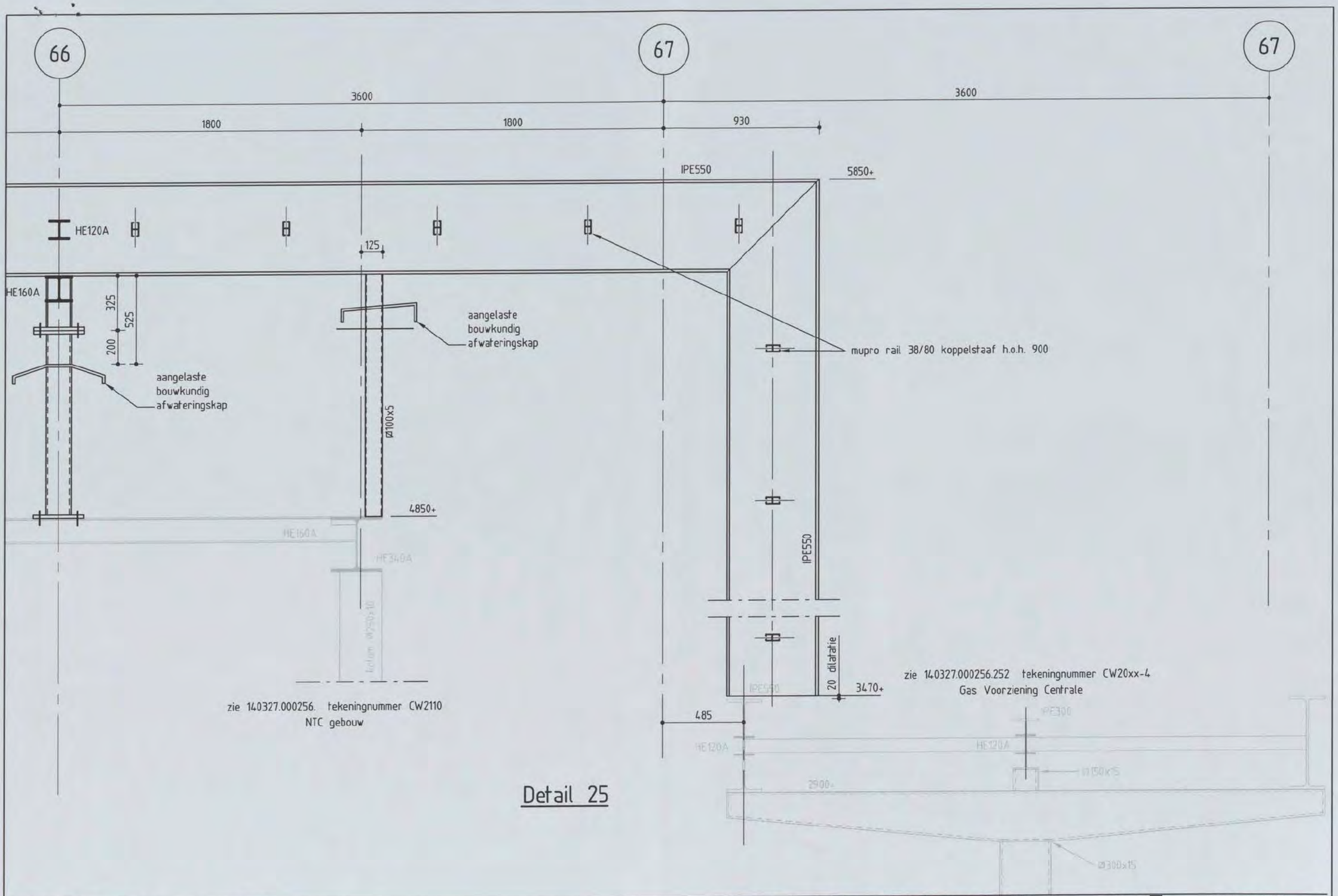

zie 140327.000256. tekeningnummer CW2110
NTC gebouw

zie 140327.000256.252 tekeningnummer CW20xx-4
Gas Voorziening Centrale

Detail 25

Shell NTC Amsterdam - Gassteeg
constructie detail

Discipline : Constructie | Bestandsnaam :CW8001-5 | Bladformaat : A3 | Schaal : 1:20 | Getekend : [redacted] | Status : Definitief

ARCADIS
Postbus 84319
2508 AH Den Haag
tel 070 3583583

Projectnummer: 140327.000256.233 | Tekeningnr.: CW8001-5 | Bladnr.: 25 | Type : | Versie : D

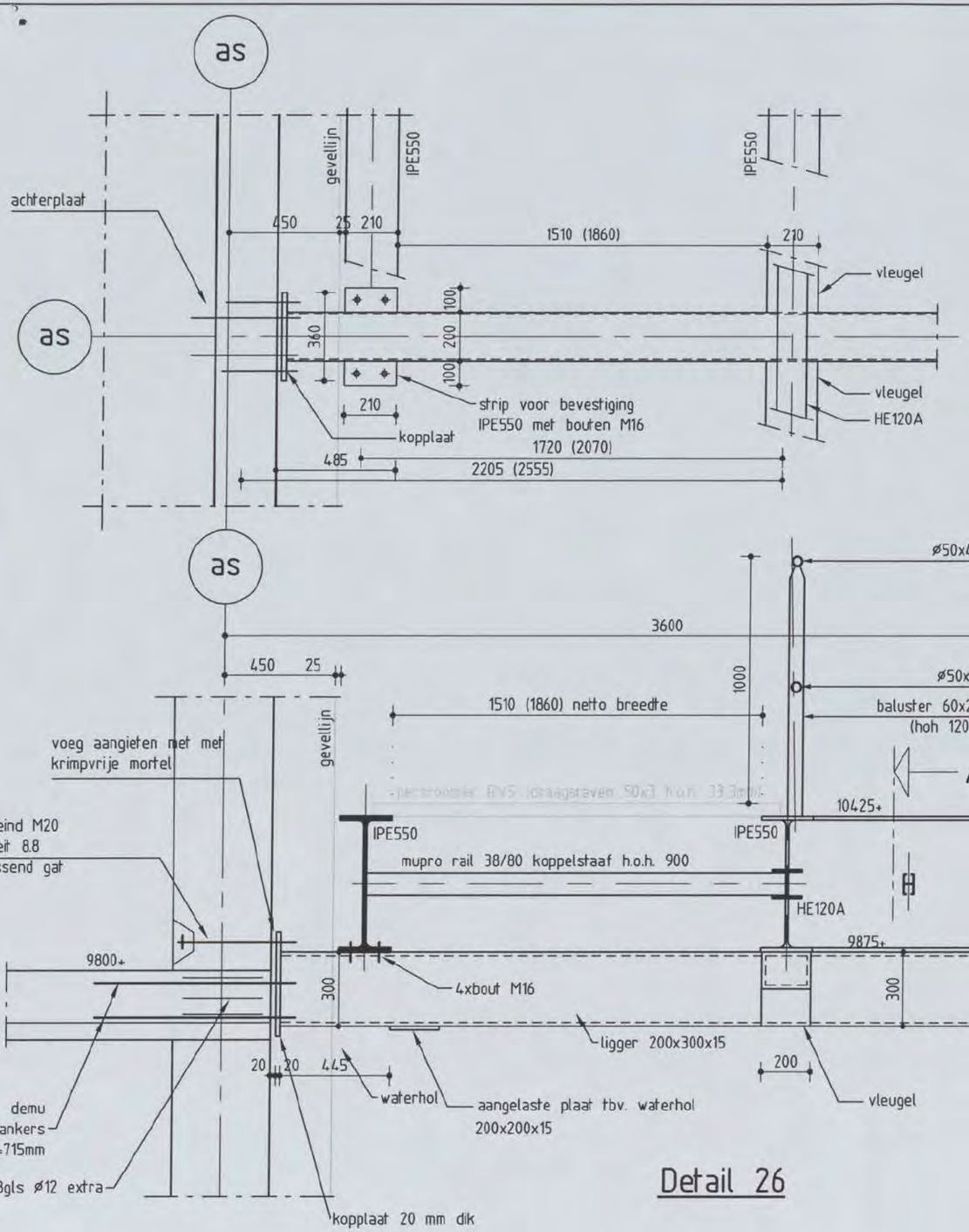

Detail 26

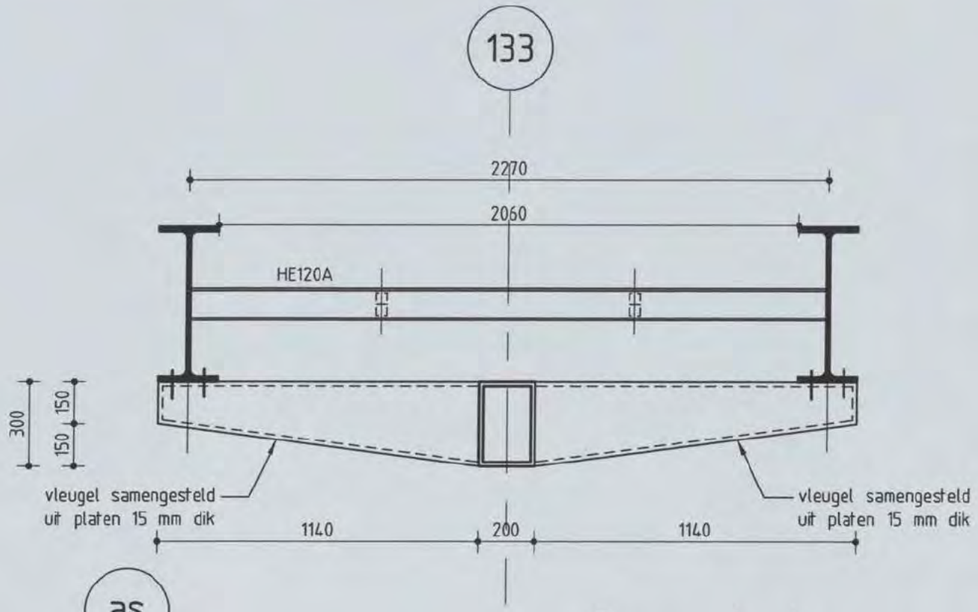

Doorsnede A

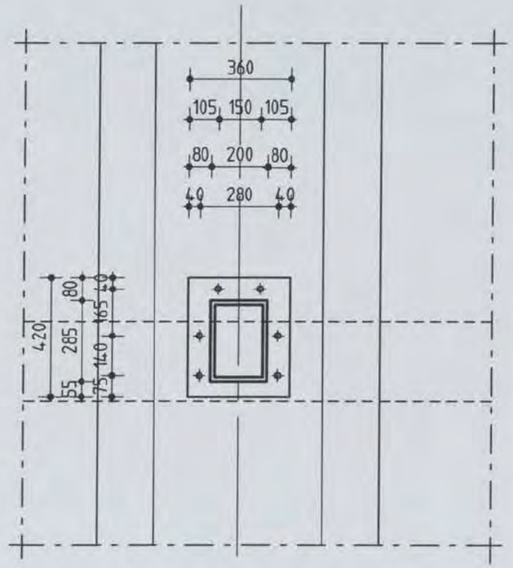

kopplaat

Shell NTC Amsterdam - Gassteeg
constructie detail

ARCADIS
Postbus 84319
2508 AH Den Haag
tel 070 3583583

Discipline : Constructie | Bestandsnaam :CW8001-5 | Bladformaat : A3 | Schaal : 1:20 | Getekend : [redacted] | Status : Definitief

Projectnummer:	Tekeningnr.:	Bladnr.:	Type :	Versie :
140327.000256.233	CW8001-5	26		D

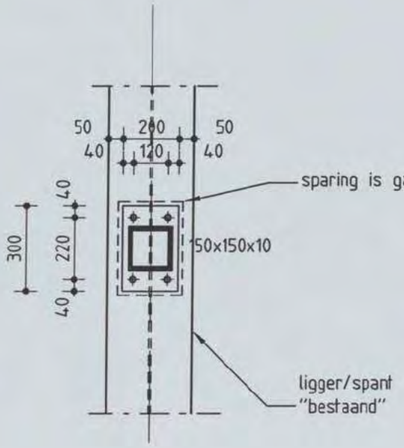

Detail AD-1

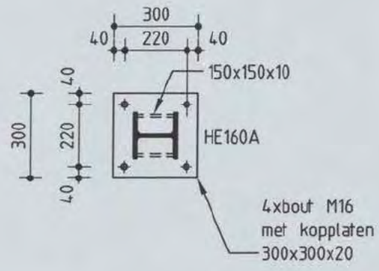

Detail AD-2

Shell NTC Amsterdam - Gassteeg
constructie detail

Discipline : Constructie | Bestandsnaam :CW8001-5 | Bladformaat : A3 | Schaal : 1:20 | Getekend : [redacted] | Status : Definitief

ARCADIS
Postbus 84319
2508 AH Den Haag
tel 070 3583583

Projectnummer: 140327.000256.233 | Tekeningnr.: CW8001-5 | Bladnr.: 27 | Type : | Versie : D

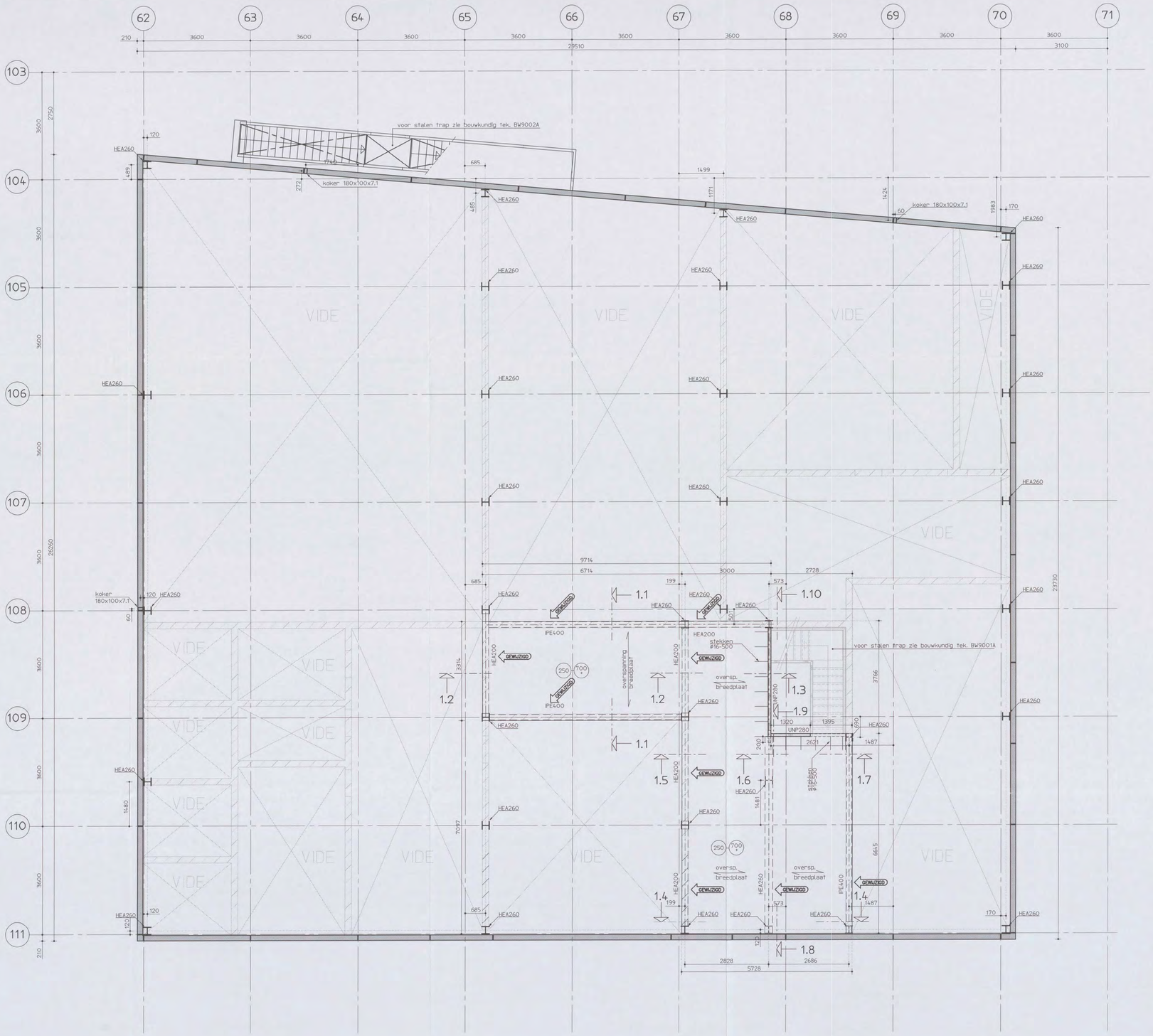

PLATTEGROND 1ste VERDIEPING

- Positie opstorting t.b.v. opslagtank
- Positie stalen kokers in gevels te bepalen i.o.m. Architect en Installateur

Ruwvool:

- Peil = 0 = 3.200mm + N.A.P.
- Alle hoogtematen t.o.v. Peil
- Alle maten in millimeters
- Vloeren gevlinderd
- Beggrond en te verd.vloer in het werk gestorte vloer

- Voor details zie tekening CW8001-1
- Spanningen en doorvoeren t.b.v teldingen n.t.b.
- Alle kolommen HEA260 tenzij anders aangegeven
- Staalkwaliteit S235JR tenzij anders aangegeven
- Alle peilmaten zijn bovenkant van de vloeren
- Max.nuttige belasting beggrondvloer = 10kN/m2
- Max.nuttige belasting verdiepingvloer = 7.5kN/m2
- Palen: Vibro palen, schacht ø356, voetplaat ø436

= Prefab betonelementen
= Kalkzandsteen dik 214mm

Versie	Omschrijving	Naam	Datum
B	Definitief, zie plijlen		30-06-06
A	Concept		24-05-06

Situatie
Schaal 1:5000

Planoverzicht :

ARCADIS
Infrastructuur, gebouwen, milieu, communicotions

Gevers Deynootweg 93
Postbus 84319
2508 AH Den Haag
Tel 070 3583 583
Fax 070 3546 163
www.arcadis.nl

Opdrachtgever	:	Shell International Chemicals BV
Ontwerp	:	Arcadis Bouw & Vastgoed BV
Project	:	Shell NTC Amsterdam BVC-gebouw
Onderwerp	:	Eerste verdieping

601/049 [redacted]

CONSTRUCTIE-AANVRAAG

Fase	: Werkfase	Discipline	: [redacted] constructie
Schaal	: 1:50	Getekend	:
Bladformaat	: A0	Gecontroleerd	:
Naam subtap	:	Goedgekeurd	: [redacted]
Bestandsnaam	: CW2002-1	Status	: Definitief
Plotschaal	: 1:1	Tekeningnr.	: Type : Versie :
Projectnummer	:	140327.000256.155	CW2002-1 V B

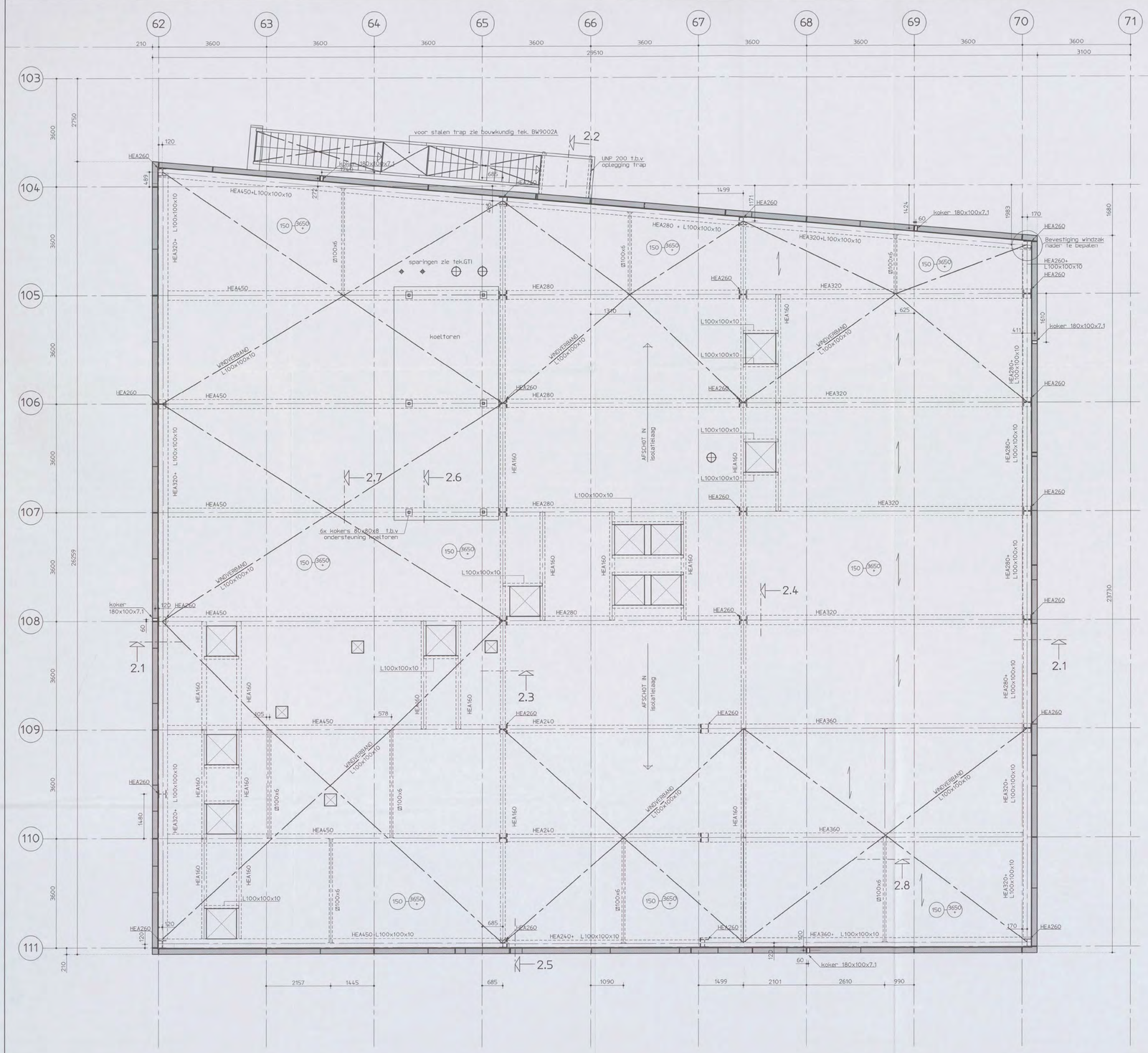

DAKVLOER

- Positie stalen kokers in gevels te bepalen i.o.m. Architect en installateur
- Dakspringen ; positie, afmetingen en aantallen te bepalen i.o.m. installateur

Renvooi:

- Peil = 0 = 3.200mm + N.A.P.
- Alle hoogtematen t.o.v. Peil
- Alle maten in millimeters

- Voor details zie tekening CW8001-1
- Sparingen en doorvoeren t.b.v leidingen n.t.b.
- Alle kolommen HEA260 tenzij anders aangegeven
- Staalkwaliteit S235JR tenzij anders aangegeven
- Alle pellmaten zijn bovenkant van de vloeren
- Max.nuttige belasting beg.grondvloer = 10kN/m2
- Max.nuttige belasting verdiepingvloer = 7.5kN/m2
- Palen: Vibro palen, schacht Ø356, voetplaat Ø436

= Prefab betonelementen
= Kalkzandsteen dik 214mm

Versie:	Omschrijving:	Naam	Datum:
B	Definitief		30-06-06
A	Concept		24-05-06

Situatie
Schaal 1:5000

Planoverzicht :

ARCADIS
Infrastructuur, gebouwen, milieu, communications
Gevers Deynootweg 93
Postbus 84319
2508 AH Den Haag
Tel 070 3583 583
Fax 070 3546 163
www.arcadis.nl

Opdrachtgever	:	Shell International Chemicals BV
Ontwerp	:	Arcadis Bouw & Vastgoed BV
Project	:	Shell NTC Amsterdam BVC-gebouw
Onderwerp	:	Dakvloer

G01/04[redacted] 70MN
CONSTRUCTIEAKKOORD

Fase	: Werkfase		
Schaal	: 1:50	Discipline	: Constructie
Bladformaat	: A0	Getekend	:
Naam submap	:	Gecontroleerd	:
Bestandsnaam	: CW2003-1	Goedgekeurd	:
Plotschaal	: 1:1	Status	: Definitief
Projectnummer	:	Tekeningnr.	: Type : Versie :

140327.000256.155 CW2003-1 V B

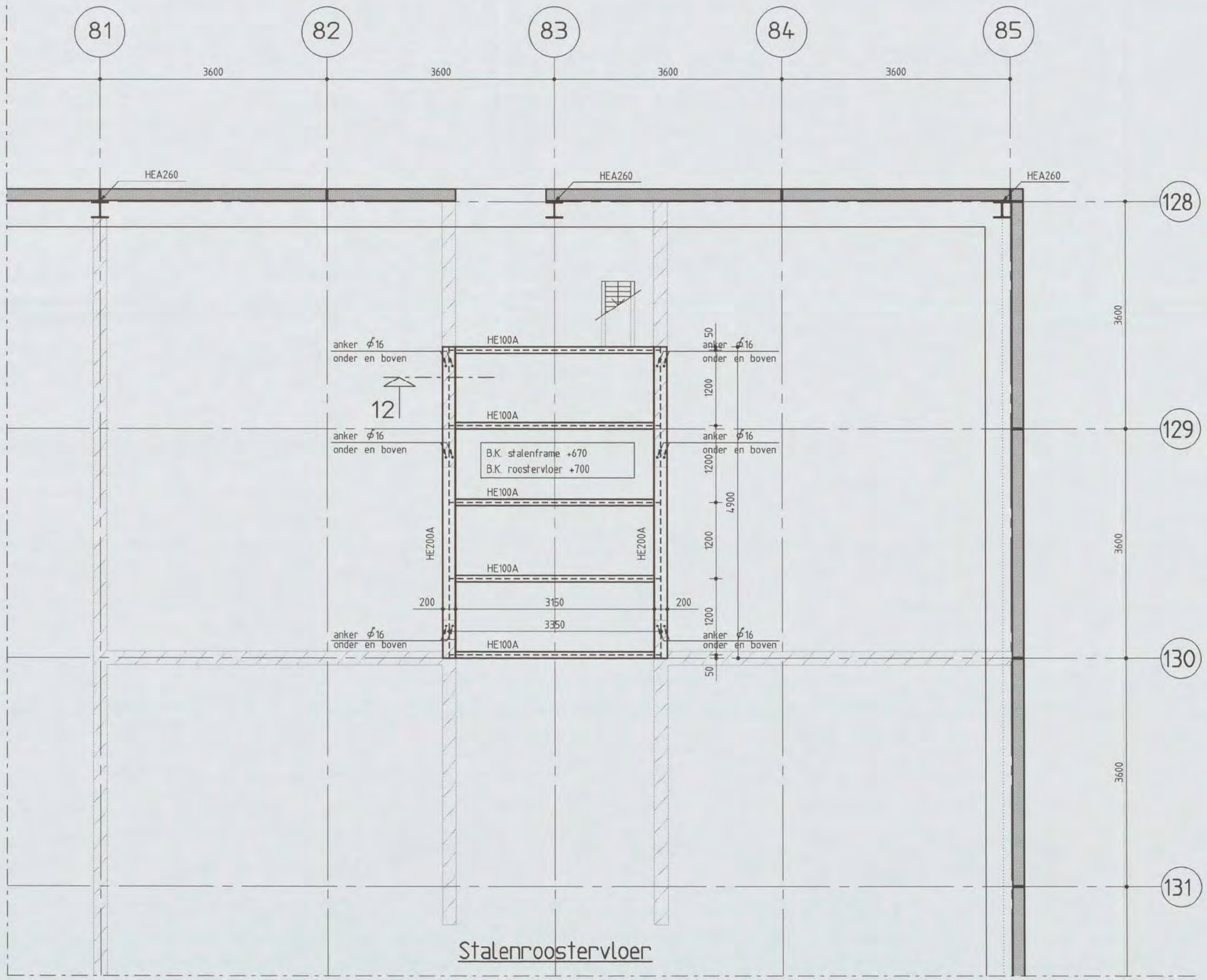

Stalenroostervloer

Renvooi:

- Peil = 0 = 3.200mm + N.A.P.
- Alle hoogtematen t.o.v. Peil
- Alle maten in millimeters
- Voor details zie tekening CW8001-2
- Sparingen en doorvoeren t.b.v leidingen n.t.b.
- Alle kolommen HEA260 tenzij anders aangegeven
- Alle peilmaten zijn bovenkant van de vloeren
- Max.nuttige belasting verdiepingvloer = 7.5kN/m2

= Prefab betonelementen
= Kalkzandsteen dik 214mm

Versie:	Omschrijving:	Naam:	Datum:
B	Definitief		30-06-06
A	Concept		07-06-06

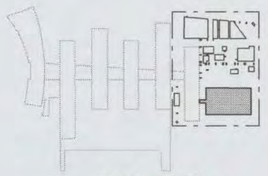

Situatie

Schaal 1:5000

Planoverzicht :

ARCADIS
Infrastructuur, gebouwen, milieu, communications

Gevers Deynootweg 93
Postbus 84319
2508 AH Den Haag
Tel 070 3583 583
Fax 070 3546 163
www.arcadis.nl

Opdrachtgever : Shell International Chemicals BV
Ontwerp : Arcadis Bouw & Vastgoed BV
Project : Shell NTC Amsterdam
TMC-gebouw

GO 1 / 0 4 9 1 [redacted]

Onderwerp :

CONSTRUCTIE AKKOORD

Stalenroostervloer
op +0.700 N.A.P. [redacted]

Fase : Werkfase

Schaal	: 1:50	Discipline	: Constructie
Bladformaat	: A2	Getekend	:
Naam submap	:	Gecontroleerd	:
Bestandsnaam	: CW2002-2	Goedgekeurd	: [redacted]
Plotschaal	: 1:1	Status	: Definitief

Projectnummer: Tekeningnr. : Type : Versie :

140327.000256.961 CW2002-2 V B

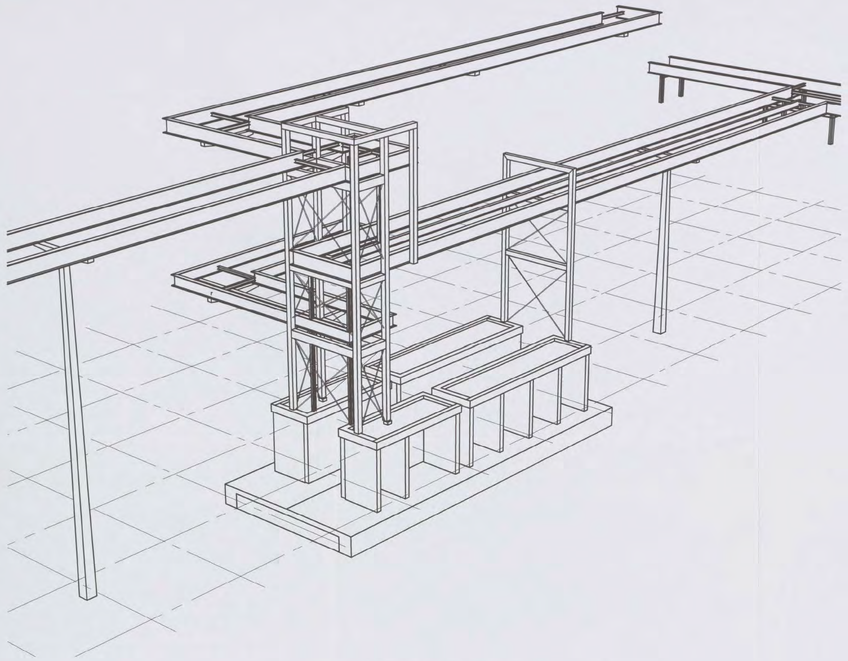

Perspectief 1

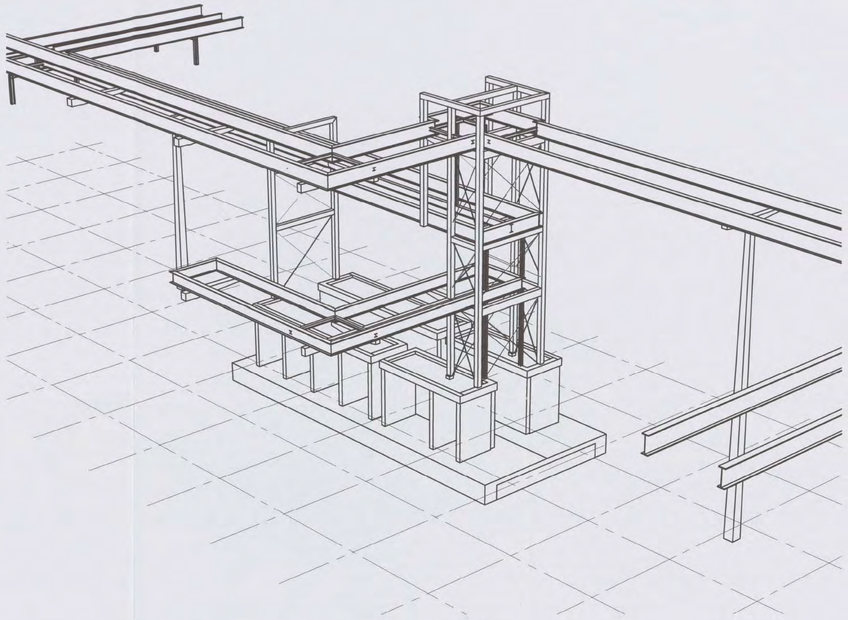

Perspectief 2

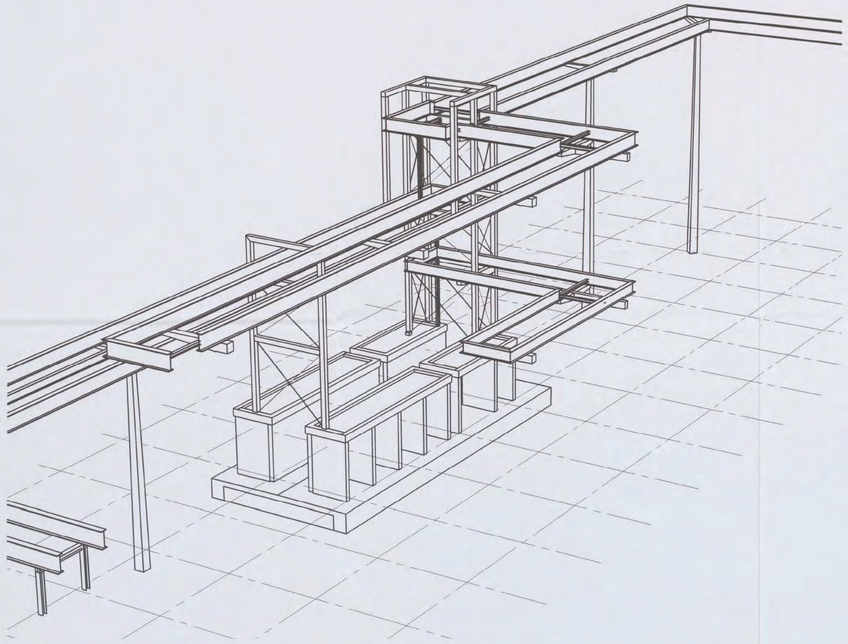

Perspectief 3

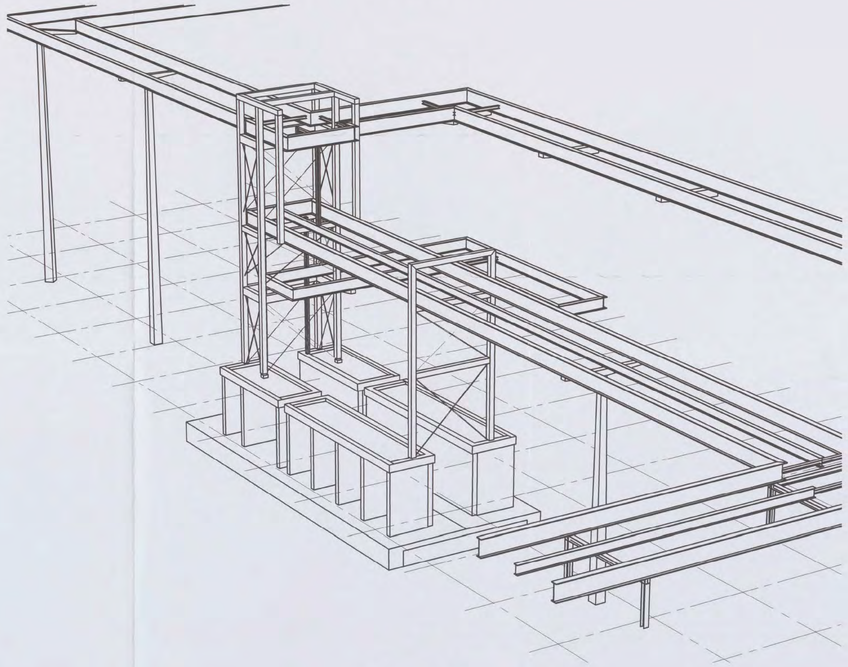

Perspectief 4

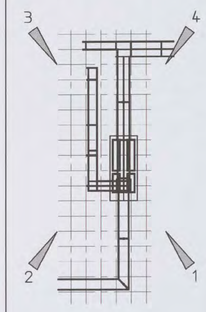

- Voor materialenplan zie tekening CW2005-5

Versie	Omschrijving	Naam	Datum
A	Definitief	[redacted]	14-07-06

Situatie

Schaal 1:5000

Planoverzicht :

ARCADIS
Infrastructuur, gebouwen, milieu, communications

Gevers Deynootweg 93
Postbus 84319
2508 AH Den Haag
Tel 070 3583 583
Fax 070 3458 429
www.arcadis.nl

Opdrachtgever : Shell International Chemicals BV

Ontwerp : Arcadis Bouw & Vastgoed BV

Project : Shell NTC Amsterdam

Gassteeg

60170491 - 2004

Onderwerp : CONSTRUCTIE AKI [redacted]

Perspectieven gassteeg

Fase	: Werkfase		
Schaal	: NVT	Discipline	: Constructie
Bladformaat	: A0	Getekend	:
Naam submap	:	Gecontroleerd	: [redacted]
Bestandsnaam	: CW2005-5	Goedgekeurd	:
Plotschaal	: 1:100	Status	: Definitief
Projectnummer	:	Tekeningnr.	: Type : Versie :

140327.000256.233 CW2005-5 V A

Opmerkingen :

- Peil = 0 = 3200mm + N.A.P.
- Alle hoogtematen t.o.v. Peil

Versie	Omschrijving	Naam	Datum
B	Definitief	[redacted]	30-06-'05
A	Concept		24-05-'05

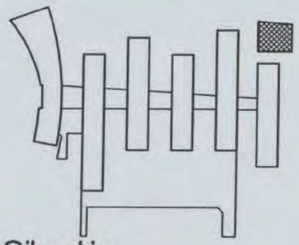

Situatie

Schaal 1:5000

Planoverzicht :

ARCADIS

Infrastructuur, gebouwen, milieu, communications

Gevers Deynootweg 93
Postbus 84319
2508 AH Den Haag
Tel 070 3583 583
Fax 070 3546 163
www.arcadis.nl

Opdrachtgever : Shell International Chemicals BV

Ontwerp : Arcadis Bouw & Vastgoed BV

Project :

Shell NTC Amsterdam

Onderwerp :

Details BVC- Gebouw
Bladnummer 21 t/m 24

T344

6 0 1 1 0 [redacted] - 2004

CONSTRU[redacted]OORD

Fase	: Werkfase		
Schaal	: 1:20	Discipline	: Constructie
Bladformaat	: A3	Getekend	:
Naam submap	:	Gecontroleerd	: [redacted]
Bestandsnaam	: CW8001-1	Goedgekeurd	:
Plotschaal	: 1:1	Status	: Definitief

Projectnummer:	Tekeningnr.	: Type :	Versie :
140327.000256.155	CW8001-1	V	B

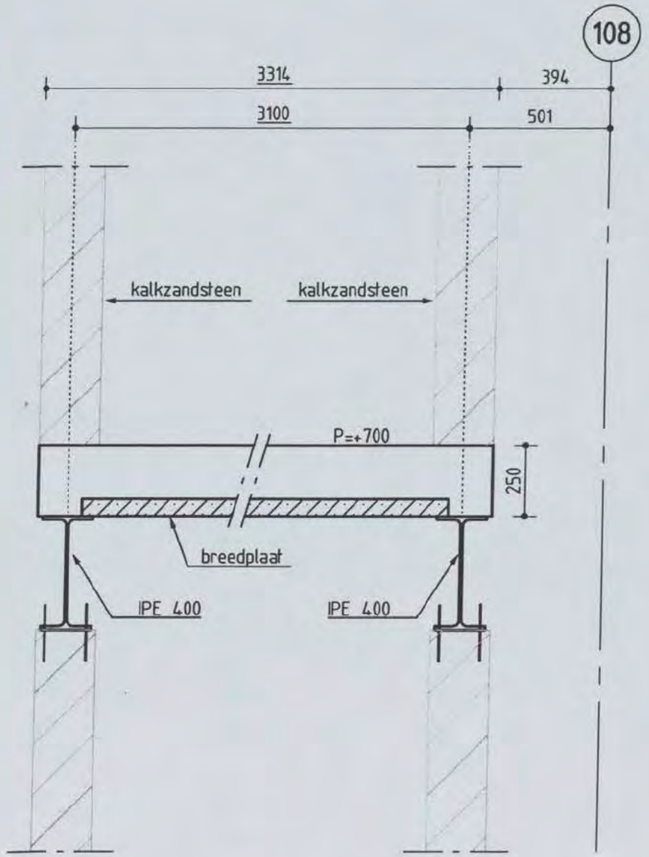

DOORSNEDE 1.1

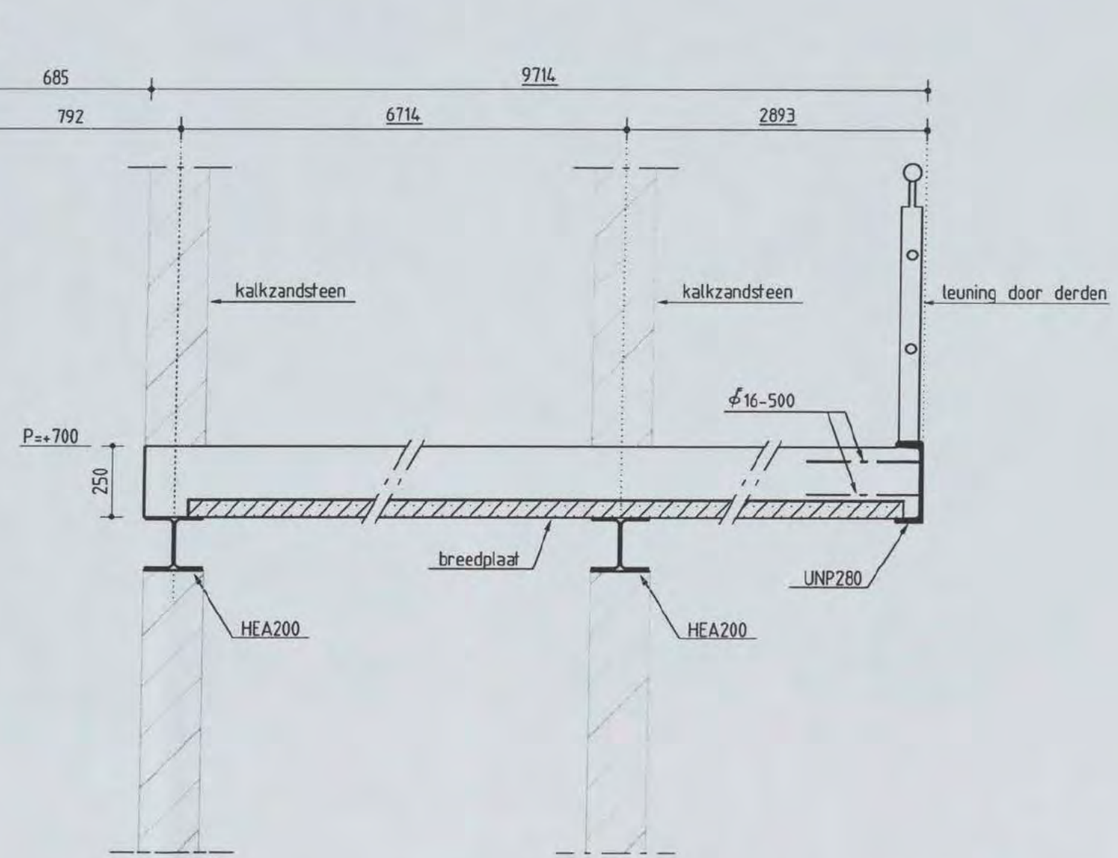

DOORSNEDE 1.2

DOORSNEDE 1.3

Shell NTC Amsterdam, BVC Gebouw
constructie detail

Discipline : Constructie | Bestandsnaam : CW8001-1 | Bladformaat : A3 | Schaal : 1:20 | Getekend : [redacted] | Status : Definitief

ARCADIS
Postbus 84119
2508 AH Den Haag
tel 070 3583583

Projectnummer:	Tekeningnr.:	Bladnr.:	Type :	Versie :
140327.0002560.155	CW8001-1	21	V	B

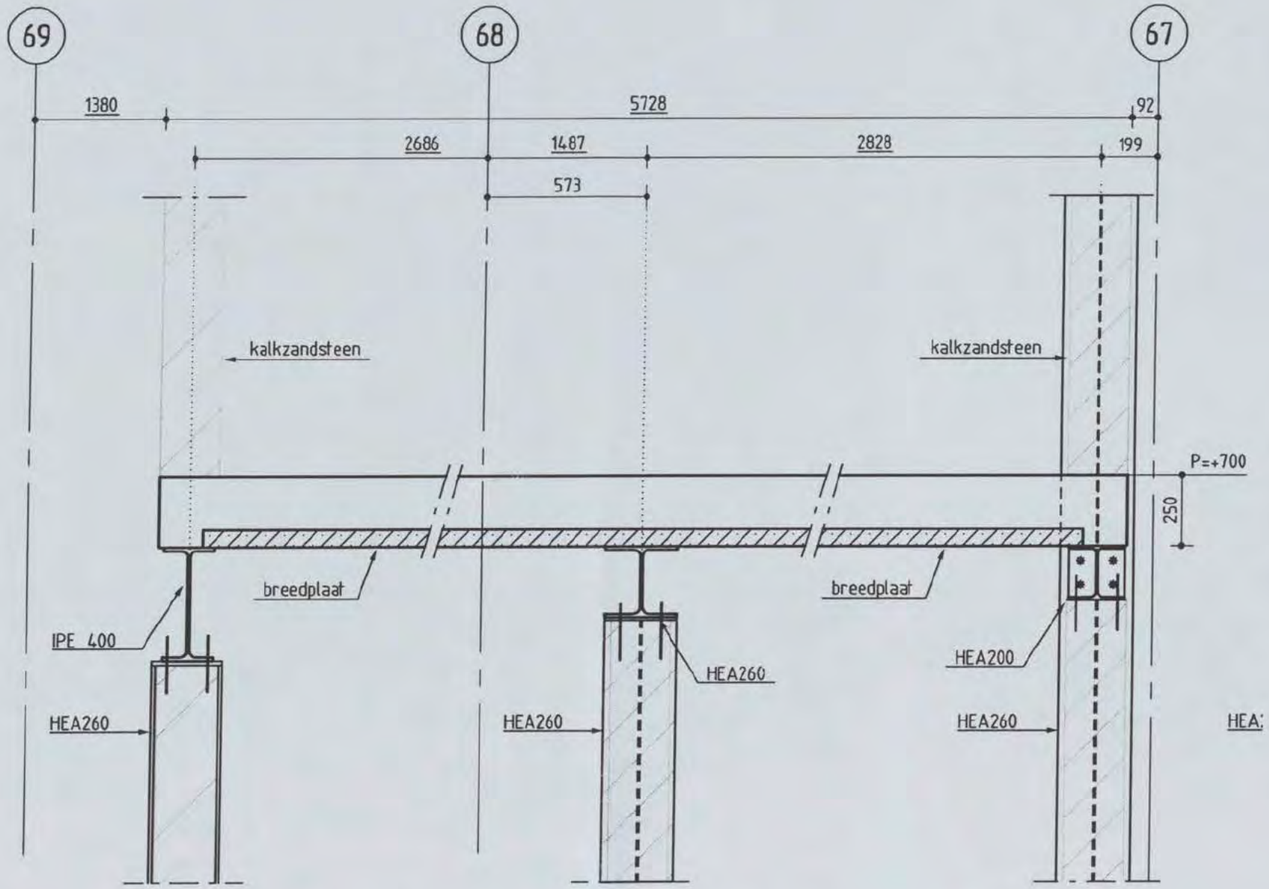

DOORSNEDE 1.4

Shell NTC Amsterdam, BVC Gebouw
constructie detail

Discipline : Constructie | Bestandsnaam : CW8001-1 | Bladformaat : A3 | Schaal : 1:20 | Getekend [redacted] | Status : Definitief

ARCADIS
Postbus 84319
2508 AH Den Haag
tel 070 3583583

Projectnummer:	Tekeningnr.:	Bladnr.:	Type :	Versie :
140327.0002560.155	CW8001-1	22	V	B

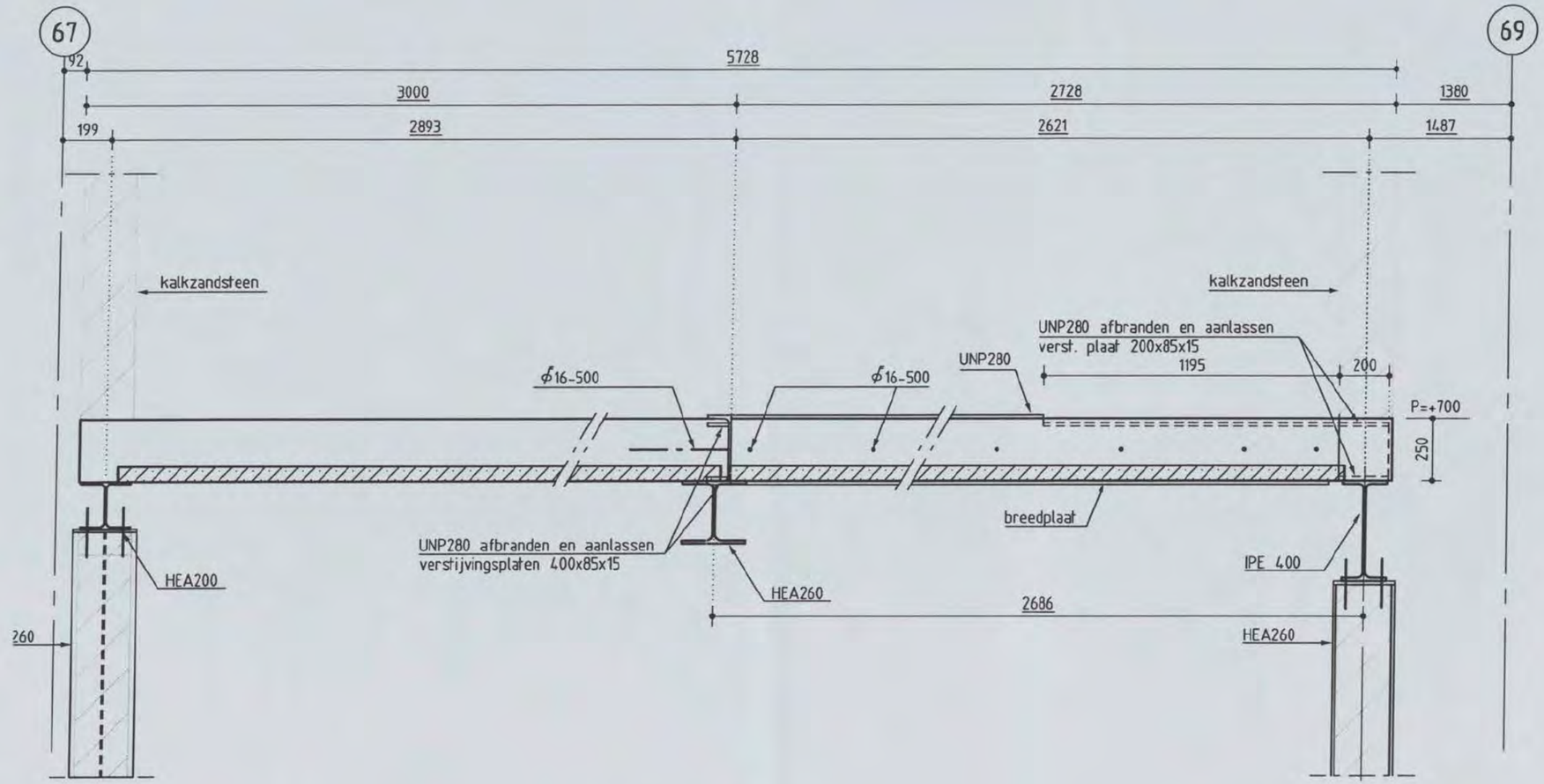

DOORSNEDE 1.5

DOORSNEDE 1.6

DOORSNEDE 1.7

Shell NTC Amsterdam, BVC Gebouw
constructie detail

Discipline : Constructie Bestandsnaam : CW8001-1 Bladformaat : A3 Schaal : 1:20 Getekend : Status : Definitief

ARCADIS
Postbus 84319
2508 AH Den Haag
tel 070 3583583

Projectnummer: 140327.0002560.155 Tekeningnr.: CW8001-1 Bladnr.: 23 Type : V Versie : B

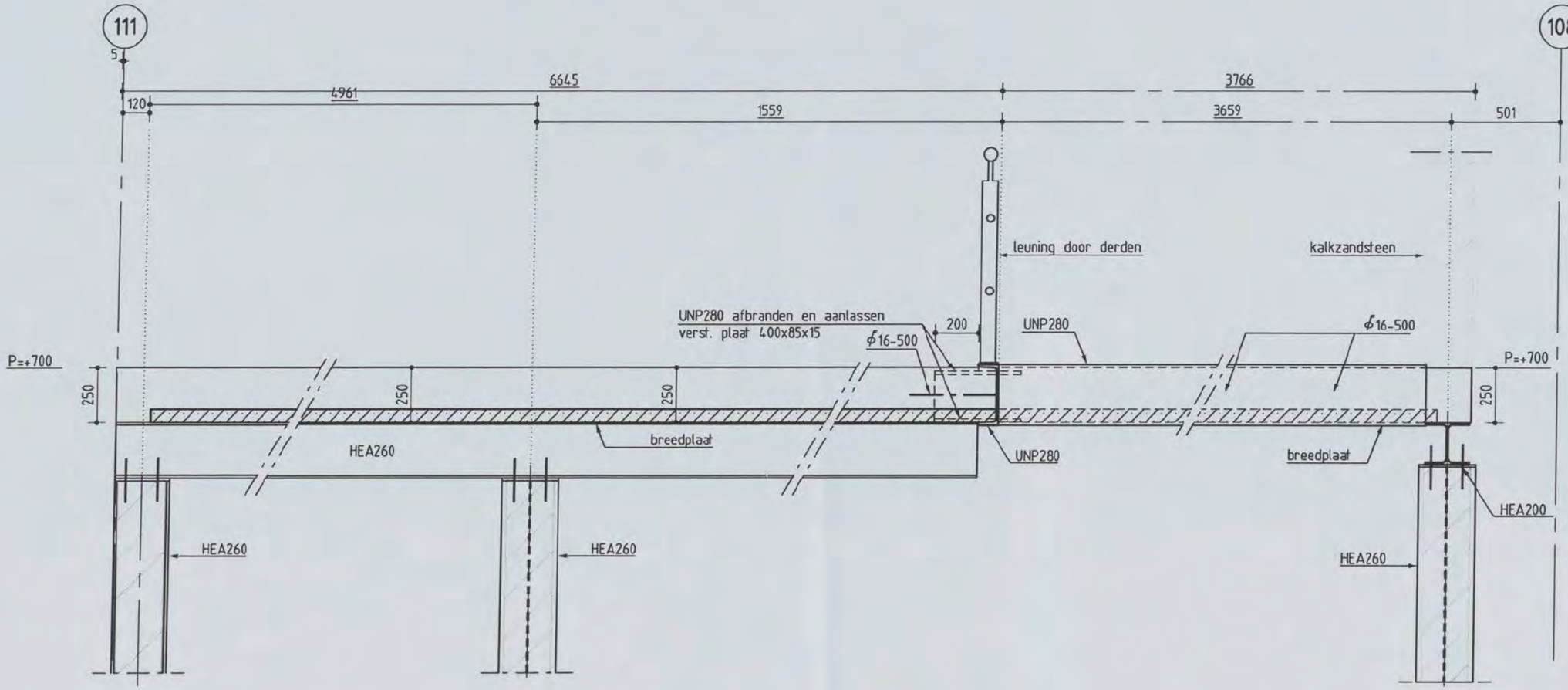

DOORSNEDE 1.8

DOORSNEDE 1.9

DOORSNEDE 1.10

Shell NTC Amsterdam, BVC Gebouw
constructie detail

Discipline : Constructie Bestandsnaam : CW8001-1 Bladformaat : A3 Schaal : 1:20 Getekend : [redacted] Status : Definitief

ARCADIS
Postbus 84319
2508 AH Den Haag
tel 070 3583583

Projectnummer: 140327.0002560.155 Tekeningnr.: CW8001-1 Bladnr.: 24 Type : V Versie : B

Opmerkingen :

- Peil = 0 = 3200mm + N.A.P.
- Alle hoogtematen t.o.v. Peil

Versie	Omschrijving	Naam	Datum
B	Definitief	[redacted]	30-06-'05
A	Concept		29-05-'05

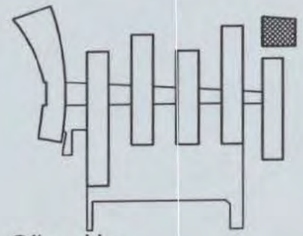

Situatie

Schaal 1:5000

Planoverzicht :

ARCADIS

Infrastructuur, gebouwen, milieu, communications

Gevers Deynootweg 93
Postbus 84319
2508 AH Den Haag
Tel 070 3583 583
Fax 070 3546 163
www.arcadis.nl

Opdrachtgever : Shell International Chemicals BV

Ontwerp : Arcadis Bouw & Vastgoed BV

Project :

Shell NTC Amsterdam

Onderwerp :

Details BVC- Gebouw
Bladnummer 41 t/m 47 [redacted]

G 0 1 / 0 4 9 1 [redacted]

CONSTRUCTIE AKKOORD

Fase	: Werkfase		
Schaal	: 1:20	Discipline [redacted]	: Constructie
Bladformaat	: A3	Getekend	:
Naam submap	:	Gecontroleerd	: [redacted]
Bestandsnaam	: CW8001-1	Goedgekeurd	:
Plotschaal	: 1:1	Status	: Definitief

Projectnummer:	Tekeningnr.	Type :	Versie :
140327.000256.155	CW8001-1	V	B

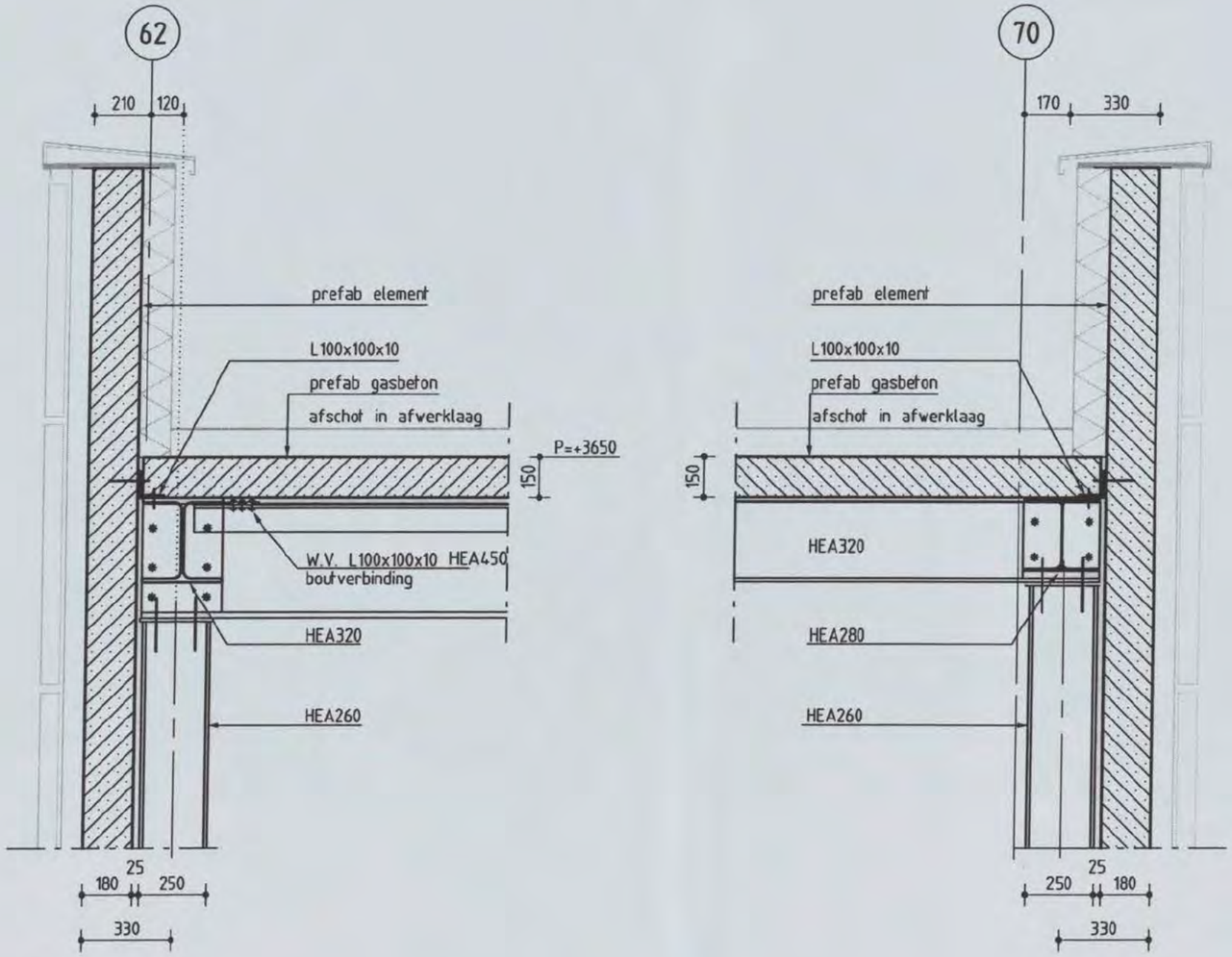

DOORSNEDE 2.1

Shell NTC Amsterdam, BVC Gebouw
constructie detail

Discipline : Constructie | Bestandsnaam : CW8001-1 | Bladformaat : A3 | Schaal : 1:20 | Getekend : [redacted] | Status : Definitief

ARCADIS
Postbus 84319
2508 AH Den Haag
tel 070 3583583

Projectnummer:	Tekeningnr.:	Bladnr.:	Type :	Versie :
140327.0002560.155	CW8001-1	41	V	B

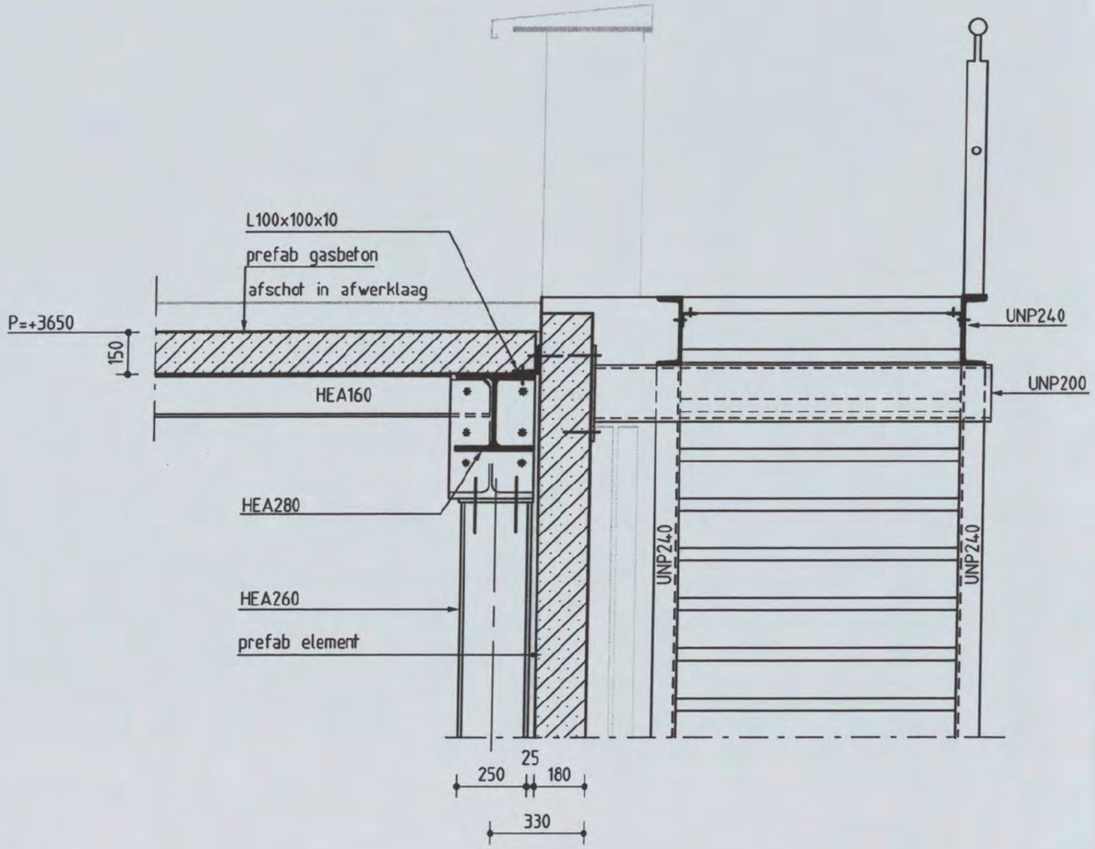

DOORSNEDE 2.2

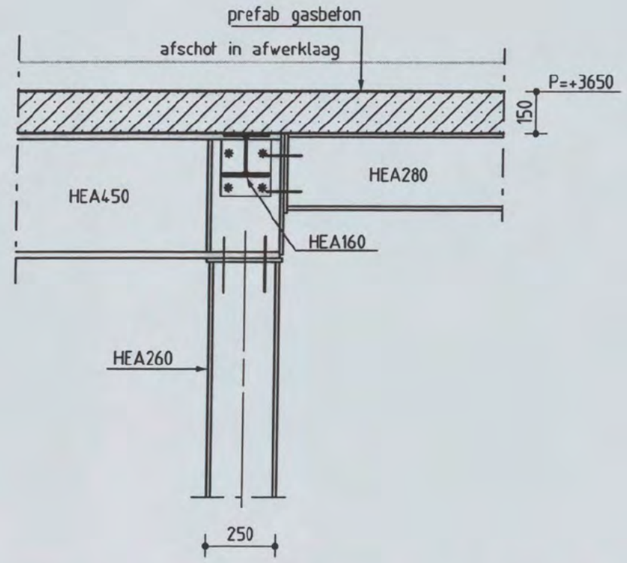

DOORSNEDE 2.3

Shell NTC Amsterdam, BVC Gebouw
constructie detail

Discipline : Constructie | Bestandsnaam : CW8001-1 | Bladformaat : A3 | Schaal : 1:20 | Getekend : [redacted] | Status : Definitief

ARCADIS
Postbus 84319
2508 AH Den Haag
tel 070 3583583

Projectnummer: 140327.0002560.155 | Tekeningnr.: CW8001-1 | Bladnr.: 42 | Type : V | Versie : B

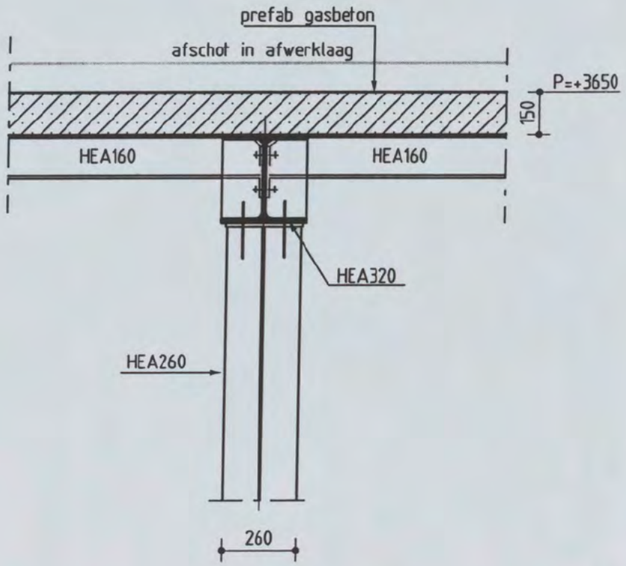

DOORSNEDE 2.4

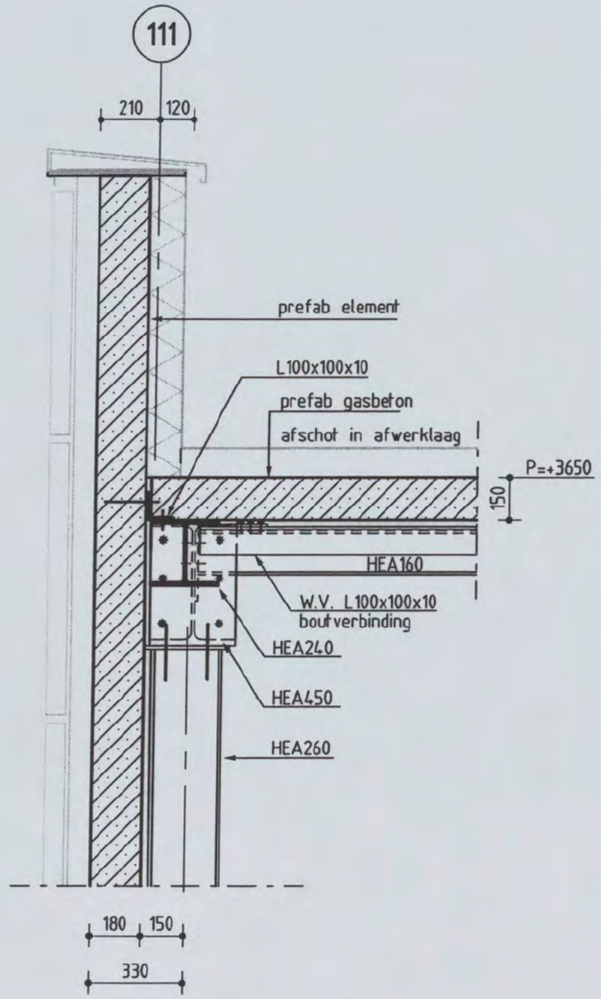

DOORSNEDE 2.5

Shell NTC Amsterdam, BVC Gebouw
constructie detail

Discipline : Constructie Bestandsnaam : CW8001-1 Bladformaat : A3 Schaal : 1:20 Getekend [redacted] Status : Definitief

ARCADIS
Postbus 84319
2508 AH Den Haag
tel 070 3583563

Projectnummer: 140327.0002560.155 Tekeningnr.: CW8001-1 Bladnr.: 43 Type : V Versie : B

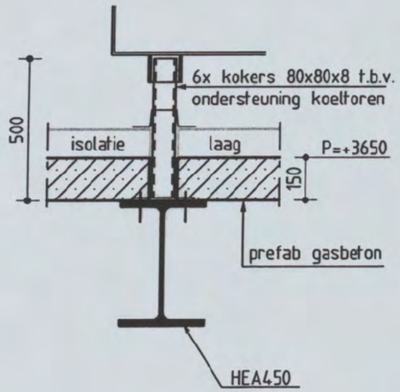

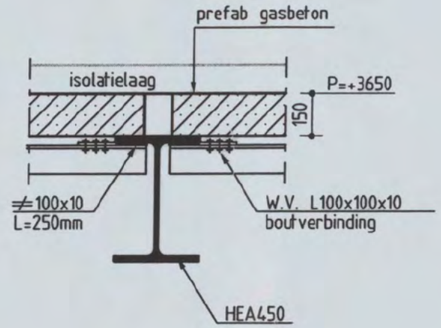

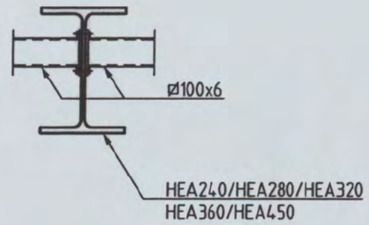

DOORSNEDE 2.6

DOORSNEDE 2.7

DOORSNEDE 2.8

Shell NTC Amsterdam, BVC Gebouw
constructie detail

Discipline : Constructie Bestandsnaam : CW8001-1 Bladformaat : A3 Schaal : 1:20 Getekend : Status : Definitief

ARCADIS
Postbus 84119
2508 AH Den Haag
tel 070 3583583

Projectnummer: 140327.0002560.155 Tekeningnr.: CW8001-1 Bladnr.: 44 Type : V Versie : B

Opmerkingen :

- Peil = 0 = 3200mm + N.A.P.
- Alle hoogtematen t.o.v. Peil
- Alle aansluitingen, opleggingen en bevestigingen staalconstructies te bepalen door staalleverancier

Versie:	Omschrijving:	Naam:	Datum:
B	Definitief	[redacted]	30-06-06
A	Concept	[redacted]	07-06-06



Situatie

Schaal 1:5000

Planoverzicht :

ARCADIS
Infrastructuur, milieu, gebouwen

Gevers Deynootweg 93
Postbus 84319
2508 AH Den Haag
Tel 070 3583 583
Fax 070 3546 163
info@arcadis.nl
www.arcadis.nl

Opdrachtgever : Shell International Chemicals BV

Ontwerp : Arcadis Bouw & Vastgoed BV

Project : Shell NTC Amsterdam
TMC opslag gebouw

Onderwerp :

Details constructie
Bladnummer 06

[redacted]

GO 1 / 0 4 9 1 [redacted] 2004

CONSTRUCTIE AKKOORD

Fase	: Werkfase		
Schaal	: 1:20	Discipline	: Constructie
Bladformaat	: A3	Getekend	: [redacted]
Naam submap	:	Gecontroleerd	: [redacted]
Bestandsnaam	: CW8001-2	Goedgekeurd	:
Plotschaal	: 1:1	Status	: Definitief

Projectnummer:	Tekeningnr.	: Type :	Versie :
140327.000256.961	CW8001-2	V	B

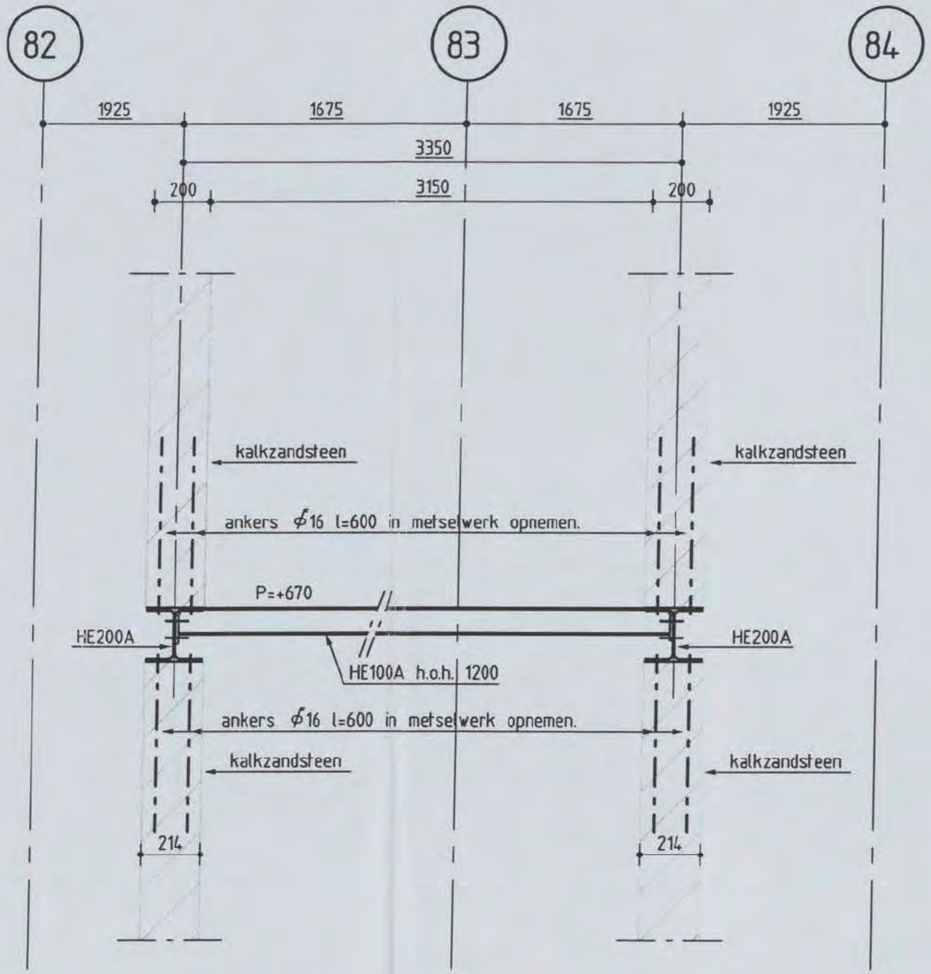

DOORSNEDE 12

Shell NTC Amsterdam, TMC opslag Gebouw
constructie detail

Discipline : Constructie | Bestandsnaam :CW8001-2 | Bladformaat : A3 | Schaal : 1:20 | Getekend | Status : Definitief

ARCADIS
Postbus 84319
2508 AH Den Haag
tel 070 3583583

Projectnummer:	Tekeningnr.:	Bladnr.:	Type :	Versie :
140327.000256.961	CW8001-2	06	V	B

Opmerkingen :

- Peil = 0 = 3200mm + N.A.P.
- Alle hoogtematen t.o.v. Peil
- Alle aansluitingen, opleggingen en bevestigingen staalconstructies te bepalen door staalleverancier

OPMERKINGEN T.B.V. WAPENING

- WAPENING T.P.V. SPARINGEN WEGKNIPPEN EN RONDOM AFWAPENEN MET HAARSPELDEN EN LANGSSTAVEN VAN DEZELFDE DIAMETER EN MET VOLDOENDE VERANKERINGSLENGTE, TENZIJ ANDERS AANGEGEVEN.
- ALLE LASSEN VERSPRINGEND AAN TE BRENGEN.
- LASLENGTEN:

ϕ8 = 300mm	ϕ20 = 800mm
ϕ10 = 350mm	ϕ25 = 1000mm
ϕ12 = 450mm	ϕ32 = 1200mm
ϕ16 = 650mm	ϕ40 = 1600mm

wapeningsstaal : FeB500 HWL / FeB500 HKN

beton sterkteklasse C28/35

beton milieuklasse : XC3

betondekking :

op buitenste wapening (mm) *					min. op hoofdwapening (mm) *			
construc-tiedeel	onder	boven	voor/ binnen	achter/ buiten	ø20	ø25	ø32	ø40
plaat wand	30	25	30	30			50	60
balk poer console	40	35	35	35			50	60
kolom	-	-	40	40			50	60

* grootste dekking in tabel dient te worden aangehouden

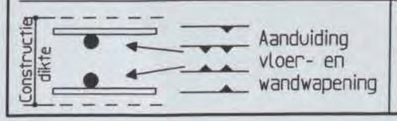

Ombuigingen wapening

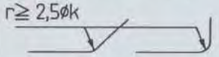

Versie	Omschrijving	Naam	Datum
A	Gewapend	[redacted]	22-06-06

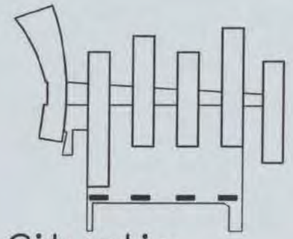

Situatie

Schaal 1:5000

Planoverzicht :

ARCADIS
Infrastructuur, gebouwen, milieu, communication[redacted]
Gevers Deynootweg 93
Postbus 84319
2508 AH Den Haag
Tel 070 3583 583
Fax 070 3546 163
www.arcadis.nl

G0 1/0491 - 2004[redacted]

CONSTRUCTIE AKKOORD

Opdrachtgever : Shell International Chemicals BV

Ontwerp : Arcadis Bouw & Vastgoed BV

Project :

Shell NTC Amsterdam

Onderwerp :

Betonbalken stramien 146
Tweede Verdiepingsvloer
Bladnummer 01 t/m 03

Fase	: Werkfase		
Schaal	: 1:50	Discipline	: Constructie
Bladformaat	: A3	Getekend	: [redacted]
Naam submap	:	Gecontroleerd	:
Bestandsnaam	: CW2210	Goedgekeurd	:
Plotschaal	: 1:1	Status	: Definitief

Projectnummer:	Tekeningnr.	Type :	Versie :
140327.000256	CW2210	W	A

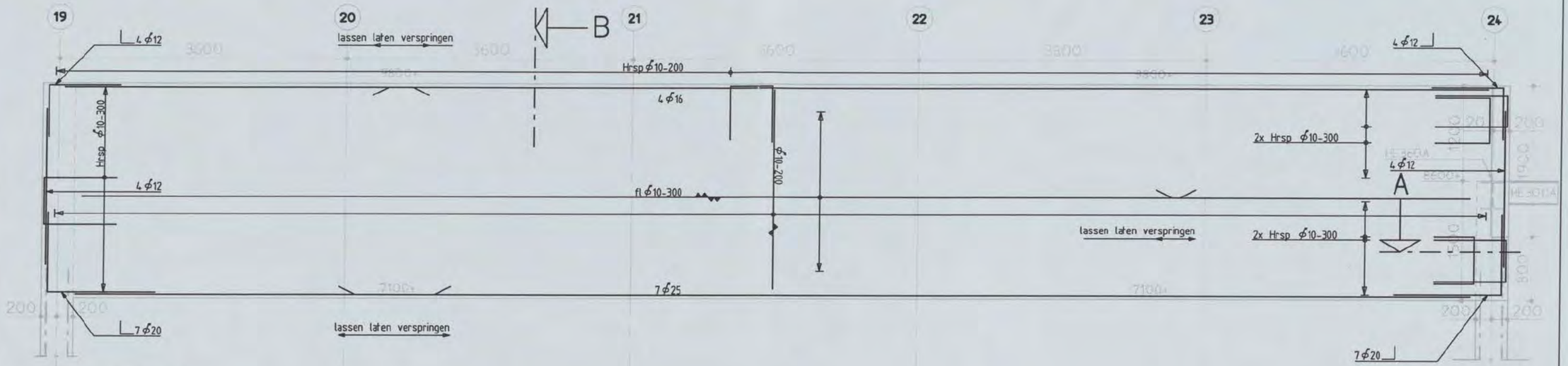

Aanzicht balk
Schaal 1:50

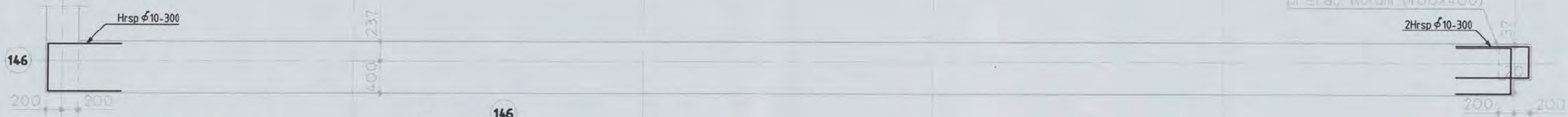

Bovenaanzicht Balk
Schaal 1:50

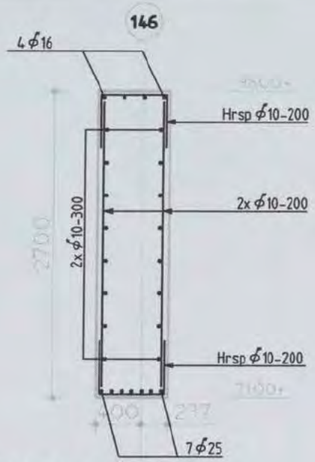

Doorsnede B
Schaal 1:50

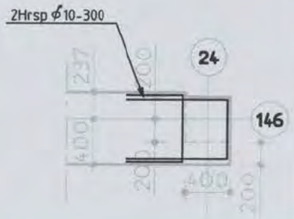

Doorsnede A
Schaal 1:50

Shell NTC Amsterdam
constructie detail

Discipline : Constructie	Bestandsnaam : CW2210	Bladformaat : A3	Schaal : 1:50	Getekend [redacted]	Status : Definitief

ARCADIS
Postbus 84319
2508 AH Den Haag
tel 070 3583583

Projectnummer:	Tekeningnr.:	Bladnr.:	Type :	Versie :
140327.000256	CW2210	1	W	A

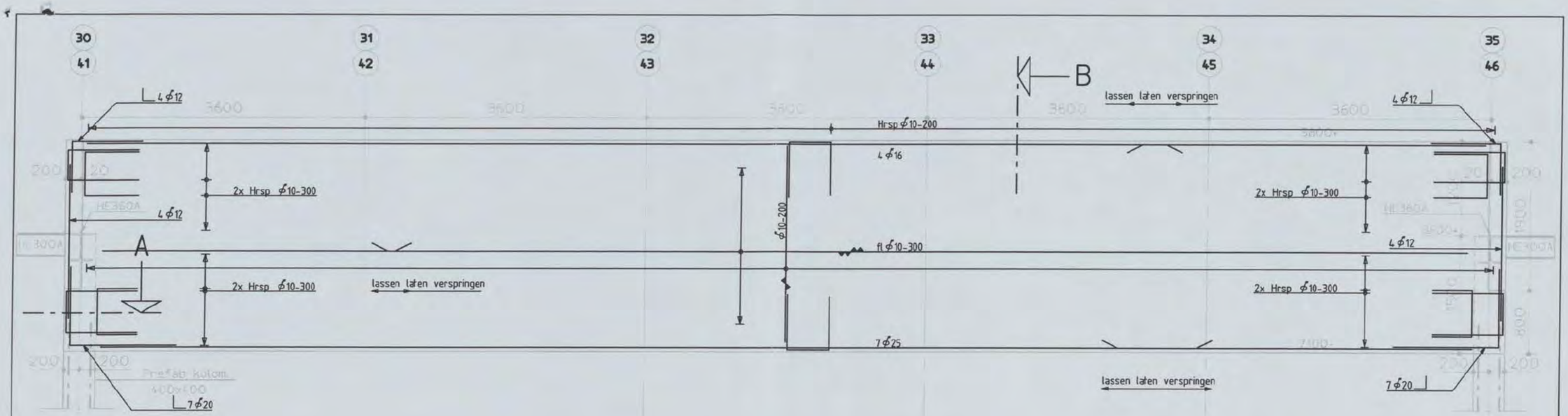

Aanzicht balk
Schaal 1:50



Bovenaanzicht Balk
Schaal 1:50

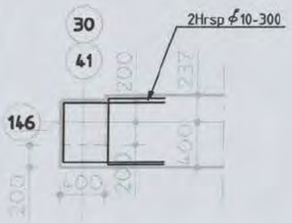

Doorsnede A
Schaal 1:50

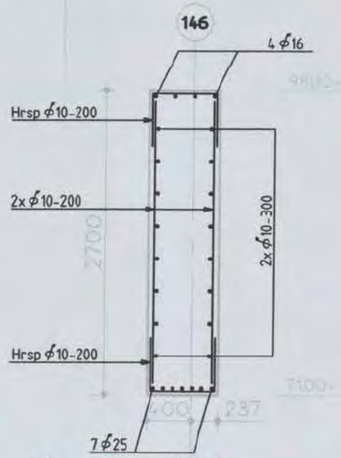

Doorsnede B
Schaal 1:50

Shell NTC Amsterdam
constructie detail

Discipline : Constructie | Bestandsnaam : CW2210 | Bladformaat : A3 | Schaal : 1:50 | Getekend [redacted] | Status : Definitief

ARCADIS
Postbus 84319
2508 AH Den Haag
tel 070 3583583

Projectnummer:	Tekeningnr.:	Bladnr.:	Type :	Versie :
140327.000256	CW2210	2	W	A

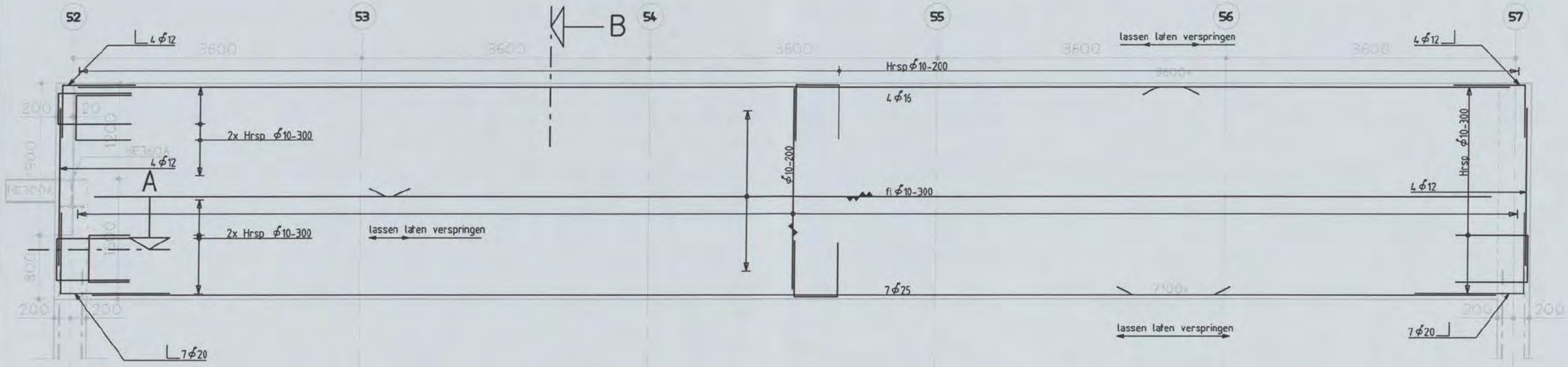

Aanzicht balk
Schaal 1:50

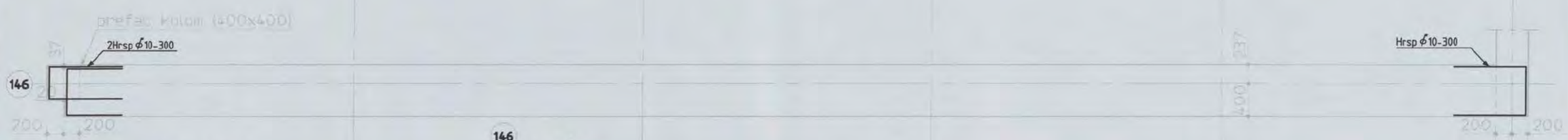

Bovenaanzicht Balk
Schaal 1:50

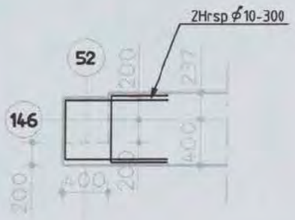

Doorsnede A
Schaal 1:50

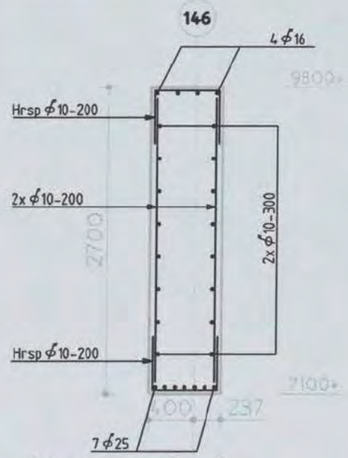

Doorsnede B
Schaal 1:50

Shell NTC Amsterdam
constructie detail

Discipline : Constructie | Bestandsnaam : CW2210 | Bladformaat : A3 | Schaal : 1:50 | Getekend : | Status : Definitief

ARCADIS
Postbus 84319
2508 AH Den Haag
tel 070 3583583

Projectnummer:	Tekeningnr.:	Bladnr.:	Type :	Versie :
140327.000256	CW2210	3	W	A

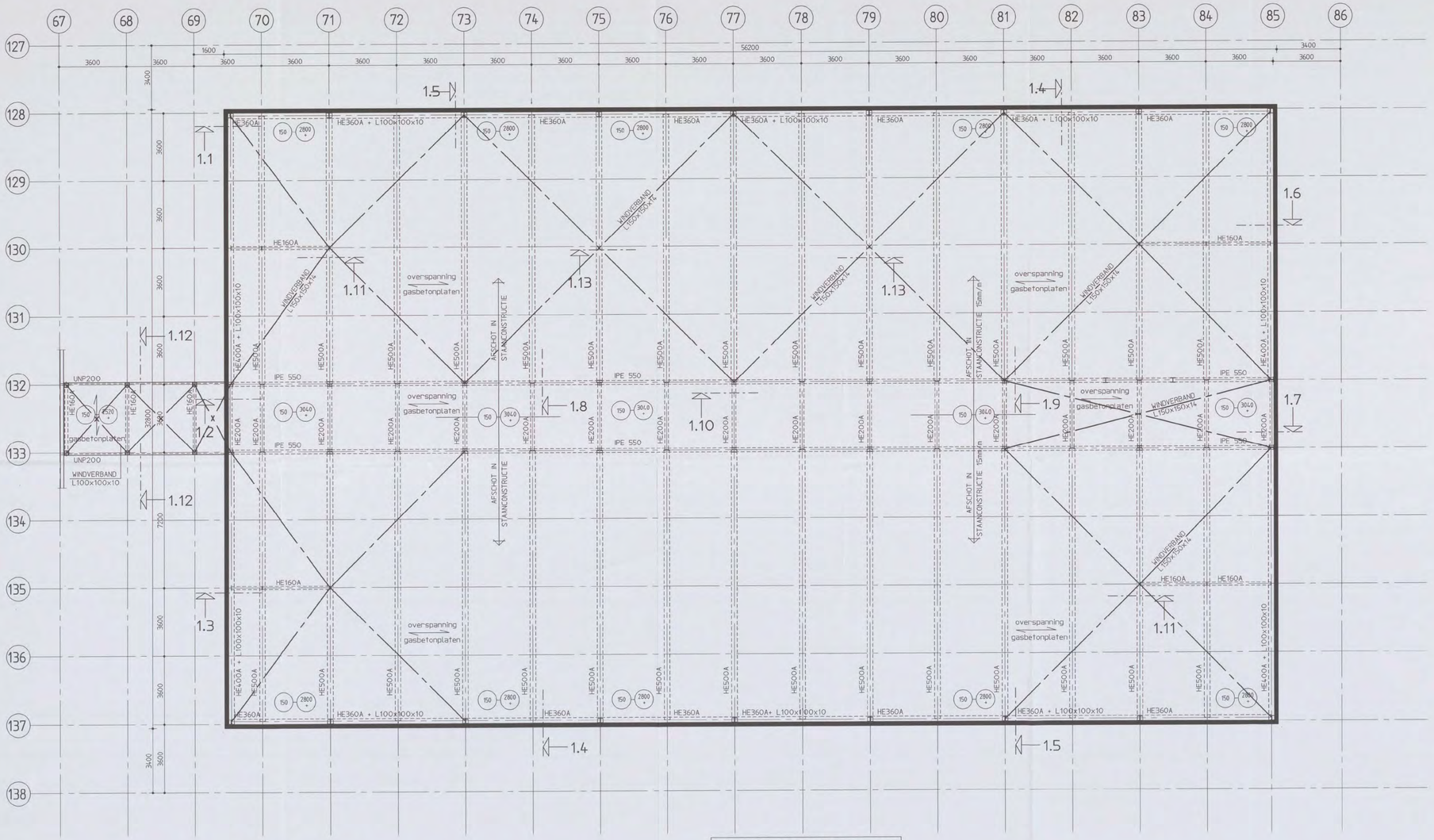

DAKVLOER

ALLE STAAL-KOLOMMEN HE260A
TENZIJ ANDERS VERMELD

Renvooi:

- Peil = 0 = 3.200mm + N.A.P.
- Alle hoogtematen t.o.v. Peil
- Alle maten in millimeters
- Dakvloer gasbetonplaten afschot in de staalkonstruktie
- Pelmaten dakvloer zijn bovenkant gasbetonplaten
- Voor plattegrond beg.grond vloer zie tekening CW2001-2
- Voor tussenvloer zie tekening CW2002-2
- Voor details zie tekening CW8001-2

■ = Prefab betonelementen

Versie:	Beschrijving:	Naam:	Datum:
B	Definitief	[redacted]	03-07-06
A	Concept	[redacted]	30-06-06

Situatie
Schaal 1:5000

Planoverzicht :

ARCADIS
Infrastructuur, milieu, gebouwen
Gevers Deynootweg 93
Postbus 84319
2508 AH Den Haag
Tel 070 3583 583
Fax 070 3546 163
info@arcadis.nl
www.arcadis.nl

Opdrachtgever : Shell International Chemicals BV
Ontwerp : Arcadis Bouw & Vastgoed BV
Project : Shell NTC Amsterdam
TMC opslag gebouw

Onderwerp : Plattegronden
Dakvloer
[redacted]
GO 1/049/1/2004
[redacted]
CONSTRUCTIE AKKOORD
[redacted]

Fase	: Werkfase		
Schaal	: 1:100	Discipline	: Constructie
Bladformaat	: 1050x594	Getekend	:
Naam subMap	:	Gecontroleerd	:
Bestandsnaam	: CW2003-2	Goedgekeurd	: [redacted]
Plotschaal	: 1:1	Status	: Definitief
Projectnummer:		Tekeningnr.	: Type : Versie :

140327.000256.961 CW2003-2 V B

Opmerkingen :

- Peil = 0 = 3200mm + N.A.P.
- Alle hoogtematen t.o.v. Peil
- Alle aansluitingen, opleggingen en bevestigingen staalconstructies te bepalen door staalleverancier

Versie:	Omschrijving:	Naam:	Datum:
B	Definitief	[redacted]	03-07-06
A	Concept	[redacted]	30-06-06

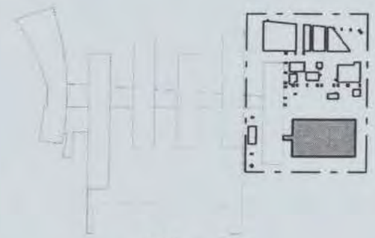

Situatie

Schaal 1:5000

Planoverzicht :

ARCADIS
Infrastructuur, milieu, gebouwen

Gevers Deynootweg 93
Postbus 84319
2508 AH Den Haag
Tel 070 3583 583
Fax 070 3546 163
info@arcadis.nl
www.arcadis.nl

Opdrachtgever : Shell International Chemicals BV

Ontwerp : Arcadis Bouw & Vastgoed BV

Project : Shell NTC Amsterdam

TMC opslag gebouw [redacted]

G0 1 / 0 4 9 1 2006 [redacted]

Onderwerp : CONSTRUCTIE AKKOORD [redacted]

Details constructie
Bladnummer 07 t/m 10

Fase	: Werkfase		
Schaal	: 1:20	Discipline	: Constructie
Bladformaat	: A3	Getekend	: [redacted]
Naam submap	:	Gecontroleerd	:
Bestandsnaam	: CW8001-2	Goedgekeurd	:
Plotschaal	: 1:1	Status	: Definitief
Projectnummer:		Tekeningnr.	: Type : Versie :

140327.000256.961 CW8001-2 V B

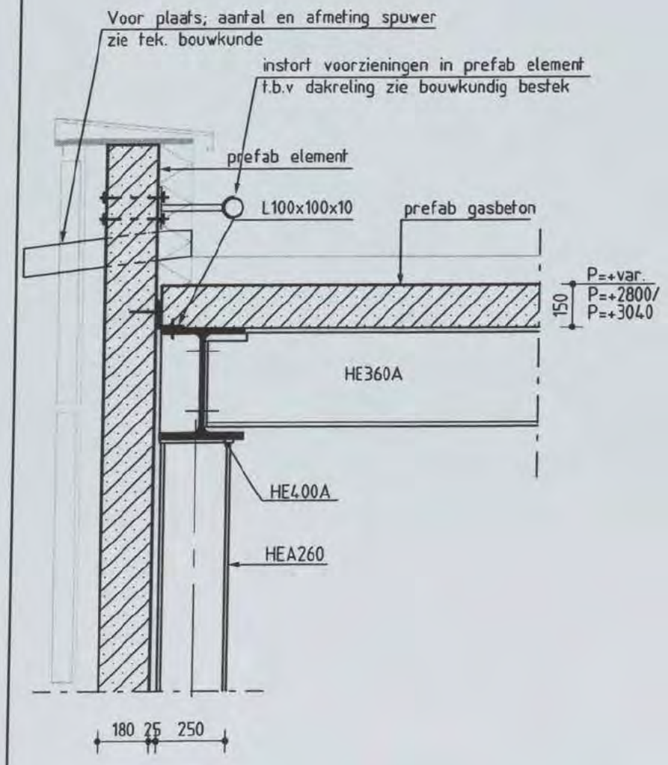

DOORSNEDE 1.1

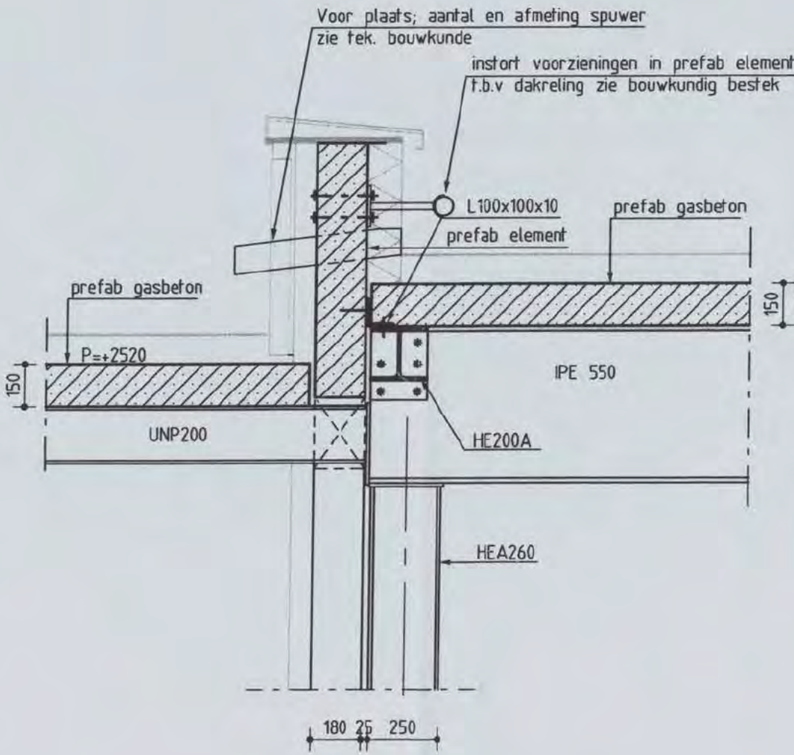

DOORSNEDE 1.2

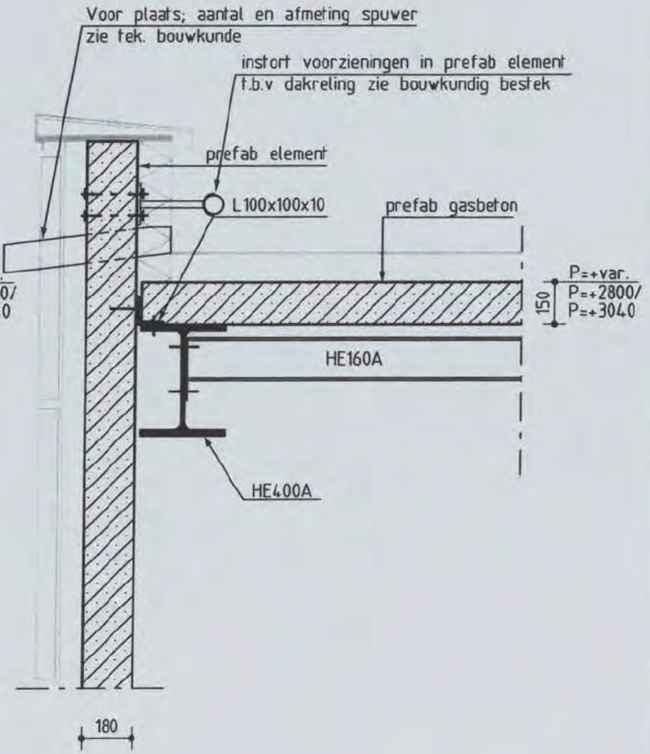

DOORSNEDE 1.3

Shell NTC Amsterdam, TMC opslag Gebouw
constructie detail

Discipline : Constructie Bestandsnaam :CW8001-2 Bladformaat : A3 Schaal : 1:20 Getekend : [redacted] Status : Definitief

ARCADIS
Postbus 84319
2508 AH Den Haag
tel 070 3583583

Projectnummer: 140327.000256.961 Tekeningnr.: CW8001-2 Bladnr.: 07 Type : V Versie : B

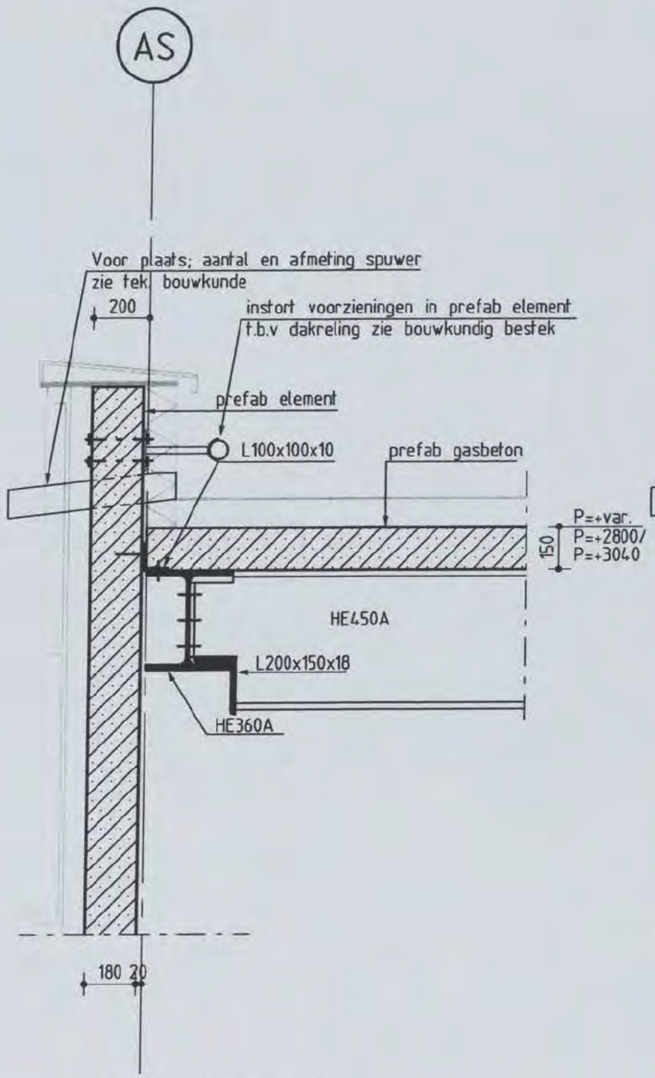

DOORSNEDE 1.4

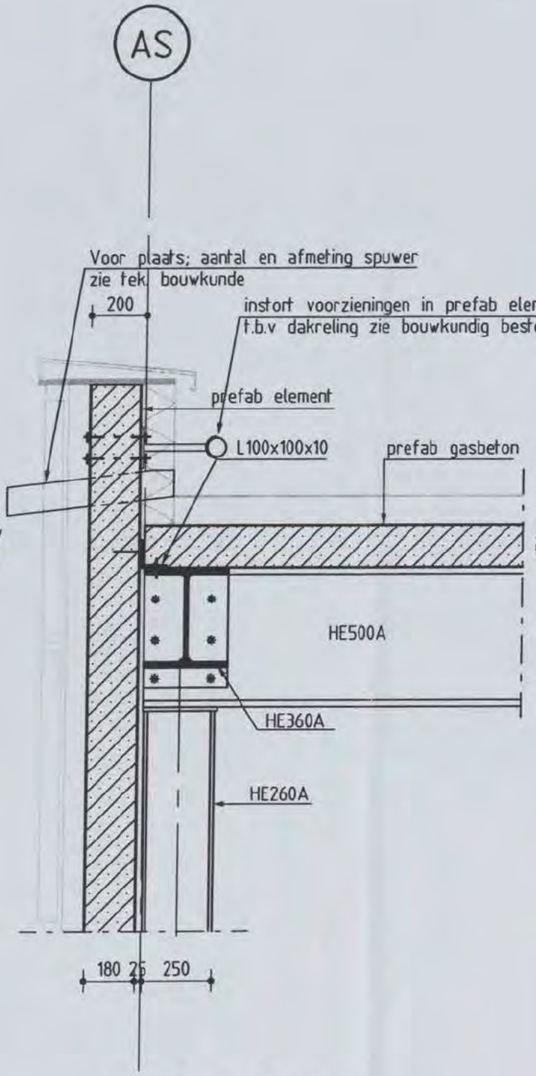

DOORSNEDE 1.5

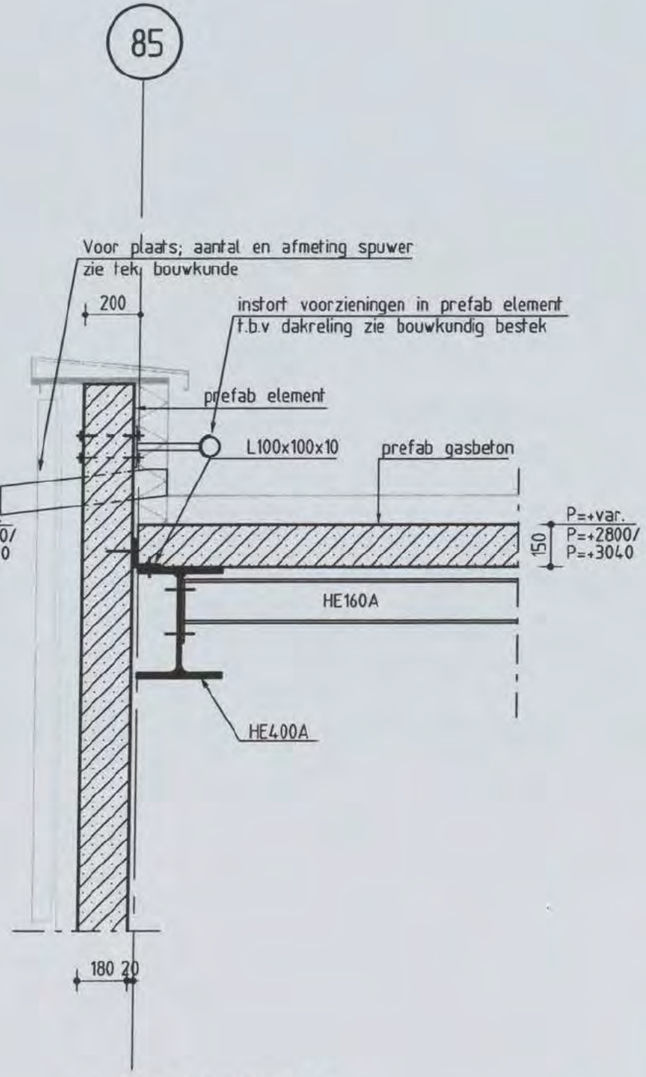

DOORSNEDE 1.6

Shell NTC Amsterdam, TMC opslag Gebouw
constructie detail

Discipline : Constructie Bestandsnaam :CW8001-2 Bladformaat : A3 Schaal : 1:20 Getekend : Status : Definitief

ARCADIS
Postbus 84319
2508 AH Den Haag
tel 070 3583583

Projectnummer: 140327.000256.961 Tekeningnr.: CW8001-2 Bladnr.: 08 Type : V Versie : B

85

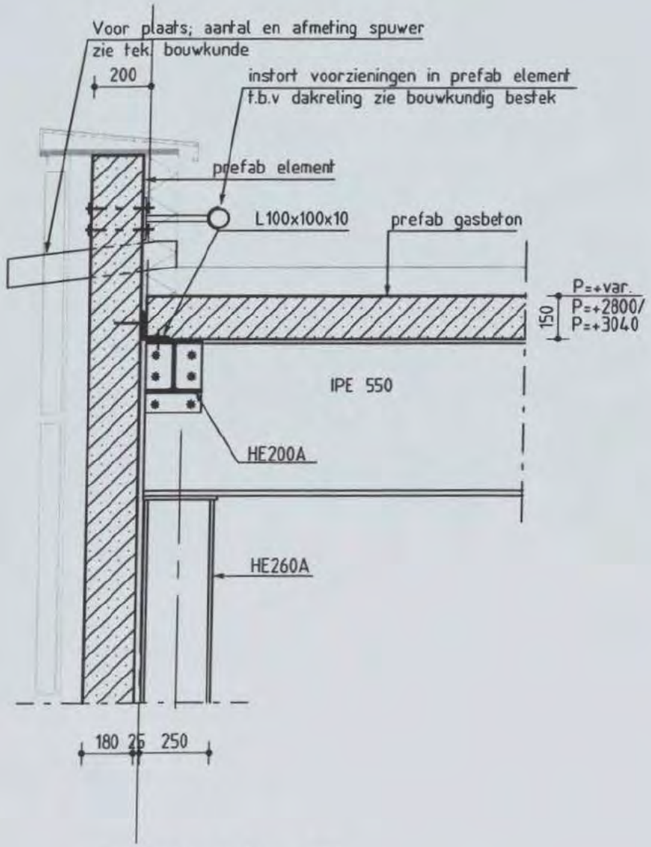

DOORSNEDE 1.7

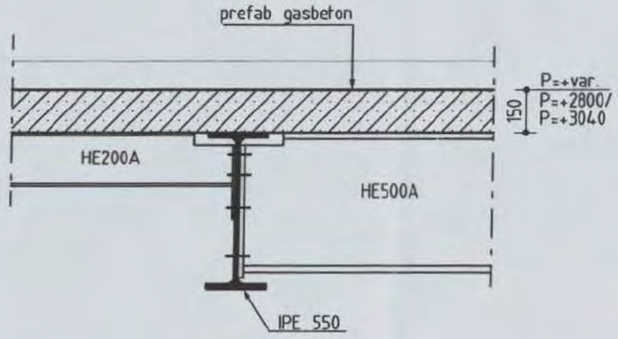

DOORSNEDE 1.8

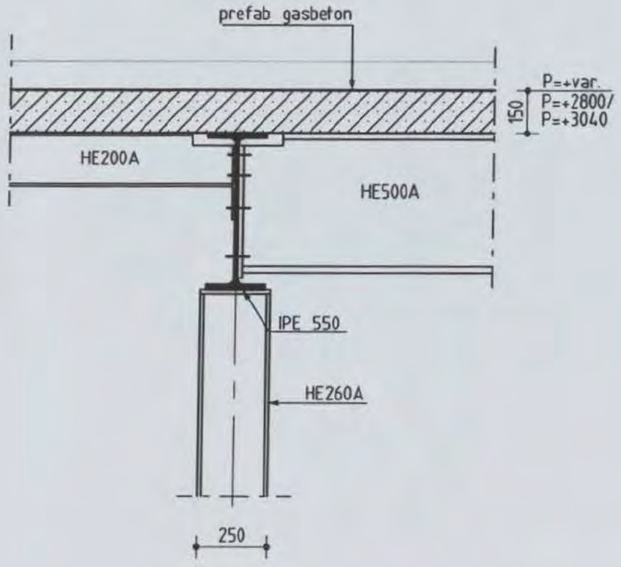

DOORSNEDE 1.9

Shell NTC Amsterdam, TMC opslag Gebouw
constructie detail

Discipline : Constructie Bestandsnaam :CW8001-2 Bladformaat : A3 Schaal : 1:20 Getekend : [redacted] Status : Definitief

ARCADIS
Postbus 84319
2508 AH Den Haag
tel 070 3583583

Projectnummer: 140327.000256.961 Tekeningnr.: CW8001-2 Bladnr.: 09 Type : V Versie : B

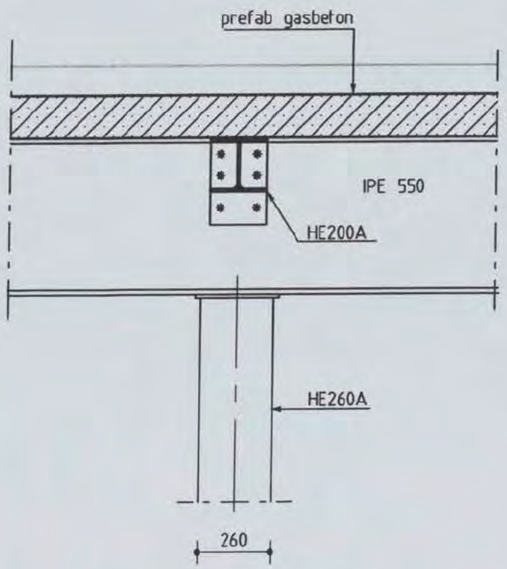

DOORSNEDE 1.10

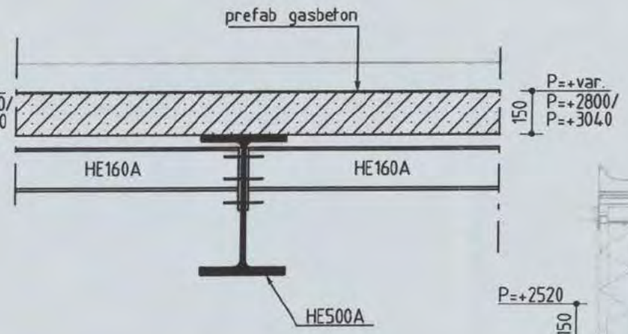

DOORSNEDE 1.11

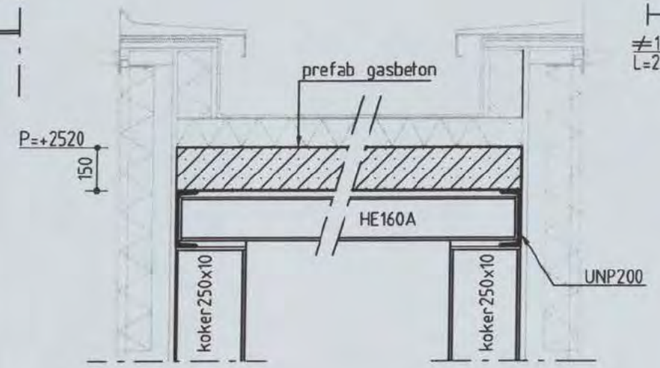

DOORSNEDE 1.12

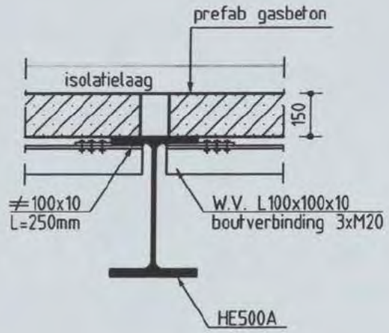

DOORSNEDE 1.13

Shell NTC Amsterdam, TMC opslag Gebouw
constructie detail

Discipline : Constructie | Bestandsnaam :CW8001-2 | Bladformaat : A3 | Schaal : 1:20 | Getekend : [redacted] | Status : Definitief

ARCADIS
Postbus 84319
2508 AH Den Haag
tel 070 3583583

Projectnummer:	Tekeningnr.:	Bladnr.:	Type :	Versie :
140327.000256.961	CW8001-2	10	V	B

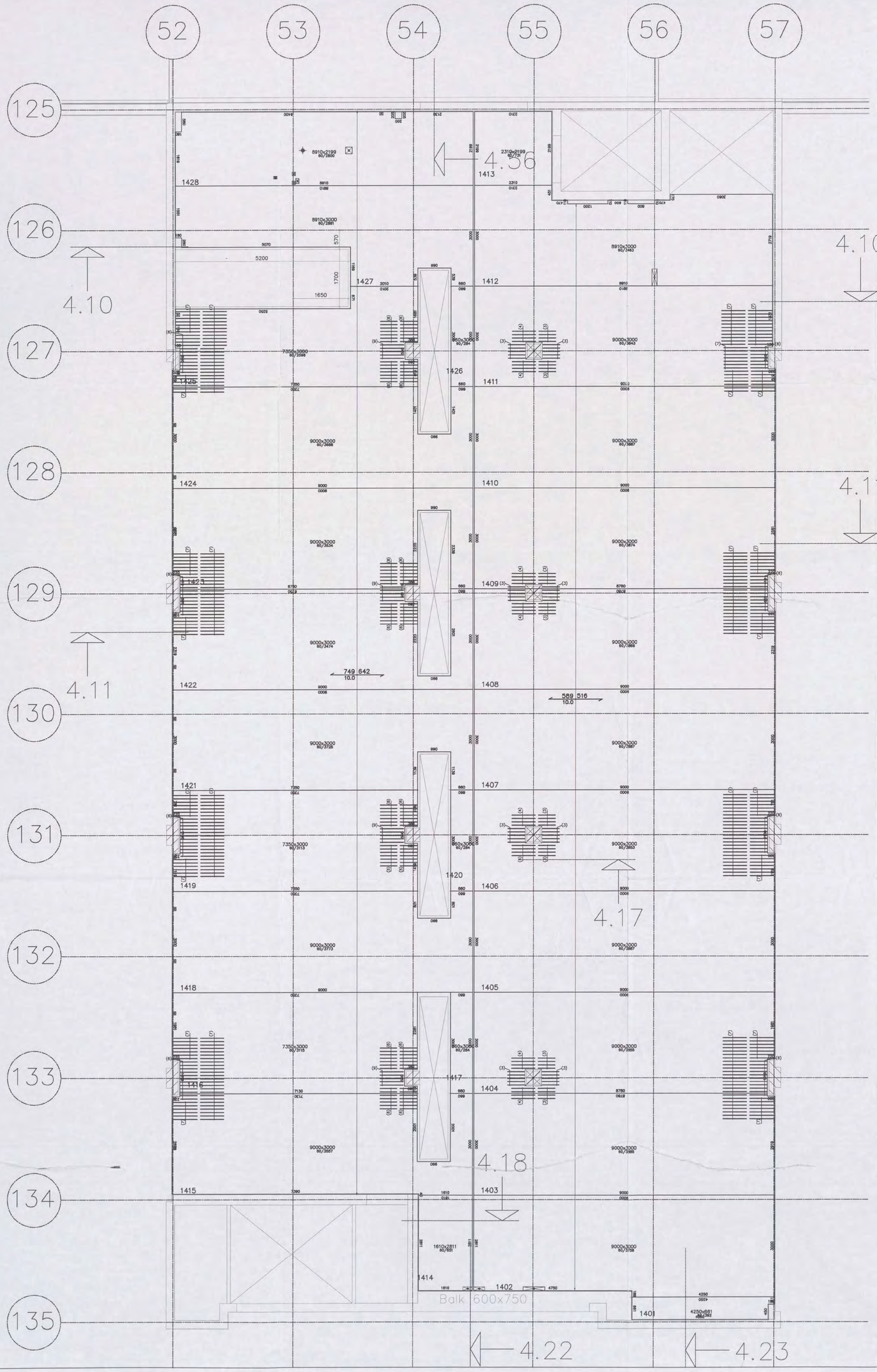

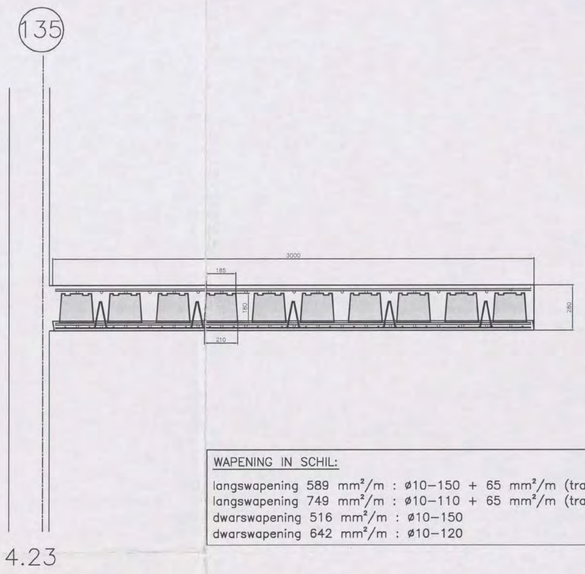

WAPENING IN SCHIL:

langswapening 589 mm²/m : ø10–150 + 65 mm²/m (tralieligger)
langswapening 749 mm²/m : ø10–110 + 65 mm²/m (tralieligger)
dwarswapening 516 mm²/m : ø10–150
dwarswapening 642 mm²/m : ø10–120

WAPENING:

- : op de schil zonder dekking
- : 2e laag van boven gezien, tussen de potten
- : 1e laag van boven gezien, op het verdeelnet
- : 2e laag van onder gezien
- : 1e laag van onder gezien

BETON		
TOTALE VLOERDIKTE	=	280 mm . mm . mm . mm
PLAATDIKTE	=	60 mm
BETONDEKKING	=	25 mm
STERKTEKLASSE	=	C28/35
CEMENT	=	CEM I 52.5R
MILIEUKLASSE	=	XC4
CONSISTENTIEGEBIED	=	2
W/C–FAKTOR	=	< = 0,5

STAAL			
STAALTYPE	OMSCHRIJVING	SECTIE	KWALITEIT
TRALIELIGGER	ø8 / ø5 / ø5 ALLE 600 mm	65 mm²/m	FeB 500
	VLOERDIKTE: 280 mm . mm . mm . mm — HOOGTE TRALIE: 180 mm . mm . mm . mm		
BIJLEGSTAAL	ZIE PLAN	DIVERSEN	FeB 500
VOEGWAPENING	ZIE PLAN	DIVERSEN	FeB 500
BOVENWAPENING	ZIE PLAN	DIVERSEN	FeB 500

Bovenstaven en diagonalen van de tralieliggers mogen niet doorgeknipt worden, zonder overleg. Voor het leggen van de elementen moeten stutten worden geplaatst op afstanden die in onderstaande tabel zijn weergegeven.
Langs wanden en balken waar de elementen minder dan 40 mm oplegging hebben, moeten eveneens stutten worden geplaatst op max. 500 mm uit de wand of balk.

ONDERSTUTTEN	VLOERDIKTE	MAX. STUTAFSTAND
	280 mm	2100 mm
	. mm	. mm
	. mm	. mm
	. mm	. mm

PONSWAPENING

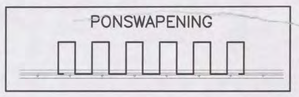

PONSWAPENING ø8 ALLE 100 MM

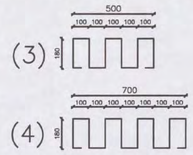

PONSWAPENING ø10 ALLE 100 MM

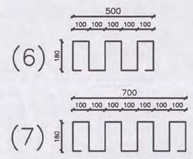

PONSWAPENING ø12 ALLE 100 MM

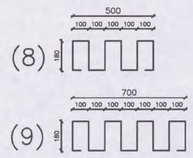

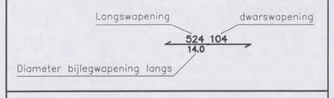

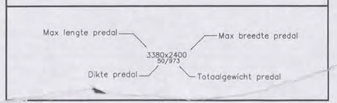

BETONINDUSTRIE
Marmorith

ARCADIS
Ingek. d.d. – 6 JUL 2006
Pr.nr. 325/2005 Voor [redacted]
Actie Kopie

MARMORITH N.V.
Industriepark–Oost
Zwaluwstraat, 21
B–3530 Houthalen–Helchteren
Tel.: 089/84.84.84 – Fax : 089/84.84.74
E–mail : info@marmorith.be

Algemene opmerkingen
- Alle maten zijn door de aannemer na te zien
- De nummering op het plan aangegeven bij het plaatsen aanhouden
- Bij eventuele opeenstapeling op de werf, de last vertikaal naar het onderste steunpunt overbrengen

AIRDECK
LICHTGEWICHTVLOEREN

NTC SHELL AMSTERDAM
BLOK J 4e VERDIEPING wapening in schil
Vloerplaten = 300 cm

G01/0491 [redacted]
CONSTRUCTIE AKKOORD
[redacted]

LEVERINGSADRES	Grasweg 39		1031 HW Amsterdam
ARCHITEKT	Arcadis		Den Haag
AANNEMER	Heijmans IBC Bouw		Schiphol–Oost
EIGENAAR	Shell		Amsterdam
STUDIEBUREEL	Stubeco		Overpelt
DATUM	02–05–06	SCHAAL	1:50
DOSSIER	269500	GETEKEND	[redacted]
PLANNUMMER	MA.J.4.1	INGENIEUR	

DAT.	INDEX	WIJZIGING	DOOR
28–06–06	A	bijkomende wapening op schil + definitief	Marmorith
	B		
	C		
	D		
	E		

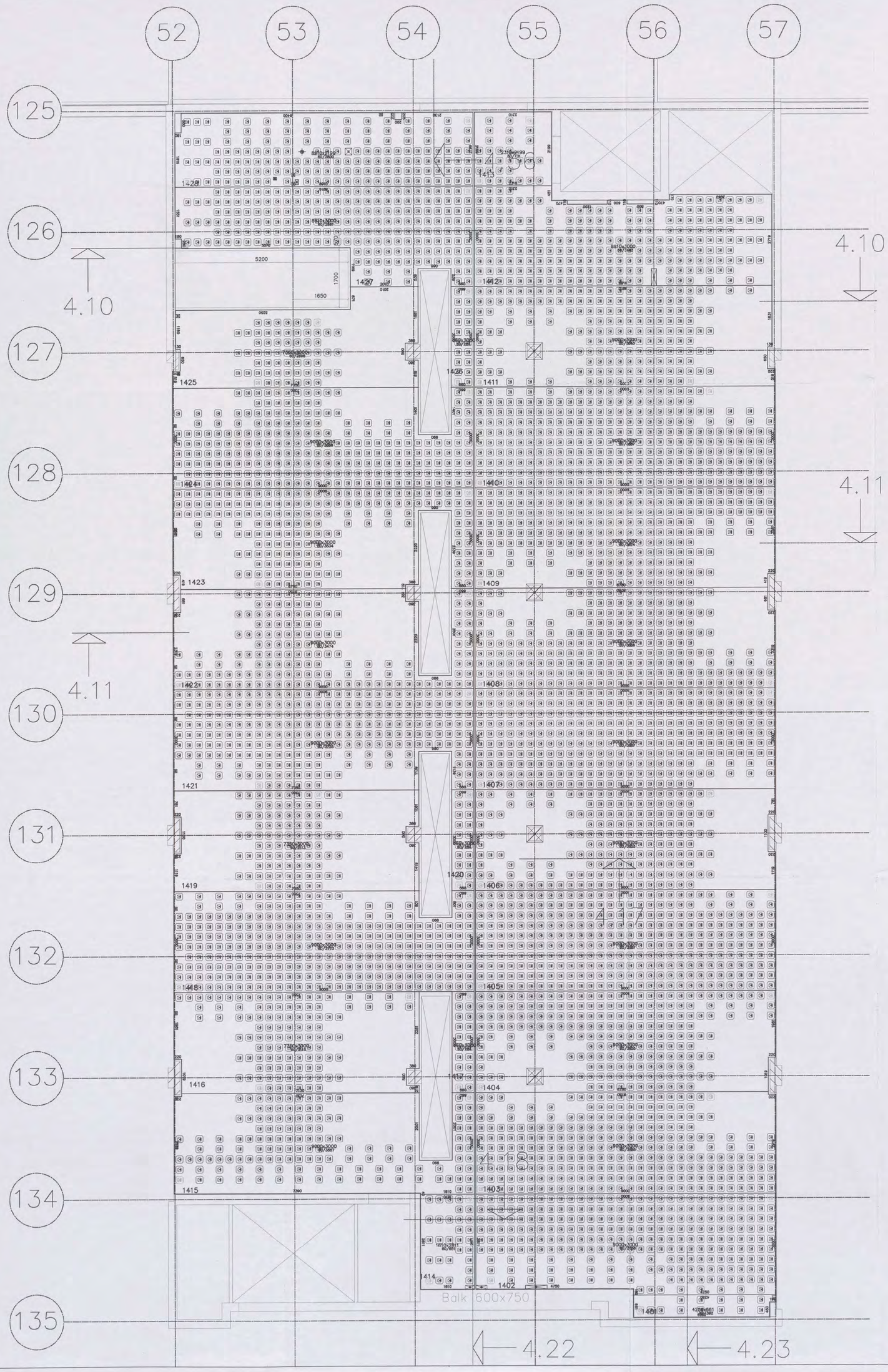

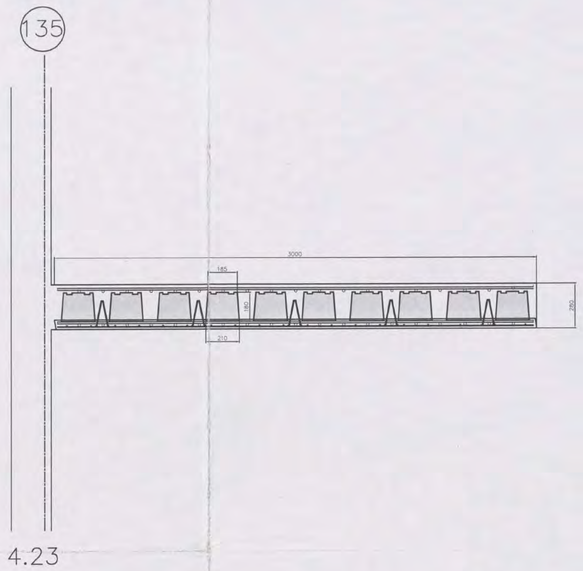

WAPENING:

- : op de schil zonder dekking
- : 2e laag van boven gezien, tussen de potten
- : 1e laag van boven gezien, op het verdeelnet
- : 2e laag van onder gezien
- : 1e laag van onder gezien

BETON		
TOTALE VLOERDIKTE ○	=	280 mm . mm . mm . mm
PLAATDIKTE	=	60 mm
BETONDEKKING	=	25 mm
STERKTEKLASSE	=	C28/35
CEMENT	=	CEM I 52.5R
MILIEUKLASSE	=	XC4
CONSISTENTIEGEBIED	=	2
W/C-FAKTOR	< =	0,5

STAAL			
STAALTYPE	OMSCHRIJVING	SECTIE	KWALITEIT
TRALIELIGGER	ø8 / ø5 / ø5 ALLE 600 mm VLOERDIKTE: 280 mm . mm . mm . mm HOOGTE TRALIE: 180 mm . mm . mm . mm	65 mm²/m	FeB 500
BIJLEGSTAAL	ZIE PLAN	DIVERSEN	FeB 500
VOEGWAPENING	ZIE PLAN	DIVERSEN	FeB 500
BOVENWAPENING	ZIE PLAN	DIVERSEN	FeB 500

Bovenstaven en diagonalen van de traliedliggers mogen niet doorgeknipt worden, zonder overleg. Voor het leggen van de elementen moeten stutten worden geplaatst op afstanden die in onderstaande tabel zijn weergegeven.
Langs wanden en balken waar de elementen minder dan 40 mm oplegging hebben, moeten eveneens stutten worden geplaatst op max. 500 mm uit de wand of balk.

ONDERSTUTTEN	VLOERDIKTE	MAX. STUTAFSTAND
	280 mm	2100 mm
	. mm	mm
	. mm	mm
	. mm	mm

BETONINDUSTRIE Marmorith

ARCADIS
Ingek. d.d. - 6 JUL 2005
Pr.nr. [redacted] Voor [redacted]
Actie Kopie

MARMORITH N.V.
Industriepark-Oost
Zwaluwstraat, 21
B-3630 Houthalen-Helchteren
Tel.: 089/84.84.84 – Fax : 089/84.84.74
E-mail : info@marmorith.be

Algemene opmerkingen
- Alle maten zijn door de aannemer na te zien
- De nummering op het plan aangegeven bij het plaatsen aanhouden
- Bij eventuele opeenstapeling op de werf, de last verticaal naar het onderste steunpunt overbrengen

AIRDECK
LICHTGEWICHTVLOEREN

NTC SHELL AMSTERDAM 601/0491 - 2004
BLOK J 4e VERDIEPING airboxen CONSTRUCTIE AKKOORD [redacted]
Vloerplaten = 300 cm

LEVERINGSADRES	Grasweg 39	1031 HW Amsterdam
ARCHITEKT	Arcadis	Den Haag
AANNEMER	Heijmans IBC Bouw	Schiphol-Oost
EIGENAAR	Shell	Amsterdam
STUDIEBUREEL	Stubeco	Overpelt

DATUM	02-05-06	SCHAAL	1:50
DOSSIER	269500	GETEKEND	[redacted]
PLANNUMMER	MA.J.4.2	INGENIEUR	

DAT.	INDEX	WIJZIGING	DOOR
28-06-06	A	bijkomende wapening op schil + definitief	Marmorith
	B		
	C		
	D		
	E		