| Wanden WB | | | | voorblad wijz. G | | | | | | | | | vorm | | wapening | | |
|---|---|---|---|---|---|---|---|---|---|---|---|---|---|---|---|---|---|
| merk | lengte | hoogte | dikte | niveau | | | | | hold | def. | totaal | inhoud per elem. | gewicht per elem. | wijz. | def. | tek.nr. | wijz. | def. |
| | mm | mm | mm | | bg | 1e | 2e | 3e | | | aantal | $m^3$ | ton | | | | | |
| WB10 | 3025 | 4410 | 200 | | 1 | | | | 0 | 1 | 1 | 2,661 | 6,653 | | B | WB10-W | | B |
| WB11 | 3245 | 4410 | 200 | | 1 | | | | 0 | 1 | 1 | 2,203 | 5,508 | | C | WB11-W | | B |
| WB12 | 3120 | 4410 | 200 | | 1 | | | | 0 | 1 | 1 | 2,347 | 5,868 | | C | WB12-W | | B |
| WB13 | 3245 | 4410 | 200 | | 1 | | | | 0 | 1 | 1 | 2,718 | 6,795 | | C | WB13-W | | B |
| WB14 | 3025 | 4410 | 200 | | 1 | | | | 0 | 1 | 1 | 2,632 | 6,580 | | B | WB10-Wgsp. | | B |
| WB100 | 6290 | 3580 | 200 | | | 1 | | | 0 | 1 | 1 | 3,859 | 9,648 | | C | WB100-W | | B |
| WB101 | 2950 | 3580 | 200 | | | 1 | 1 | | 0 | 2 | 2 | 1,895 | 4,738 | | C | WB101-W | | B |
| WB102 | 6620 | 3580 | 200 | | | 1 | | | 0 | 1 | 1 | 4,072 | 10,180 | | C | WB100-Wgsp. | | B |
| WB102A | 6620 | 3580 | 200 | | | | 1 | | 0 | 1 | 1 | 4,072 | 10,180 | | C | WB100-Wgsp. | | B |
| WB103 | 6290 | 3580 | 200 | | | | 1 | | 0 | 1 | 1 | 3,859 | 9,648 | | C | WB100-W | | B |
| | | | | | 5 | 3 | 3 | 0 | | | 11 | 32,2 | 80,5 | | | | | |
| | | | | | 5 | 3 | 3 | 0 | | | 11 | totaal | totaal | | | | | |
| | | | | | | | | | | | stuks | $m^3$ | ton | | | | | |

**OPMERKINGEN**

MZ malzijde
SZ stortzijde

Uitgeknipte wapening terug plaatsen !!

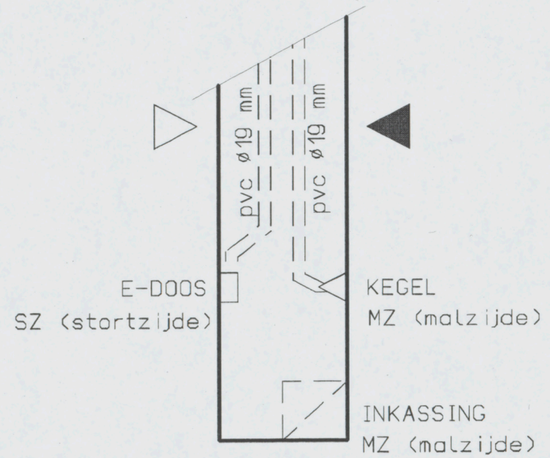


**Behored bij dit voorblad :** **Detail WB 1**

| | | |
|---|---|---|
| H | | |
| G | 21-12-06 | Definitief vorm wapening |
| F | 18-12-06 | Definitief vorm wapening |
| E | 14-12-06 | Voorlopig wapening bg t/m 3e |
| D | 12-12-06 | Voorlopig vorm bg t/m 3e |
| C | 01-12-06 | Voorlopig vorm bg t/m 3e |
| B | 27-11-06 | Voorlopig wapening |
| A | 24-11-06 | Voorlopig vorm |
| uitg. | datum | omschrijving |


**Van Eijk Adviesburo voor Civiele Technieken**
Arubastraat 2
1058 VE AMSTERDAM
Telefoon 020 - 616 16 62
Telefax 020 - 616 17 37


Gemeente Amsterdam
Stadsdeel Oud-Zuid
Constructie geen bezwaar
Datum : 02-03-'07
Paraaf : S.G.

Prefab Skeletbouw Nederland

| | |
|---|---|
| opdrachtgever | KBM Katwijk |
| project | VZA Amsterdam |
| onderdeel | Prefab wanden WB |

Gemeente Amsterdam
Stadsdeel Oud-Zuid
Constructie geen bezwaar
Datum : 02-02-'07
Paraaf : S.G.


Aveco de Bondt
ingenieursbedrijf
de Bondt Eindhoven bv Postbus 7020; 5605 JA EINDHOVEN
Tel.: (0402) 500700 E-mail: eindhoven@avecodebondt.nl
Fax: (0402) 500701 Web: www.avecodebondt.nl


| 061756 | VB-WB |
|---|---|
| ordernummer | tekening |

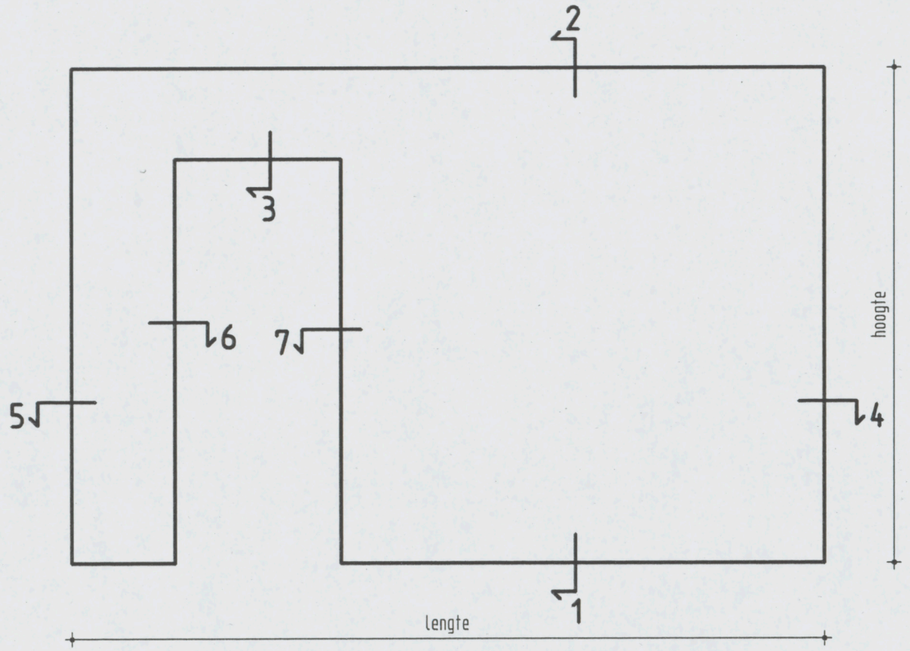


AANZICHT STORTZIJDE



Detail 2

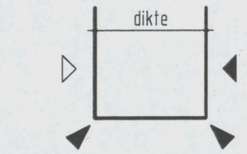


Detail 3



Detail 1

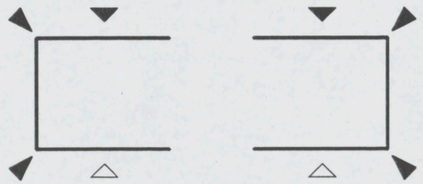

Detail 5



Detail 6

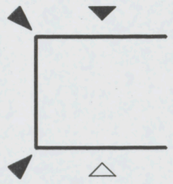

Detail 7

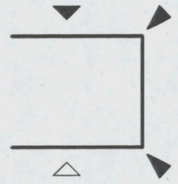

Detail 4

AKKOORD VOOR PRODUKTIE

Paraaf:

Status: DEFINITIEF

◀ Vellingkanten: 10+10 mm
◀ Malzijde (schoonwerk)
◀V Malzijde (vuilwerk)
◀A Malzijde (wordt in het werk afgewerkt)
◁ Stortzijde (onbehandeld)
◁R Stortzijde (Gerold)
◁S Stortzijde (Spanen)
Spouwankers : - st/m2

Inhoud: - L
Gewicht: - KG
Cementsoort: -
Betonkwaliteit: -
Staalkwaliteit: -
Dekking: -
Milieuklasse: -
Oppervlakte: -

| wijz. | datum | get. | gec. |
|---|---|---|---|
| F | | | |
| E | | | |
| D | | | |
| C | | | |
| B | | | |
| A | 21-12-06 | J.S. | |
| X | 12-12-06 | J.S. | |

Werk: VZA Amsterdam
Opdr.gever: KBM Katwijk
Onderdeel: Afwerking
Aantal:
schaal: formaat: 420x297

Order: 061756
Princ.wap.:
Blad:
Detail WB 1

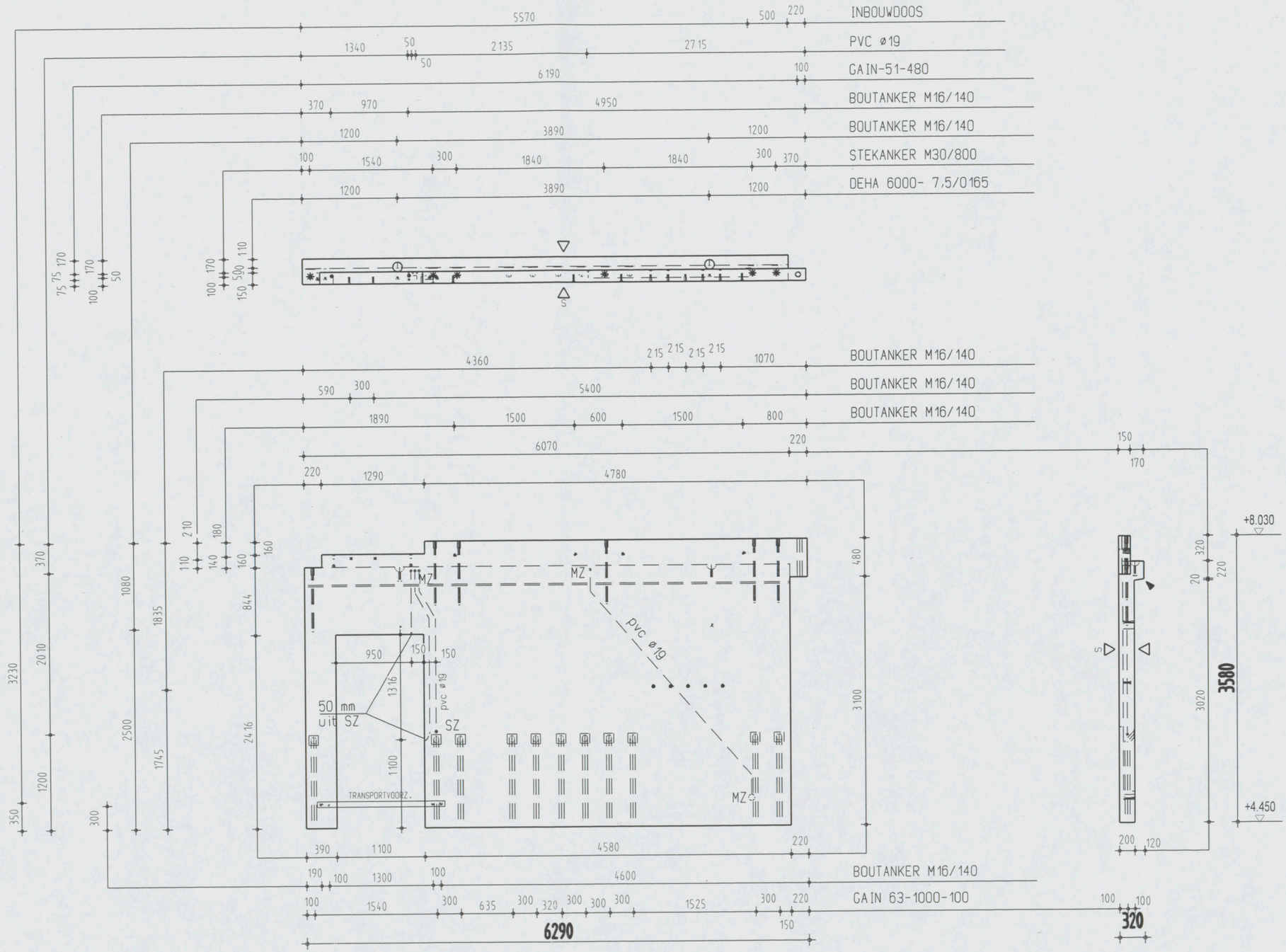


Instortvoorzieningen

2 x DEHA 6000- 7,5-0165
1 x INBOUWDOOS
11 x GAIN 63-1000-100
1 x GAIN-51-480
19 x BOUTANKER M16/140
6 x STEKANKER M30/800

AKKOORD VOOR PRODUKTIE

Paraaf

Status

DEFINITIEF

- Vellingkanten 10+10 mm
- Malzijde (schoonwerk)
- V Malzijde (vuilwerk)
- A Malzijde (wordt in het werk afgewerkt)
- Stortzijde (onbehandeld)
- R Stortzijde (Gerold)
- S Stortzijde (Spanen)
- Spouwankers - st/m2

| | |
|---|---|
| Inhoud | 3859 L |
| Gewicht | 9648 KG |
| Cementsoort | PC |
| Betonkwaliteit | C35/45 |
| Staalkwaliteit | FEB500 |
| Dekking | 25 |
| Milieuklasse | XC3 |
| Oppervlakte | - |

| wijz | datum | get. | gec. |
|---|---|---|---|
| F | | | |
| E | | | |
| D | | | |
| C | 18-12-06 | J.S. | |
| B | 12-12-06 | L.S. | |
| A | 01-12-06 | A.CH. | |
| X | 24-11-06 | A.K. | |

Werk VZA Amsterdam
Opdr.gever KBM Katwijk
Onderdeel Wanden binnen
Aantal zie VB-WB
schaal 1:50 formaat 420x297

Order 061756
Princ.wap. WB100-W
Blad WB100

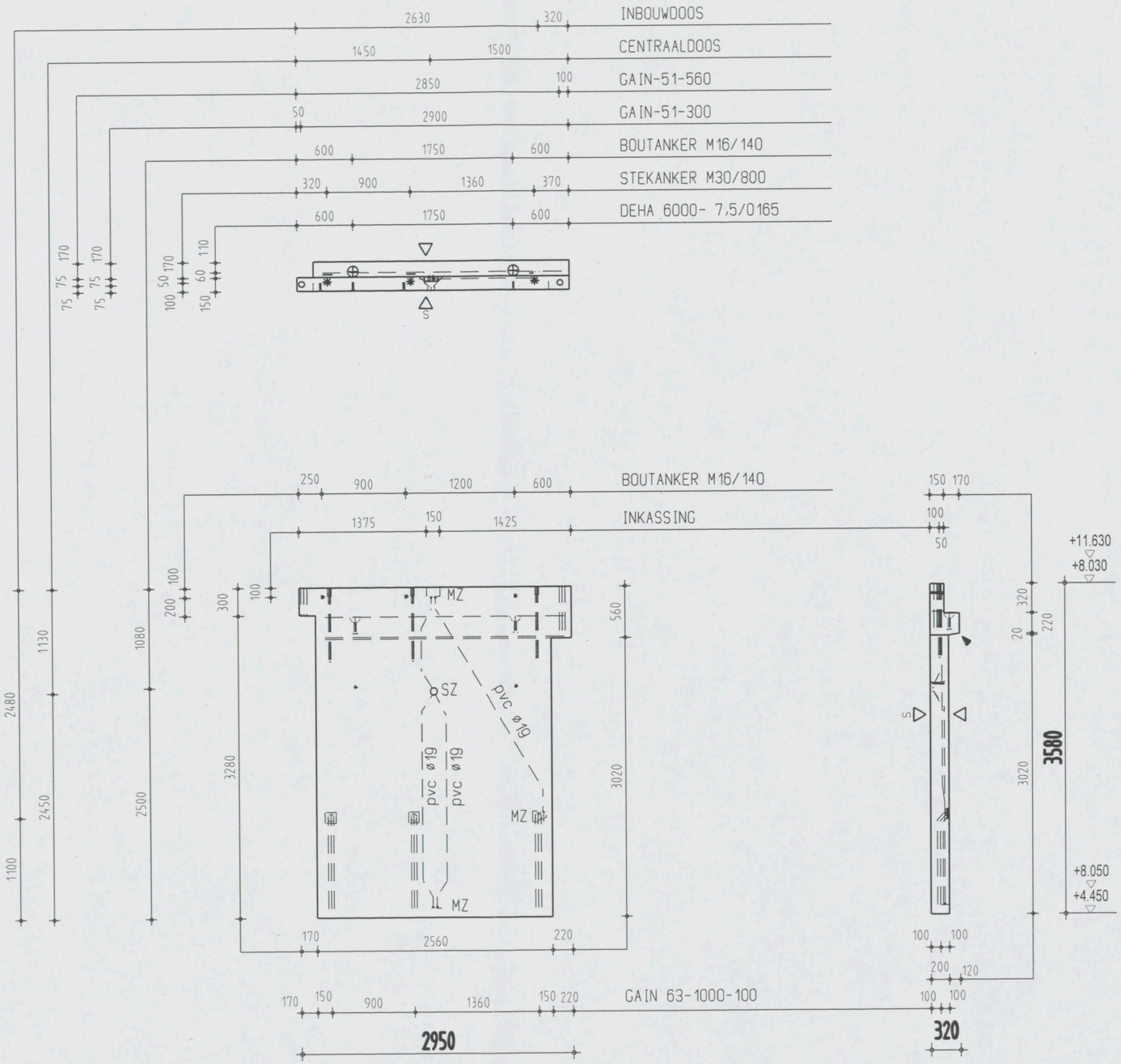


Instortvoorzieningen

2 x DEHA 6000- 7,5-0165
1 x CENTRAALDOOS
1 x INBOUWDOOS
3 x GAIN 63-1000-100
1 x GAIN-51-300
1 x GAIN-51-560
4 x KEGEL-VERT
5 x BOUTANKER M16/140
3 x STEKANKER M30/800

AKKOORD VOOR PRODUKTIE

Paraaf

Status

DEFINITIEF

◄ Vellingkanten 10+10 mm
◁ Malzijde (schoonwerk)
◁V Malzijde (vuilwerk)
◁A Malzijde (wordt in het werk afgewerkt)
◁ Stortzijde (onbehandeld)
◁R Stortzijde (Gerold)
◁S Stortzijde (Spanen)
Spouwankers - st/m2

| | |
|---|---|
| Inhoud | 1895 L |
| Gewicht | 5508 KG |
| Cementsoort | PC |
| Betonkwaliteit | C35/45 |
| Staalkwaliteit | FEB500 |
| Dekking | 25 |
| Milieuklasse | XC3 |
| Oppervlakte | - |

| | | | | |
|---|---|---|---|---|
| F | | | | |
| E | | | | |
| D | | | | |
| C | 18-12-06 | J.S. | | |
| B | 12-12-06 | L.S. | | |
| A | 01-12-06 | A.CH. | | |
| X | 24-11-06 | A.K. | | |
| wijz | datum | get. | gec. | |

Werk VZA Amsterdam
Opdr.gever KBM Katwijk
Onderdeel Wanden binnen
Aantal zie VB-WB
schaal 1:50 formaat 420x297

Order 061756
Princ.wap. WB101-W
Blad WB101

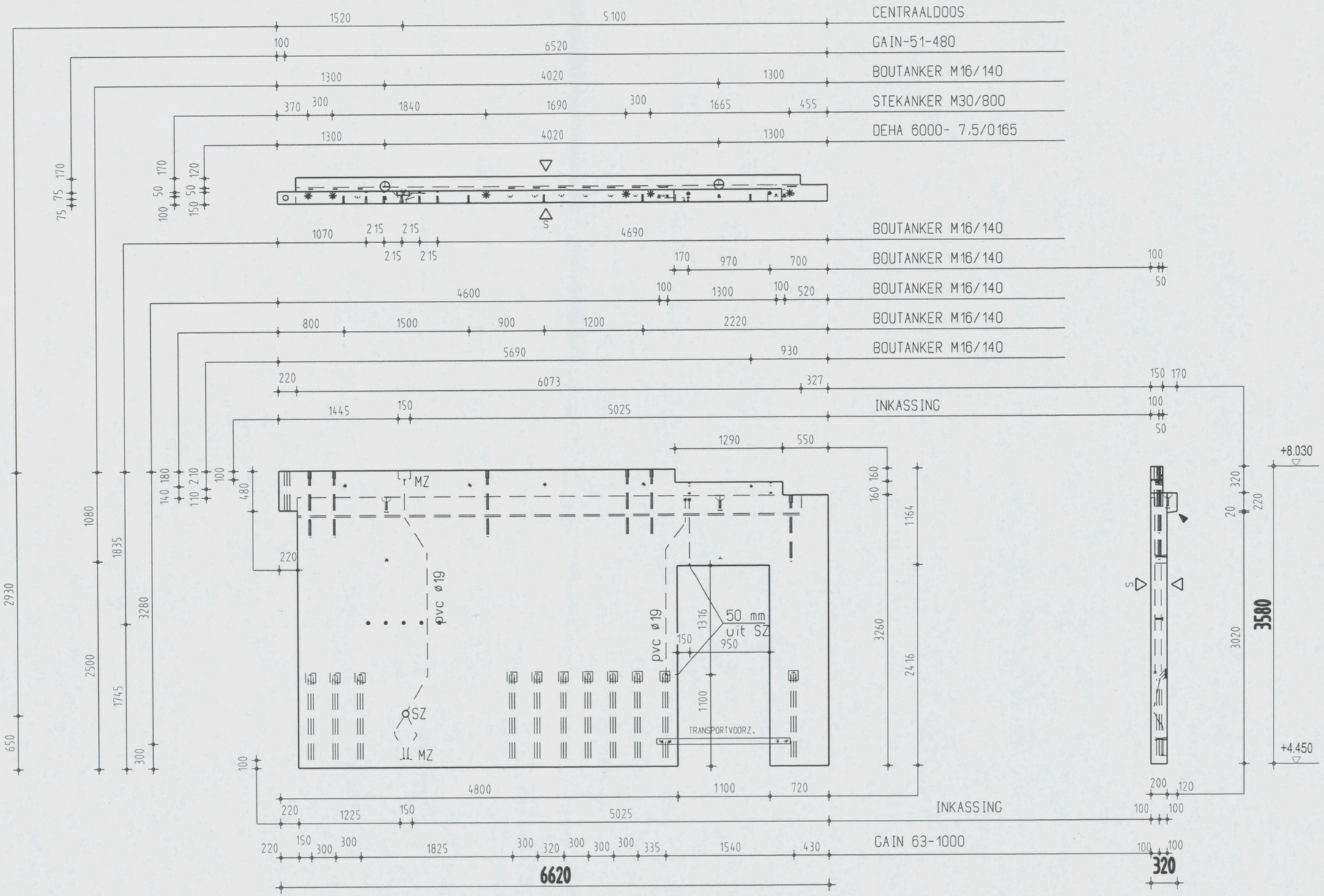


Instortvoorzieningen
- 2 x DEHA 6000- 7,5-0165
- 1 x CENTRAALDOOS
- 11 x GAIN 63-1000-100
- 1 x GAIN-51-480
- 18 x BOUTANKER M16/140
- 6 x STEKANKER M30/800

AKKOORD VOOR PRODUKTIE

Paraaf

Status: DEFINITIEF

- Vellingkanten 10+10 mm
- Malzijde (schoonwerk)
- V Malzijde (vuilwerk)
- A Malzijde (wordt in het werk afgewerkt)
- Stortzijde (onbehandeld)
- R Stortzijde (Gerold)
- S Stortzijde (Spanen)
- Spouwankers - st/m2

| | |
|---|---|
| Inhoud | 4072 L |
| Gewicht | 10180 KG |
| Cementsoort | PC |
| Betonkwaliteit | C35/45 |
| Staalkwaliteit | FEB500 |
| Dekking | 25 |
| Milieuklasse | XC3 |
| Oppervlakte | - |

| wijz | datum | get. | gec. |
|---|---|---|---|
| F | | | |
| E | | | |
| D | | | |
| C | 18-12-06 | J.S. | |
| B | 12-12-06 | L.S. | |
| A | 01-12-06 | J.S. | |
| X | 24-11-06 | A.K. | |

Werk: VZA Amsterdam
Opdr.gever: KBM Katwijk
Onderdeel: Wanden binnen
Aantal: zie VB-WB
schaal 1:50 formaat 420x297

Order: 061756
Princ.wap.
Blad: WB100-W (gesp.)
WB102

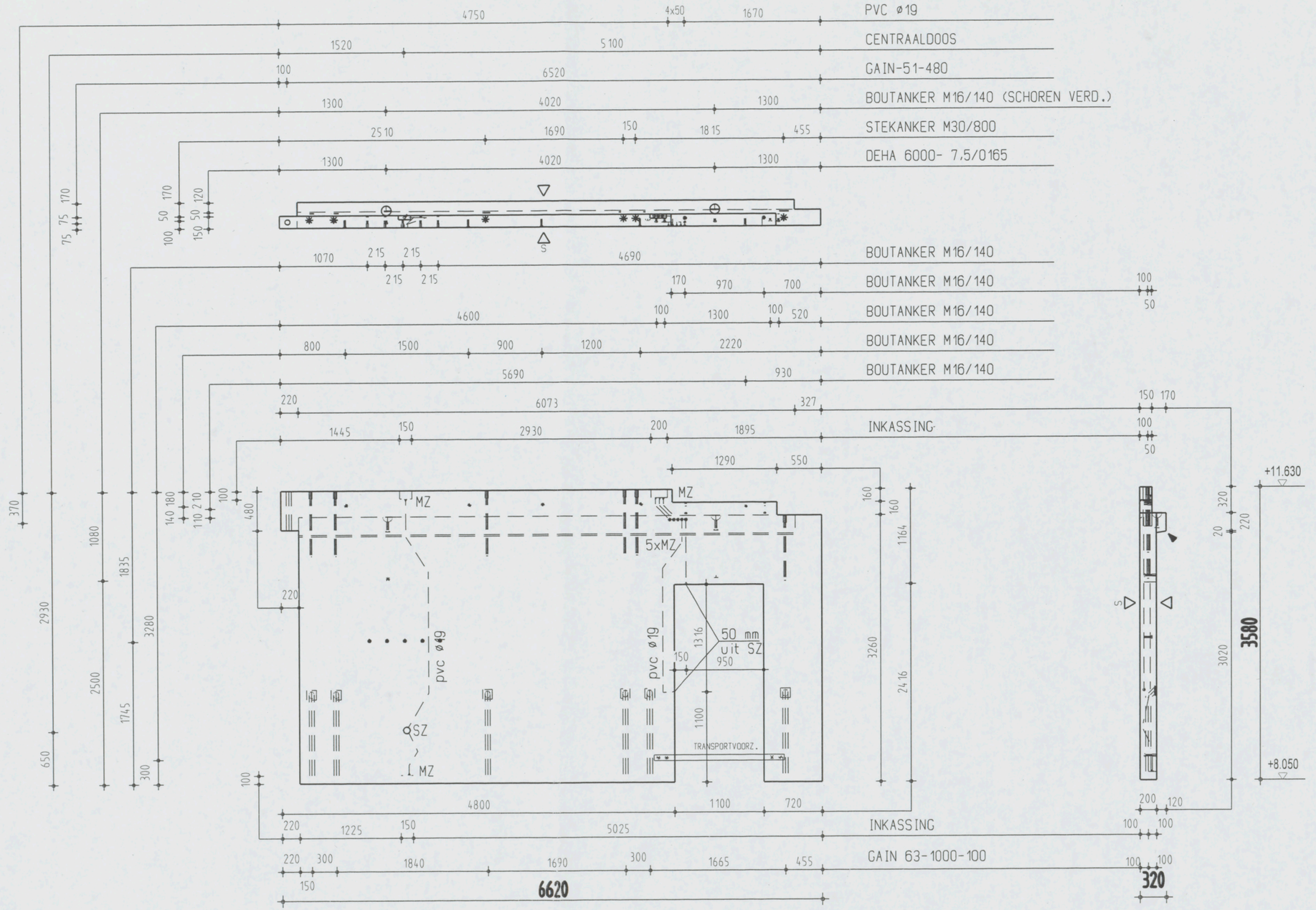


Instortvoorzieningen

2 x DEHA 6000- 7,5-0165
1 x CENTRAALDOOS
7 x GAIN 63-1000-100
1 x GAIN-63-480
18 x BOUTANKER M16/140
6 x STEKANKER M30/800

AKKOORD VOOR PRODUKTIE

Paraaf

Status

DEFINITIEF

◄ Vellingkanten 10+10 mm
△ Malzijde (schoonwerk)
△V Malzijde (vuilwerk)
△A Malzijde (wordt in het werk afgewerkt)
△ Stortzijde (onbehandeld)
△R Stortzijde (Gerold)
△S Stortzijde (Spanen)
Spouwankers - st/m2

| | |
|---|---|
| Inhoud | 4072 L |
| Gewicht | 10180 KG |
| Cementsoort | PC |
| Betonkwaliteit | C35/45 |
| Staalkwaliteit | FEB500 |
| Dekking | 25 |
| Milieuklasse | XC3 |
| Oppervlakte | - |

| wijz | datum | get. | gec. |
|---|---|---|---|
| F | | | |
| E | | | |
| D | | | |
| C | 18-12-06 | D.S. | |
| B | 12-12-06 | D.S. | |
| A | 01-12-06 | A.CH. | |
| X | 24-11-06 | A.K. | |

Werk VZA Amsterdam
Opdr.gever KBM Katwijk
Onderdeel Wanden binnen
Aantal zie VB-WB
schaal 1:50 formaat 420x297

Order 061756
Princ.wap.
Blad WB100-W (gesp.)
WB102A

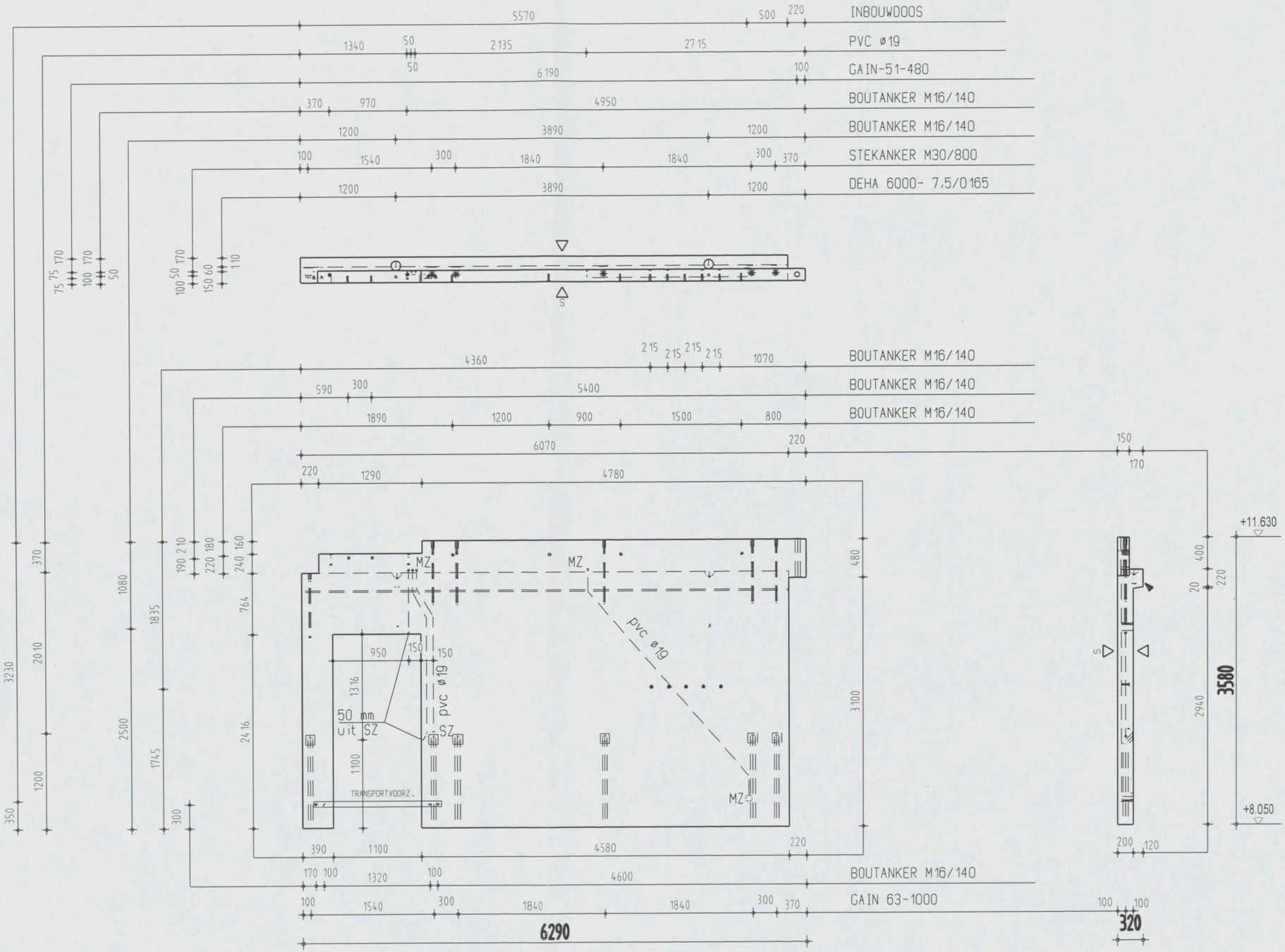


Instortvoorzieningen

2 x DEHA 6000- 7,5-0165
1 x INBOUWDOOS
6 x GAIN 63-1000-100
1 x GAIN-51-480
19 x BOUTANKER M16/140
6 x STEKANKER M30/800

AKKOORD VOOR PRODUKTIE

Paraaf

Status

DEFINITIEF

◄ Vellingkanten 10*10 mm
◁ Malzijde (schoonwerk)
◁V Malzijde (vuilwerk)
◁A Malzijde (wordt in het werk afgewerkt)
◁ Stortzijde (onbehandeld)
◁R Stortzijde (Gerold)
◁S Stortzijde (Spanen)
Spouwankers - st/m2

| | |
|---|---|
| Inhoud | 3859 L |
| Gewicht | 9648 KG |
| Cementsoort | PC |
| Betonkwaliteit | C35/45 |
| Staalkwaliteit | FEB500 |
| Dekking | 25 |
| Milieuklasse | XC3 |
| Oppervlakte | - |

| wijz | datum | get. | gec. |
|---|---|---|---|
| F | | | |
| E | | | |
| D | | | |
| C | 18-12-06 | J.S. | |
| B | 12-12-06 | L.S. | |
| A | 01-12-06 | A.CH. | |
| X | 24-11-06 | A.K. | |

Werk VZA Amsterdam
Opdr.gever KBM Katwijk
Onderdeel Wanden binnen
Aantal zie VB-WB
schaal 1:50 formaat 420x297

Order 061756
Princ.wap. WB100-W
Blad WB103

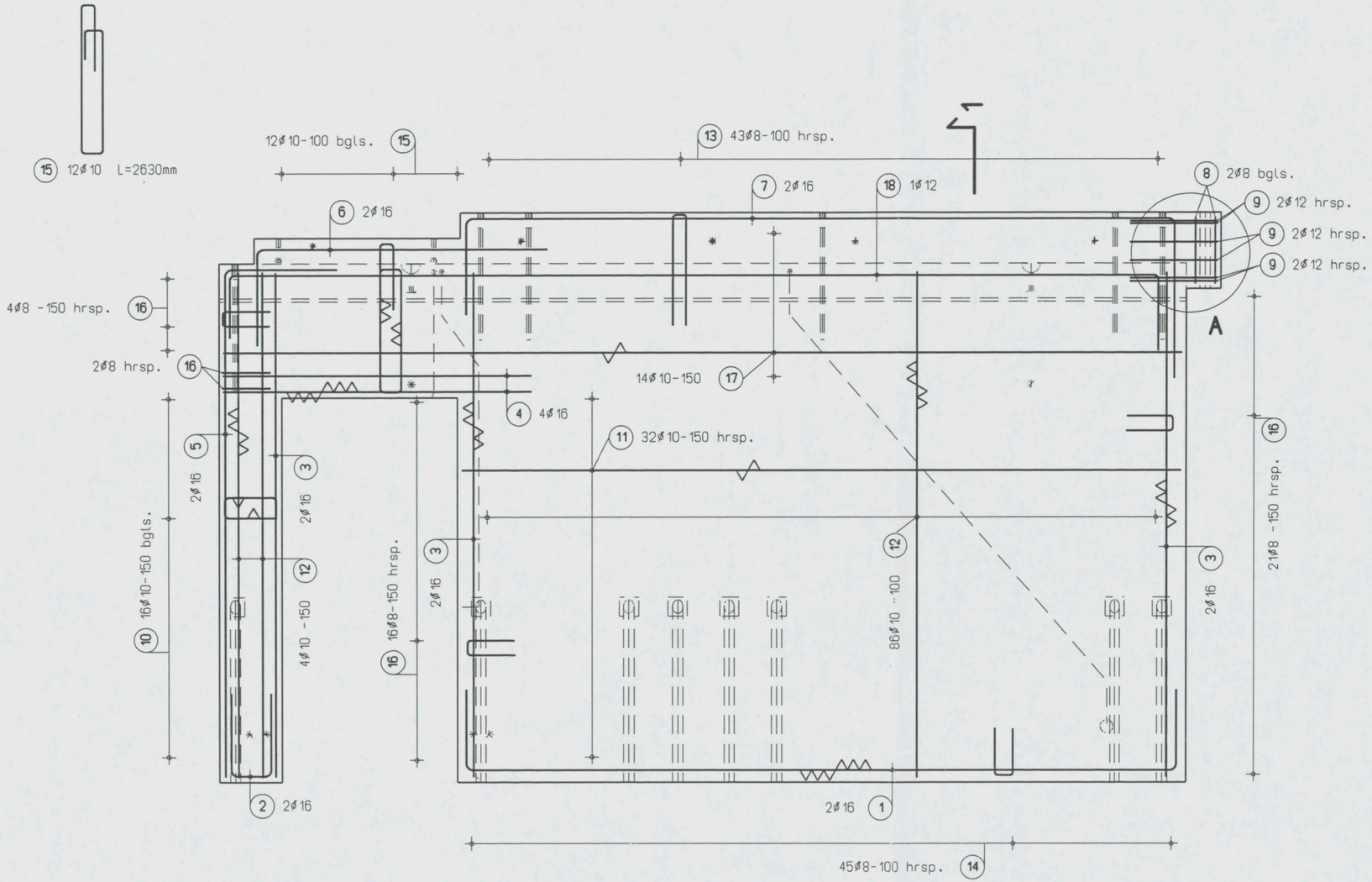


## Detail A

1 10

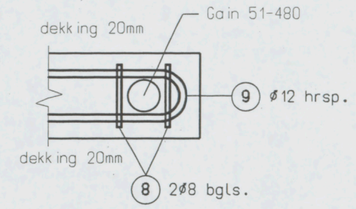


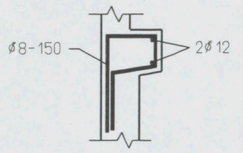


## Principe gewapend console

## Drsn.1

1 10

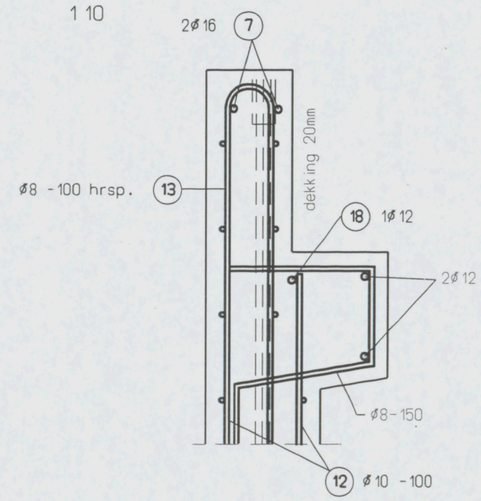


AKKOORD VOOR PRODUKTIE

Paraaf

Status

DEFINITIEF

| | |
|---|---|
| ◄ | Vellingkanten 10+10 mm |
| ◁ | Malzijde (schoonwerk) |
| ◁V | Malzijde (vuilwerk) |
| ◁A | Malzijde (wordt in het werk afgewerkt) |
| ◁ | Stortzijde (onbehandeld) |
| ◁R | Stortzijde (Gerold) |
| ◁S | Stortzijde (Spanen) |
| | Spouwankers - st/m2 |

| | |
|---|---|
| Cementsoort | PC |
| Betonkwaliteit | C35/45 |
| Staalkwaliteit | FE8500 |
| Dekking | 25 |
| Milieuklasse | XD1 |
| Oppervlakte | - |

| wijz | datum | get. | gec. |
|---|---|---|---|
| F | | | |
| E | | | |
| D | | | |
| C | | | |
| B | 18-12-06 | J.S. | |
| A | 14-12-06 | G.K. | |
| X | 24-11-06 | G.K. | |

Werk VZA Amsterdam

Opdr.gever KBM Katwijk

Onderdeel Prefab wanden - wapening

Aantal zie VB-WB

schaal 1 30 formaat 420x297

Order 061756

Princ.wap.

Blad WB100-W

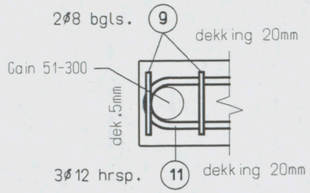


**Detail A**
1 10

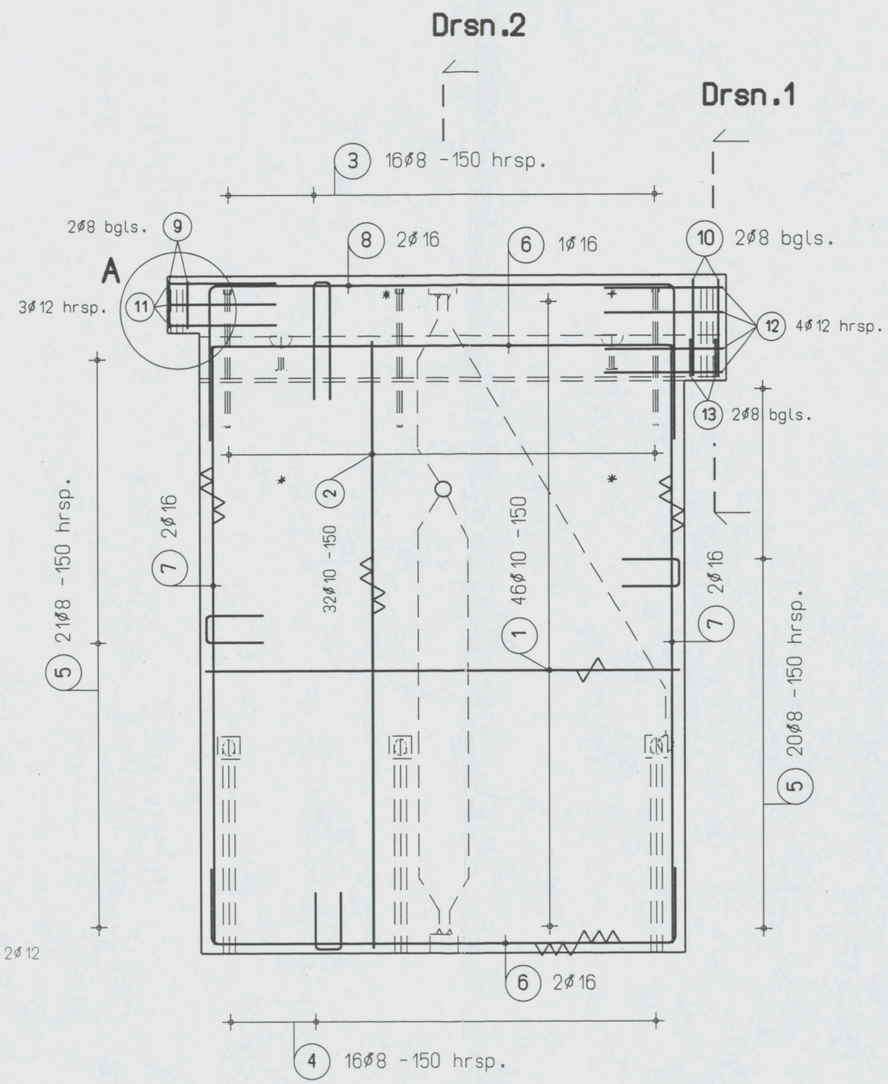


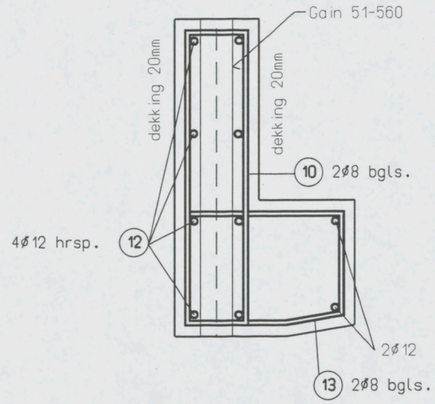


**Drsn.1**
1 10

**Drsn.2**
1 10

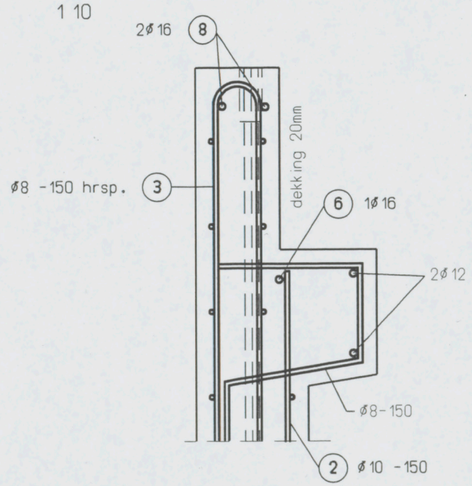


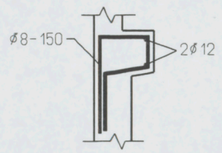


**Principe gewapend console**

AKKOORD VOOR PRODUKTIE

Paraaf

Status
DEFINITIEF

◄ Vellingkanten 10+10 mm
◁ Malzijde (schoonwerk)
◁V Malzijde (vuilwerk)
◁A Malzijde (wordt in het werk afgewerkt)
◁ Stortzijde (onbehandeld)
◁R Stortzijde (Gerold)
◁S Stortzijde (Spanen)
Spouwankers - st/m2

| | |
|---|---|
| Cementsoort | PC |
| Betonkwaliteit | C35/45 |
| Staalkwaliteit | FEB500 |
| Dekking | 25 |
| Milieuklasse | XD1 |
| Oppervlakte | - |

| wijz | datum | get. | gec. |
|---|---|---|---|
| F | | | |
| E | | | |
| D | | | |
| C | | | |
| B | 18-12-06 | J.S. | |
| A | 14-12-06 | C.K. | |
| X | 24-11-06 | A.K. | |

Werk **VZA Amsterdam**
Opdr.gever **KBM Katwijk**
Onderdeel **Prefab wanden - wapening**
Aantal zie VB-WB
schaal 1:30 formaat 420x297

Order **061756**
Princ.wap.
Blad
**WB101-W**