

Bovenaanzicht
schaal: 1 : 10

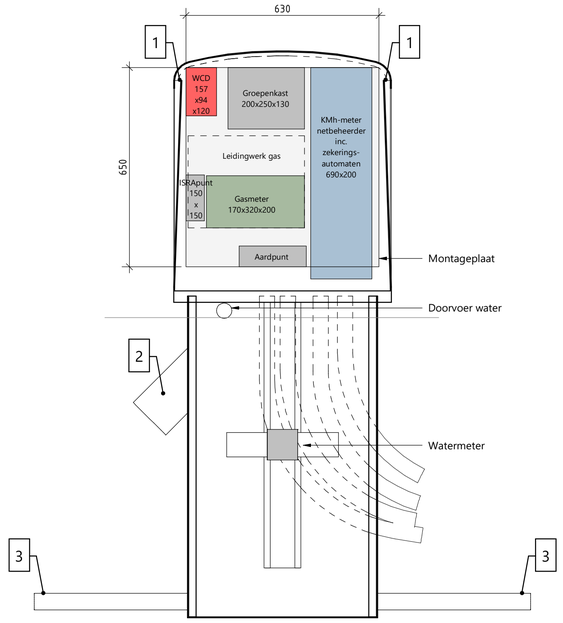

Doorsnede
schaal: 1 : 10

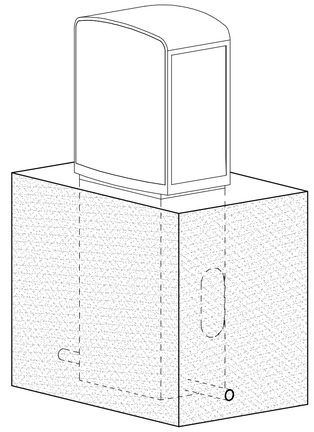

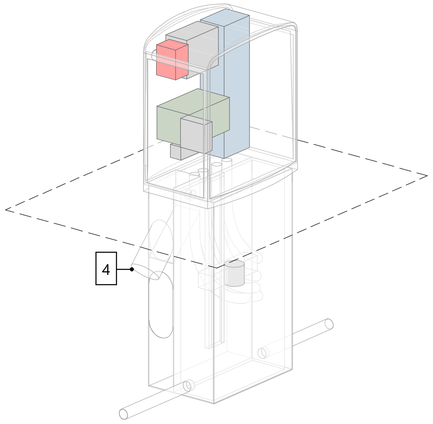

3D-View

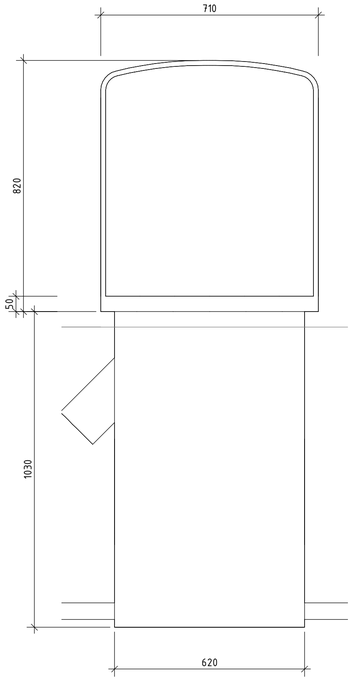

Vooraanzicht
schaal: 1 : 10

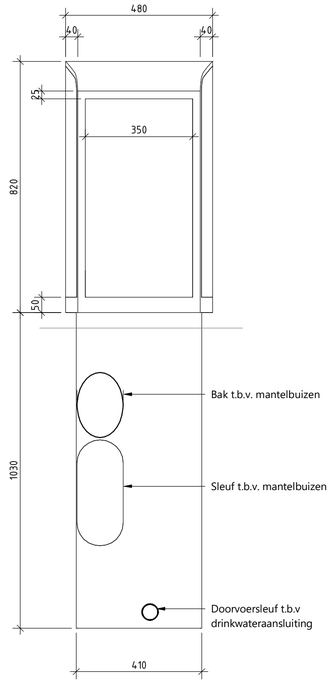

Zijaanzicht
schaal: 1 : 10

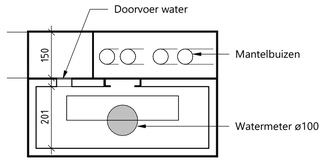

Doorsnede fundering
schaal: 1 : 10

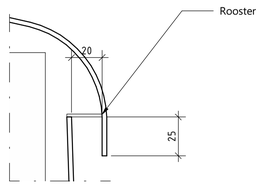

Principedetail 1 ventilatieopening
schaal: 1 : 2

VERKLARING

1. Ventilatie voorziening in/uit: netto 200/200 cm2
2. Waterdichte doorvoer mantelbuis naar kade (125mm) in uitvoeringsontwerp te bepalen
3. Mantelbuis geschikt voor het doorvoeren van een zachte geïsoleerde koperen leiding met een diameter van 15 mm. gefixeerd en waterdicht in de onderbak aangebracht
4. Optioneel uitkomend aan achterzijde. Afhankelijk van lokale situatie

OPMERKINGEN

- Maten in millimeters, tenzij anders vermeld
- Peilmaten in meters t.o.v. N.A.P., tenzij anders vermeld
- Diameters in millimeters, tenzij anders vermeld
- Coördinaten in meters in het RD-stelsel

Wijz.	Getek.	Datum	Omschrijving
5.1.2.e			

Opdrachtgever
Gemeente Amsterdam
Project
WLP144
Ondergrondse walkast en watermeterput configuratie
Onderdeel
Walkast
Aanzicht en doorsneden

Status	Definitief	Getekend	5.1.2.e	
Datum	30-09-2022	Gecontroleerd	5.1.2.e	
		Goedgekeurd	5.1.2.e	
Formaat	Schaal	Projectcode	Tekeningnummer	Bladnummer
A1	1:10/1:2	130615	9001	

5.1.2.e

Model Locatie: G:\VAKAPP\BIM\Revit\2.Template\0.Template\2019