1.9 Driedimensionale impressie in kleur of foto's


WERKORDER
BOOT
Akkrum


SLOEP
FIETS
BISTRO
YAMAHA
Lioske
Whaly




BOOT
Akkrum
100% made in the Netherlands
Whaly
Whaly
torqeedo

1.10 Tekeningen

TOP VIEW

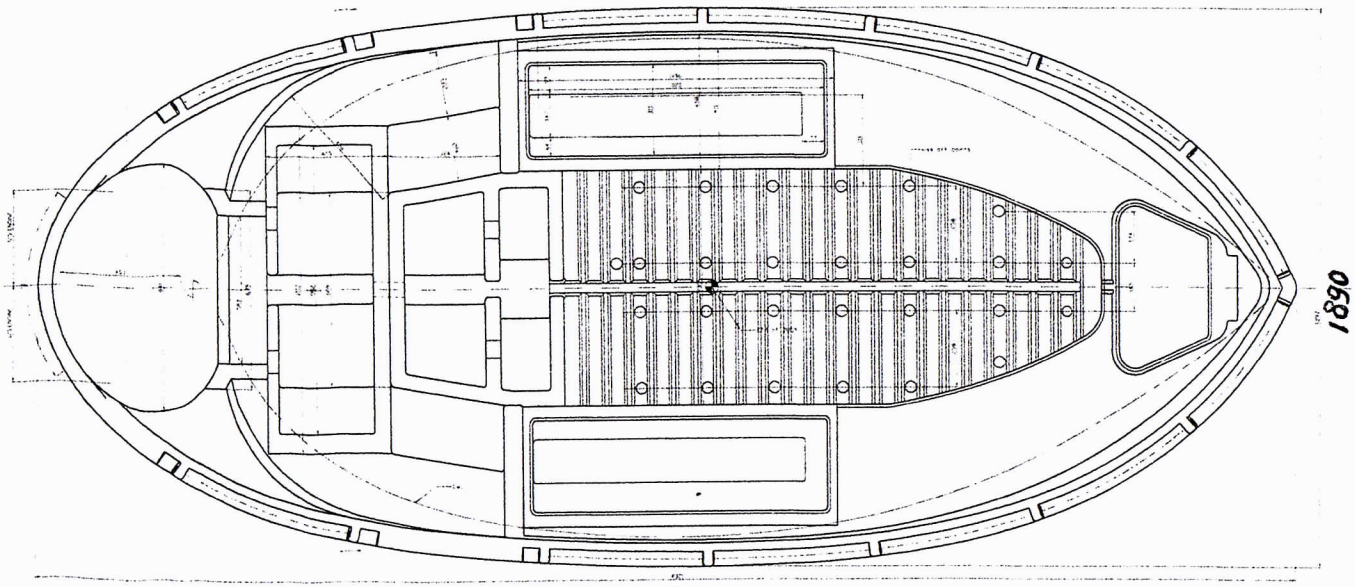

VIEW AT STERN/BOW

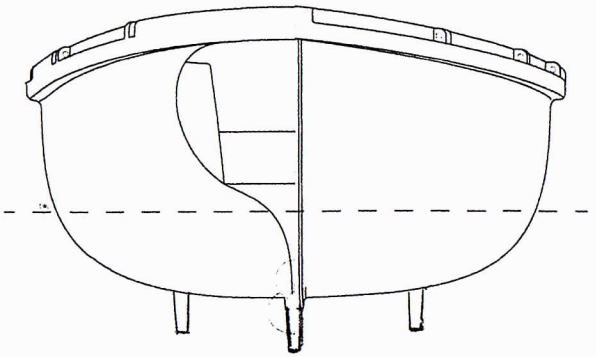

TRANSVERSE SECTION AT MIDSHIP

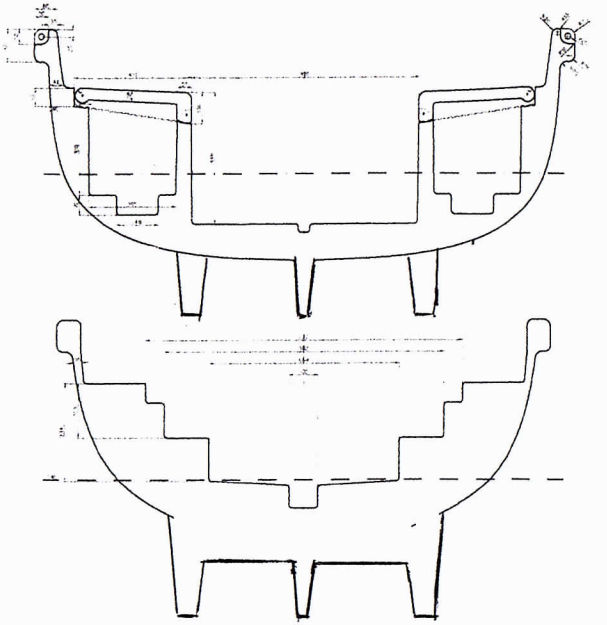

VIEW OVER CL

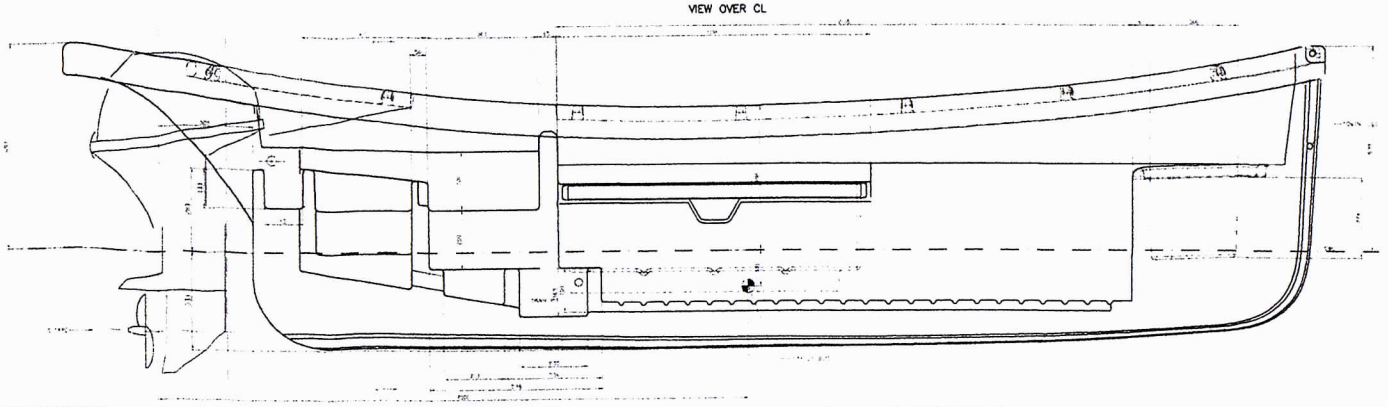

Amsterdam Boat Center persoonsgegevens

Whaly boten voor verhuur

persoonsgegevens 18 september 2020 om 15:10
Aan: persoonsgegevens

Hallo persoon,

Hierbij de offerte voor de onverwoestbare en onderhoudsvrije Whaly 450 Classic met electrische aandrijving.

Ook sturen we je wat foto's, en op de website kan je nog meer fotomateriaal vinden.

Hierbij ook de toezegging dat de levering, gezien de continuiteit van Whaly sinds meer dan 15 jaar, geen probleem zal zijn.

De technische tekening stuur ik je later toe, we wachten hierbij nog even op de fabrikant.

Voor de goede orde, de lengte is 4,37 mtr en de breedte is 1,89 mtr

Met vriendelijke groet / Mei Freunlike Groetnis / Mit freundlichen Grüßen / With kind regards,

persoonsgegevens
Verkoop

BOOT Akkrum

persoonsgegevens

[Tekst uit oorspronkelijke bericht is verborgen]

8 bijlagen



IMG_3695.JPG
1836K



IMG_3697.JPG
1753K

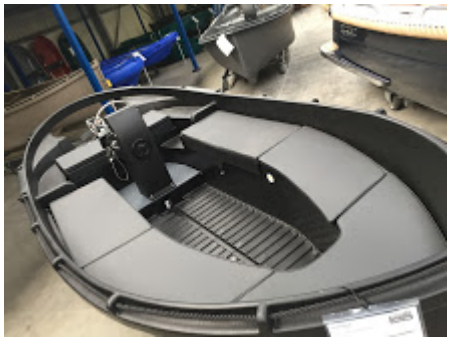

IMG_3698.JPG
1841K



IMG_3699.JPG
1834K



IMG_3700.JPG
1696K



IMG_3701.JPG
2111K

IMG_3702.JPG
1881K



Boot Akkrum B.V. Offerte Amsterdam Boat Center 202005528.pdf
99K