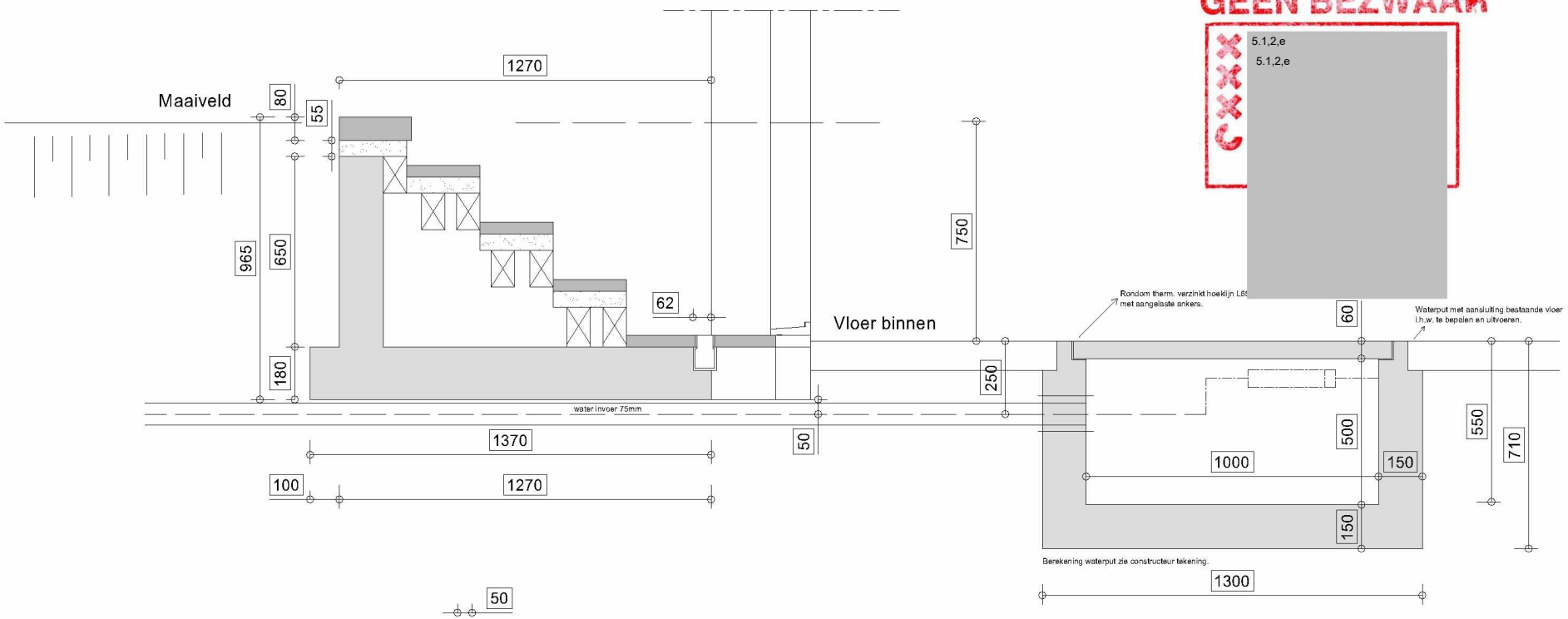

CONSTRUCTIE
GEEN BEZWAAR

5.1,2,e

5.1,2,e

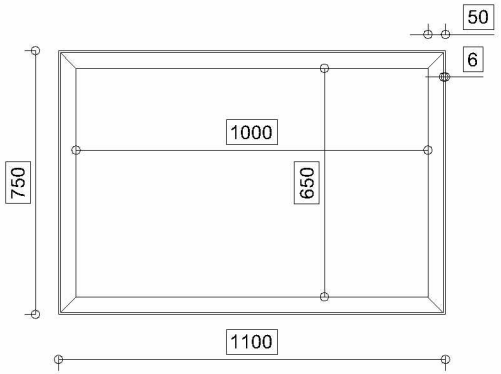

Bovenaanzicht Therm. verzinkt hoeklijn L65/50/6
Incl aangelaste ankers.

Alle maten in het werk te controleren.

aannemersbedrijf
van der horst

De Zwaan 19 - 1601 MS Enkhuizen
Tel. 0228-319076 - Fax. 0228-314042
info@bouwmetvanderhorst.nl - www.bouwmetvanderhorst.nl

Getekend:
5.1,2,e
d.d 13-10-2011

Gewijzigd:
1: 19-10-2011
2: 24-10-2011
3:
4:
5:
6:

Project: Verbouwing keizersgracht 560/562

Schalen:

Opdrachtgever: 5.1,2,e

Onderdeel: Waterput situatie

Formaat:
A4

Tek. NR:
W 01