Bezoekadres
Weesperplein 4
Amsterdam

Postbus 922
1000 AX Amsterdam
Telefoon 020 551 38 88
Fax 020 620 10 16
www.dmb.amsterdam.nl

Gemeente Amsterdam
Dienst Milieu en Bouwtoezicht

Sector Bouw- en Woningtoezicht

Retouradres: Postbus 922, 1000 AX Amsterdam

Shell International Chemicals BV
[redacted], Badhuisweg 3
1031 CM AMSTERDAM

KOPIE

ons kenmerk	N01/0491 2004
onderwerp	deelgoedkeuring nr. 3
onderdeel	Keldervloer
adres	GRASWEG 29
behandelend constructeur	[redacted]
doorkiesnummer	
buitendienstinspecteur	
doorkiesnummer	
bijlage	gewaarmerkte bescheiden
datum	- 4 OKT. 2005

Burgemeester en Wethouders hebben u onder ons kenmerk N01/0491 2004 een reguliere bouwvergunning verleend. In deze vergunning is de voorwaarde gesteld dat tekeningen en berekeningen van de constructies ten minste drie weken voor de aanvang van het desbetreffende onderdeel van het werk aan de Dienst Milieu en Bouwtoezicht, sector Bouw- en Woningtoezicht, ter goedkeuring worden overgelegd.

De Dienst Milieu en Bouwtoezicht heeft geen bezwaar tegen uitvoering van de constructies zoals aangegeven op bijgaande gewaarmerkte tekeningen en berekeningen onder voorwaarde dat tevens voldaan wordt aan de eventueel daarop in rood aangebrachte opmerkingen.

aantal tekeningen 7, gemerkt T7 t/m T13;
aantal berekeningen 1, gemerkt B9.

Deze gewaarmerkte tekeningen en berekeningen dienen op de bouwplaats aanwezig te zijn.

Hoogachtend,
Burgemeester en Wethouders van Amsterdam,
namens dezen,
de directeur van de
Dienst Milieu en Bouwtoezicht,
voor deze,

B. Mica

Voor aansluiting zie tekening CW1902

Voor aansluiting zie tekening CW1905

Voor aansluiting zie tekening CW1904

Renvooi:

- Peil = 0 = 3,200mm + N.A.P.
- Alle hoogtematen t.o.v. Peil
- Alle kolommen in het werk gestort
- Afmetingen kolommen: ø400 (tenzij anders aangegeven)
- Voor Poeren 1 t/m 16 zie tekening CW1801
- Voor Poeren 21 t/m 25 zie tekening CW1802
- Voor details zie tek CW8001
- Vloeren gevlinderd uitvoeren
- In te storten leiding ——— — ———
  voor exacte positie zie sparingstekening

STANDAARD WAPENINGSDETAILS:

STEKKEN STANDAARD KOLOM

STEKKEN KOLOM MET DETECTOREN ZIE SPARINGSTEK.

VLOERWAP — flankwapening — flankwapening — loerwapening — kolomstek aantal en diameter zie plattegrond — stekkenlijst zie staat

Principe wapening in poeren

(PALEN NIET GETEKEND)

Hrsp als ZWAARSTE basiswap. — basiswap. — flankwap. — basiswap. — 2xHrsp ø10

BALK BEEINDIGING TENZIJ ANDERS AANGEGEVEN

WAND OP WAND AANSLUITING TENZIJ ANDERS AANGEGEVEN

DETAIL WAND / VLOERBEEINDIGING TENZIJ ANDERS AANGEGEVEN

WAND OP WAND AANSLUITING VLOER OP WAND AANSLUITING TENZIJ ANDERS AANGEGEVEN

OPMERKINGEN T.B.V. WAPENING

- WAPENING T.P.V. SPARINGEN WEGKNIPPEN EN RONDOM AFWAPENEN MET HAARSPELDEN EN LANGSSTAVEN VAN DEZELFDE DIAMETER EN MET VOLDOENDE VERANKERINGSLENGTE, TENZIJ ANDERS AANGEGEVEN
- ALLE LASSEN VERSPRINGEND AAN TE BRENGEN

- LASLENGTEN

ø8 = 300mm	ø20 = 800mm
ø10 = 350mm	ø25 = 1000mm
ø12 = 450mm	ø32 = 1200mm
ø16 = 650mm	ø40 = 1600mm

wapeningstaal : Fe8500 HWL / Fe8500 HKN

beton sterkteklasse C28/35

beton milieuklasse : XC4, XD3, XF4 (VLOER) XC4, XD3, XF2 (WANDEN)

befondekking :

op buitenste wapening (mm) *					min. op hoofdwapening (mm) *			
construc-tiedeel	onder	boven	voor/ binnen	achter/ buiten	ø20	ø25	ø32	ø40
plaat/ wand	30	25	30	30	20	25	50	60
balk/ poer/ console	40	35	35	35	20	25	50	60
kolom	-	-	40	40	20	25	50	60

* grootste dekking in tabel dient te worden aangehouden

aanduiding vloer- en wandwapening — Onbuigingen wapening r≥ 2,5ø

A	Definitief (incl. paalmisstanden)	[redacted]	15-09-'05
Versie	Omschrijving	Naam	Datum

Situatie

Schaal 1:5000

Planoverzicht :

ARCADIS

Infrastructuur, gebouwen, milieu, communications

Gevers Deynootweg 93
Postbus 84319
2508 AH Den Haag
Tel. 070 3583 583
Fax. 070 3546 163
www.arcadis.nl

NO 1 / 04 [redacted] 2004

CONSTRUCTIE AKKOORD

Opdrachtgever : Shell International Chemicals BV

Ontwerp : Arcadis Bouw & Vastgoed BV

Project :

Shell NTC Amsterdam

Onderwerp :

Keldervloer tpv as 7 t/m as 20 en as 119 t/m as 129

Fase	: Werkfase		
Schaal	: 1:50	Discipline	: Constructie
Bladformaat	: A0	Getekend	: [redacted]
Naam submap	:	Gecontroleerd	:
Bestandsnaam	: CW1903	Goedgekeurd	:
Plotschaal	: 1:1	Status	: Definitief
Projectnummer:		Tekeningnr.	: Type : Versie :
140327.000256		CW1903	W A

Voor aansluiting zie tekening CW1903

Voor aansluiting zie tekening CW1914

Voor aansluiting zie tekening CW1905 en CW1908

Renvooi:
- Peil = 0 = 3,200mm + N.A.P.
- Alle hoogtematen t.o.v. Peil
- Alle kolommen in het werk gestort
- Afmetingen kolommen:
  ⌀400 (tenzij anders aangegeven)
- Voor Poeren 1 t/m 16 zie tekening CW1801
- Voor Poeren 21 t/m 25 zie tekening CW1802
- Voor details zie tek CW8001
- Vloeren gevlinderd uitvoeren
- In te storten (elding) — — — —
  voor exacte positie zie sparingstekening

STANDAARD WAPENINGSDETAILS:

STEKKEN STANDAARD KOLOM

STEKKEN KOLOM MET DETECTOREN ZIE SPARINGSTEK.

VLOERWAP
flankwapening
poerwapening
kolomstek aantal en diameter zie plattegrond
staldengte zie tabel

Principe wapening in poeren

(PALEN NIET GETEKEND)

basiswap.
flankwap.
Hrsp als ZWAARSTE basiswap.
2xHrsp ⌀10
BALK BEEINDIGING TENZIJ ANDERS AANGEGEVEN

WAND OP WAND AANSLUITING TENZIJ ANDERS AANGEGEVEN

DETAIL WAND / VLOERBEEINDIGING TENZIJ ANDERS AANGEGEVEN

WAND OP WAND AANSLUITING VLOER OP WAND AANSLUITING TENZIJ ANDERS AANGEGEVEN

OPMERKINGEN T.B.V. WAPENING

- WAPENING T.P.V. SPARINGEN WEGKNIPPEN EN RONDOM AFWAPENEN MET HAARSPELDEN EN LANGSSTAVEN VAN DEZELFDE DIAMETER EN MET VOLDOENDE VERANKERINGSLENGTE, TENZIJ ANDERS AANGEGEVEN.
- ALLE LASSEN VERSPRINGEND AAN TE BRENGEN.

- LASLENGTEN:

⌀8 = 300mm	⌀20 = 800mm
⌀10 = 350mm	⌀25 = 1000mm
⌀12 = 450mm	⌀32 = 1200mm
⌀16 = 650mm	⌀40 = 1600mm

wapeningsstaal : Fe8500 HWL / Fe8500 HKN
beton sterkteklasse C28/35
beton milieuklasse : XC4, XD3, XF4 (VLOER) XC4, XD3, XF2 (WANDEN)
betondekking :

op buitenste wapening (mm) *					op hoofdwapening (mm) *			
construc-tiedeel	onder	boven	voor/ binnen	achter/ buiten	⌀20	⌀25	⌀32	⌀40
plaat/ wand	30	25	30	30	20	25	50	60
balk/ poer/ console	40	35	35	35	20	25	50	60
kolom	-	-	40	40	20	25	50	60

* grootste dekking in tabel dient te worden aangehouden

Aanduiding vloer- en wandwapening

Ombuigingen wapening r≥ 2,5⌀k

A	Definitief (incl. paalmisstanden)	[redacted]	13-09-'05
Versie	Omschrijving	Naam	Datum

Situatie
Schaal 1:5000

Planoverzicht :

ARCADIS
Infrastructuur, gebouwen, milieu, ruimtelijke ordening
NO 11049 [redacted] 2004
CONSTRUCTIE AKKOORD
Gevers Deynootweg 83
Postbus 84319
2508 AH Den Haag
Tel 070 3583 583
Fax 070 3546 163
www.arcadis.nl

Opdrachtgever : Shell International Chemicals BV
Ontwerp : Arcadis Bouw & Vastgoed BV
Project :
Shell NTC Amsterdam
Onderwerp :
Keldervloer
tpv as 10 t/m as 22 en
as 124 t/m as 134

Fase	: Werkfase		
Schaal	: 1:50	Discipline	: Constructie
Bladformaat	: A0	Getekend	[redacted]
Naam submap	:	Gecontroleerd	
Bestandsnaam	: CW1904	Goedgekeurd	
Plotschaal	: 1:1	Status	: Definitief
Projectnummer	:	Tekeningnr.	: Type : Versie :
140327.000256		CW1904	W A

304

Voor aansluiting zie tekening CW1903 en CW1904

Voor aansluiting zie tekening CW1906

Voor aansluiting zie tekening CW1908

18 19 20 21 22 23 24 25 26 27 28 29 30 31 32 33 34

119 120 121 122 123 124 125 126 127 128 129

A B C D J

K.85 K.34 K.37 K.36 K.35 K.149 K.151

KOLOM K21 POER 2 KOLOM K21 POER 3 KOLOM K21

K.E K.F K.18 K.D K.04 K.66 K.67 K.69 K.21 K.56 K.57 K.22 K.55 K.60 K.61 K.62 K.58 K.63 K.59 K.15 K.45 K.65 K.72 K.129 K.71 K.68 K.70 K.73 K.76 K.C K.18 K.128 K.149 K.75 K.64

POER 16 POER 13 KOLOM K20 POER 4 KOLOM K9 POER 3 KOLOM K9 POER 5 KOLOM K19 POER 4 KOLOM K10 POER 5 K19sp POER 5 KOLOM K18 POER 14 POER 4 POER 5

Basiswapening geldt voor de gehele vloer op 3325.

Basiswapening geldt voor de gehele vloer op 5350.

Phasering 200x200 dwp 100 tbv hijspunten

G-loc toepassen a=5.4Ø40, h=2000 b=6.4Ø40, h=1500

voor wapening zie detail K.85 / K.34 / K.36 / K.37 / K.35 / K.151 / K.149 / K.04 / K.66 / K.67 / K.69 / K.15 / K.45 / K.65 / K.72 / K.129 / K.71 / K.68 / K.70 / K.73 / K.76 / K.C / K.18 / K.128 / K.75 / K.64 / K.56 / K.57 / K.22 / K.55 / K.60 / K.61 / K.62 / K.58 / K.63 / K.59 / K.E

voor wapening put zie detail K.18

voor wapening put zie detail K.75

Stekken 2x2 Ø12 uit vloer in wand

kolomstek 8 Ø12 kolomstek 10 Ø20 kolomstek 6 Ø20 kolomstek 7 Ø25 kolomstek 8 Ø25 kolomstek 7 Ø32 kolomstek 8 Ø32 kolomstek 7 Ø16 kolomstek 8 Ø40 kolomstek 11 Ø40

GEWIJZIGD

Renvooi

- Peil = 0 = 3.200mm + N.A.P.
- Alle hoogtematen t.o.v. Pek
- Alle kolommen in het werk gestort
- Afmetingen kolommen:
  Ø400 (tenzij anders aangegeven)
- Voor Poeren 1 t/m 16 zie tekening CW1801
- Voor Poeren 21 t/m 25 zie tekening CW1802
- Voor details zie tek CW9001
- Vloeren gevinderd uitvoeren
- In te storten leiding — — — — —
  voor exacte positie zie sparingstekening

= Aanvullende wapening t.g.v. paalmisstanden

STANDAARD WAPENINGSDETAILS:

STEKKEN STANDAARD KOLOM

STEKKEN KOLOM MET DETECTOREN ZIE SPARINGSTEK.

VLOERWAP stekstaf kolomstek aantal en diameter zie plattegrond flankwapening flankwapening poerwapening

Principe wapening in poeren

(PALEN NIET GETEKEND)

Hrsp ø/s ZWAARSTE basiswap 7xHrsp ø10 basiswap flankwap basiswap

BALK BEEINDIGING TENZIJ ANDERS AANGEGEVEN

WAND OP WAND AANSLUITING TENZIJ ANDERS AANGEGEVEN

DETAIL WAND / VLOERBEEINDIGING TENZIJ ANDERS AANGEGEVEN

WAND OP WAND AANSLUITING VLOER OP WAND AANSLUITING TENZIJ ANDERS AANGEGEVEN

OPMERKINGEN T.B.V. WAPENING

- WAPENING T.P.V. SPARINGEN WEGKNIPPEN EN RONDOM AFWAPENEN MET HAARSPELDEN EN LANGSSTAVEN VAN DEZELFDE DIAMETER EN MET VOLDOENDE VERANKERINGSLENGTE, TENZIJ ANDERS AANGEGEVEN.
- ALLE LASSEN VERSPRINGEND AAN TE BRENGEN.

LASLENGTEN

Ø8 = 300mm	Ø20 = 800mm
Ø10 = 350mm	Ø25 = 1000mm
Ø12 = 450mm	Ø32 = 1200mm
Ø16 = 650mm	Ø40 = 1600mm

wapeningsstaal : FeB500 HWL / FeB500 HKN

beton sterkteklasse C28/35

beton milieuklasse : XC4, XD3, XF4 (VLOER) XC4, XD3, XF2 (WANDEN)

betondekking :

op buitenste wapening (mm) *					min. op tbv wapening (mm) *			
constructie-deel	onder	boven	voor / binnen	achter / buiten	Ø20	Ø25	Ø32	Ø40
plaat/wand	30	25	30	30	20	25	50	60
balk/poer/console	40	35	35	35	20	25	50	60
kolom	-	-	40	40	20	25	50	60

* grootste dekking in tabel dient te worden aangehouden

kanduiding vloer- en wandwapening

Ontwijkingsgaten wapening ø ≥ 2.5ø

B	Gewijzigd, t.g.v. paalmisstanden	15-09-05
A	Definitief	22-08-05
Versie	Omschrijving	Datum

Situatie
Schaal 1:5000

Planoverzicht :

ARCADIS
Infrastructuur, gebouwen, milieu, communications

Govers Deynootweg 93
Postbus 84319
2508 AH Den Haag
Tel 070 3583 583
Fax 070 3548 163
www.arcadis.nl

IN D17049 [redacted] 97 [redacted]

CONSTRUCTIE AANVRAAG

Opdrachtgever : Shell International Chemicals BV

Ontwerp : Arcadis Bouw & Vastgoed BV

Project :

Shell NTC Amsterdam

Onderwerp :

Keldervloer
tpv as 18 t/m as 34
en as 119 t/m as 129

Fase	: Werkfase
Schaal	: 1:50
Bladformaat	: 1389x841
Naam submap	:
Bestandsnaam	: CW1905
Plotschaal	: 1:1
Projectnummer	: 14.0327.000256
Discipline	: Constructie
Getekend	: [redacted]
Gecontroleerd	:
Goedgekeurd	:
Status	: Definitief
Tekeningnr.	: CW1905
Type	: W
Versie	: B

Voor aansluiting zie tekening CW1905

Voor aansluiting zie tekening CW1907

Voor aansluiting zie tekening CW1909

33 34 35 36 37 38 39 40 41 42 43 44 45 46

119 120 121 122 123 124 125 126 127 128 129

A 2

K.36 K.37 K.151 K.35 K.85 K.34 K.04 K.67 K.69 K.C K.68 K.70 K.45 K.71 K.18 K.D K.66 K.15 K.129 K.72 K.F K.149

voor wapening zie detail K.34
voor wapening zie detail K.36
voor wapening zie detail K.37
voor wapening zie detail K.151
voor wapening zie detail K.35
voor wapening zie detail K.85
voor wapening zie detail K.04
voor wap. zie det. K.66
voor wapening zie detail K.15
voor wapening zie detail K.45
voor wap. zie K.45
voor wapening zie detail K.129
voor wapening zie detail K.149

Stekken 2x2 ϕ12 uit vloer in wand

Hrsp ϕ10-200
Hrsp ϕ10-150
ϕ16-150
ϕ12-150
ϕ12-75
ϕ20-150
ϕ20-250
ϕ20-300

POER 2 KOLOM K21
POER 3 KOLOM K21
POER 3 KOLOM K9
POER 4 KOLOM K9
POER 5 KOLOM K19
POER 3 KOLOM K18
POER 4 KOLOM K10
POER 5 KOLOM K19sp
POER 5

kolomstek 8ϕ12
kolomstek 10ϕ25
kolomstek 7ϕ25
kolomstek 7ϕ16
kolomstek 8ϕ16
kolomstek 8ϕ20
kolomstek 8ϕ40
kolomstek 8ϕ8
kolomstek 7ϕ32
kolomstek 10ϕ32
kolomstek 12ϕ32
kolomstek 4ϕ32 + 4ϕ40

G-loc toepassen a=2 ϕ32, h=1500
G-loc toepassen a=4 ϕ40, h=1500
G-loc toepassen a=4 ϕ32, h=1500

Wapening geldt voor de gehele vloer.

Inkassing 200x200 diep 100 tbv klokpeep

Hrsp als ZWAARSTE basiswap.
2xHrsp ϕ10

Rervool:
- Peil = 0 = 3,200mm + N.A.P.
- Alle hoogtematen t.o.v. Peil
- Alle kolommen in het werk gestort
- Afmetingen kolommen: ϕ400 (tenzij anders aangegeven)
- Voor Poeren 1 t/m 16 zie tekening CW1801
- Voor Poeren 21 t/m 25 zie tekening CW1802
- Voor details zie tek CW8001
- Vloeren gevlinderd uitvoeren
- In te storten leiding — — — — — — — voor exacte positie zie sparingstekening

STANDAARD WAPENINGSDETAILS:

STEKKEN STANDAARD KOLOM

STEKKEN KOLOM MET DETECTOREN ZIE SPARINGSTEK.

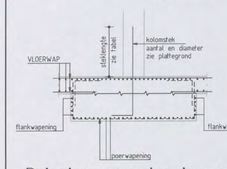

Principe wapening in poeren

(PALEN NIET GETEKEND)

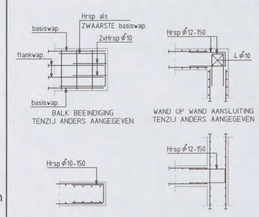

BALK BEEINDIGING TENZIJ ANDERS AANGEGEVEN

WAND OP WAND AANSLUITING TENZIJ ANDERS AANGEGEVEN

DETAIL WAND / VLOERBEEINDIGING TENZIJ ANDERS AANGEGEVEN

WAND OP WAND AANSLUITING VLOER OP WAND AANSLUITING TENZIJ ANDERS AANGEGEVEN

OPMERKINGEN T.B.V. WAPENING

- WAPENING T.P.V. SPARINGEN WEGKNIPPEN EN RONDOM AFWAPENEN MET HAARSPELDEN EN LANGSSTAVEN VAN DEZELFDE DIAMETER EN MET VOLDOENDE VERANKERINGSLENGTE, TENZIJ ANDERS AANGEGEVEN
- ALLE LASSEN VERSPRINGEND AAN TE BRENGEN.

- LASLENGTEN:

ϕ8	= 300mm	ϕ20	= 800mm
ϕ10	= 350mm	ϕ25	= 1000mm
ϕ12	= 450mm	ϕ32	= 1200mm
ϕ16	= 650mm	ϕ40	= 1600mm

wapeningsstaal : Fe8500 HwL / Fe8500 HKN
beton sterkteklasse C28/35
beton milieuklasse : XC4, XD3, XF4 (VLOER) XC4, XD3, XF2 (WANDEN)
betondekking :

op buitenste wapening (mm) *					min. op hoofdwapening (mm) *			
construc. liedeel	onder	boven	voor/ binnen	achter/ buiten	ϕ20	ϕ25	ϕ32	ϕ40
plaat/ wand	30	25	30	30	20	25	50	60
balk/ poer/ console	40	35	35	35	20	25	50	60
kolom	-	-	40	40	20	25	50	60

* grootste dekking in tabel dient te worden aangehouden

Aanduiding vloer- en wandwapening

Ombuigingen wapening ≥ø 25KK

A	Definitief (incl. paalmisstanden)	[redacted]	15-09-'05
Versie	Omschrijving	Naam	Datum

Situatie

Schaal 1:5000

Planoverzicht :

ARCADIS
Infrastructuur, gebouwen, milieu, communicatiewe

[redacted]

CONSTRUCTIE AKKOORD

Gevers Deynootweg 93
Postbus 84319
2508 AH Den Haag
Tel 070 3583 583
Fax 070 3546 163
www.arcadis.nl

Opdrachtgever : Shell International Chemicals BV
Ontwerp : Arcadis Bouw & Vastgoed BV
Project :

Shell NTC Amsterdam

Onderwerp :

Keldervloer tpv as 33 t/m as 46 en as 119 t/m as 129

Fase	: Werkfase		
Schaal	: 1:50	Discipline	: Constructie
Bladformaat	: A0	Getekend	: [redacted]
Naam submap	:	Gecontroleerd	:
Bestandsnaam	: CW1906	Goedgekeurd	:
Plotschaal	: 1:1	Status	: Definitief
Projectnummer:		Tekeningnr.	: Type : Versie :
140327.000256		CW1906	W A

Voor aansluiting zie tekening CW1906

Voor aansluiting zie tekening CW1910

Voor hellingbaan zie tekening : CW2020

Remvoeg
- Peil = 0 = 3.200mm + N.A.P.
- Alle hoogtematen t.o.v. Peil
- Alle kolommen in het werk gestort
- Afmetingen kolommen ø400 (tenzij anders aangegeven)
- Voor Poeren 1 t/m 16 zie tekening CW1801
- Voor Poeren 21 t/m 25 zie tekening CW1802
- Voor details zie tek CW8001
- Waaiers gevlinderd uitvoeren
- In te storten lading ——— — ——— voor exacte positie zie spaningstekening

STANDAARD WAPENINGSDETAILS:

STEKKEN STANDAARD KOLOM

STEKKEN KOLOM MET DETECTOREN ZIE SPARINGSTEK.

VLOERWAP

kolomstek aantal en diameter zie plattegrond

flankwapening

flankwapening

poerwapening

Principe wapening in poeren

(PALEN NIET GETEKEND)

Hrsp ø8 ZWAARSTE basiswap 2xHrsp ø10

basiswap

flankwap

basiswap

BALK BEEINDIGING TENZIJ ANDERS AANGEGEVEN

WAND OP WAND AANSLUITING TENZIJ ANDERS AANGEGEVEN

DETAIL WAND / VLOERBEEINDIGING TENZIJ ANDERS AANGEGEVEN

WAND OP WAND AANSLUITING VLOER OP WAND AANSLUITING TENZIJ ANDERS AANGEGEVEN

OPMERKINGEN T.B.V. WAPENING

- WAPENING T.P.V. SPARINGEN WEGKNIPPEN EN RONDOM AFWAPENEN MET HAARSPELDEN EN LANGSSTAVEN VAN DEZELFDE DIAMETER EN MET VOLDOENDE VERANKERINGSLENGTE, TENZIJ ANDERS AANGEGEVEN.
- ALLE LASSEN VERSPRINGEND AAN TE BRENGEN.
- LASLENGTEN

ø8 = 300mm	ø20 = 800mm
ø10 = 350mm	ø25 = 1000mm
ø12 = 450mm	ø32 = 1200mm
ø16 = 650mm	ø40 = 1600mm

wapeningsstaal : Fe8500 HWL / Fe8500 HKN

beton sterkteklasse C28/35

beton milieuklasse : XC4, XD3, XF4 (VLOER) XC4, XD3, XF2 (WANDEN)

betondekking

op buitenste wapening (mm) *					min. op hoofdwapening (mm) *			
constructie-deel	onder	boven	voor/ binnen	achter/ buiten	ø20	ø25	ø32	ø40
plaat/ wand	30	75	30	30	20	25	50	60
balk/ poer-console	40	35	35	35	20	25	50	60
kolom	-	-	40	40	20	25	50	60

* grootste dekking in tabel dient te worden aangehouden

Aanduiding vloer- en wandwapening

Debulgingen wapening rip 2.5m

A	Definitief (incl. paalassstanden)	15-09-'05
Versie	Omschrijving	Naam / Datum

Situatie

Schaal 1:5000

Planoverzicht :

ARCADIS

Infrastructuur, gebouwen, milieu, communicatie

Gevers Deynootweg 93
Postbus 84319
2508 AH Den Haag
Tel 070 3946 111
Fax 070 3946 163
www.arcadis.nl

N01/0491 CONSTRUCTIE AKKOORD

Opdrachtgever : Shell International Chemicals BV

Ontwerp : Arcadis Bouw & Vastgoed BV

Project :

Shell NTC Amsterdam

Onderwerp :

Keldervloer
tpv as 46 t/m as 62 en
as 119 t/m as 129

Fase : Werkfase

Schaal	: 1:50	Discipline	: Constructie
Bladformaat	: 1189x841	Getekend	: [redacted]
Naam subtaak	: -	Gecontroleerd	:
Bestandsnaam	: CW1907	Goedgekeurd	:
Plotschaal	: 1:1	Status	: Definitief

Projectnummer : 140327.000256 | Tekeningnr. : CW1907 | Type : W | Versie : A

Opmerkingen :

- Peil = 0 = 3200mm + N.A.P.
- Alle hoogtematen t.o.v. Peil

Behorend bij versie B:
Bladnummers : 4, 6, 9, 10, 16 t/m 28, 30, 32, 35, 51 t/m 56, 58 en 62

OPMERKINGEN T.B.V. WAPENING

- WAPENING T.P.V. SPARINGEN WEGKNIPPEN EN RONDOM AFWAPENEN MET HAARSPELDEN EN LANGSSTAVEN VAN DEZELFDE DIAMETER EN MET VOLDOENDE VERANKERINGSLENGTE, TENZIJ ANDERS AANGEGEVEN.
- ALLE LASSEN VERSPRINGEND AAN TE BRENGEN.

- LASLENGTEN:

ϕ8 = 300mm	ϕ20 = 800mm
ϕ10 = 350mm	ϕ25 = 1000mm
ϕ12 = 450mm	ϕ32 = 1200mm
ϕ16 = 650mm	ϕ40 = 1600mm

wapeningsstaal : FeB500 HWL / FeB500 HKN

beton sterkteklasse C28/35

beton milieuklasse : XC4, XD3, XF4 (VLOER) XC4, XD3, XF2 (WANDEN)

betondekking :

op buitenste wapening (mm) *					min. op hoofdwapening (mm) *			
construc-tiedeel	onder	boven	voor/ binnen	achter/ buiten	ø20	ø25	ø32	ø40
plaat wand	30	25	30	30	20	25	50	60
balk poer console	40	35	35	35	20	25	50	60
kolom	-	-	40	40	20	25	50	60

* grootste dekking in tabel dient te worden aangehouden

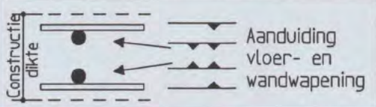

Ombuigingen wapening

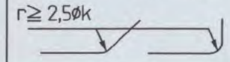

Versie	Omschrijving	Naam	Datum
B	Toegevoegd en/of gewijzigde wap. details (incl. paalmisstanden)	[redacted]	13-09-'05
A	Definitief	[redacted]	22-08-'05

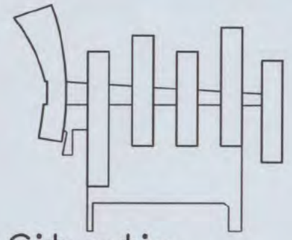

Situatie

Schaal 1:5000

Planoverzicht :

ARCADIS
Infrastructuur, gebouwen, milieu, communications

[redacted]

NO 1 / 0 4 9 [redacted] 2004

CONSTRUCTIE AKKOORD

Gevers Deynootweg 93
Postbus 84319
2508 AH Den Haag
Tel 070 3583 583
Fax 070 3546 163
www.arcadis.nl

Opdrachtgever : Shell International Chemicals BV

Ontwerp : Arcadis Bouw & Vastgoed BV

Project :

Shell NTC Amsterdam

Onderwerp :

Details constructie Keldervloer Bladnummer 01 t/m 63

Fase	: Werkfase		
Schaal	: 1:20	Discipline	: Constructie
Bladformaat	: A3	Getekend	: [redacted]
Naam submap	:	Gecontroleerd	:
Bestandsnaam	: CW8001	Goedgekeurd	:
Plotschaal	: 1:1	Status	: Definitief

Projectnummer:	Tekeningnr.	: Type :	Versie :
140327.000256	CW8001	W	B

AS

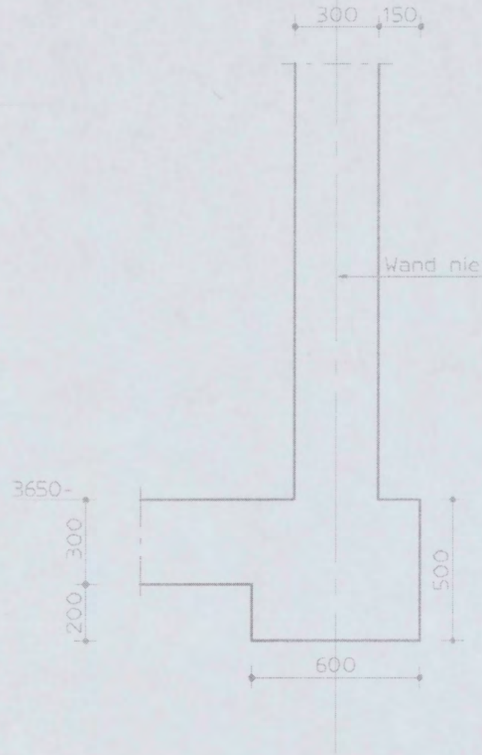

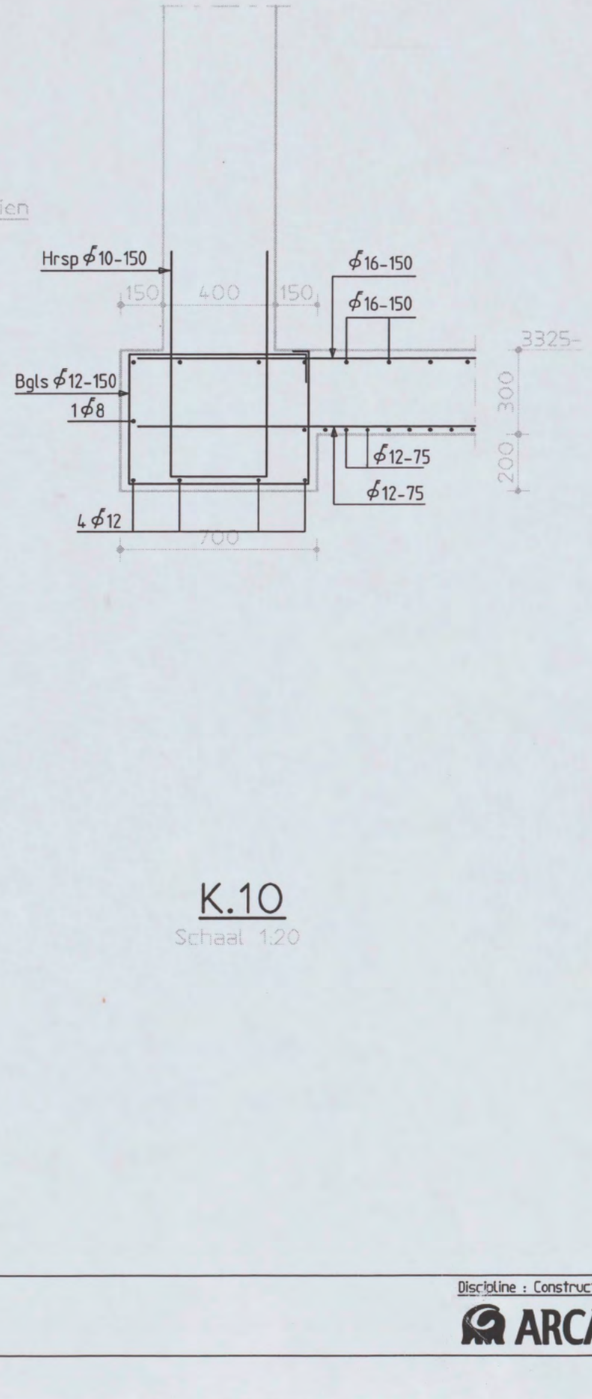

306

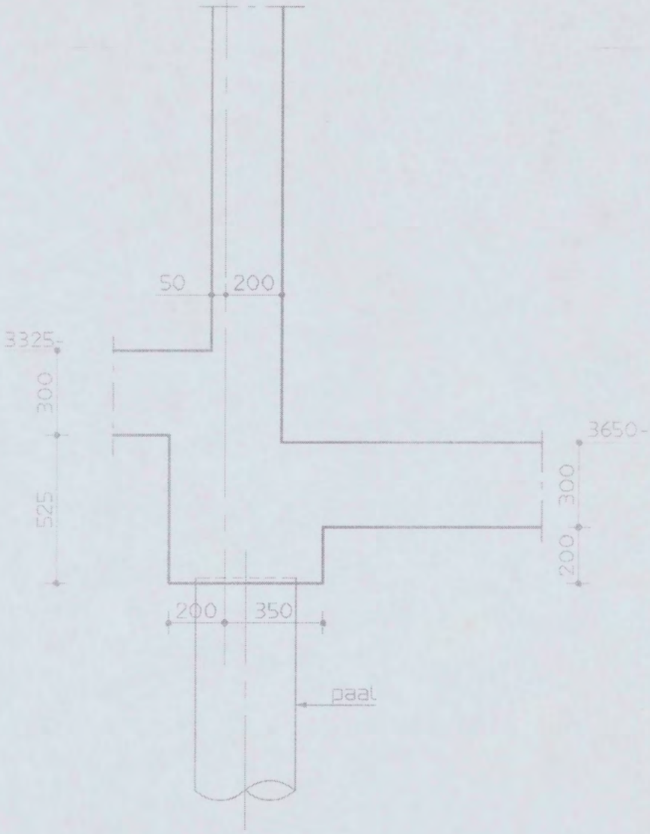

K.09
Schaal 1:20

K.10
Schaal 1:20

K.11
Schaal 1:20

Shell NTC Amsterdam
constructie detail

Discipline : Constructie | Bestandsnaam : CW8001 | Bladformaat : A3 | Schaal : 1:20 | Getekend : [redacted] | Status : definitief

ARCADIS
Postbus 84319
2508 AH Den Haag
tel 070 3583583

Projectnummer:	Tekeningnr.:	Bladnr.:	Type :	Versie :
140327.000256	CW8001	04	W	B

the scale towards document

305

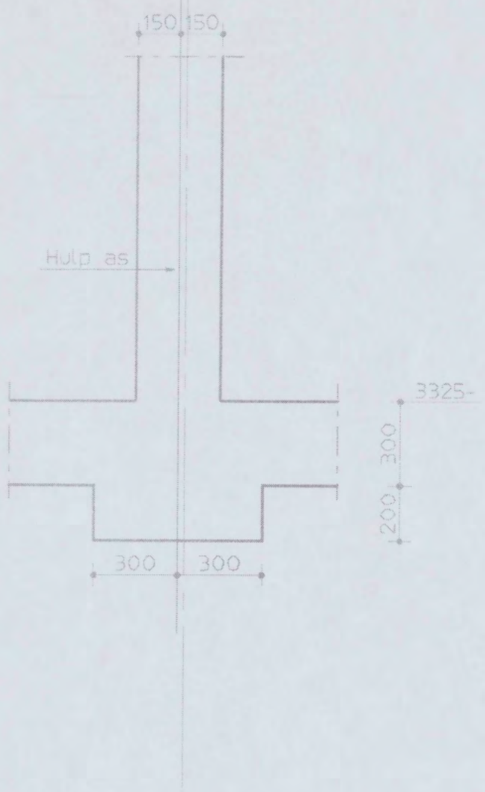

K.14

Schaal 1:20

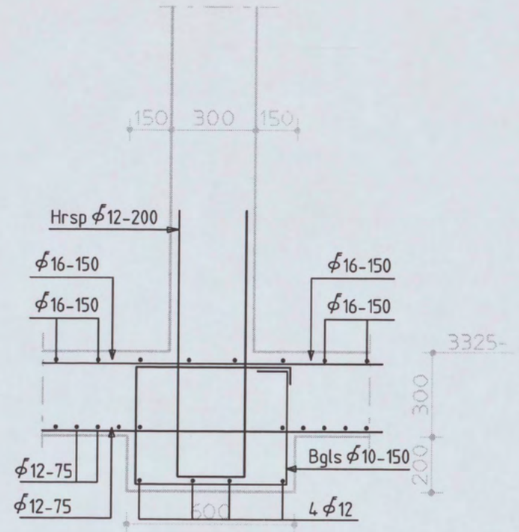

K.15

Schaal 1:20

131

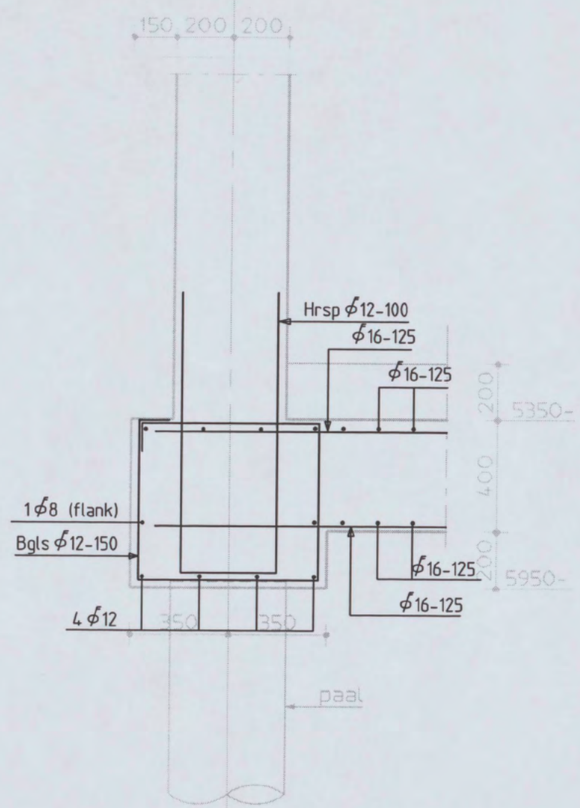

K.16

Schaal 1:20

Shell NTC Amsterdam
constructie detail

Discipline : Constructie | Bestandsnaam : CW8001 | Bladformaat : A3 | Schaal : 1:20 | Getekend : [redacted] | Status : definitief

ARCADIS
Postbus 84319
2508 AH Den Haag
tel 070 3583583

Projectnummer:	Tekeningnr.:	Bladnr.:	Type :	Versie :
140327.000256	CW8001	06	W	B

124

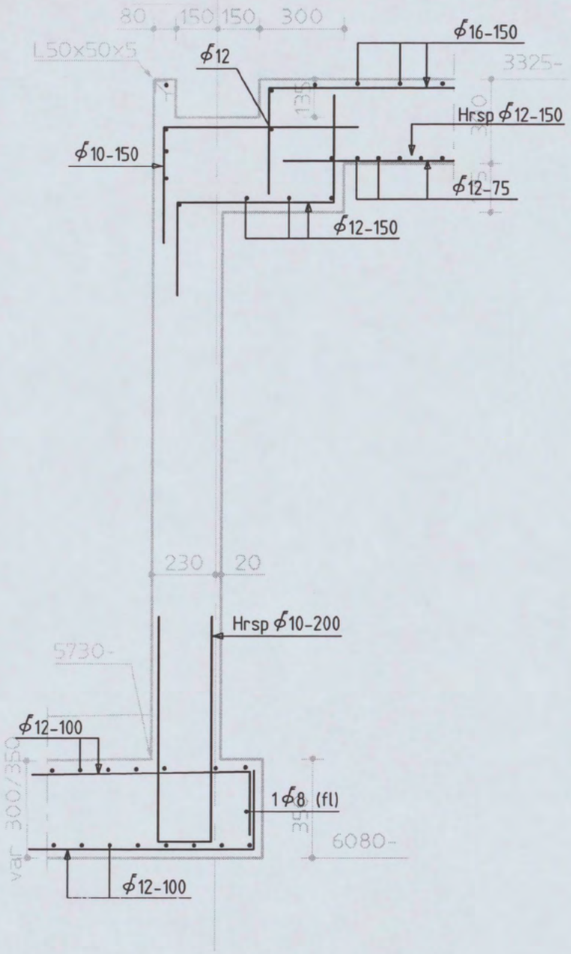

K.21

Schaal 1:20

125

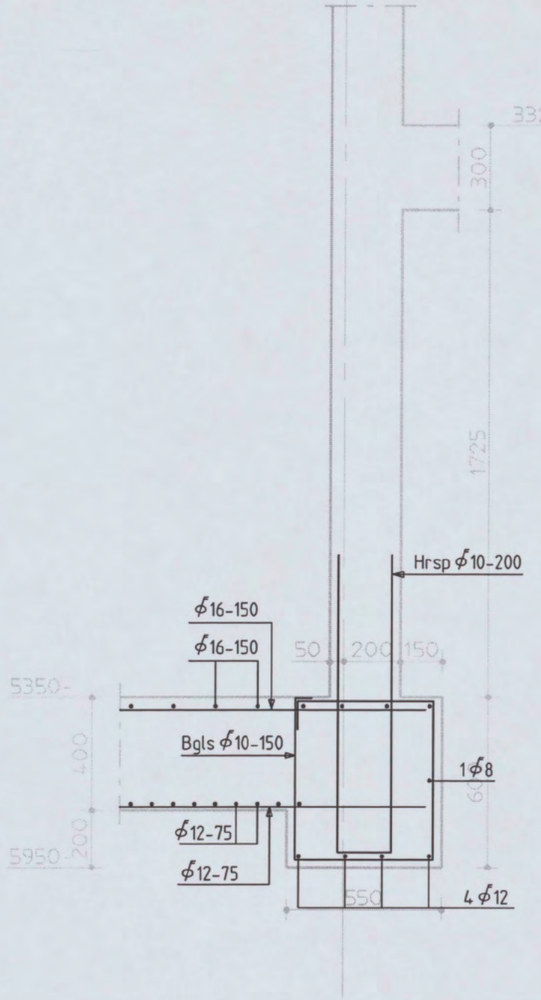

K.22

Schaal 1:20

306

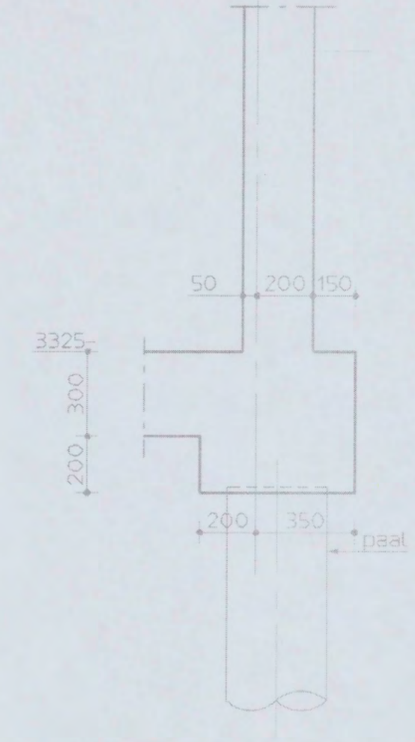

K.23

Schaal 1:20

Shell NTC Amsterdam
constructie detail

Discipline : Constructie | Bestandsnaam : CW8001 | Bladformaat : A3 | Schaal : 1:20 | Getekend : [redacted] | Status : definitief

ARCADIS
Postbus 84319
2508 AH Den Haag
tel 070 3583583

Projectnummer:	Tekeningnr.:	Bladnr.:	Type :	Versie :
140327.000256	CW8001	09	W	B

AS

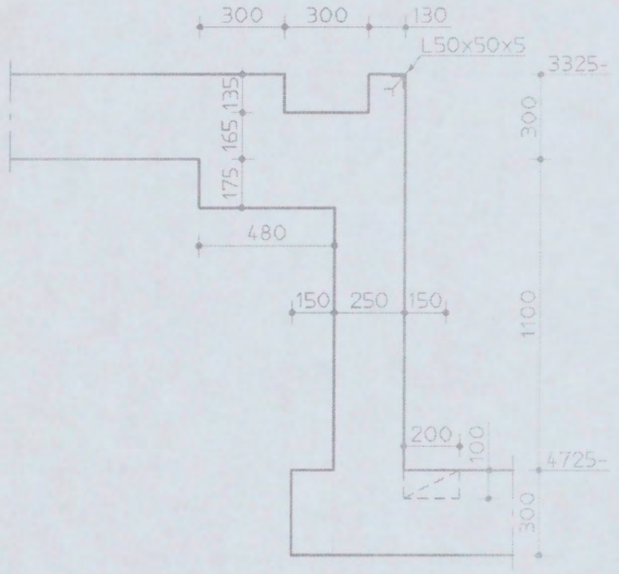

K.24
Schaal 1:20

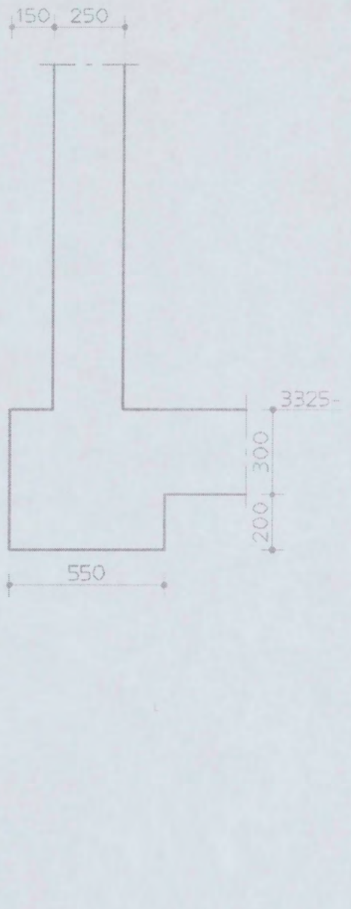

K.25
Schaal 1:20

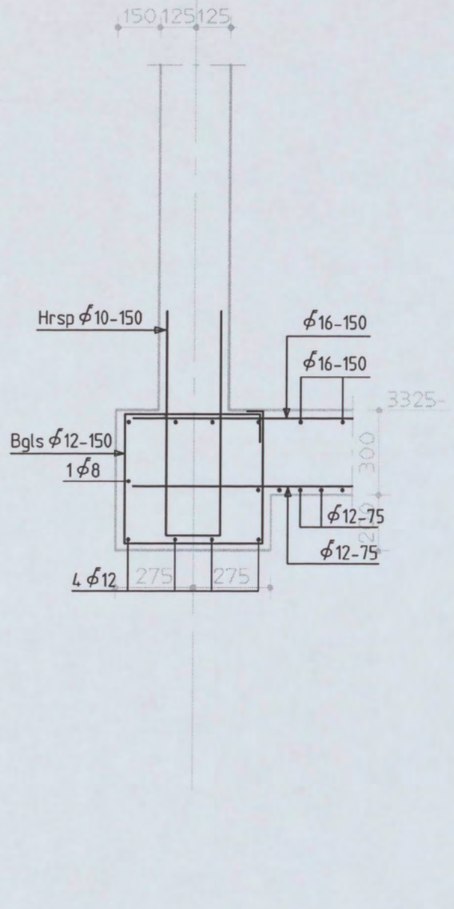

K.26
Schaal 1:20

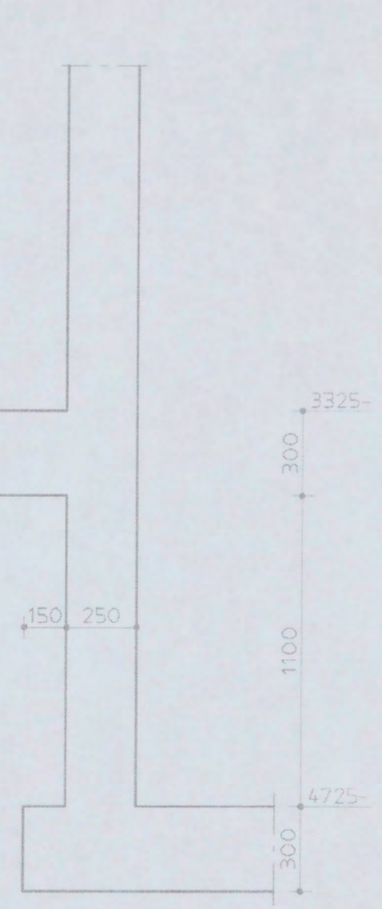

K.27
Schaal 1:20

Shell NTC Amsterdam
constructie detail

Discipline : Constructie | Bestandsnaam : CW8001 | Bladformaat : A3 | Schaal : 1:20 | Getekend : | Status : definitief

ARCADIS
Postbus 84319
2508 AH Den Haag
tel 070 3583583

Projectnummer:	Tekeningnr.:	Bladnr.:	Type :	Versie :
140327.000256	CW8001	10	W	B

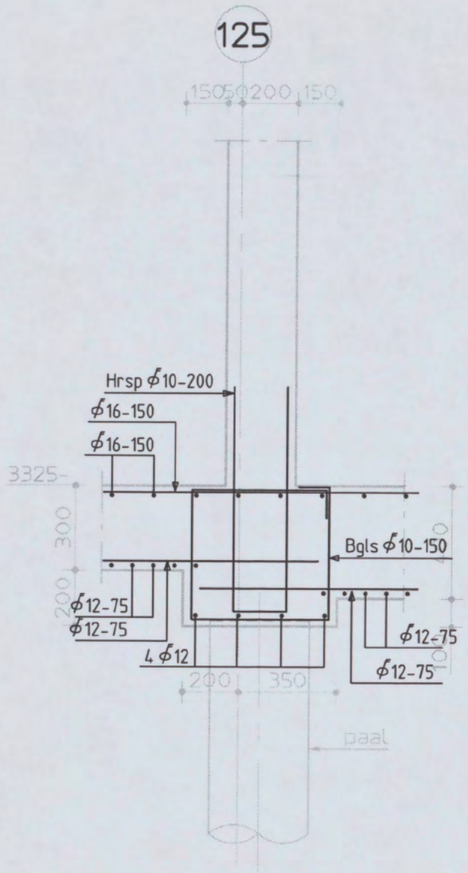

K.43

Schaal 1:20

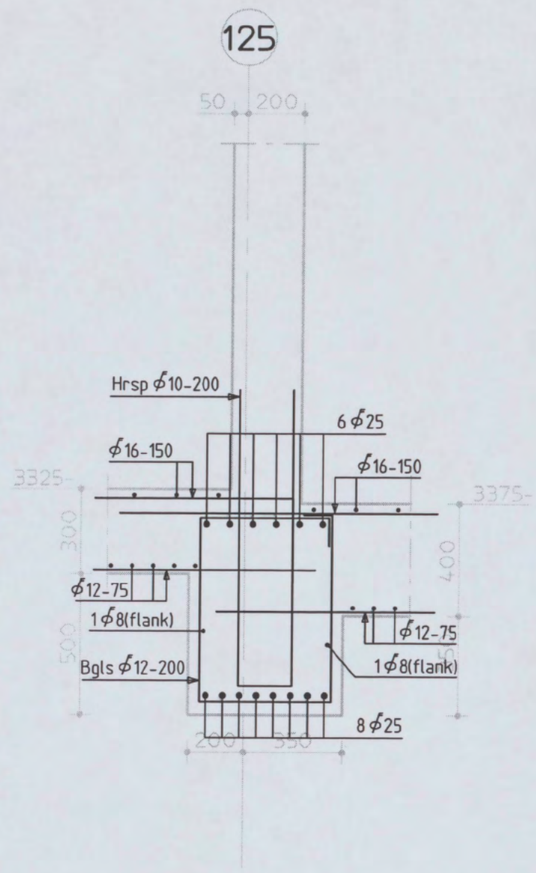

K.44

Schaal 1:20

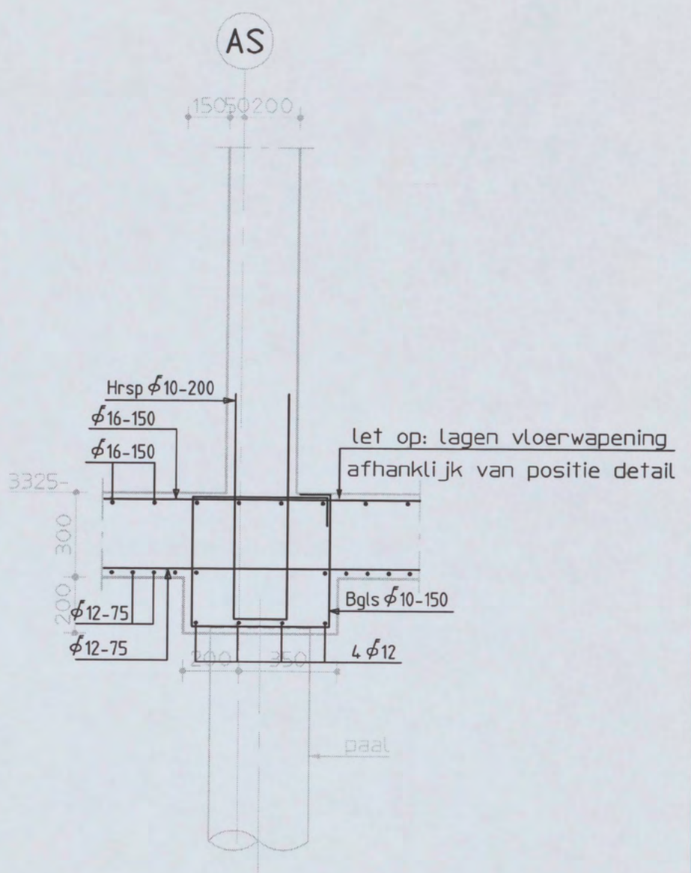

K.45

Schaal 1:20

Shell NTC Amsterdam
constructie detail

Discipline : Constructie | Bestandsnaam : CW8001 | Bladformaat : A3 | Schaal : 1:20 | Getekend : | Status : definitief

ARCADIS
Postbus 84319
2508 AH Den Haag
tel 070 3583583

Projectnummer:	Tekeningnr.:	Bladnr.:	Type :	Versie :
140327.000256	CW8001	16	W	B

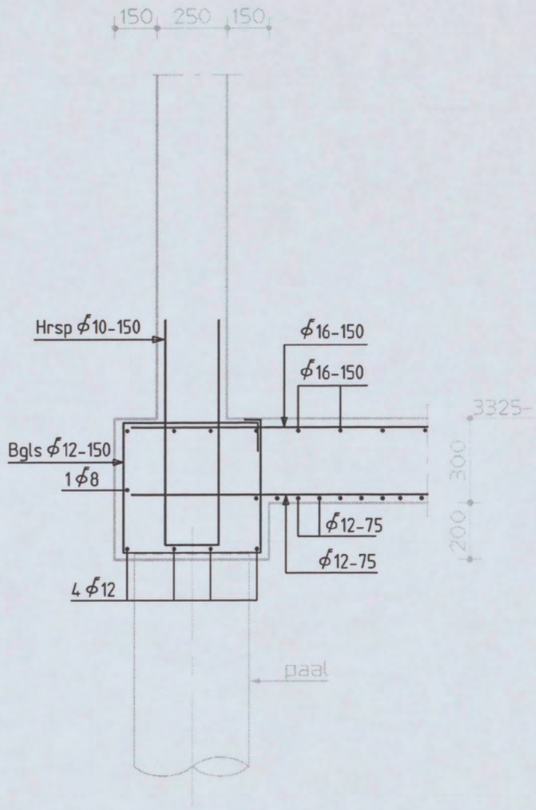

K.46

Schaal 1:20

goot : gootelement van polyesterbeton
met geïntegreerde gietijzeren randbescherming

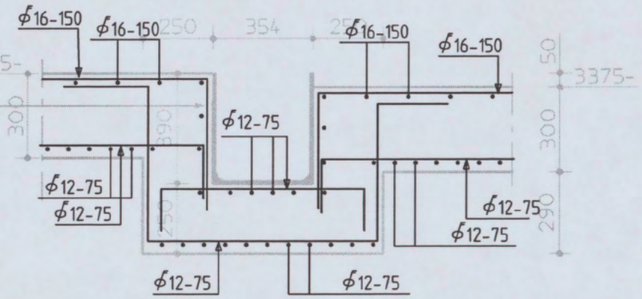

K.47

Schaal 1:20

Shell NTC Amsterdam
constructie detail

Discipline : Constructie	Bestandsnaam : CW8001	Bladformaat : A3	Schaal : 1:20	Getekend :	Status : definitief

ARCADIS
Postbus 84319
2508 AH Den Haag
tel 070 3583583

Projectnummer:	Tekeningnr.:	Bladnr.:	Type :	Versie :
140327.000256	CW8001	17	W	B

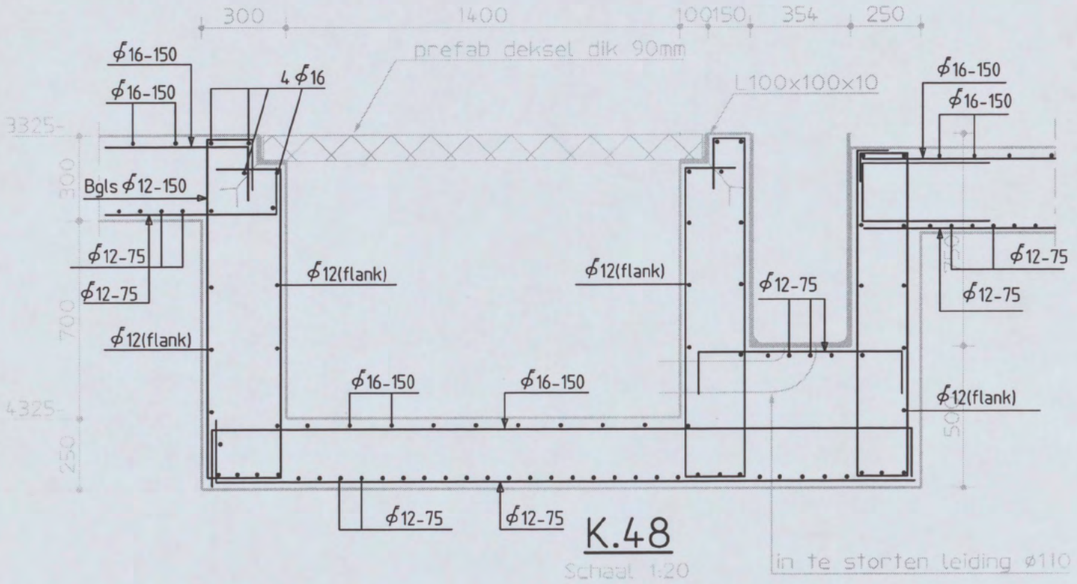

K.48

Schaal 1:20

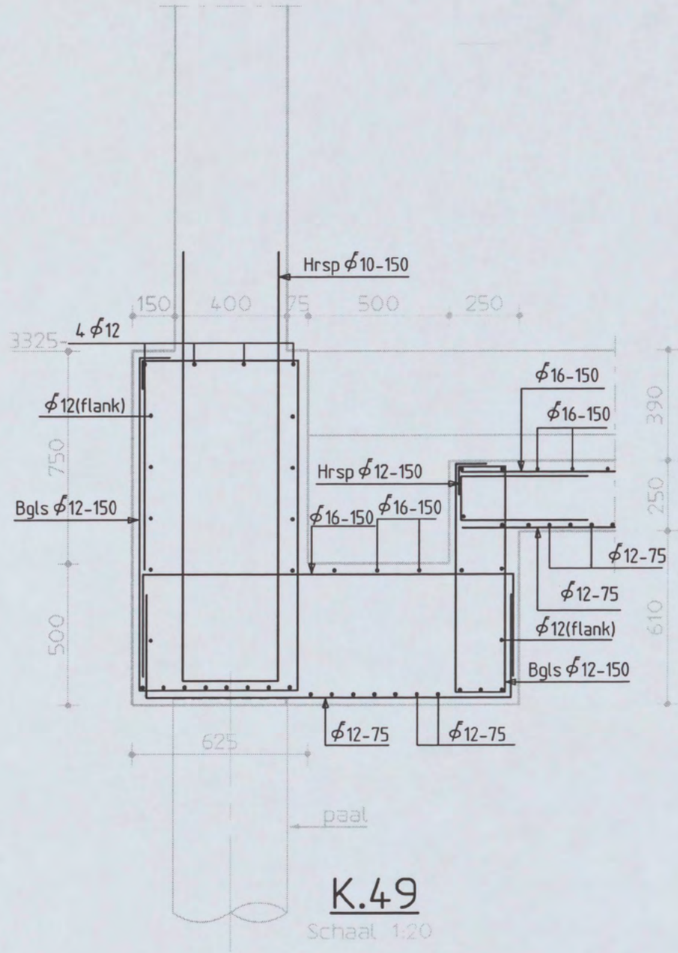

K.49

Schaal 1:20

Shell NTC Amsterdam
constructie detail

Discipline : Constructie | Bestandsnaam : CW8001 | Bladformaat : A3 | Schaal : 1:20 | Getekend : | Status : definitief

ARCADIS
Postbus 84319
2508 AH Den Haag
tel 070 3583583

Projectnummer:	Tekeningnr.:	Bladnr.:	Type :	Versie :
140327.000256	CW8001	18	W	B

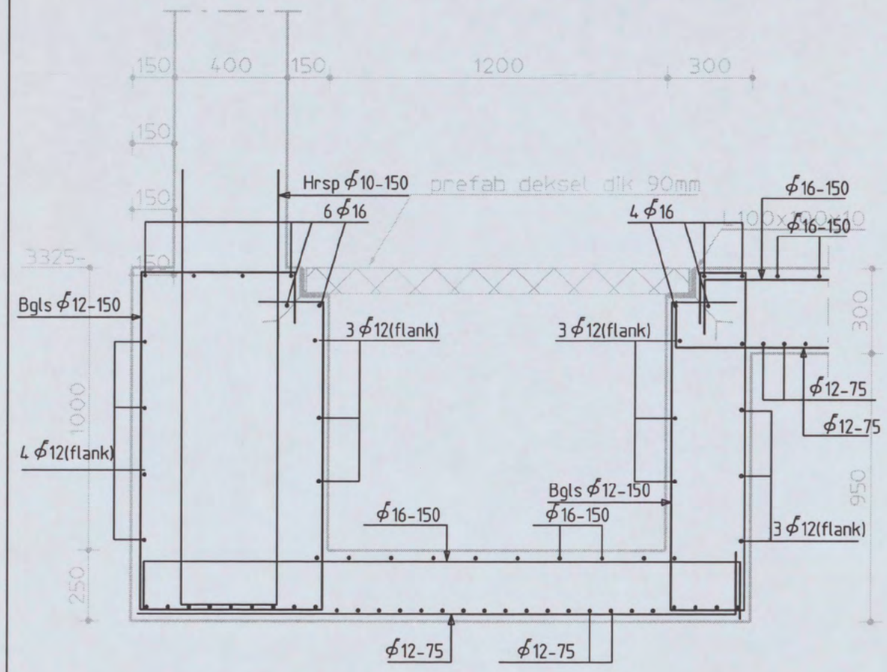

K.50

Schaal 1:20

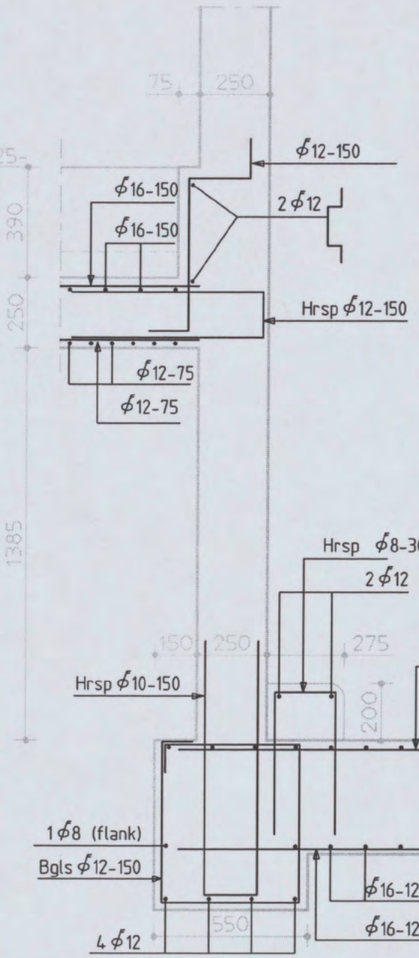

K.51

Schaal 1:20

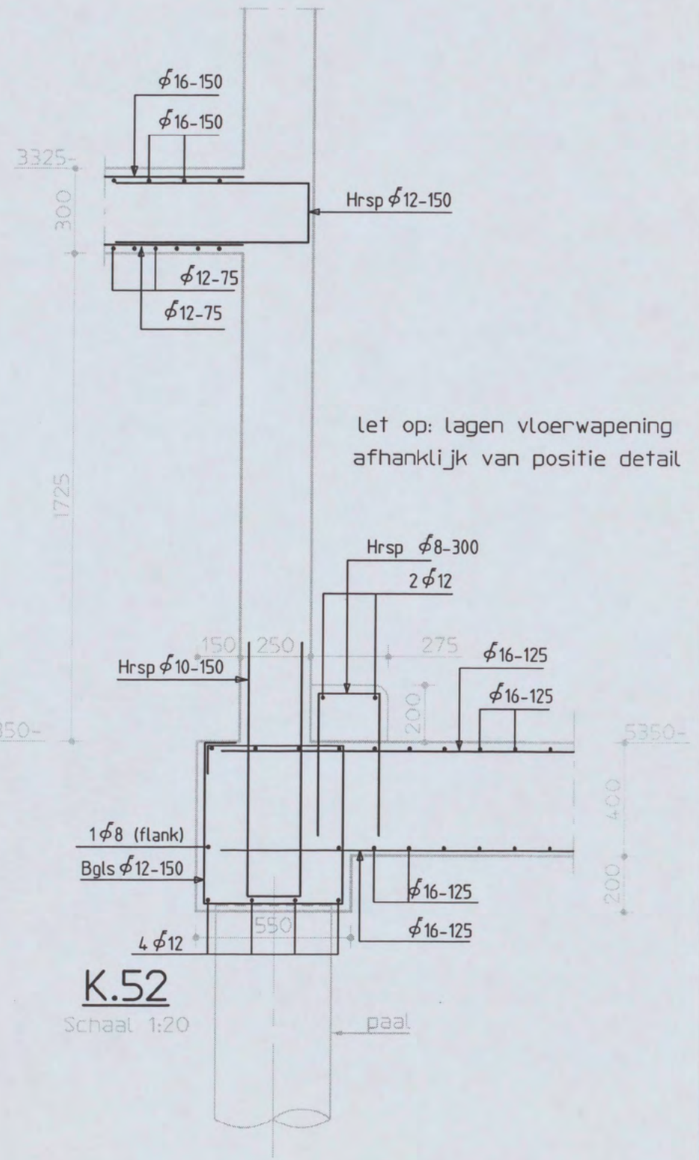

let op: lagen vloerwapening afhankelijk van positie detail

K.52

Schaal 1:20

Shell NTC Amsterdam
constructie detail

Discipline : Constructie	Bestandsnaam : CW8001	Bladformaat : A3	Schaal : 1:20	Getekend :	Status : definitief
ARCADIS Postbus 84319 2508 AH Den Haag tel 070 3583583			Projectnummer: 140327.000256	Tekeningnr.: CW8001	Bladnr.: 19 Type : W Versie : B

137

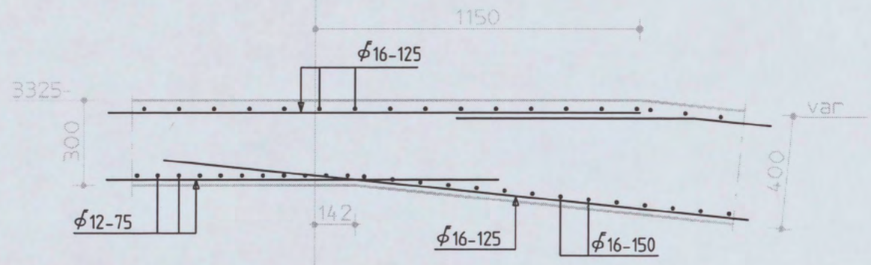

K.53
Schaal 1:20

306

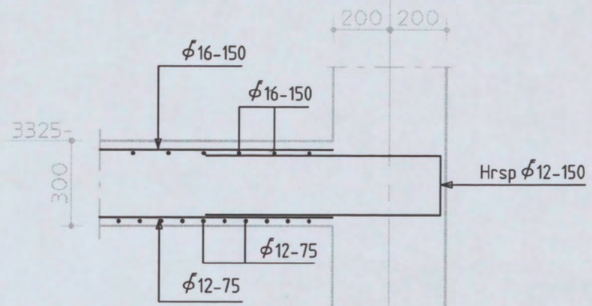

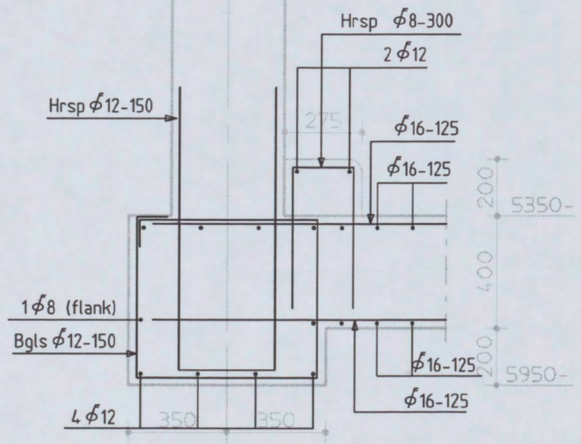

K.54
Schaal 1:20

Shell NTC Amsterdam
constructie detail

Discipline : Constructie | Bestandsnaam : CW8001 | Bladformaat : A3 | Schaal : 1:20 | Getekend : [redacted] | Status : definitief

ARCADIS
Postbus 84319
2508 AH Den Haag
tel 070 3583583

Projectnummer:	Tekeningnr.:	Bladnr.:	Type :	Versie :
140327.000256	CW8001	20	W	B

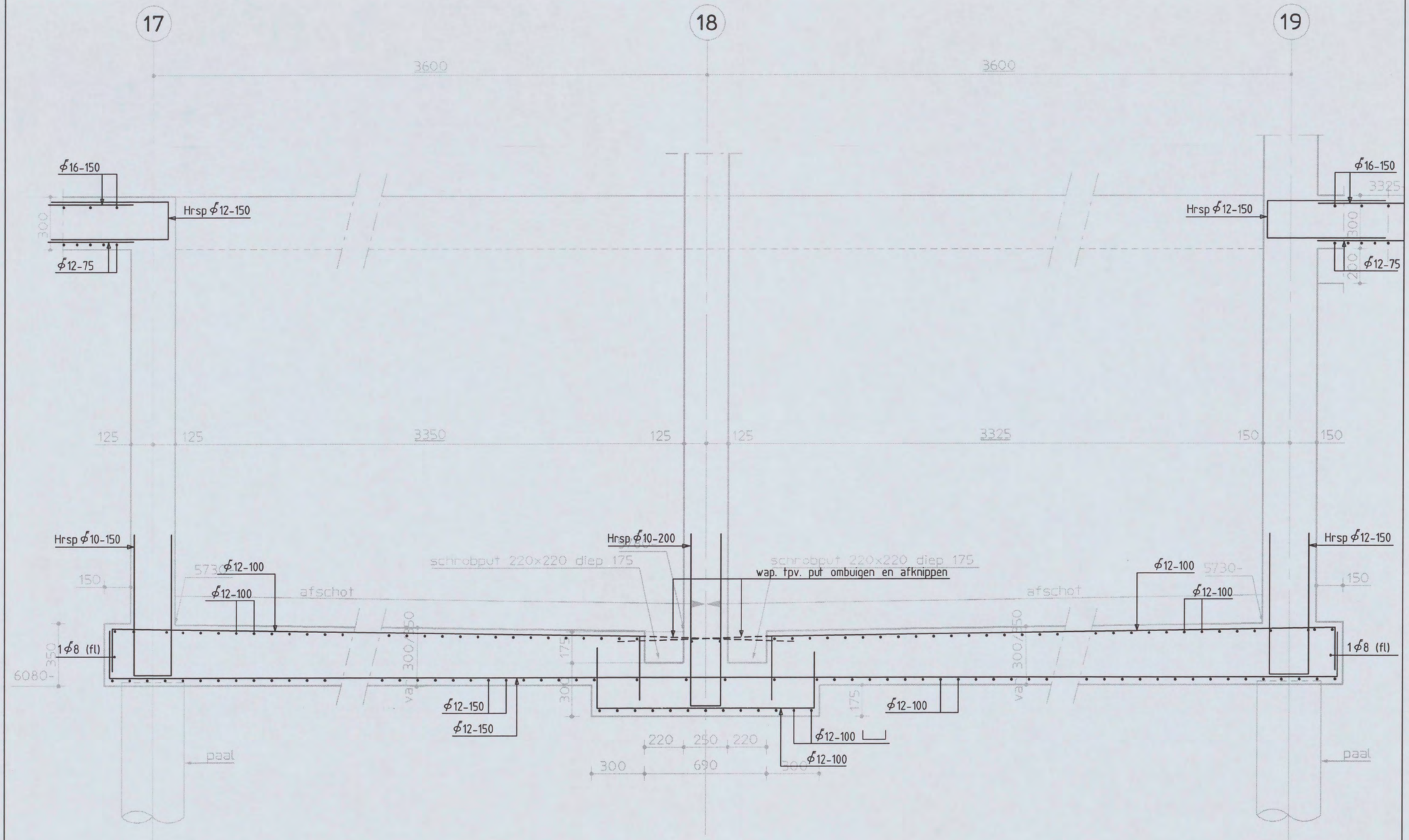

K.55

Schaal 1:20

Shell NTC Amsterdam
constructie detail

Discipline : Constructie	Bestandsnaam : CW8001	Bladformaat : A3	Schaal : 1:20	Getekend :	Status : definitief			
ARCADIS		Postbus 84319 2508 AH Den Haag tel 070 3583583	Projectnummer:	Tekeningnr.:	Bladnr.:	Type :	Versie :	
			140327.000256	CW8001	21	W	B	

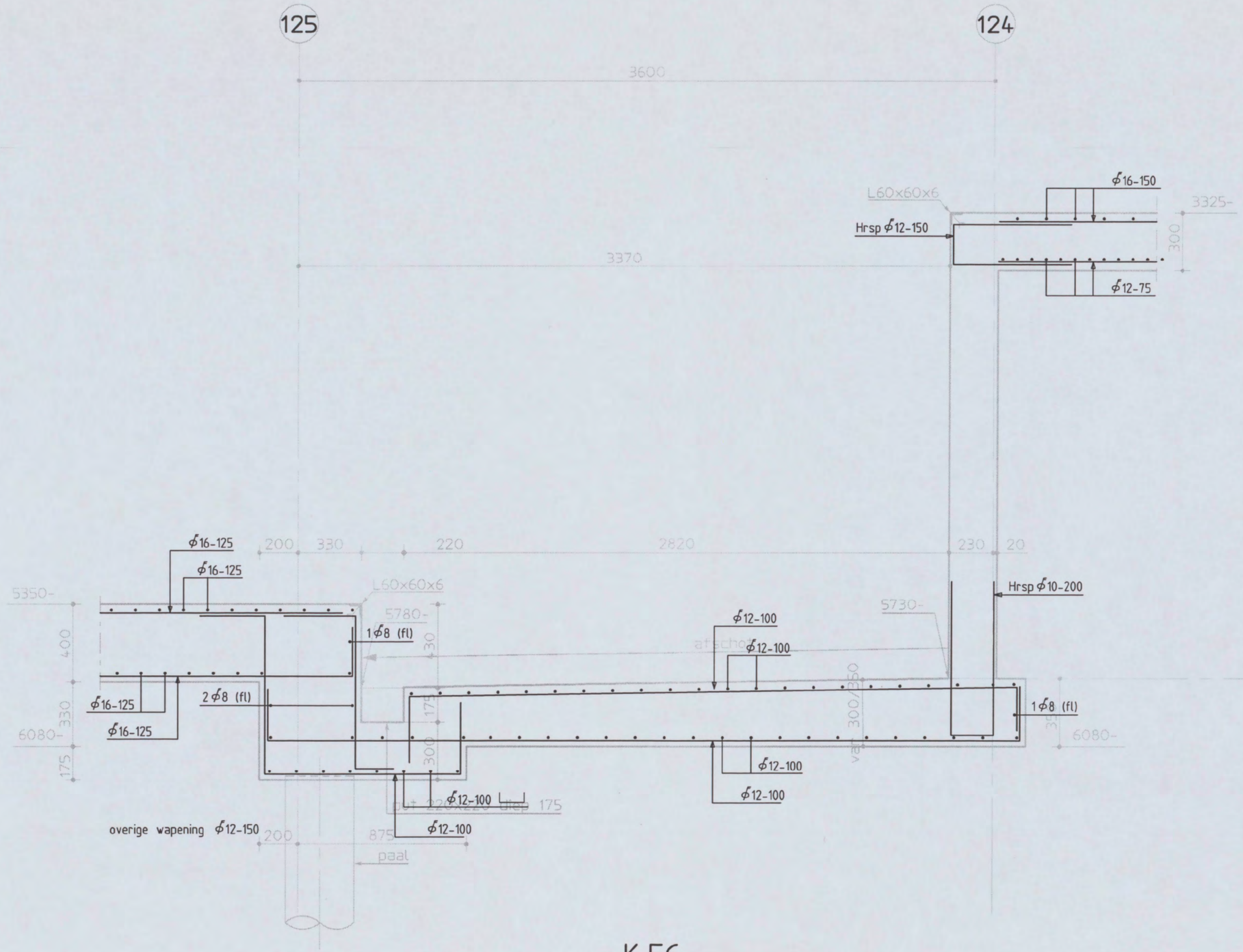

K.56

Schaal 1:20

Shell NTC Amsterdam
constructie detail

Discipline : Constructie	Bestandsnaam : CW8001	Bladformaat : A3	Schaal : 1:20	Getekend :	Status : definitief

ARCADIS
Postbus 84319
2508 AH Den Haag
tel 070 3583583

Projectnummer:	Tekeningnr.:	Bladnr.:	Type :	Versie :
140327.000256	CW8001	22	W	B

the scale towards document

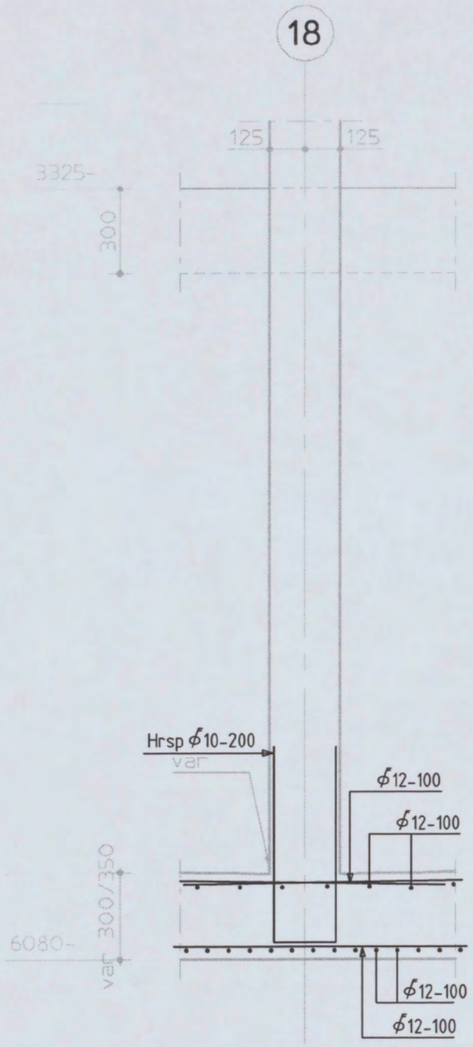

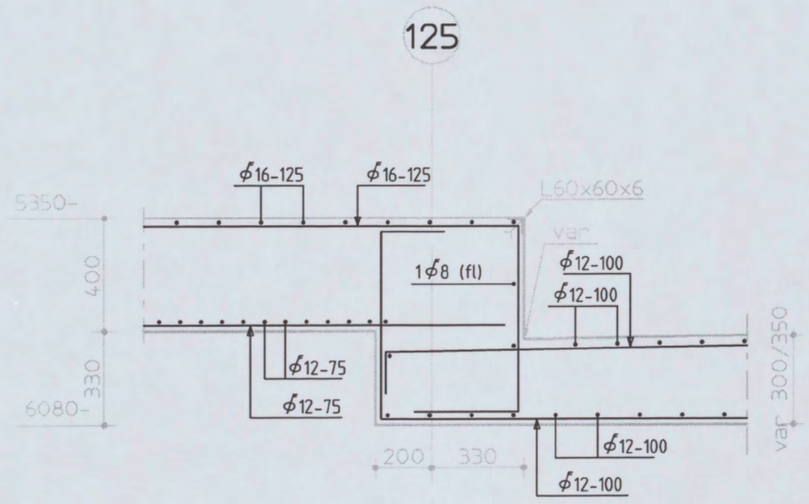

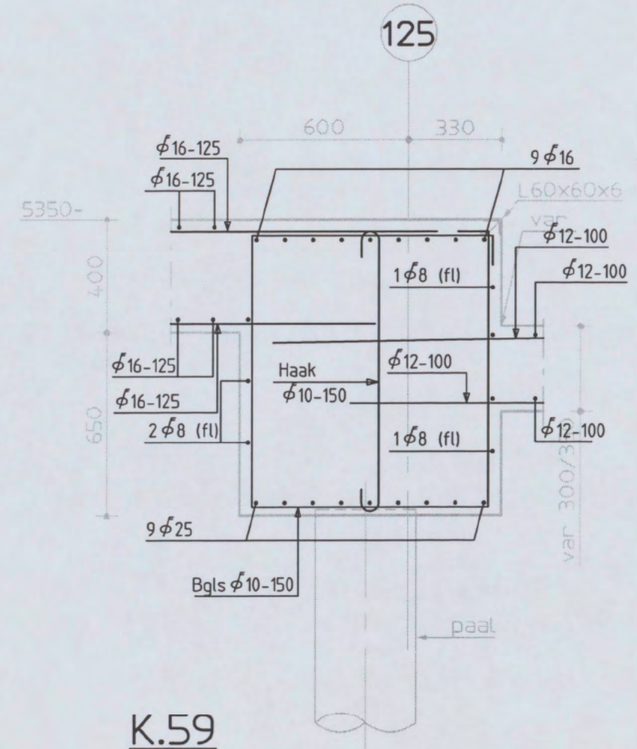

K.57
Schaal 1:20

K.58
Schaal 1:20

K.59
Schaal 1:20

Shell NTC Amsterdam
constructie detail

Discipline : Constructie | Bestandsnaam : CW8001 | Bladformaat : A3 | Schaal : 1:20 | Getekend : | Status : definitief

ARCADIS
Postbus 84319
2508 AH Den Haag
tel 070 3583583

Projectnummer:	Tekeningnr.:	Bladnr.:	Type :	Versie :
140327.000256	CW8001	23	W	B

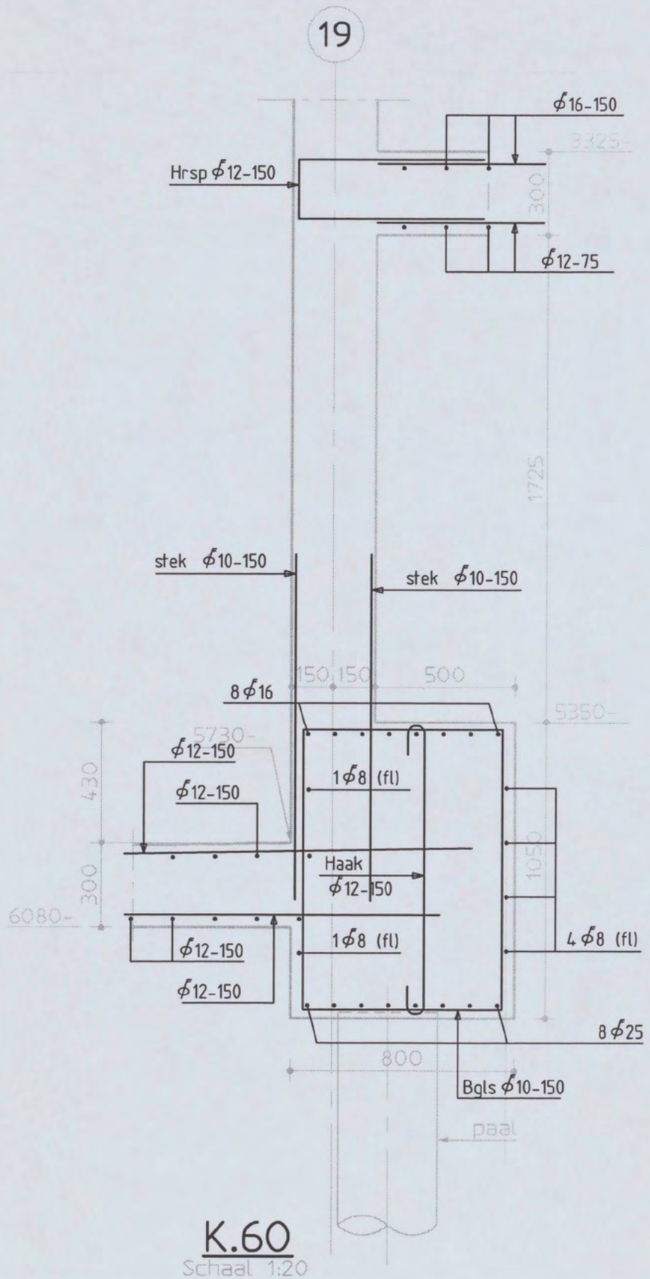

K.60
Schaal 1:20

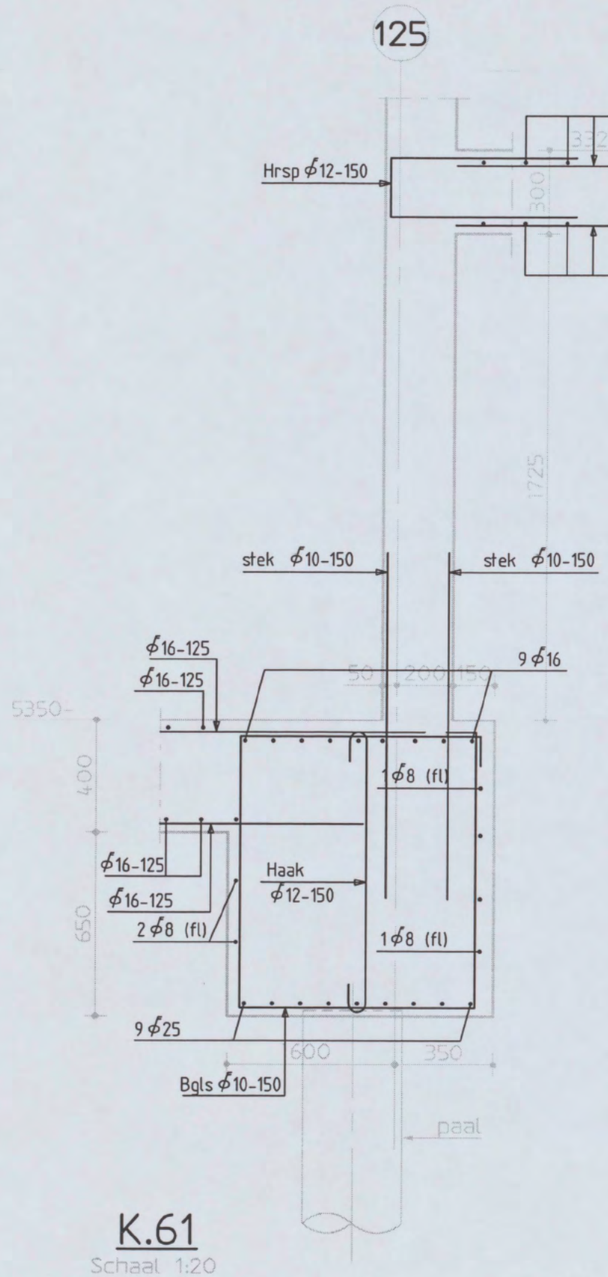

K.61
Schaal 1:20

Shell NTC Amsterdam
constructie detail

Discipline : Constructie | Bestandsnaam : CW8001 | Bladformaat : A3 | Schaal : 1:20 | Getekend : | Status : definitief

ARCADIS
Postbus 84319
2508 AH Den Haag
tel 070 3583583

Projectnummer:	Tekeningnr.:	Bladnr.:	Type :	Versie :
140327.000256	CW8001	24	W	B

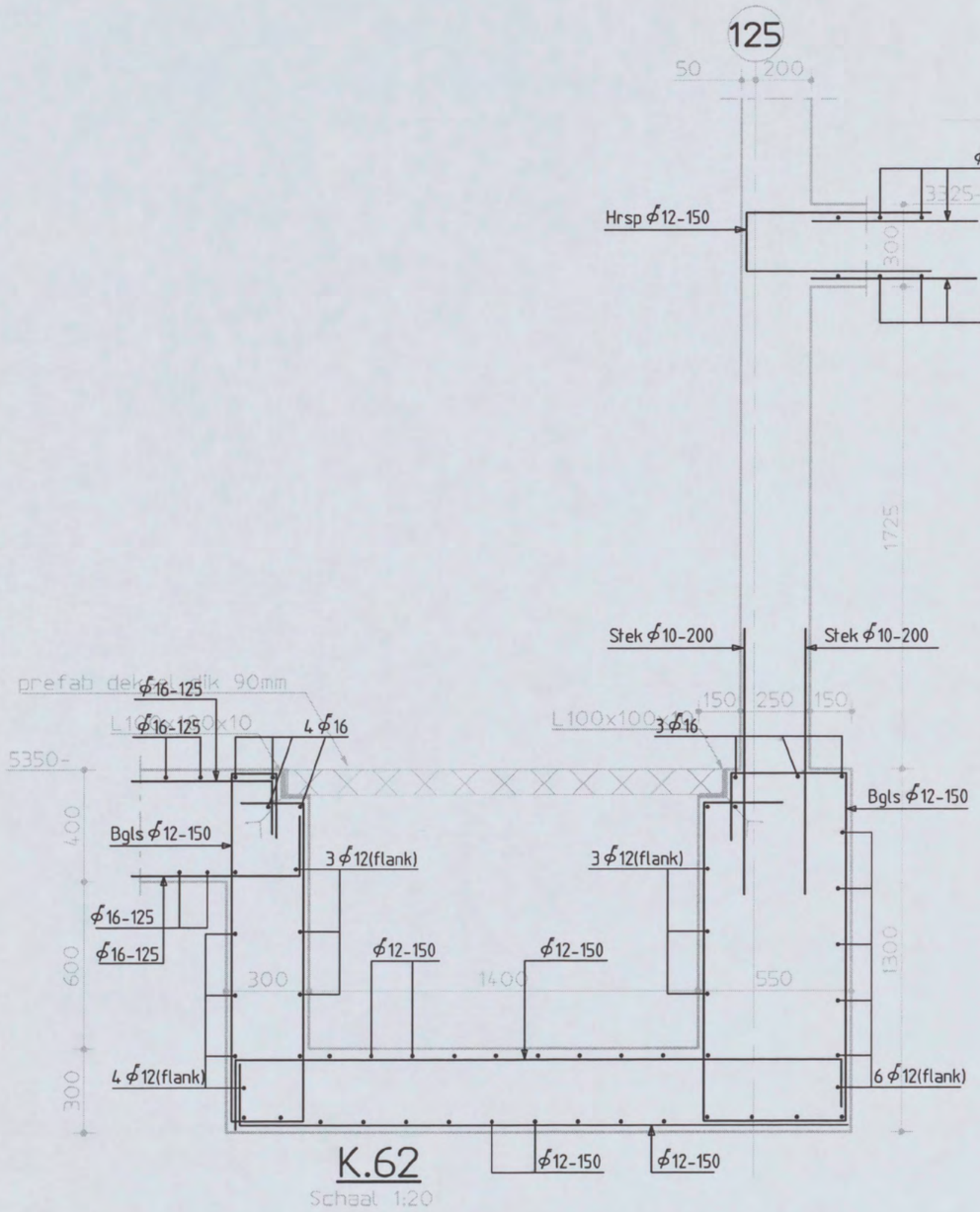

K.62

Schaal 1:20

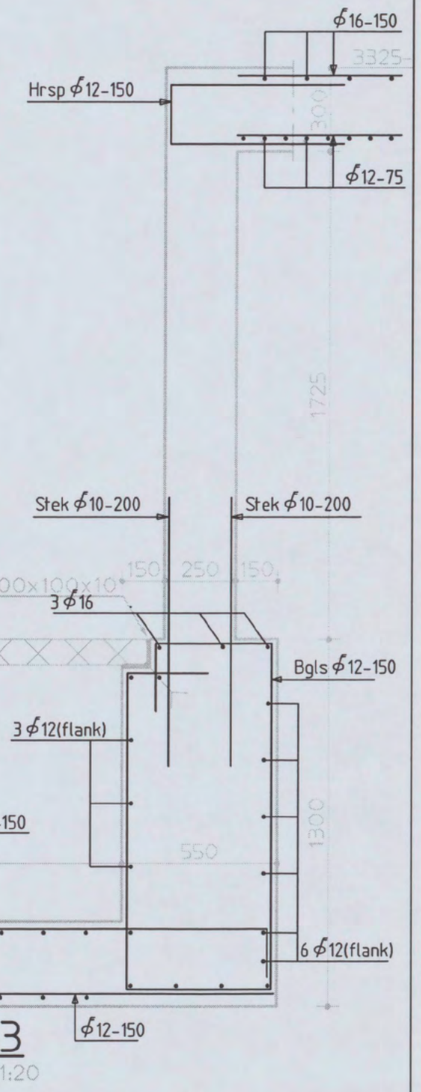

K.63

Schaal 1:20

Shell NTC Amsterdam
constructie detail

Discipline : Constructie Bestandsnaam : CW8001 Bladformaat : A3 Schaal : 1:20 Getekend : Status : definitief

ARCADIS
Postbus 84319
2508 AH Den Haag
tel 070 3583583

Projectnummer:	Tekeningnr.:	Bladnr.:	Type :	Versie :
140327.000256	CW8001	25	W	B

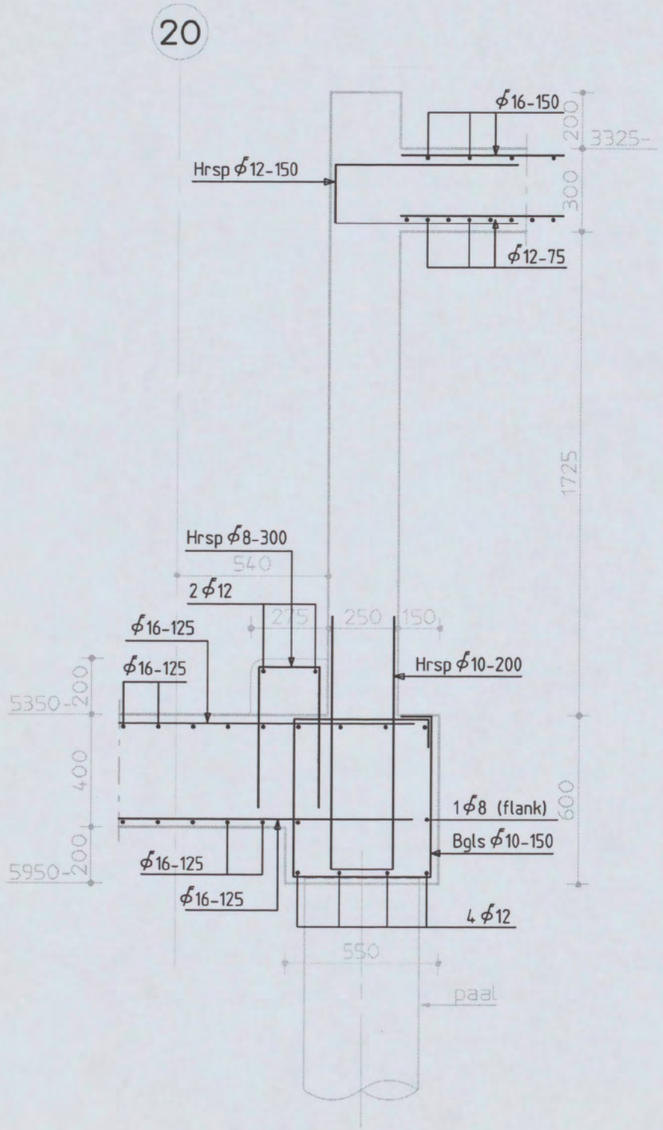

K.64
Schaal 1:20

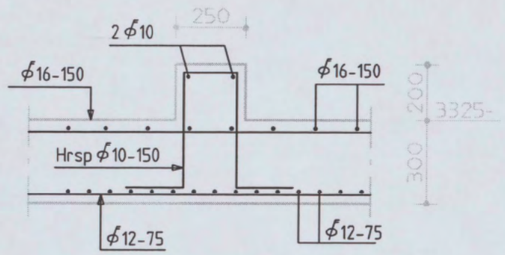

K.65
Schaal 1:20

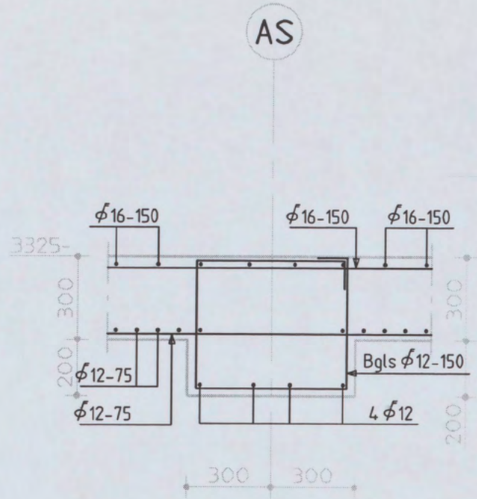

K.66
Schaal 1:20

Shell NTC Amsterdam
constructie detail

Discipline : Constructie | Bestandsnaam : CW8001 | Bladformaat : A3 | Schaal : 1:20 | Getekend : | Status : definitief

ARCADIS
Postbus 84319
2508 AH Den Haag
tel 070 3583583

Projectnummer:	Tekeningnr.:	Bladnr.:	Type :	Versie :
140327.000256	CW8001	26	W	B

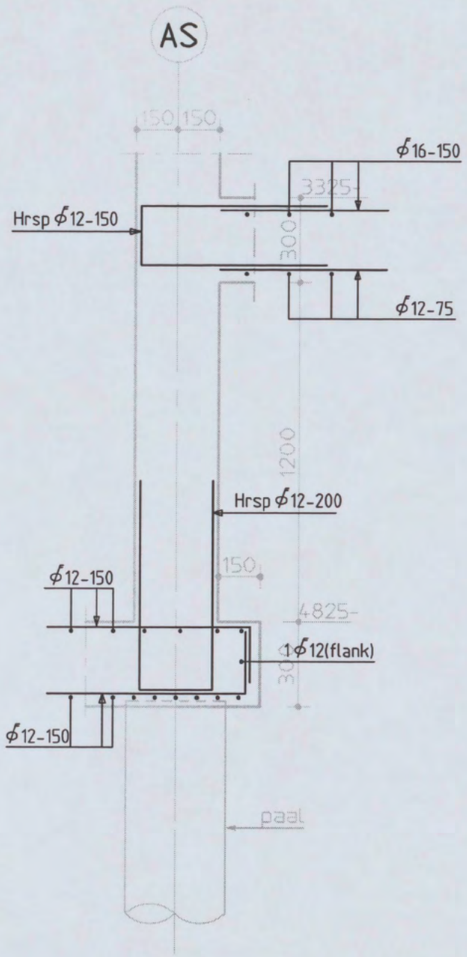

K.67
Schaal 1:20

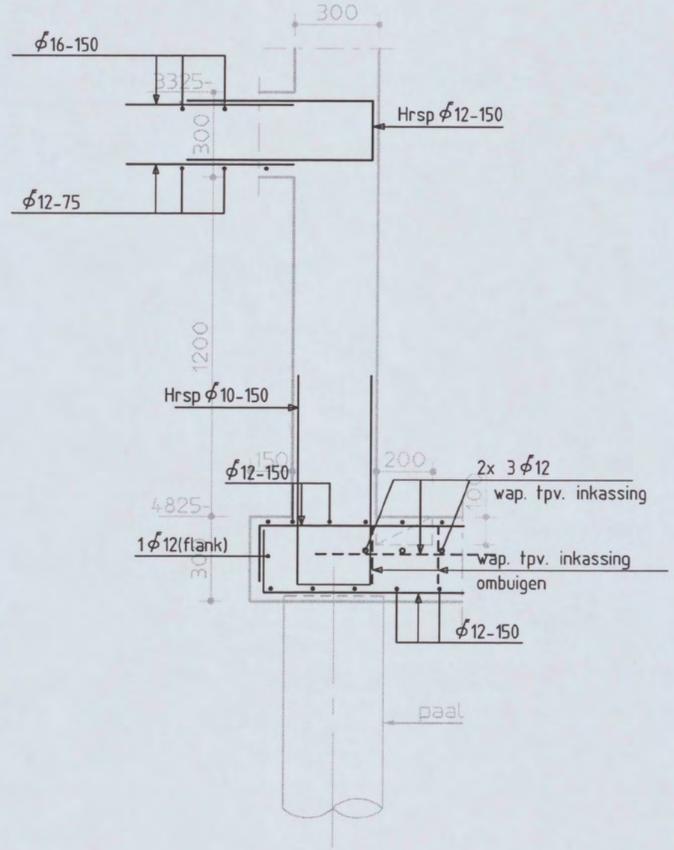

K.68
Schaal 1:20

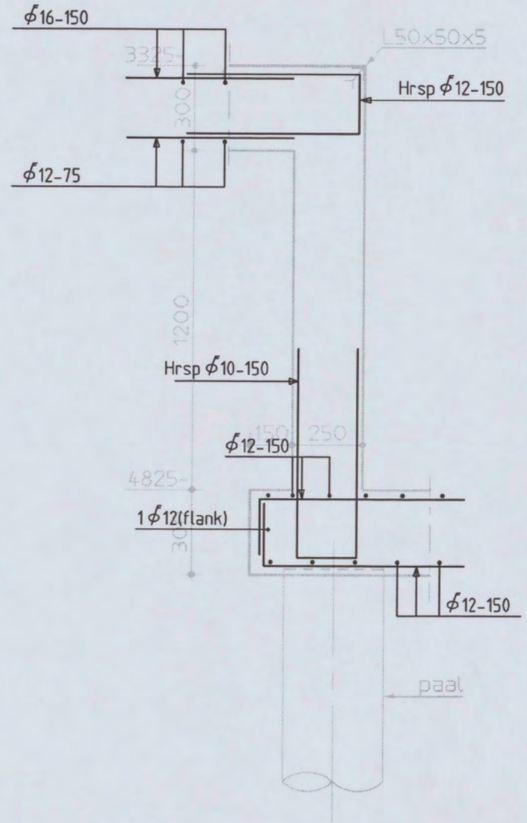

K.69
Schaal 1:20

Shell NTC Amsterdam
constructie detail

Discipline : Constructie | Bestandsnaam : CW8001 | Bladformaat : A3 | Schaal : 1:20 | Getekend : | Status : definitief

ARCADIS
Postbus 84319
2508 AH Den Haag
tel 070 3583583

Projectnummer:	Tekeningnr.:	Bladnr.:	Type :	Versie :
140327.000256	CW8001	27	W	B

125

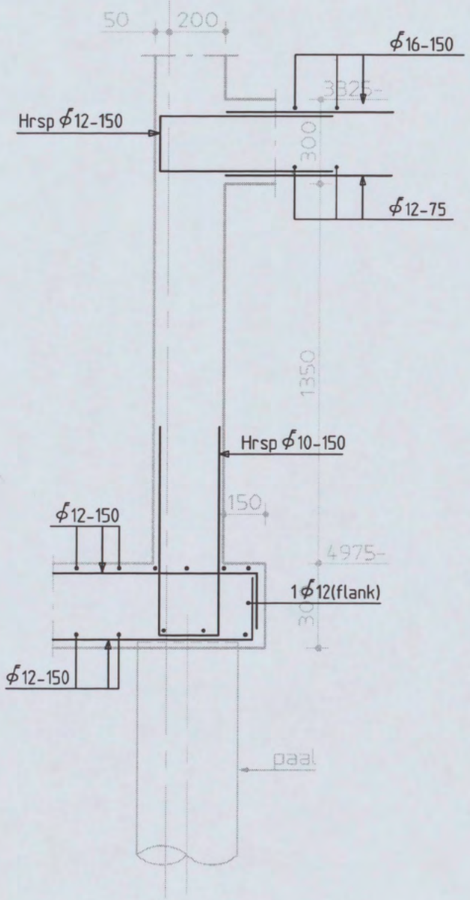

K.70
Schaal 1:20

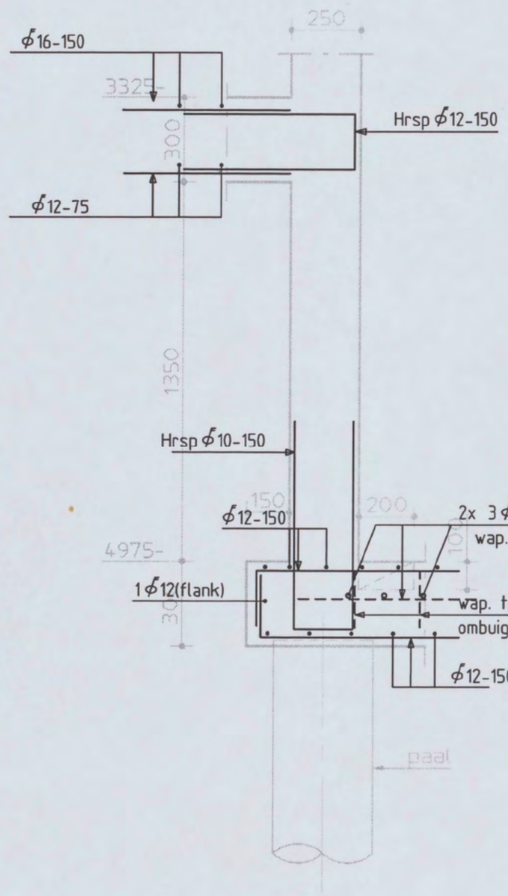

K.71
Schaal 1:20

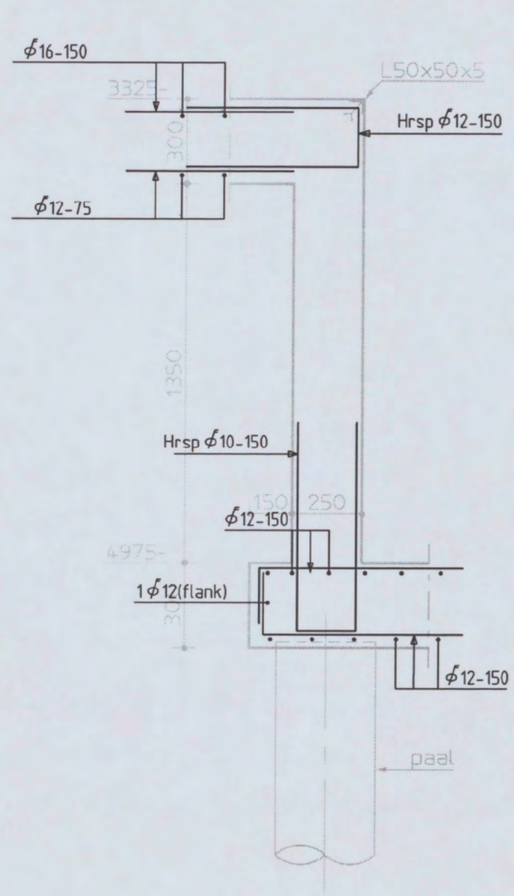

K.72
Schaal 1:20

Shell NTC Amsterdam
constructie detail

Discipline : Constructie | Bestandsnaam : CW8001 | Bladformaat : A3 | Schaal : 1:20 | Getekend : [redacted] | Status : definitief

ARCADIS
Postbus 84319
2508 AH Den Haag
tel 070 3583583

Projectnummer:	Tekeningnr.:	Bladnr.:	Type :	Versie :
140327.000256	CW8001	28	W	B

125

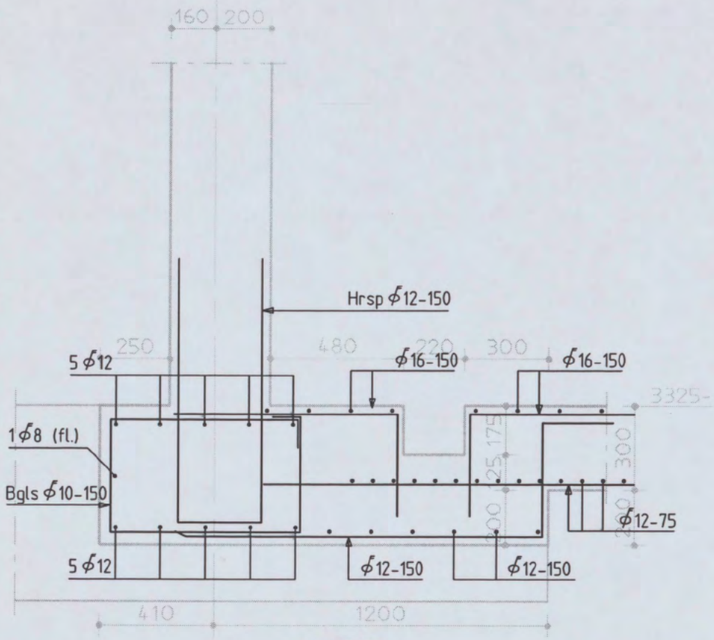

K.77
Schaal 1:20

15

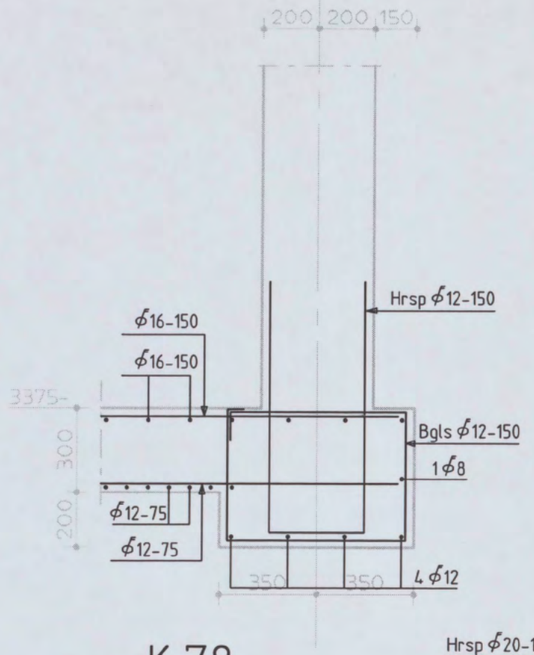

K.78
Schaal 1:20

19

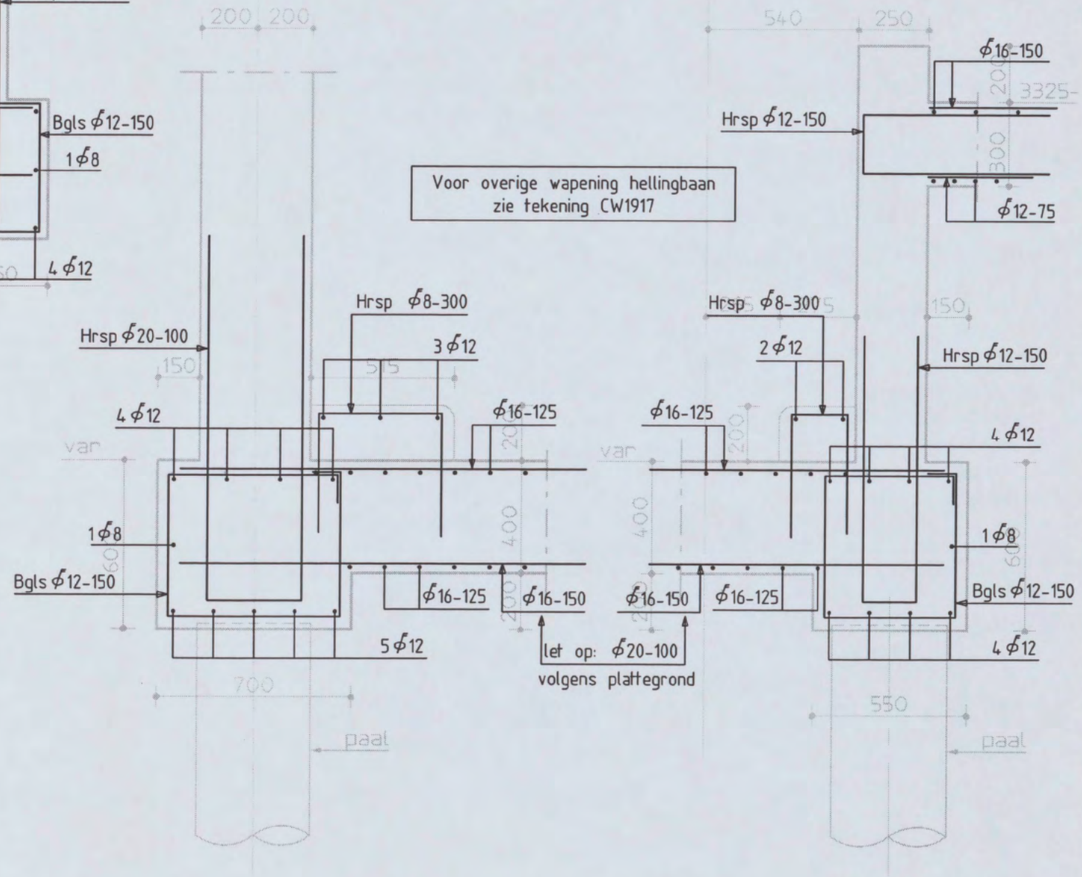

20

Voor overige wapening hellingbaan
zie tekening CW1917

K.79
Schaal 1:20

K.80
Schaal 1:20

Shell NTC Amsterdam
constructie detail

Discipline : Constructie | Bestandsnaam : CW8001 | Bladformaat : A3 | Schaal : 1:20 | Getekend : | Status : definitief

ARCADIS
Postbus 84319
2508 AH Den Haag
tel 070 3583583

Projectnummer:	Tekeningnr.:	Bladnr.:	Type :	Versie :
140327.000256	CW8001	30	W	B

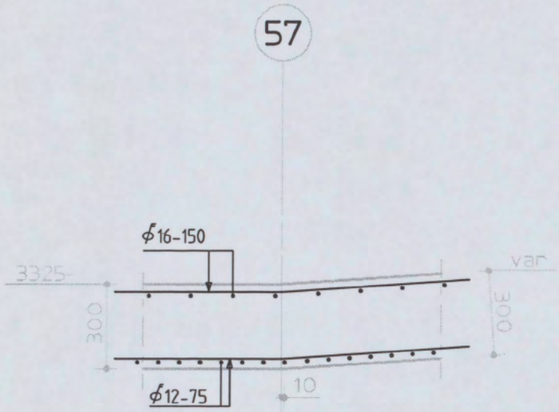

K.93
Schaal 1:20

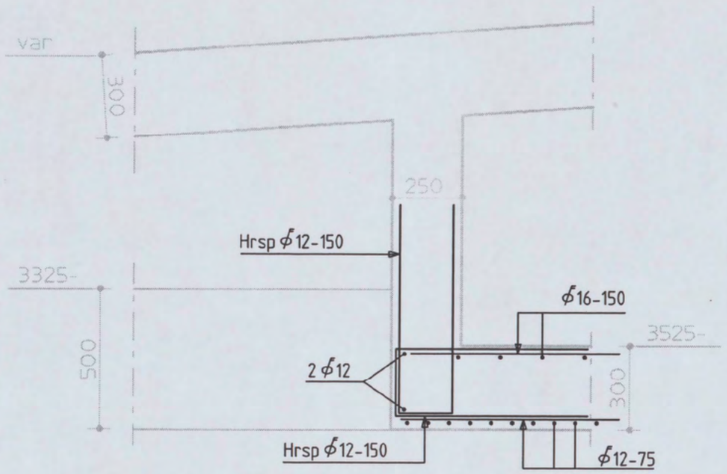

K.94
Schaal 1:20

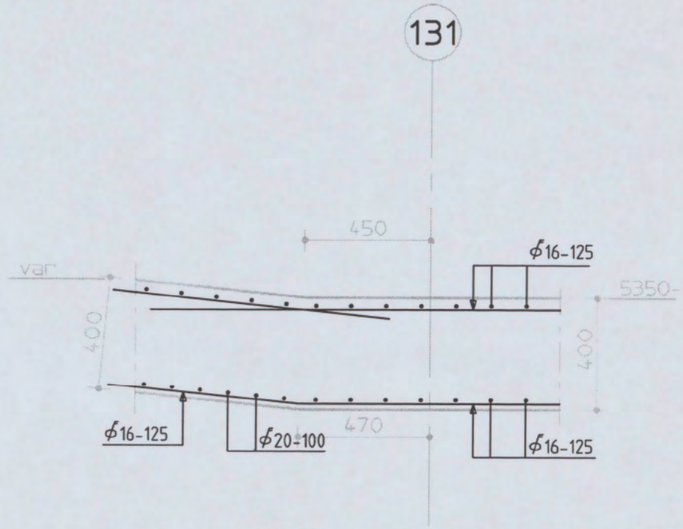

K.95
Schaal 1:20

Shell NTC Amsterdam
constructie detail

Discipline : Constructie | Bestandsnaam : CW8001 | Bladformaat : A3 | Schaal : 1:20 | Getekend : [redacted] | Status : definitief

ARCADIS
Postbus 84319
2508 AH Den Haag
tel 070 3583583

Projectnummer:	Tekeningnr.:	Bladnr.:	Type :	Versie :
140327.000256	CW8001	35	W	B

126

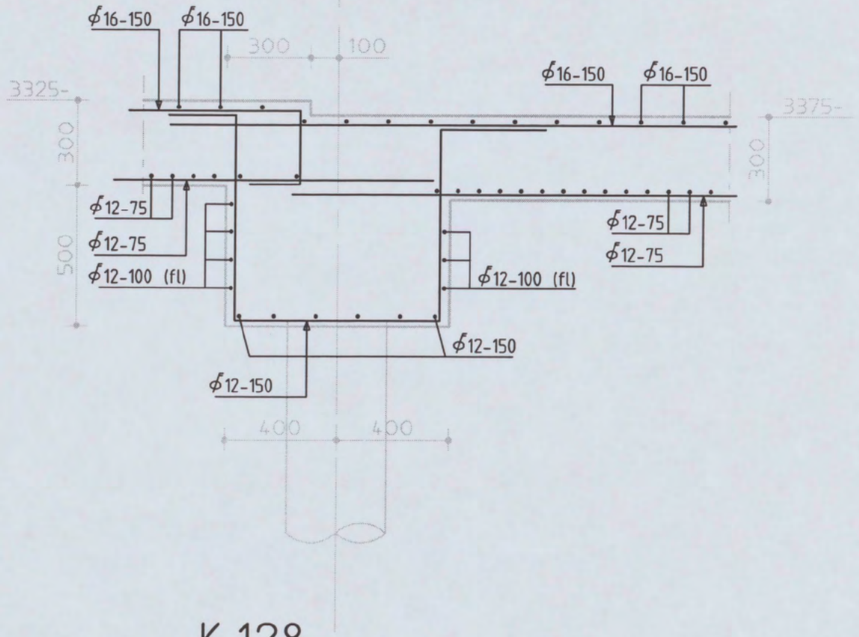

K.128

Schaal 1:20

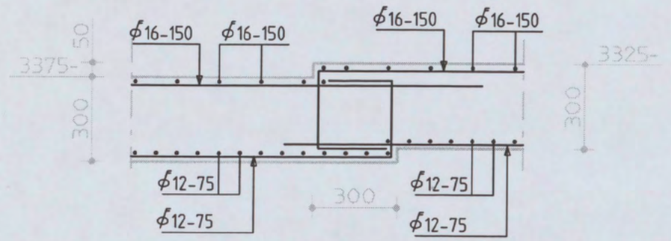

K.129

Schaal 1:20

Shell NTC Amsterdam
constructie detail

Discipline : Constructie | Bestandsnaam : CW8001 | Bladformaat : A3 | Schaal : 1:20 | Getekend : | Status : definitief

ARCADIS
Postbus 84319
2508 AH Den Haag
tel 070 3583583

Projectnummer:	Tekeningnr.:	Bladnr.:	Type :	Versie :
140327.000256	CW8001	51	W	B

123

let op: lagen vloerwapening
afhankelijk van positie detail

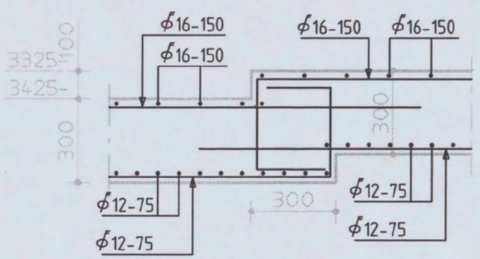

K.133
Schaal 1:20

let op: lagen vloerwapening
afhankelijk van positie detail

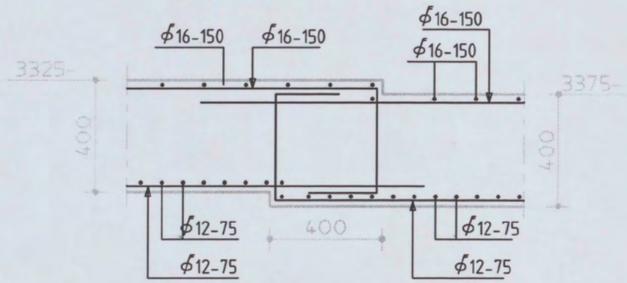

K.134
Schaal 1:20

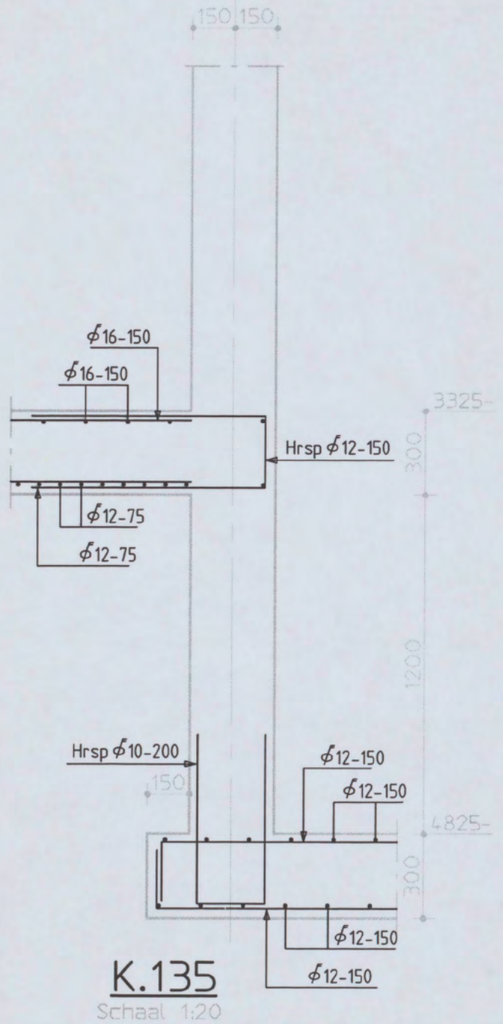

K.135
Schaal 1:20

Shell NTC Amsterdam
constructie detail

Discipline : Constructie | Bestandsnaam : CW8001 | Bladformaat : A3 | Schaal : 1:20 | Getekend : | Status : definitief

ARCADIS
Postbus 84319
2508 AH Den Haag
tel 070 3583583

Projectnummer:	Tekeningnr.:	Bladnr.:	Type :	Versie :
140327.000256	CW8001	53	W	B

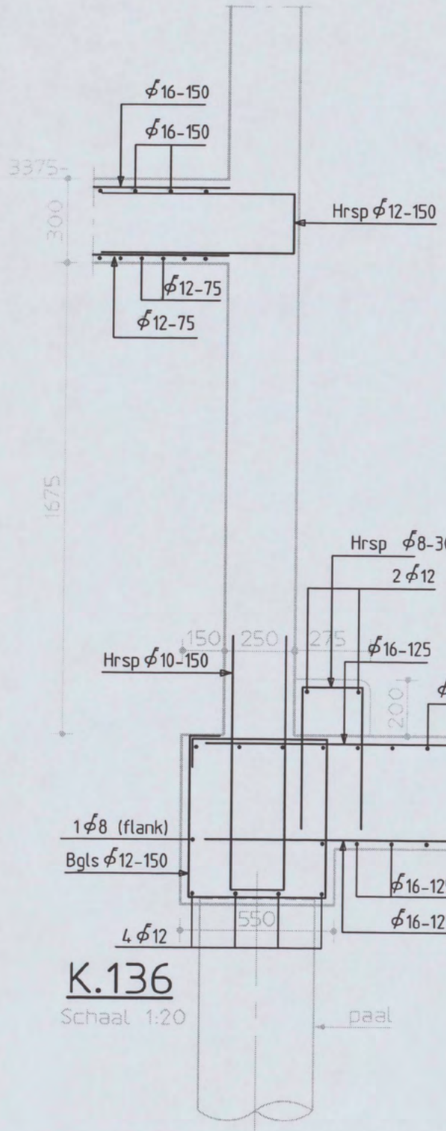

K.136
Schaal 1:20

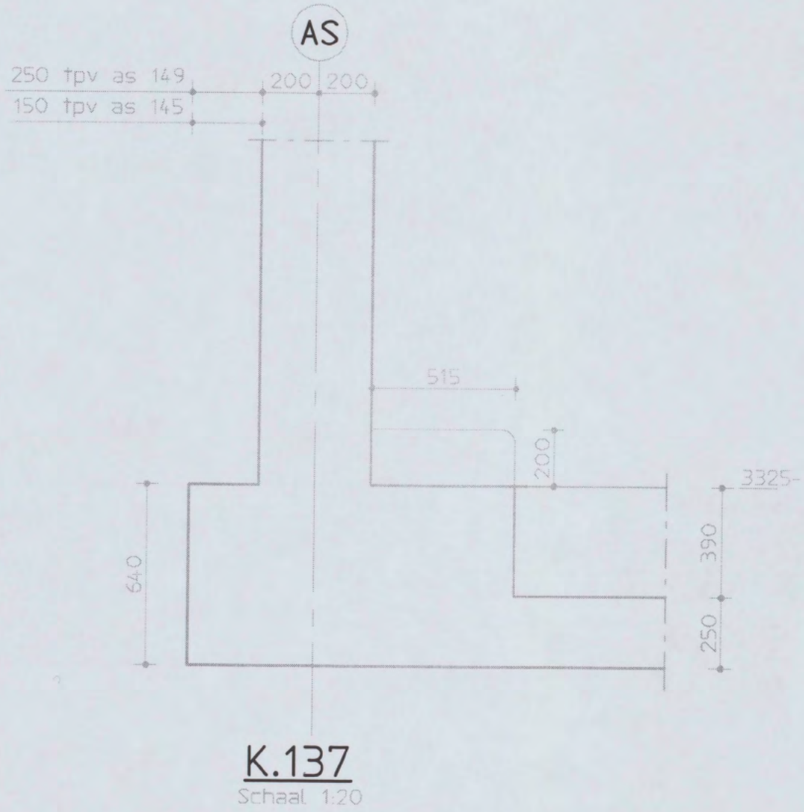

K.137
Schaal 1:20

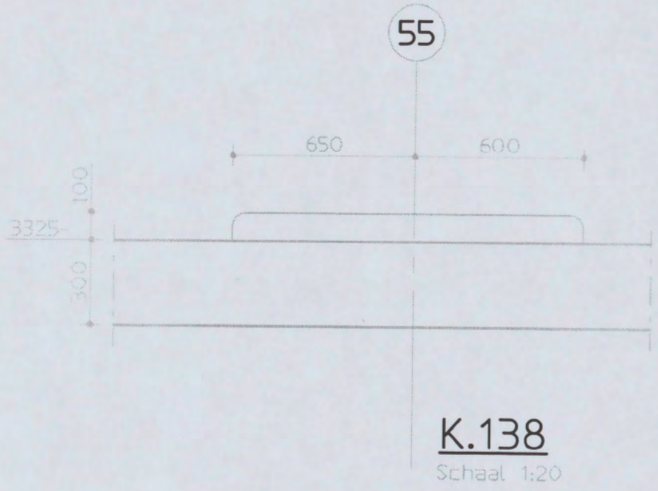

K.138
Schaal 1:20

Shell NTC Amsterdam
constructie detail

Discipline : Constructie | Bestandsnaam : CW8001 | Bladformaat : A3 | Schaal : 1:20 | Getekend : | Status : definitief

ARCADIS
Postbus 84319
2508 AH Den Haag
tel 070 3583583

Projectnummer:	Tekeningnr.:	Bladnr.:	Type :	Versie :
140327.000256	CW8001	54	W	B

10

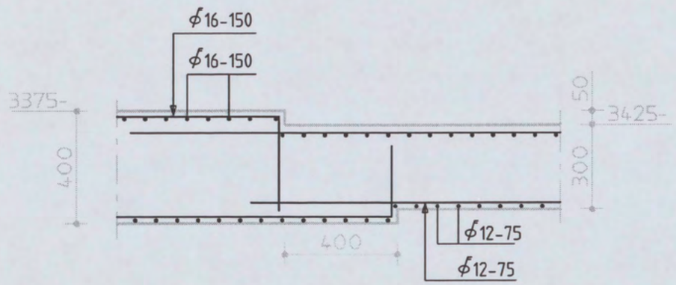

K.139
Schaal 1:20

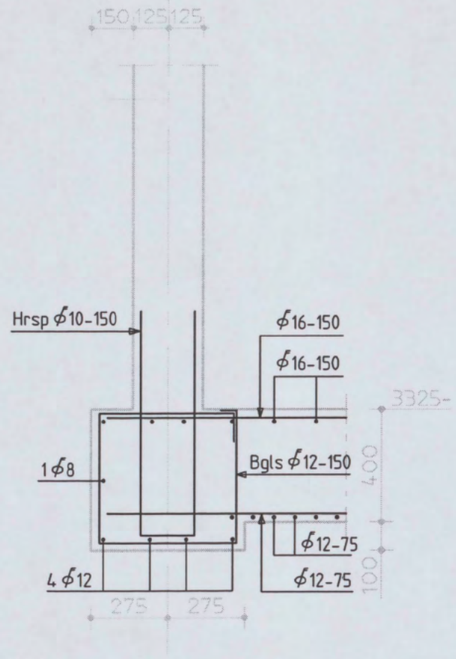

K.140
Schaal 1:20

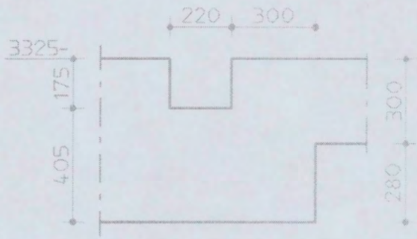

K.141
Schaal 1:20

Shell NTC Amsterdam
constructie detail

Discipline : Constructie | Bestandsnaam : CW8001 | Bladformaat : A3 | Schaal : 1:20 | Getekend : | Status : definitief

ARCADIS
Postbus 84319
2508 AH Den Haag
tel 070 3583583

Projectnummer:	Tekeningnr.:	Bladnr.:	Type :	Versie :
140327.000256	CW8001	55	W	B

123

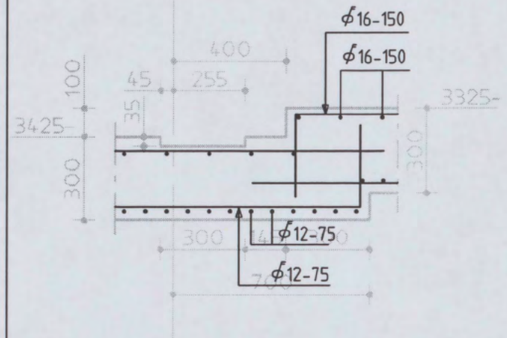

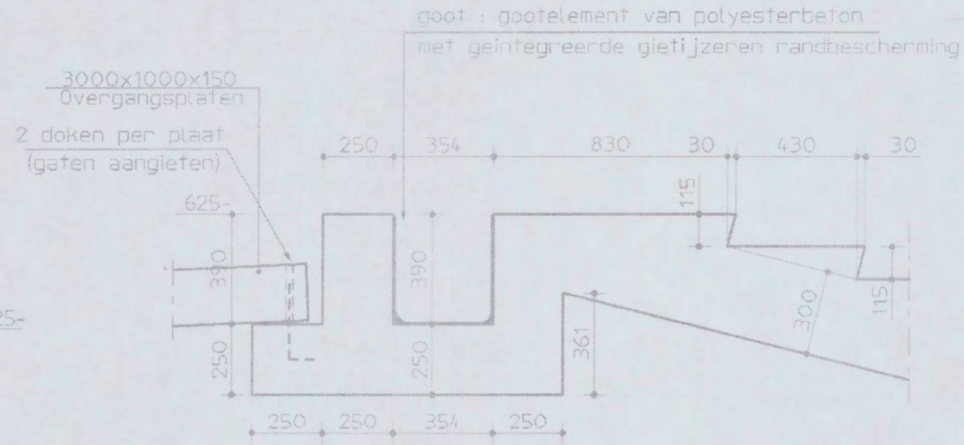

132

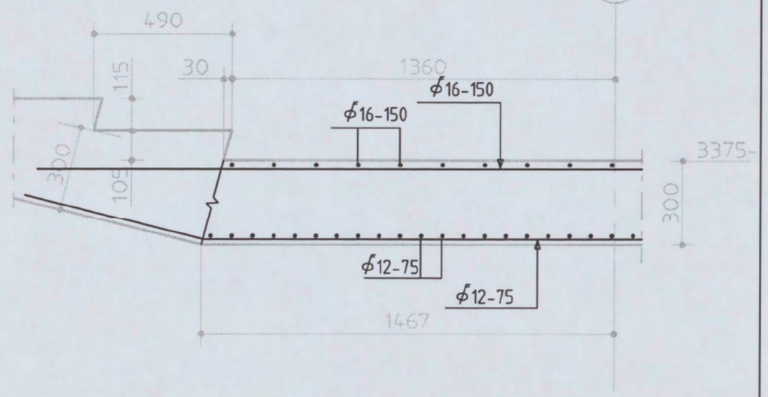

K.142
Schaal 1:20

K.143
Schaal 1:20

K.144
Schaal 1:20

Shell NTC Amsterdam
constructie detail

Discipline : Constructie | Bestandsnaam : CW8001 | Bladformaat : A3 | Schaal : 1:20 | Getekend : | Status : definitief

ARCADIS
Postbus 84319
2508 AH Den Haag
tel 070 3583583

Projectnummer:	Tekeningnr.:	Bladnr.:	Type :	Versie :
140327.000256	CW8001	56	W	B

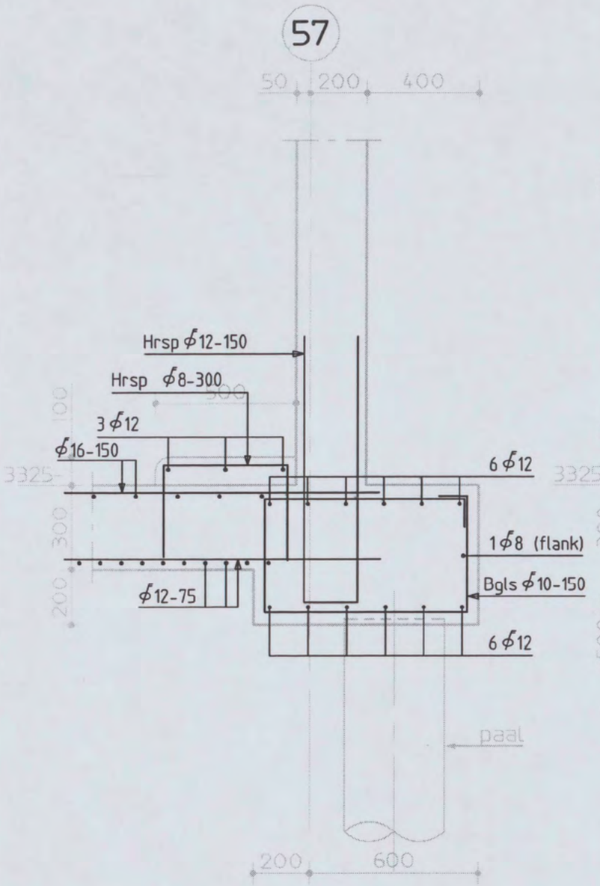

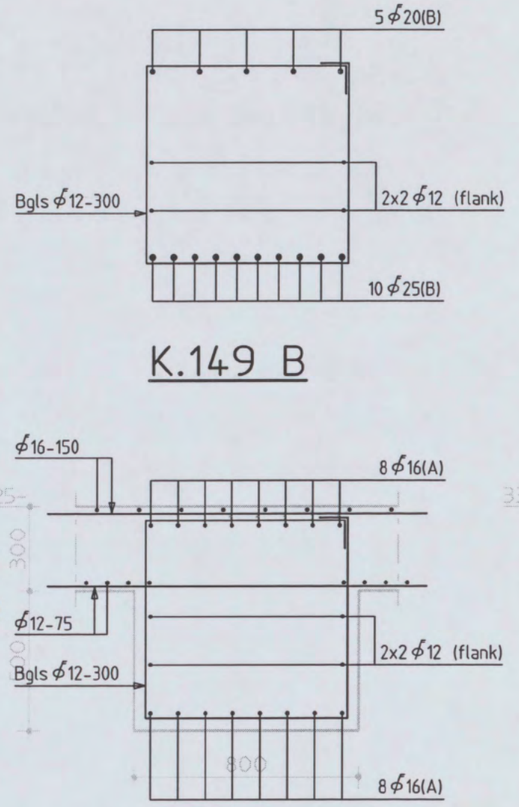

K.149 B

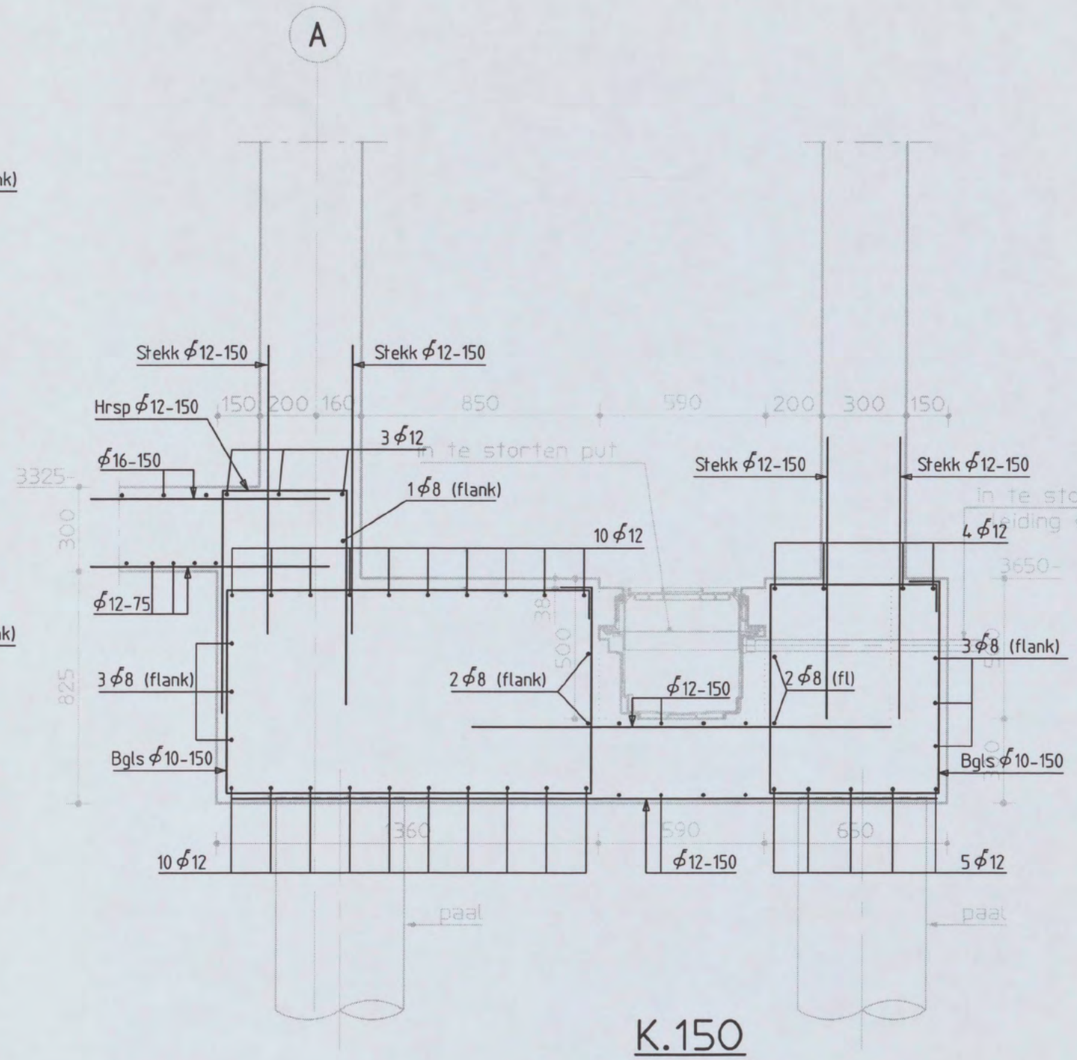

K.148
Schaal 1:20

K.149 A
Schaal 1:20

K.150
Schaal 1:20

K.149C 9 ϕ25 (o/b)

K.149D 6 ϕ16 (o) + 7 ϕ20 (b)

K.149E 8 ϕ20 (o/b)

Shell NTC Amsterdam
constructie detail

Discipline : Constructie | Bestandsnaam : CW8001 | Bladformaat : A3 | Schaal : 1:20 | Getekend : | Status : definitief

ARCADIS
Postbus 84319
2508 AH Den Haag
tel 070 3583583

Projectnummer:	Tekeningnr.:	Bladnr.:	Type :	Versie :
140327.000256	CW8001	58	W	B

let op: lagen en diameter vloerwapening
afhankli jk van positie detail

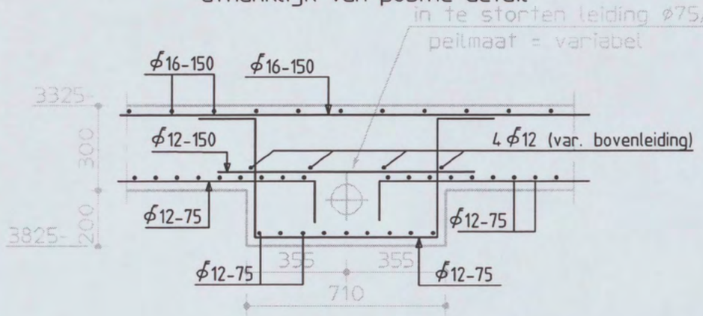

K.C

Schaal 1:20

let op: lagen en diameter vloerwapening
afhankli jk van positie detail

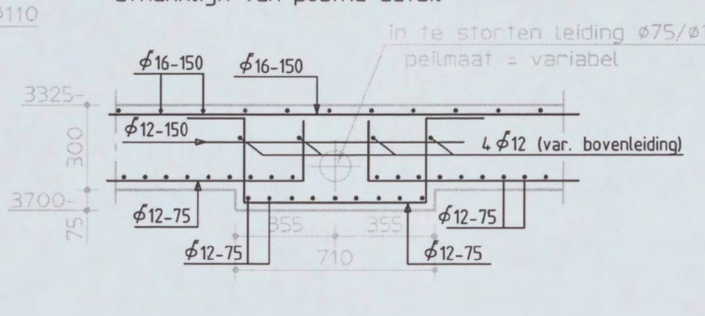

K.D

Schaal 1:20

let op: lagen en diameter vloerwapening
afhankli jk van positie detail

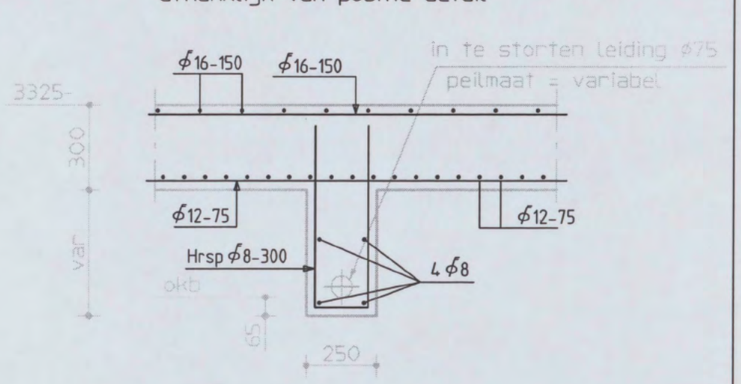

K.E

Schaal 1:20

Shell NTC Amsterdam
constructie detail

Discipline : Constructie | Bestandsnaam : CW8001 | Bladformaat : A3 | Schaal : 1:20 | Getekend : | Status : definitief

ARCADIS
Postbus 84319
2508 AH Den Haag
tel 070 3583583

Projectnummer:	Tekeningnr.:	Bladnr.:	Type :	Versie :
140327.000256	CW8001	62	W	B

Opmerkingen :

- Peil = 0 = 3200mm + N.A.P.
- Alle hoogtematen t.o.v. Peil

Behorend bij versie B:
Bladnummers : 4, 6, 9, 10, 16 t/m 28, 30, 32, 35, 51 t/m 56, 58 en 62

Behorend bij versie C:
Bladnummers : 2, 7, 11 t/m 15, 29, 31, 33, 34, 58, 59, 60 en 63

OPMERKINGEN T.B.V. WAPENING

- WAPENING T.P.V. SPARINGEN WEGKNIPPEN EN RONDOM AFWAPENEN MET HAARSPELDEN EN LANGSSTAVEN VAN DEZELFDE DIAMETER EN MET VOLDOENDE VERANKERINGSLENGTE, TENZIJ ANDERS AANGEGEVEN.
- ALLE LASSEN VERSPRINGEND AAN TE BRENGEN.

- LASLENGTEN:

ϕ8 = 300mm	ϕ20 = 800mm
ϕ10 = 350mm	ϕ25 = 1000mm
ϕ12 = 450mm	ϕ32 = 1200mm
ϕ16 = 650mm	ϕ40 = 1600mm

wapeningsstaal : FeB500 HWL / FeB500 HKN

beton sterkteklasse C28/35

beton milieuklasse : XC4, XD3, XF4 (VLOER) XC4, XD3, XF2 (WANDEN)

betondekking :

op buitenste wapening (mm) *					min. op hoofdwapening (mm) *			
construc-tiedeel	onder	boven	voor/ binnen	achter/ buiten	ø20	ø25	ø32	ø40
plaat wand	30	25	30	30	20	25	50	60
balk poer console	40	35	35	35	20	25	50	60
kolom	-	-	40	40	20	25	50	60

* grootste dekking in tabel dient te worden aangehouden

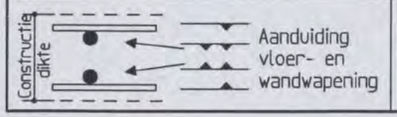

Ombuigingen wapening

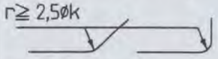

Versie	Omschrijving	Naam	Datum
C	Toegevoegd en/of gewijzigde wap. details (incl. paalmisstanden)	[redacted]	15-09-'05
B	Toegevoegd en/of gewijzigde wap. details (incl. paalmisstanden)	[redacted]	13-09-'05
A	Definitief	[redacted]	22-08-'05

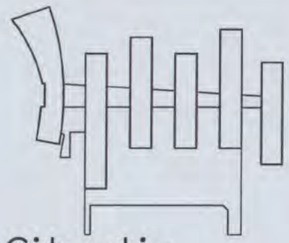

Situatie
Schaal 1:5000

Planoverzicht :

ARCADIS
Infrastructuur, gebouwen, milieu, communications
[redacted]
Gevers Deynootweg 93
Postbus 84319
2508 AH Den Haag
Tel 070 3583 583
Fax 070 3546 163
www.arcadis.nl

NO 1/0491 [redacted] 2004 7/3
CONSTRUCTIE AKKOORD
[redacted]

Opdrachtgever : Shell International Chemicals BV

Ontwerp : Arcadis Bouw & Vastgoed BV

Project :

Shell NTC Amsterdam

Onderwerp :

Details constructie
Keldervloer
Bladnummer 01 t/m 63

Fase	: Werkfase		
Schaal	: 1:20	Discipline	: Constructie
Bladformaat	: A3	Getekend	: [redacted]
Naam submap	:	Gecontroleerd	:
Bestandsnaam	: CW8001	Goedgekeurd	:
Plotschaal	: 1:1	Status	: Definitief
Projectnummer:		Tekeningnr. : Type :	Versie :
140327.000256		CW8001 W	C

the scale towards document
A0 A1 A2 A3 A4 A5 A6 A7 A8 A9 B0 B1 B2 B3 B4 B5 B6 B7 B8 B9 C0 C1 C2 C3 C4 C5 C6 C7 C8 C9 D E
01 02 03 04 05 06 07 08 09 10 11 12 13 14 15 16 17 18 19 20

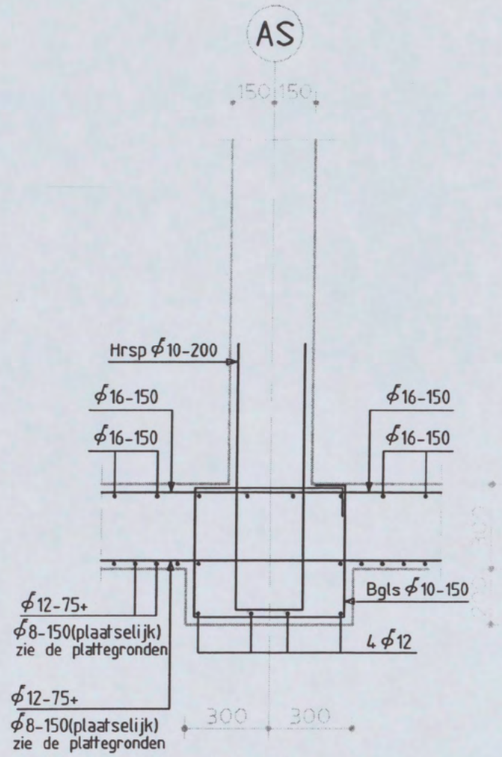

K.04

Schaal 1:20

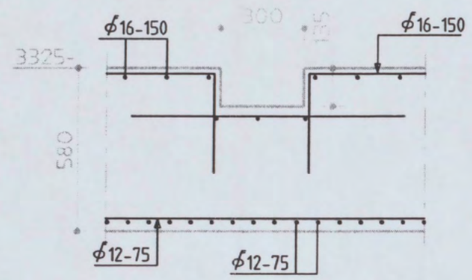

K.05

Schaal 1:20

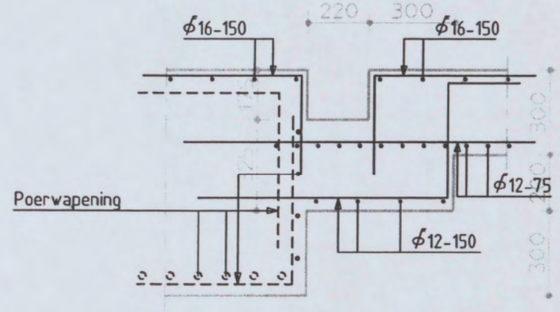

K.06

Schaal 1:20

Shell NTC Amsterdam
constructie detail

Discipline : Constructie | Bestandsnaam : CW8001 | Bladformaat : A3 | Schaal : 1:20 | Getekend : | Status : Definitief

ARCADIS
Postbus 84319
2508 AH Den Haag
tel 070 3583583

Projectnummer:	Tekeningnr.:	Bladnr.:	Type :	Versie :
140327.000256	CW8001	02	W	C

let op: lagen vloerwapening
afhankelijk van positie detail

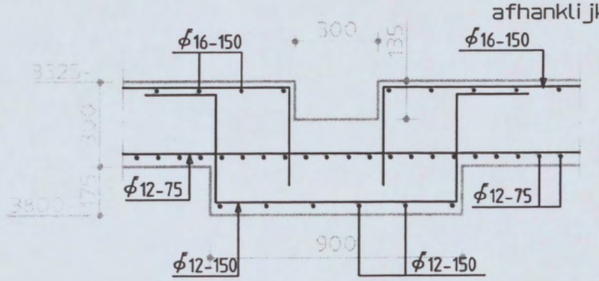

K.17
Schaal 1:20

let op: lagen vloerwapening
afhankelijk van positie detail

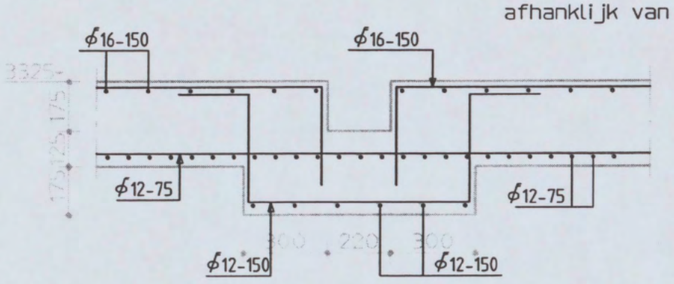

K.18
Schaal 1:20

Shell NTC Amsterdam
constructie detail

Discipline : Constructie | Bestandsnaam : CW8001 | Bladformaat : A3 | Schaal : 1:20 | Getekend : | Status : Definitief

ARCADIS
Postbus 84319
2508 AH Den Haag
tel 070 3583583

Projectnummer:	Tekeningnr.:	Bladnr.:	Type :	Versie :
140327.000256	CW8001	07	W	C

10

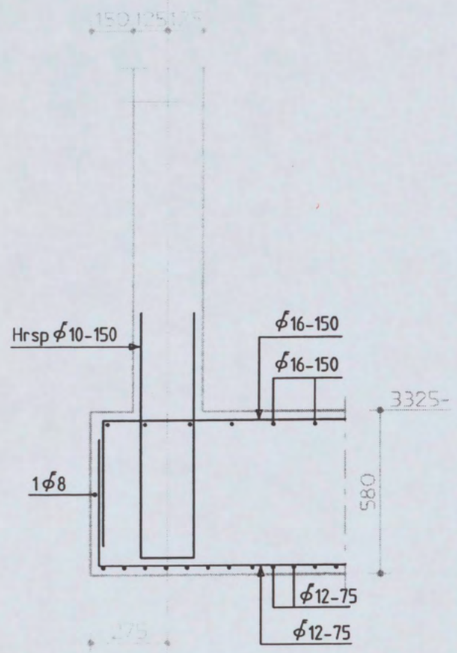

K.28

Schaal 1:20

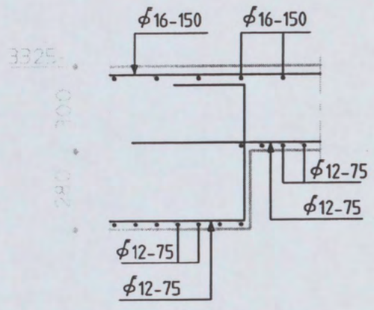

K.29

Schaal 1:20

A

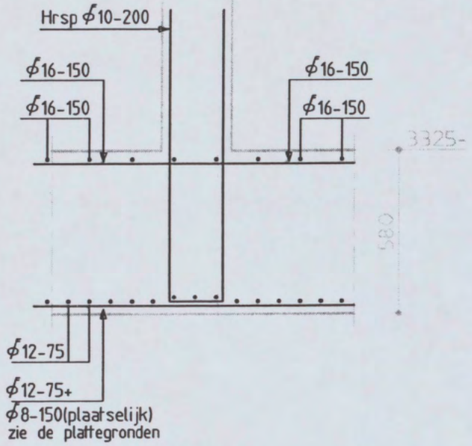

K.30

Schaal 1:20

A

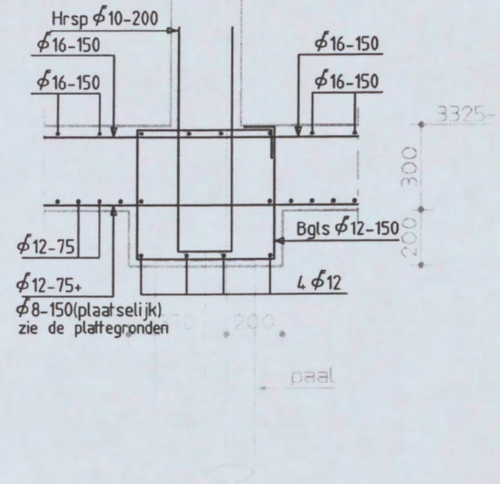

K.31

Schaal 1:20

Shell NTC Amsterdam
constructie detail

Discipline : Constructie | Bestandsnaam : CW8001 | Bladformaat : A3 | Schaal : 1:20 | Getekend : | Status : Definitief

ARCADIS
Postbus 84319
2508 AH Den Haag
tel 070 3583583

Projectnummer:	Tekeningnr.:	Bladnr.:	Type :	Versie :
140327.000256	CW8001	11	W	C

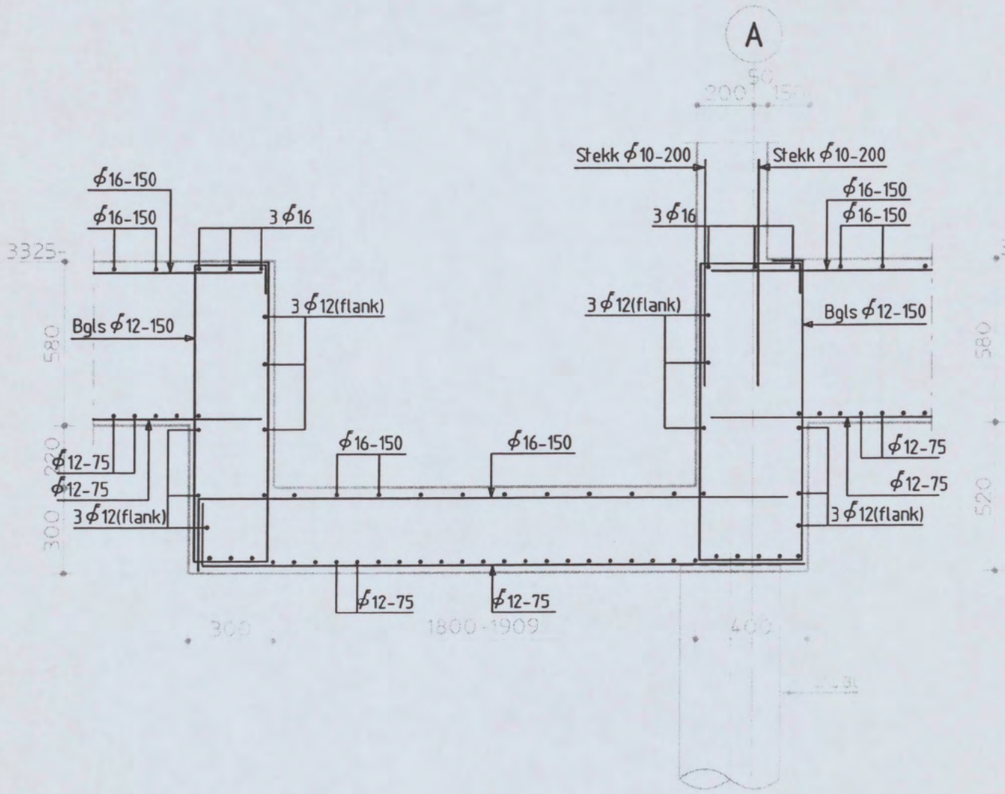

K.32

Schaal 1:20

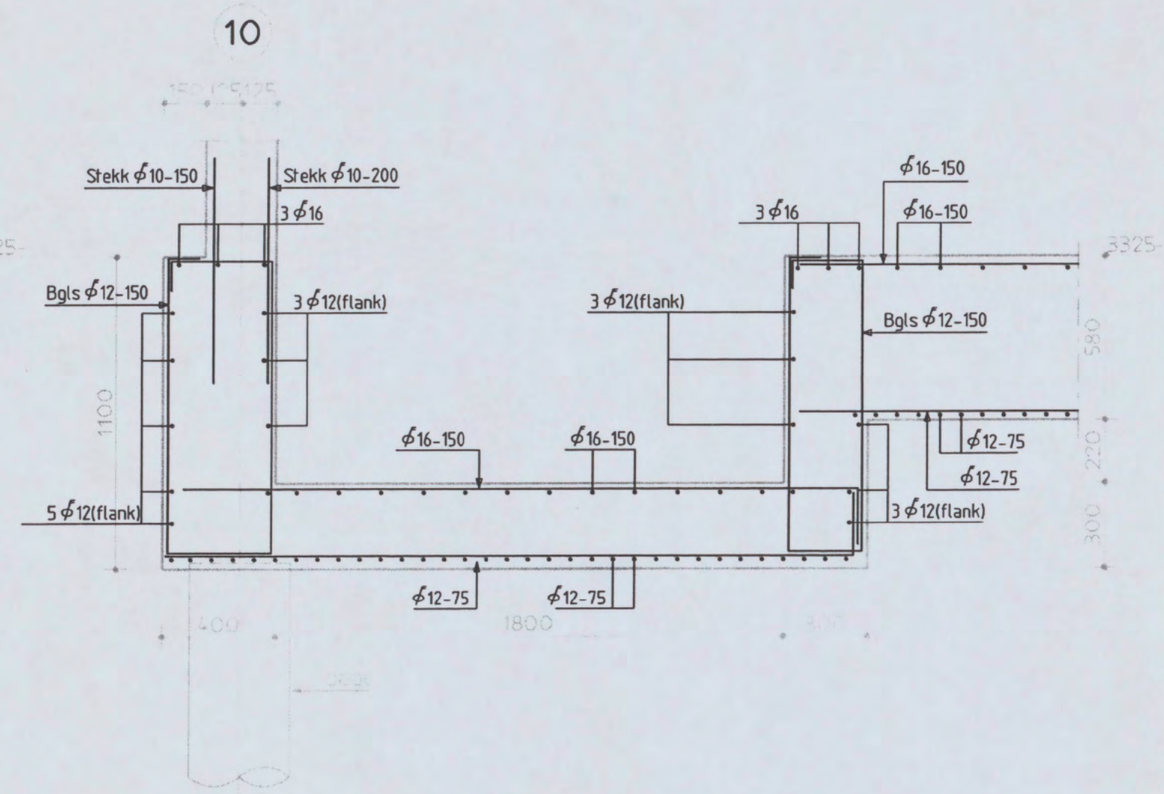

K.33

Schaal 1:20

Shell NTC Amsterdam
constructie detail

Discipline : Constructie | Bestandsnaam : CW8001 | Bladformaat : A3 | Schaal : 1:20 | Getekend : [redacted] | Status : Definitief

ARCADIS
Postbus 84319
2508 AH Den Haag
tel 070 3583583

Projectnummer:	Tekeningnr.:	Bladnr.:	Type :	Versie :
140327.000256	CW8001	12	W	C

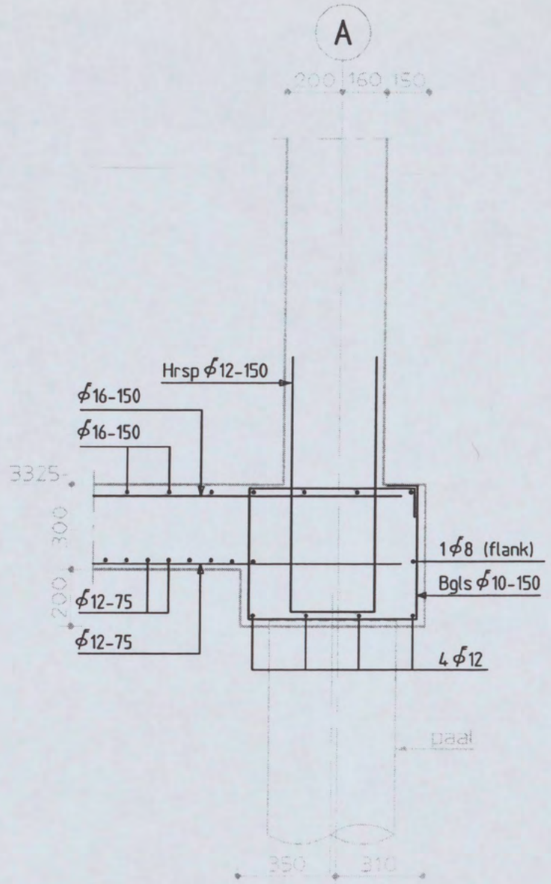

K.34

Schaal 1:20

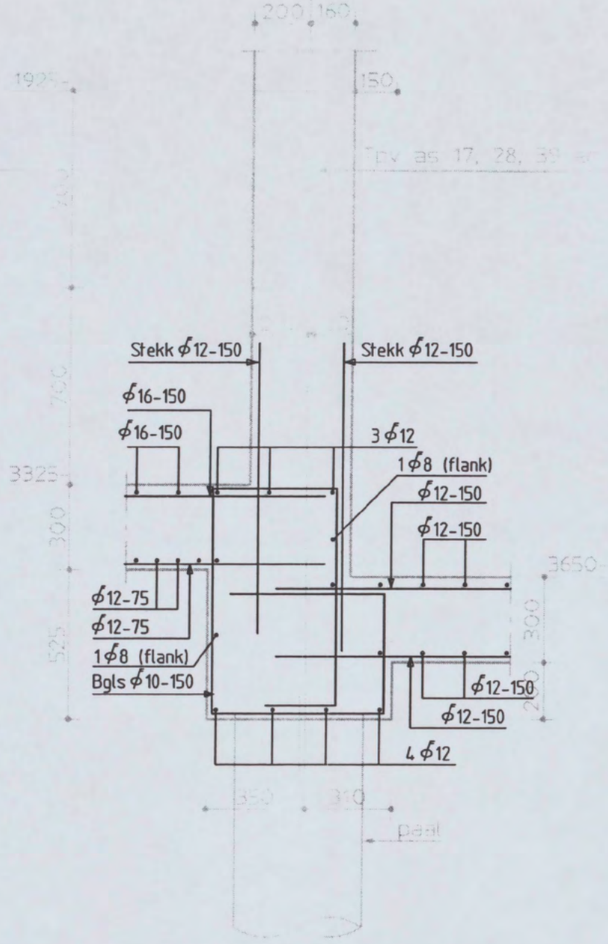

K.35

Schaal 1:20

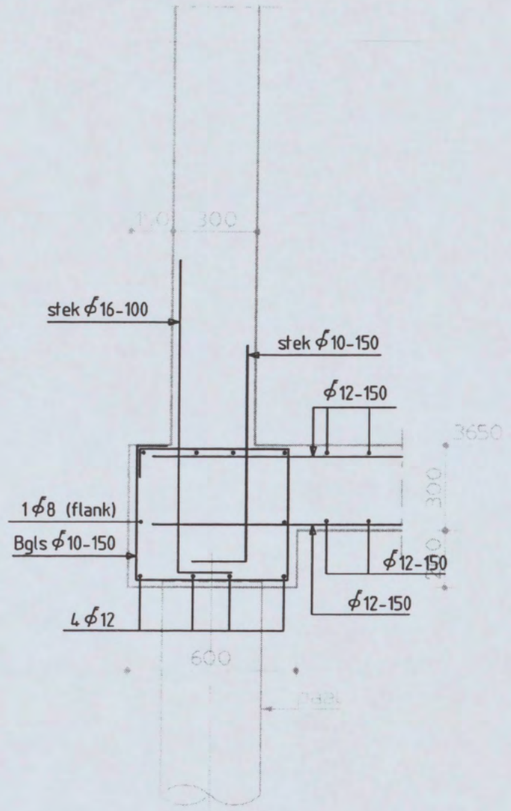

K.36

Schaal 1:20

Shell NTC Amsterdam
constructie detail

Discipline : Constructie | Bestandsnaam : CW8001 | Bladformaat : A3 | Schaal : 1:20 | Getekend : | Status : Definitief

ARCADIS
Postbus 84319
2508 AH Den Haag
tel 070 3583583

Projectnummer:	Tekeningnr.:	Bladnr.:	Type :	Versie :
140327.000256	CW8001	13	W	C

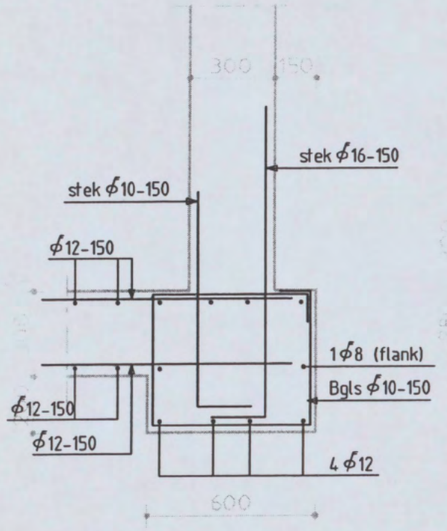

K.37
Schaal 1:20

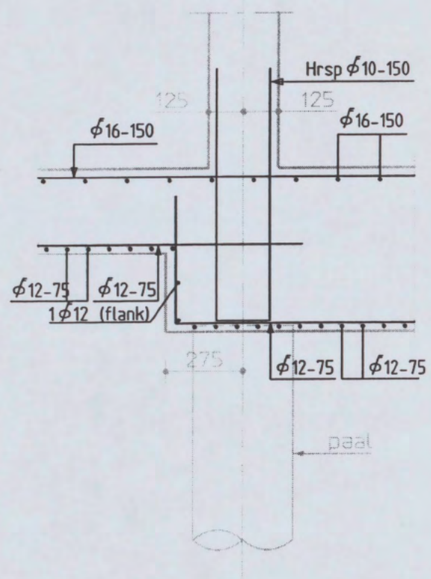

K.38
Schaal 1:20

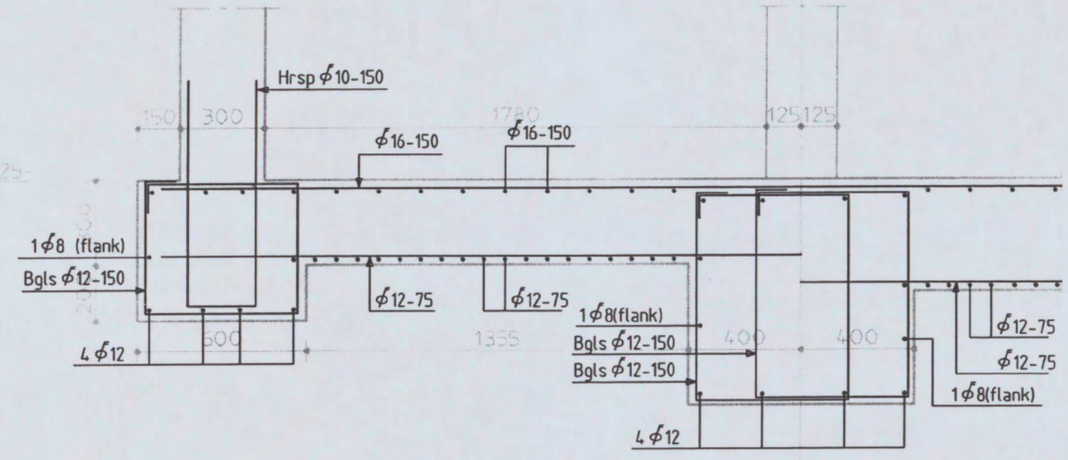

K.39
Schaal 1:20

Shell NTC Amsterdam
constructie detail

Discipline : Constructie | Bestandsnaam : CW8001 | Bladformaat : A3 | Schaal : 1:20 | Getekend : | Status : Definitief

ARCADIS
Postbus 84319
2508 AH Den Haag
tel 070 3583583

Projectnummer:	Tekeningnr.:	Bladnr.:	Type :	Versie :
140327.000256	CW8001	14	W	C

12

let op: lagen vloerwapening
afhankelijk van positie detail

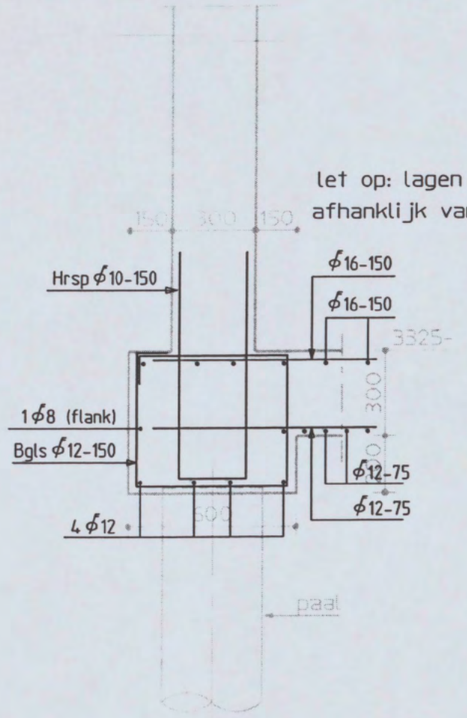

K.40
Schaal 1:20

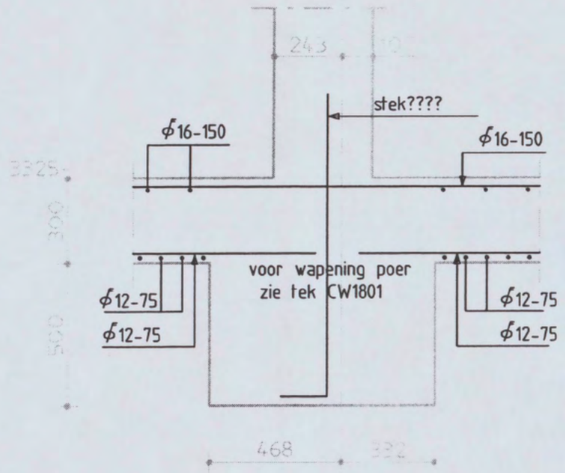

K.41
Schaal 1:20

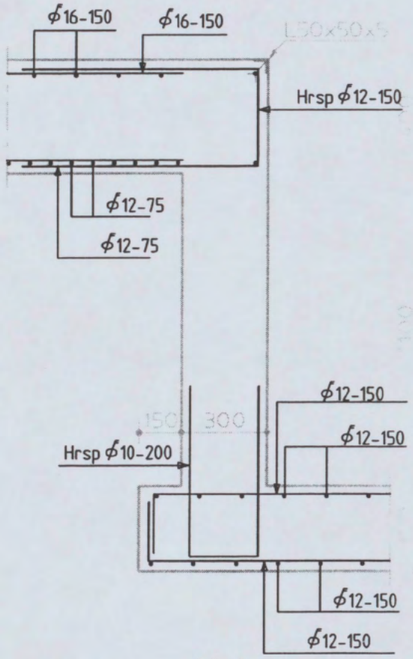

K.42
Schaal 1:20

Shell NTC Amsterdam
constructie detail

Discipline : Constructie | Bestandsnaam : CW8001 | Bladformaat : A3 | Schaal : 1:20 | Getekend : | Status : Definitief

ARCADIS
Postbus 84319
2508 AH Den Haag
tel 070 3583583

Projectnummer:	Tekeningnr.:	Bladnr.:	Type :	Versie :
140327.000256	CW8001	15	W	C

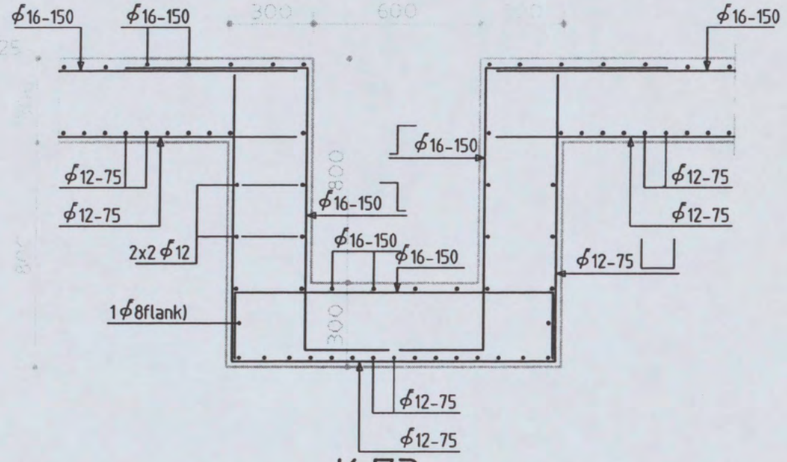

K.73
Schaal 1:20

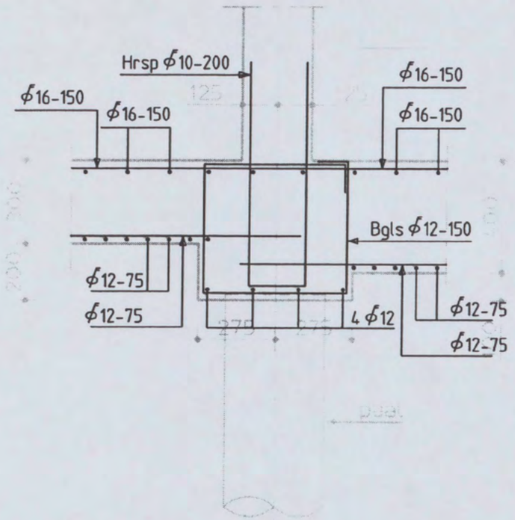

K.74
Schaal 1:20

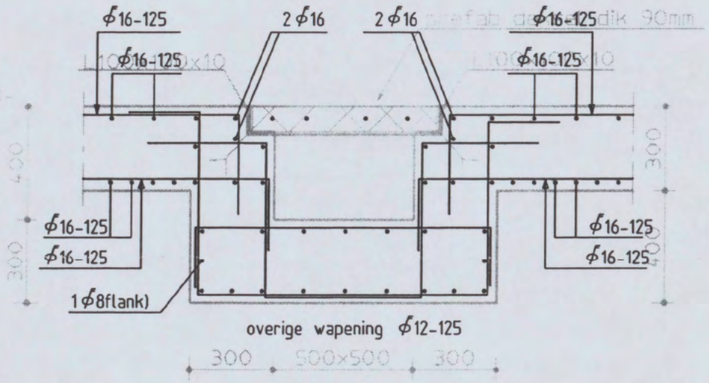

K.75
Schaal 1:20

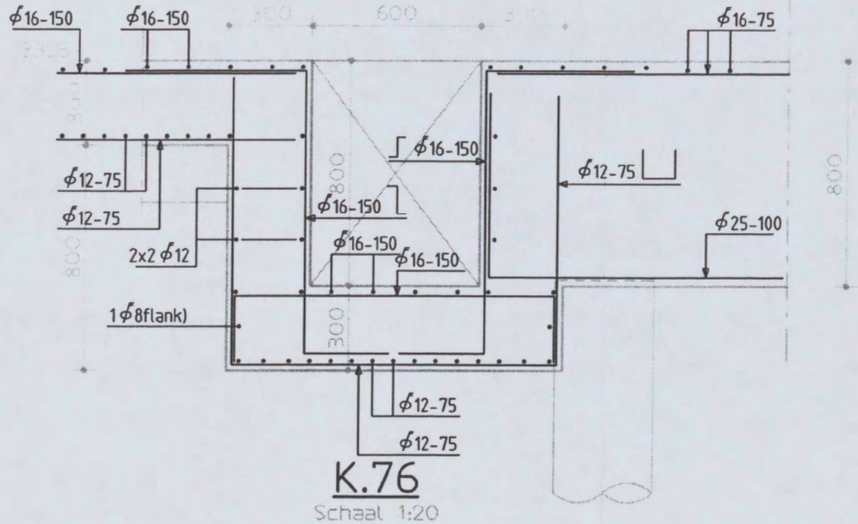

K.76
Schaal 1:20

Shell NTC Amsterdam
constructie detail

Discipline : Constructie | Bestandsnaam : CW8001 | Bladformaat : A3 | Schaal : 1:20 | Getekend : | Status : Definitief

ARCADIS
Postbus 84319
2508 AH Den Haag
tel 070 3583583

Projectnummer:	Tekeningnr.:	Bladnr.:	Type :	Versie :
140327.000256	CW8001	29	W	C

62

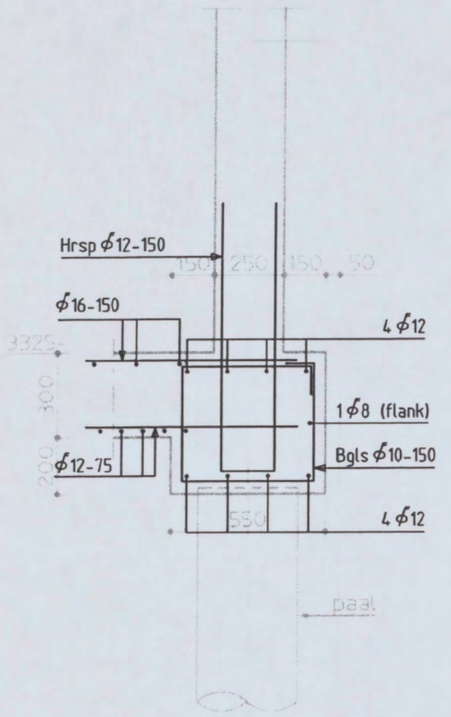

K.81
Schaal 1:20

62

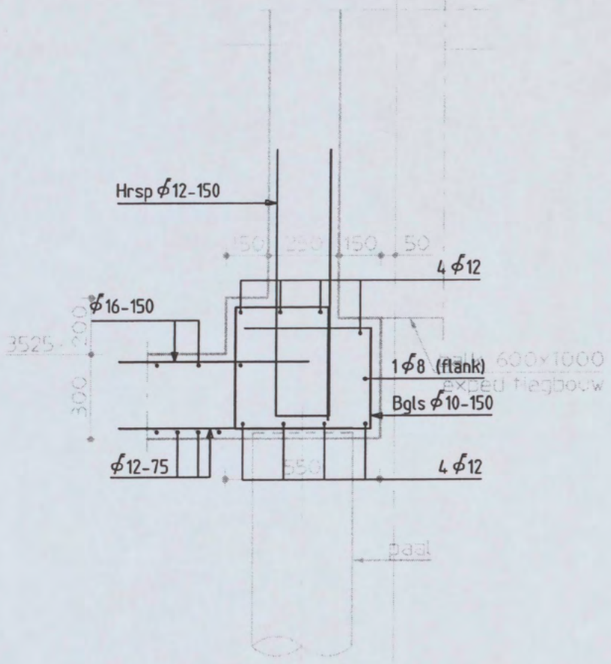

K.82
Schaal 1:20

A

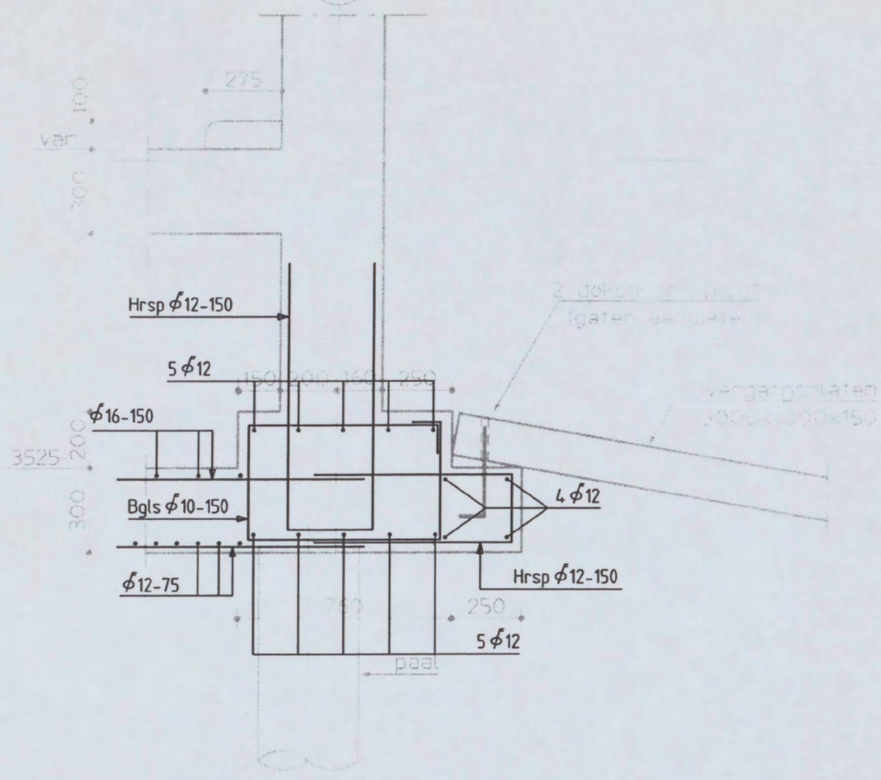

K.83
Schaal 1:20

Shell NTC Amsterdam
constructie detail

Discipline : Constructie | Bestandsnaam : CW8001 | Bladformaat : A3 | Schaal : 1:20 | Getekend : | Status : Definitief

ARCADIS
Postbus 84319
2508 AH Den Haag
tel 070 3583583

Projectnummer:	Tekeningnr.:	Bladnr.:	Type :	Versie :
140327.000256	CW8001	31	W	C

B

125

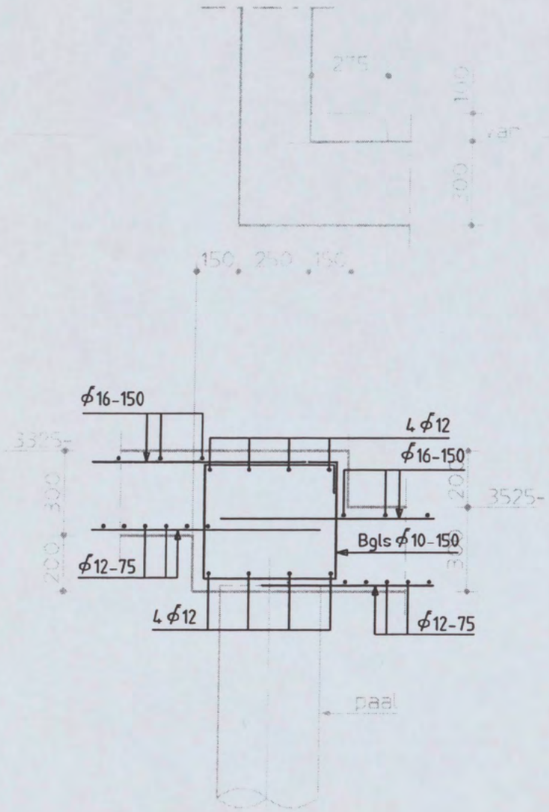

K.87
Schaal 1:20

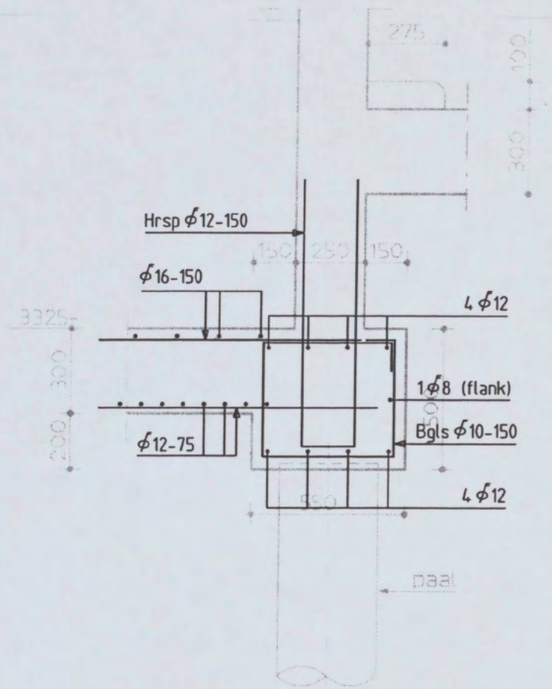

K.88
Schaal 1:20

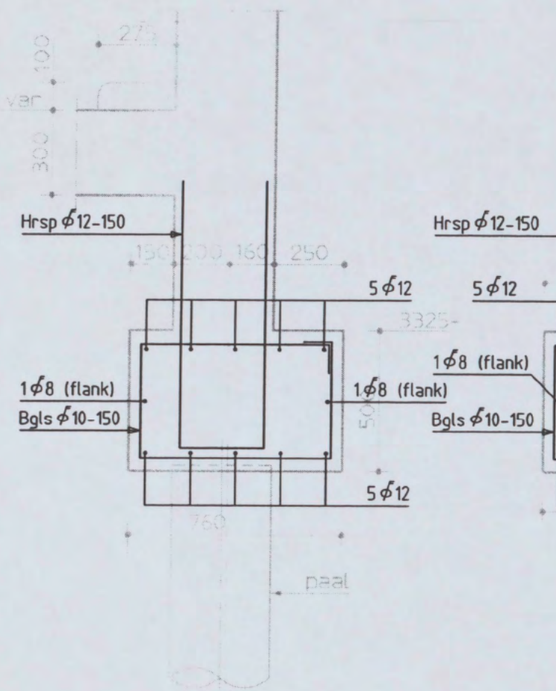

K.89
Schaal 1:20

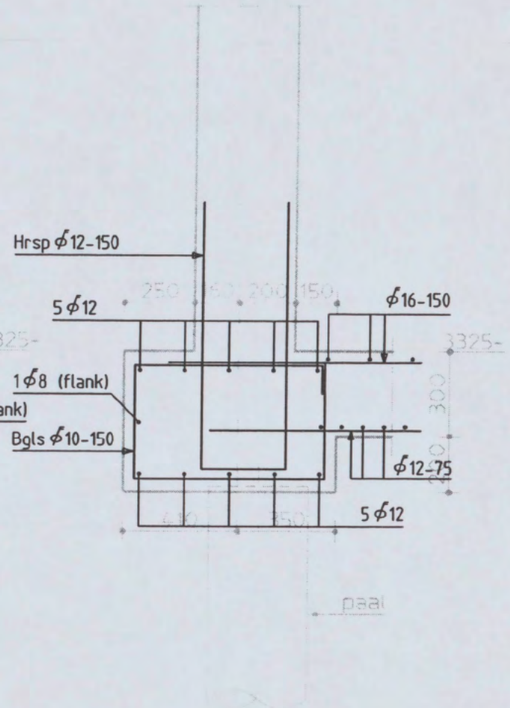

K.90
Schaal 1:20

Shell NTC Amsterdam
constructie detail

Discipline : Constructie | Bestandsnaam : CW8001 | Bladformaat : A3 | Schaal : 1:20 | Getekend : [redacted] | Status : Definitief

ARCADIS
Postbus 84319
2508 AH Den Haag
tel 070 3583583

Projectnummer:	Tekeningnr.:	Bladnr.:	Type :	Versie :
140327.000256	CW8001	33	W	C

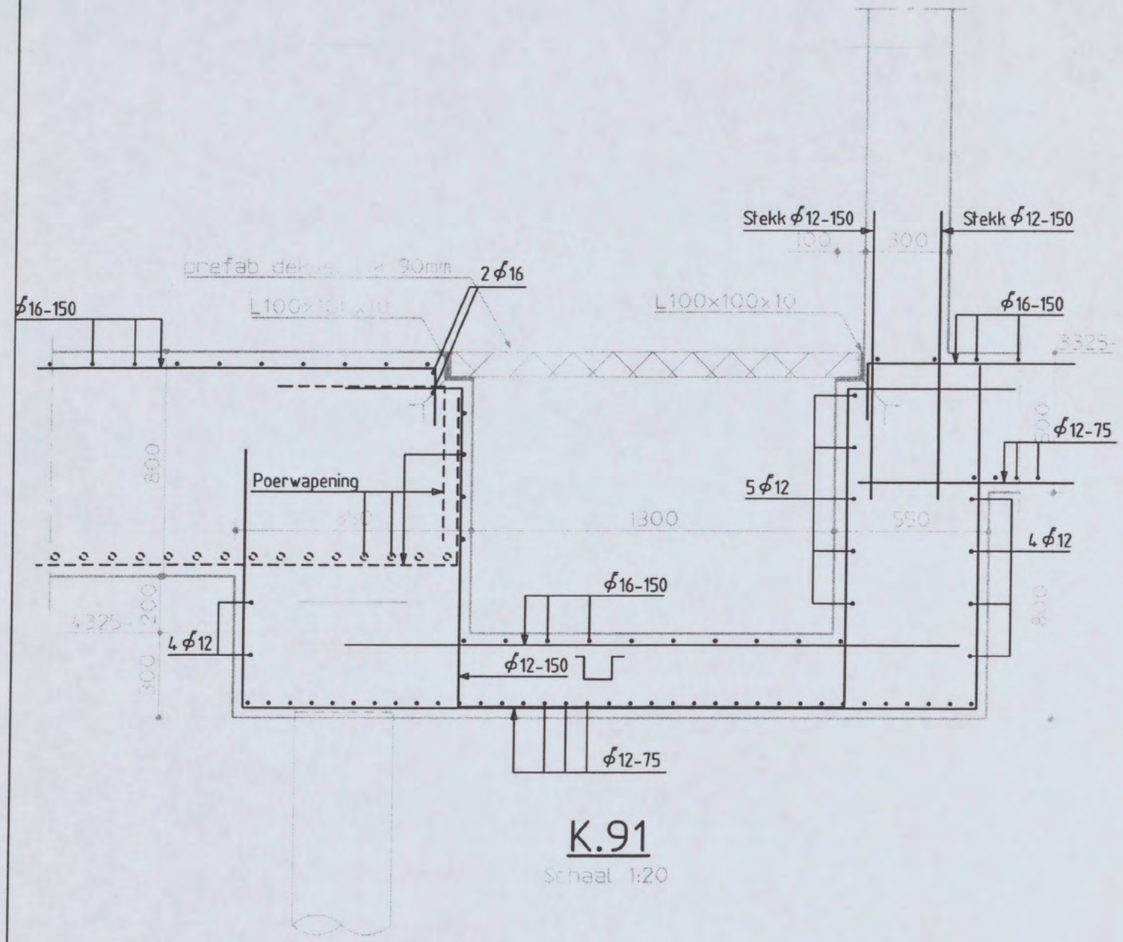

K.91

Schaal 1:20

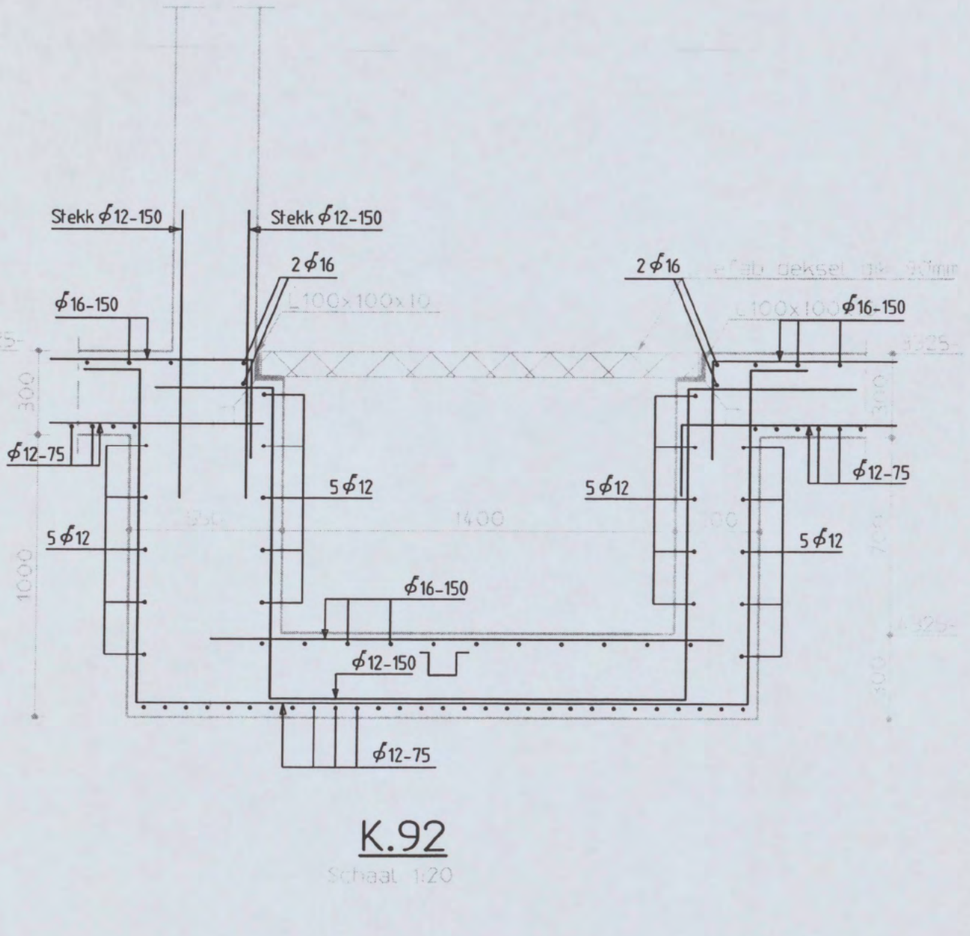

K.92

Schaal 1:20

Shell NTC Amsterdam
constructie detail

Discipline : Constructie | Bestandsnaam : CW8001 | Bladformaat : A3 | Schaal : 1:20 | Getekend : [redacted] | Status : Definitief

ARCADIS
Postbus 84319
2508 AH Den Haag
tel 070 3583583

Projectnummer:	Tekeningnr.:	Bladnr.:	Type :	Versie :
140327.000256	CW8001	34	W	C

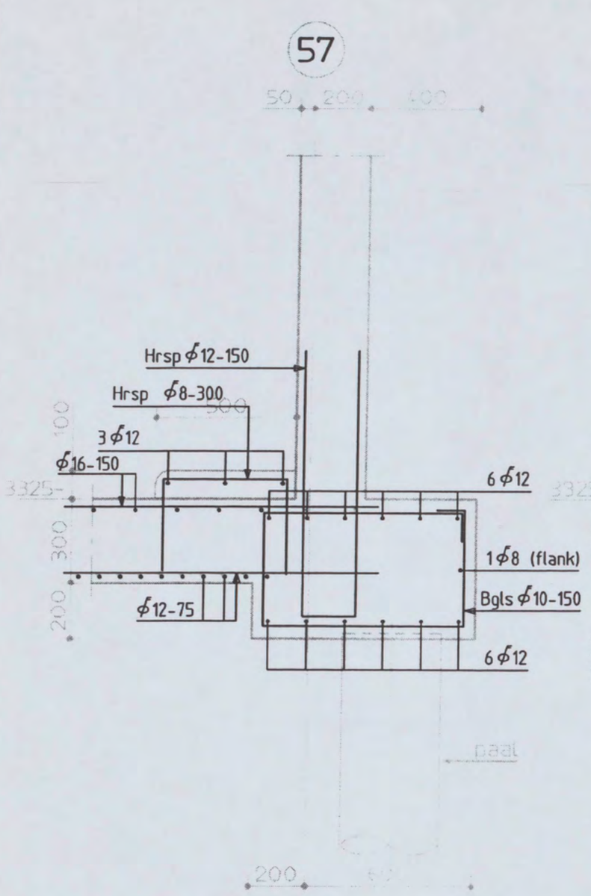

K.148
Schaal 1:20

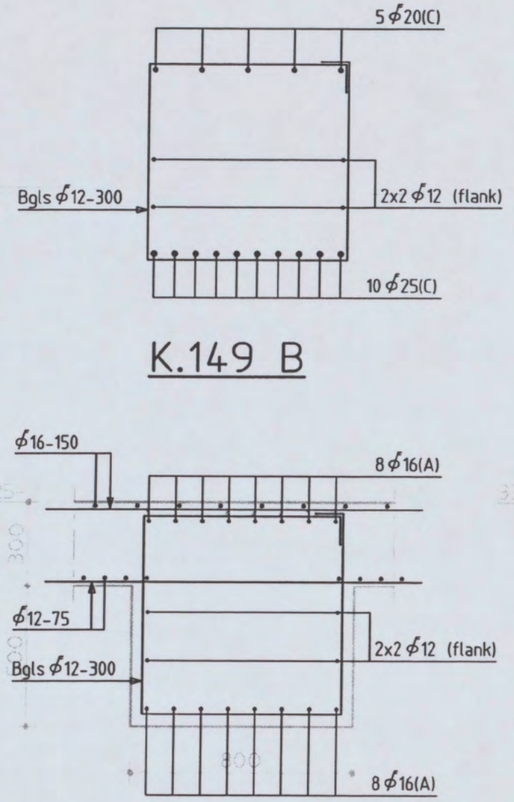

K.149 B

K.149 A
Schaal 1:20

K.149C 9 ϕ25 (o/b)

K.149D 6 ϕ16 (o) + 7 ϕ20 (b)

K.149E 8 ϕ20 (o/b)

K.149E 10 ϕ20 (o) + 6 ϕ16 (b)

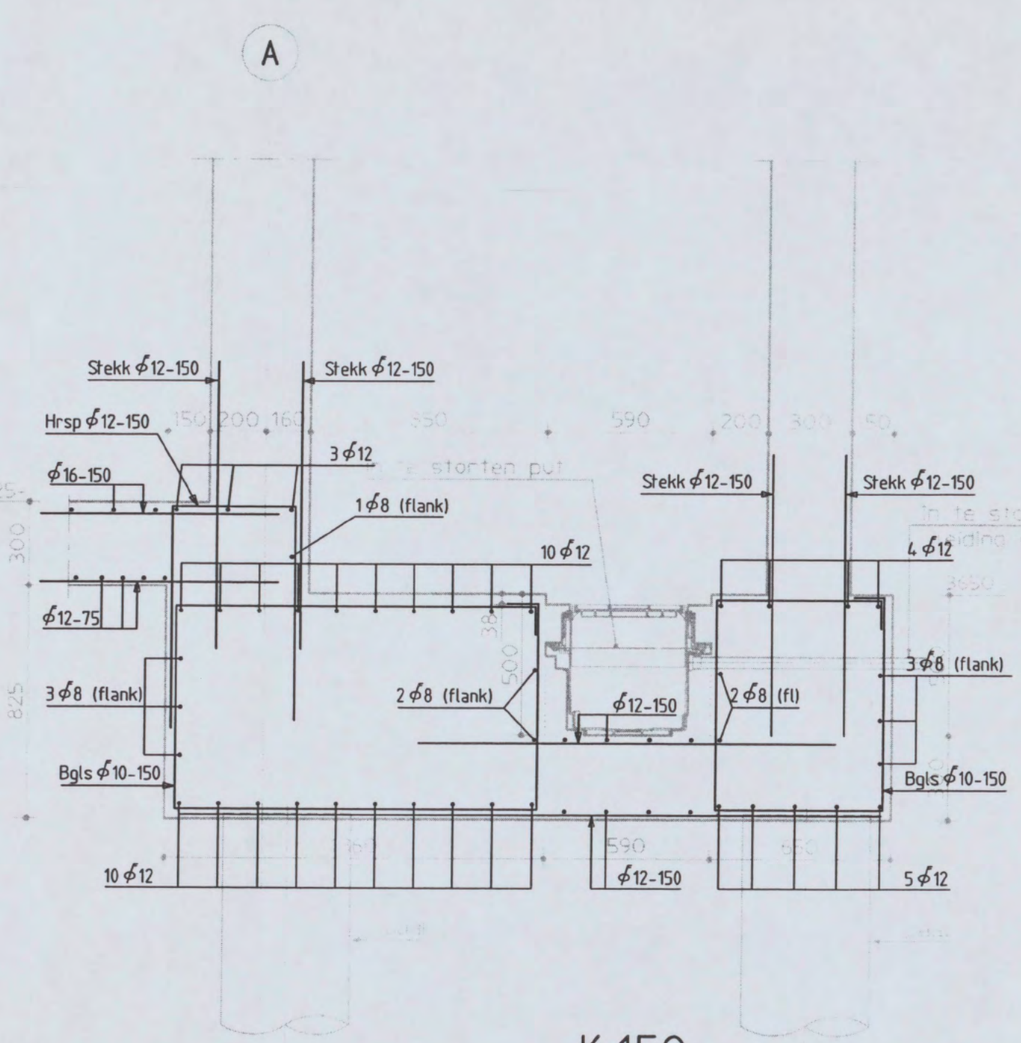

K.150
Schaal 1:20

Shell NTC Amsterdam
constructie detail

Discipline : Constructie Bestandsnaam : CW8001 Bladformaat : A3 Schaal : 1:20 Getekend : [redacted] Status : Definitief

ARCADIS
Postbus 84319
2508 AH Den Haag
tel 070 3583583

Projectnummer:	Tekeningnr.:	Bladnr.:	Type :	Versie :
140327.000256	CW8001	58	W	C

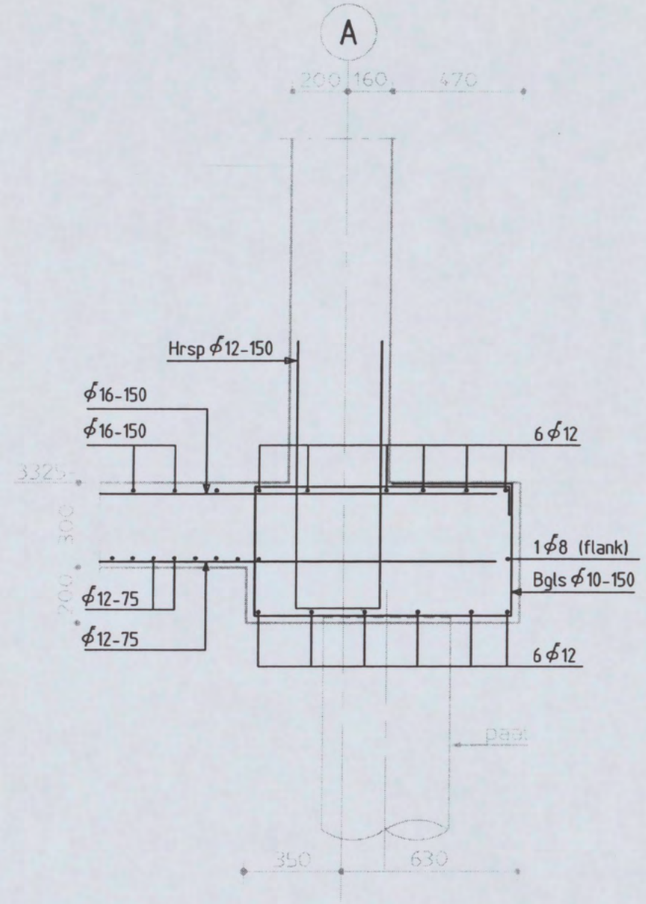

K.151

Schaal 1:20

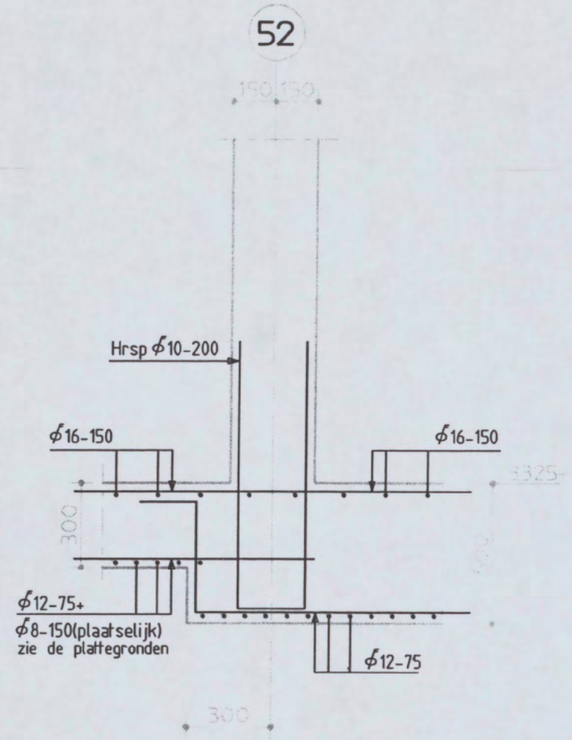

K.152

Schaal 1:20

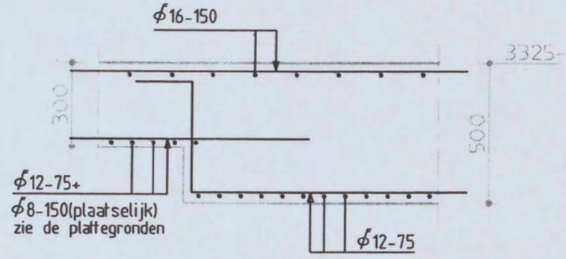

K.153

Schaal 1:20

Shell NTC Amsterdam
constructie detail

Discipline : Constructie | Bestandsnaam : CW8001 | Bladformaat : A3 | Schaal : 1:20 | Getekend : [redacted] | Status : Definitief

ARCADIS
Postbus 84319
2508 AH Den Haag
tel 070 3583583

Projectnummer:	Tekeningnr.:	Bladnr.:	Type :	Versie :
140327.000256	CW8001	59	W	C

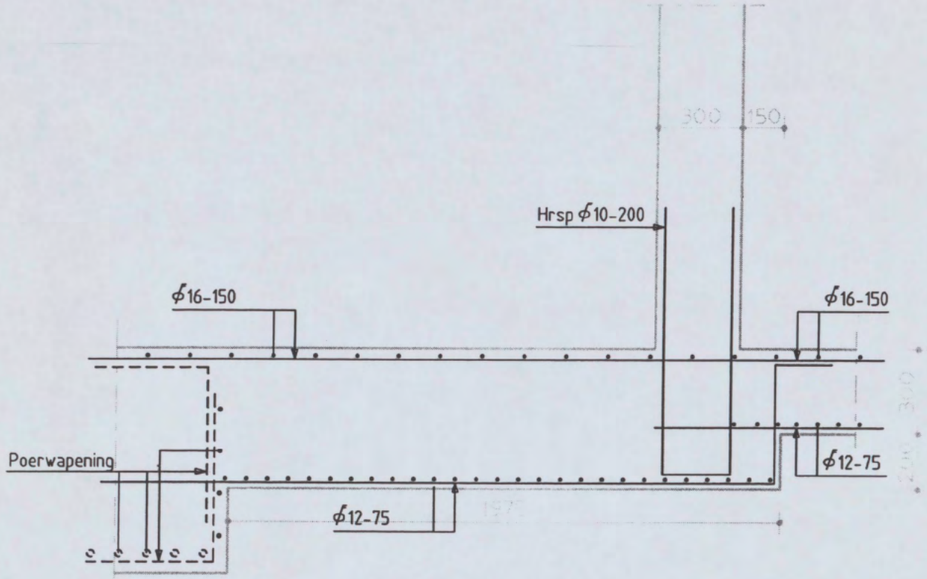

K.154
Schaal 1:20

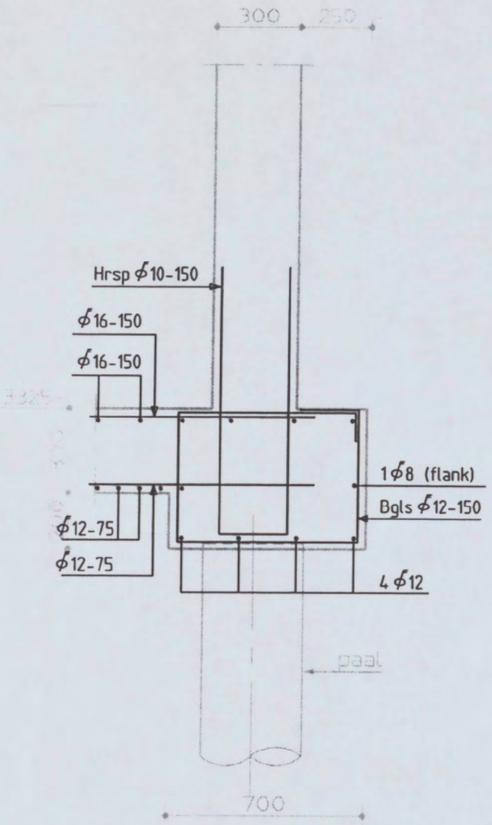

K.155
Schaal 1:20

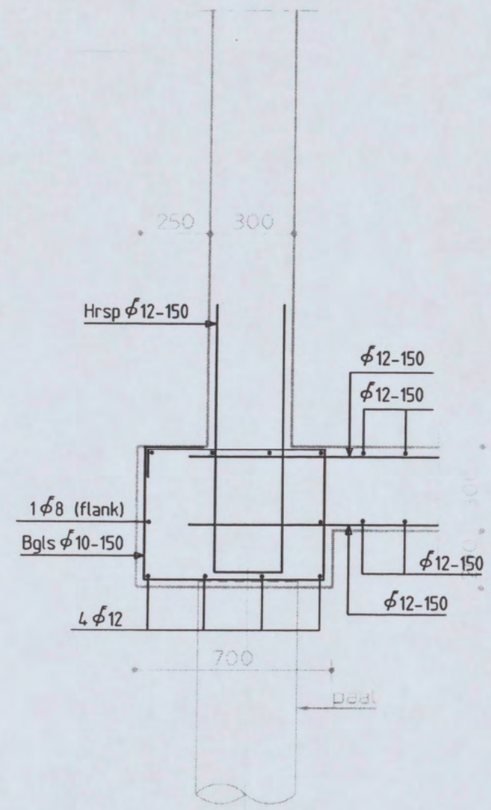

K.156
Schaal 1:20

Shell NTC Amsterdam
constructie detail

Discipline : Constructie | Bestandsnaam : CW8001 | Bladformaat : A3 | Schaal : 1:20 | Getekend : | Status : Definitief

ARCADIS
Postbus 84319
2508 AH Den Haag
tel 070 3583583

Projectnummer:	Tekeningnr.:	Bladnr.:	Type :	Versie :
140327.000256	CW8001	60	W	C

let op: lagen en diameter vloerwapening
afhankelijk van positie detail

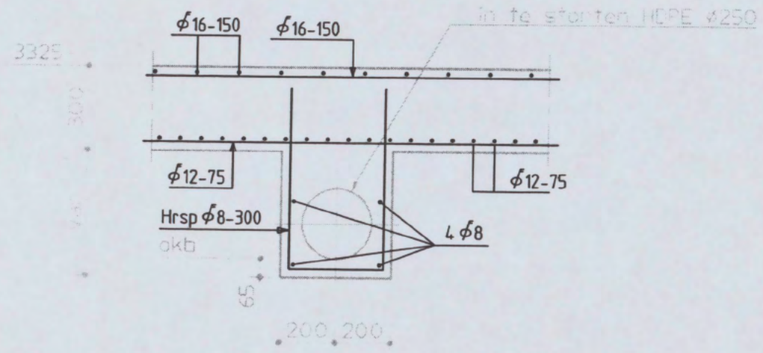

K.F

Schaal 1:20

Shell NTC Amsterdam
constructie detail

Discipline : Constructie | Bestandsnaam : CW8001 | Bladformaat : A3 | Schaal : 1:20 | Getekend : [redacted] | Status : Definitief

ARCADIS
Postbus 84319
2508 AH Den Haag
tel 070 3583583

Projectnummer:	Tekeningnr.:	Bladnr.:	Type :	Versie :
140327.000256	CW8001	63	W	C