TECHNISCHE TEKENINGEN

N 50

projectnummer
829

fase
omgevingsvergunning

adres
Frans van Mierisstraat 84
1071 LP Amsterdam

datum / gewijzigd
17-10-19 / .

schaal
1 à 5 - A3

020 636 39 81 | info@bnla.nl | www.bnla.nl

bnla architecten

V1

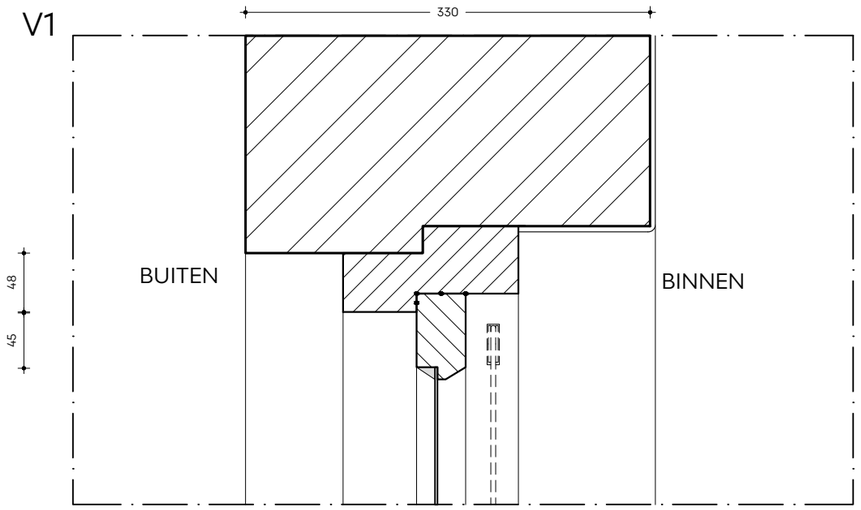

V2

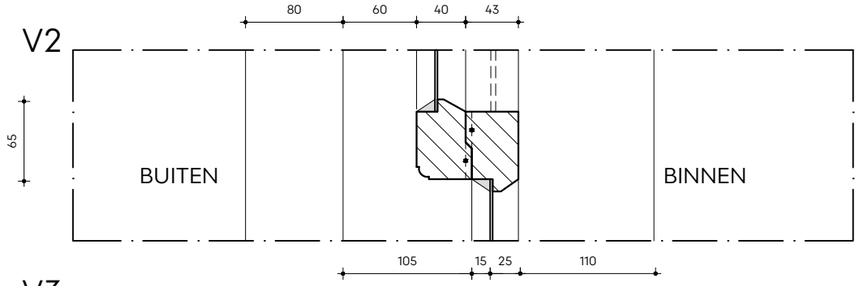

V3

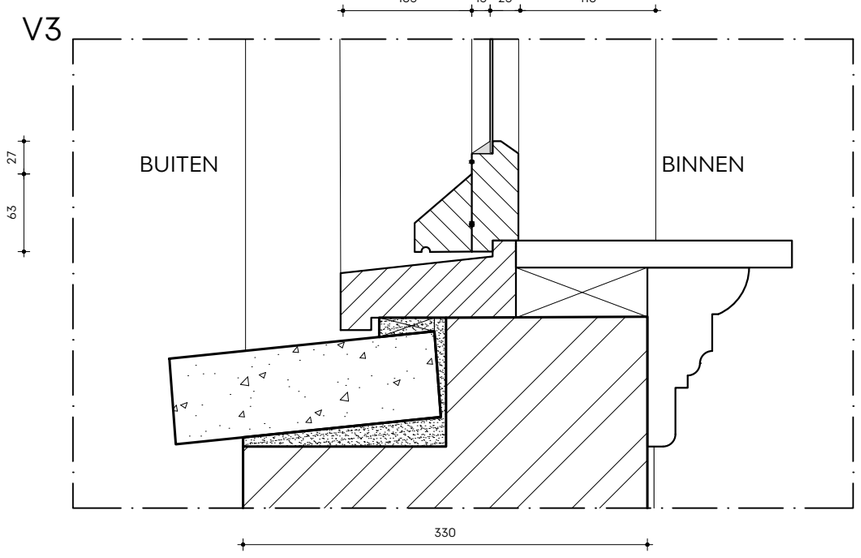

H1

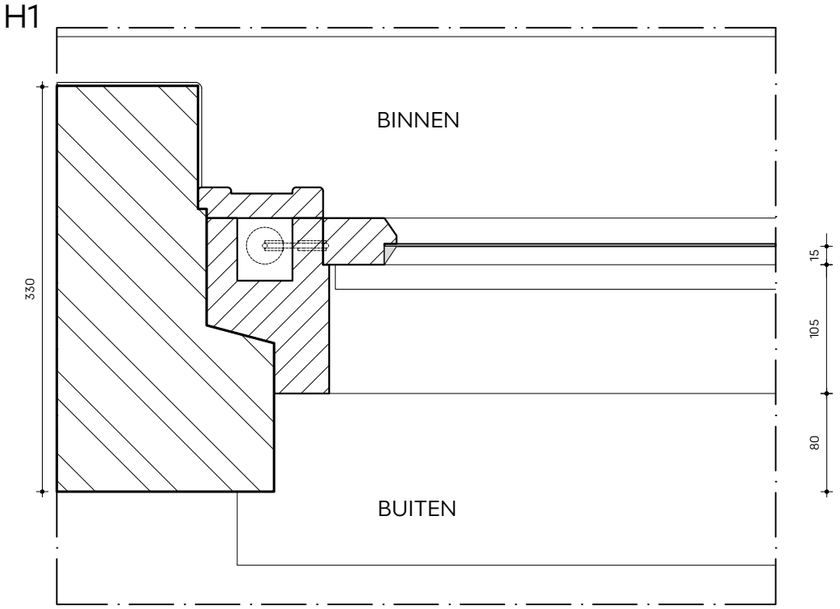

H2

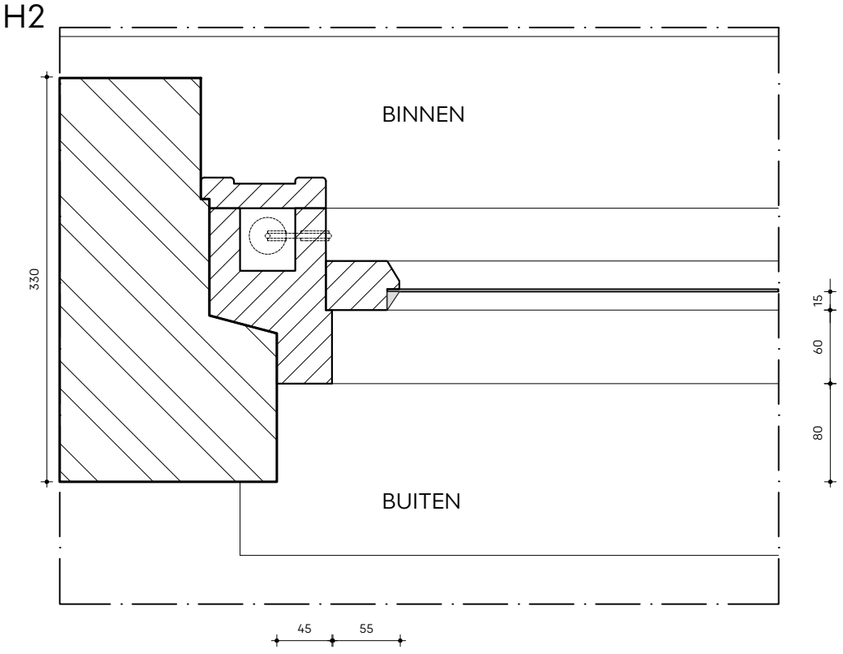

Enkelglas:
Warmtedoorgangscoëffictiënt U=5,7 W/m2K

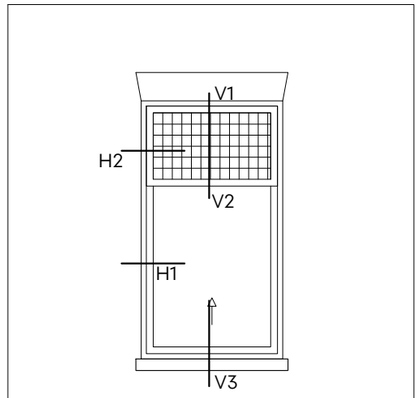

Kozijnen begane grond & 1e etage

ALLE MATEN IN HET WERK TE CONTROLEREN

B50

project	datum / gewijzigd	schaal	omschrijving
829	17-10-19 / .	1 à 5 - A3	Bestaand, kozijn begane grond

bnla architecten

V1

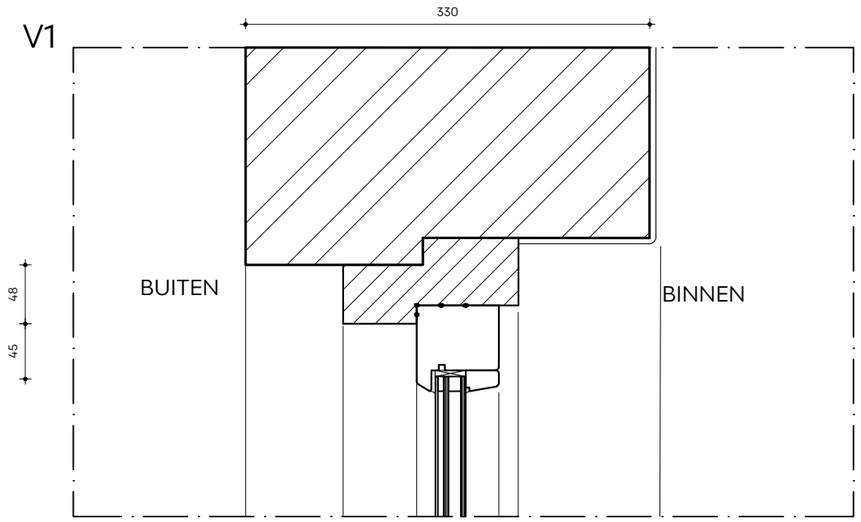

V2

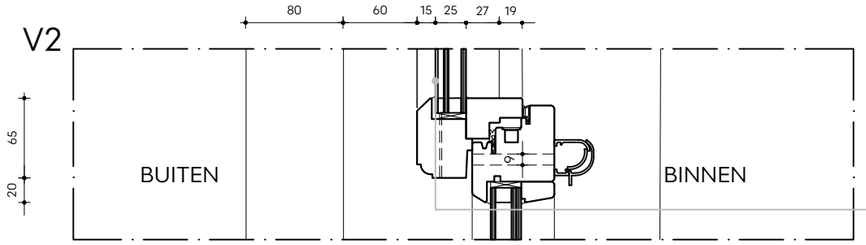

V3

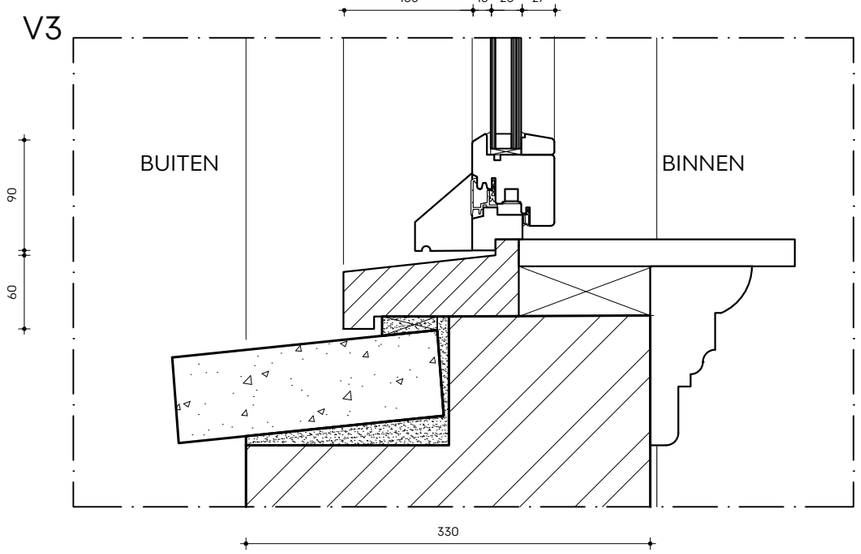

H1

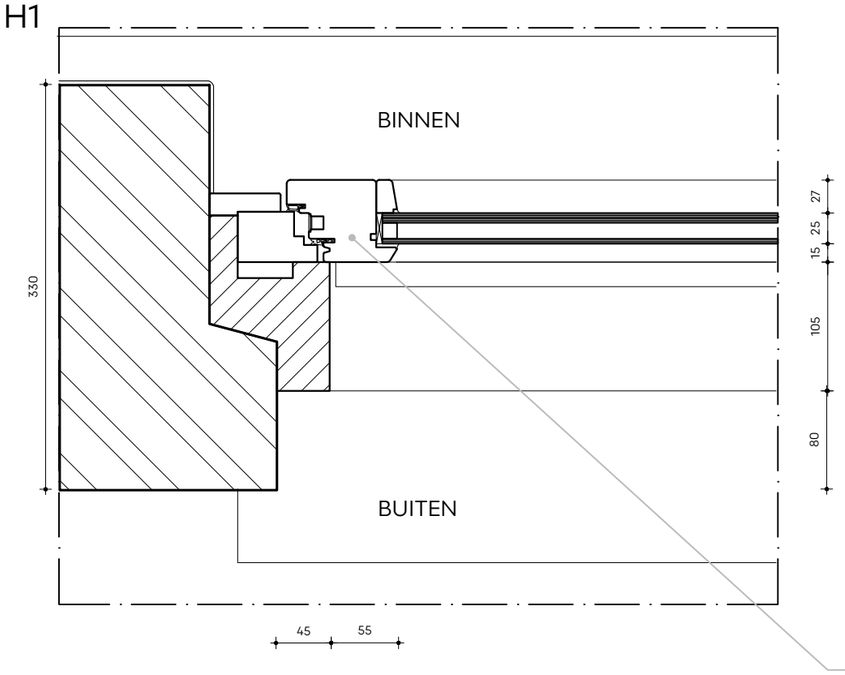

H2

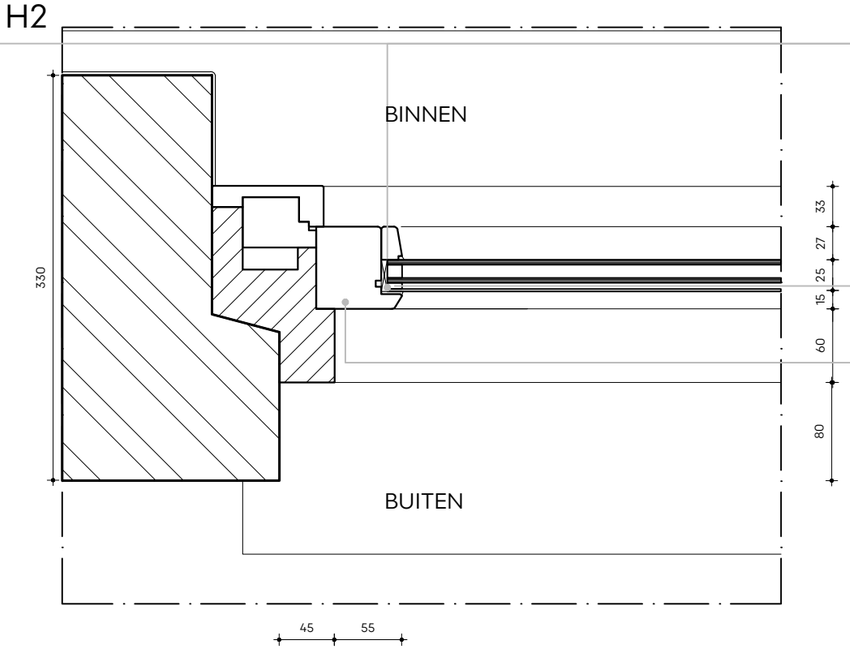

Dubbelglas:
Warmtedoorgangscoëffictiënt U=<2,2 W/m2K

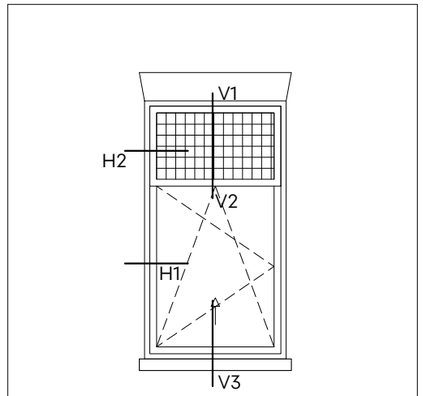

Kozijnen begane grond & 1e etage

mahonie kozijn, wit geschilderd

behoud van orginele glas-in-lood

afstandhouder glas-in-lood

mahonie kozijn, wit geschilderd

ALLE MATEN IN HET WERK TE CONTROLEREN

N50

project	datum / gewijzigd	schaal	omschrijving
829	17-10-19 / 19.12.'19	1 à 5 - A3	Nieuw, kozijn begane grond

bnla architecten

V1

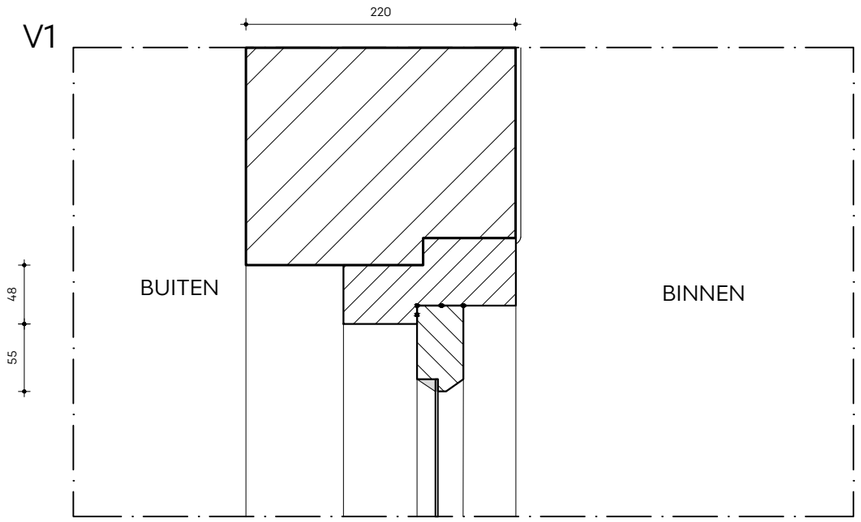

V2

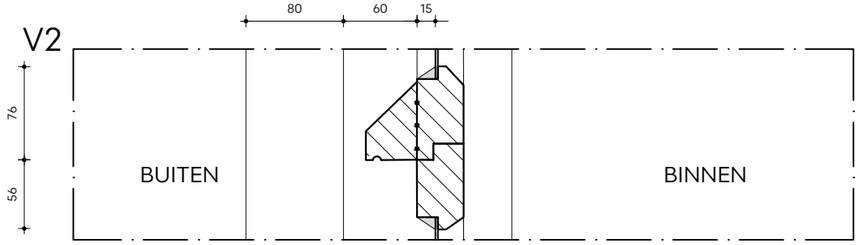

V3

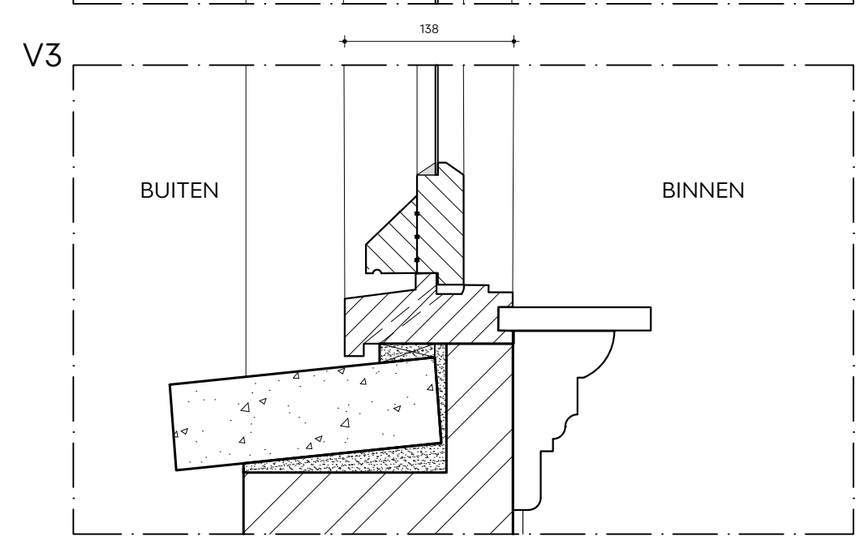

H1

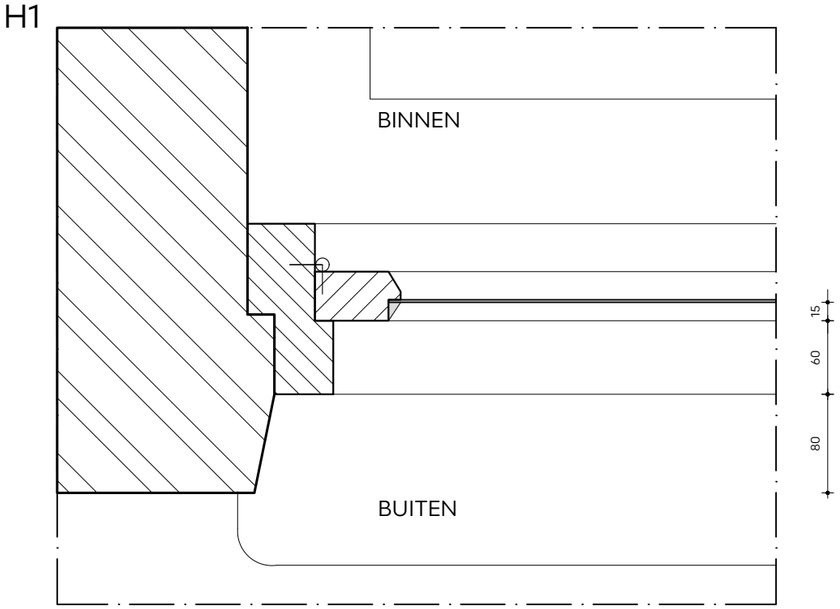

H2

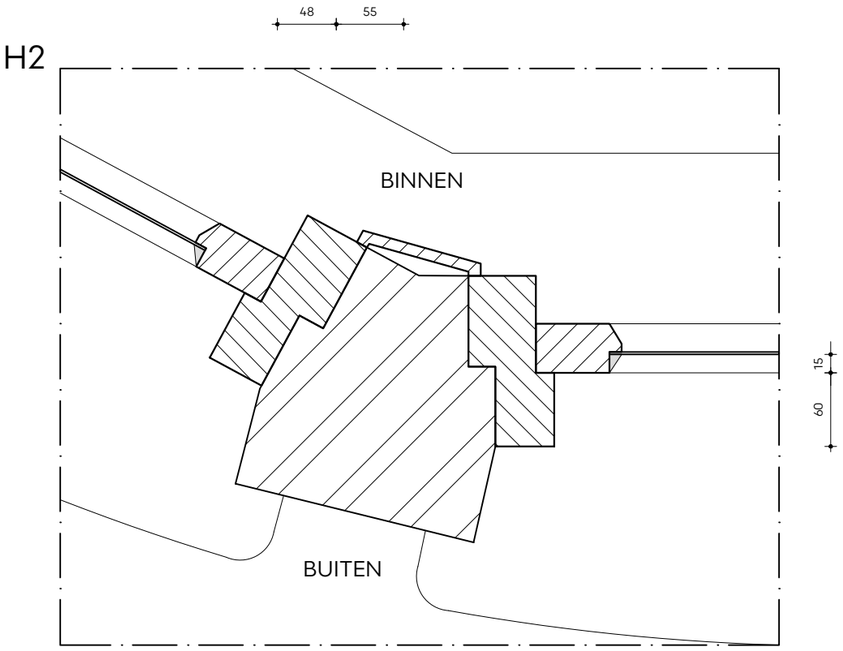

Enkelglas:
Warmtedoorgangscoëffictiënt U=5,7 W/m2K

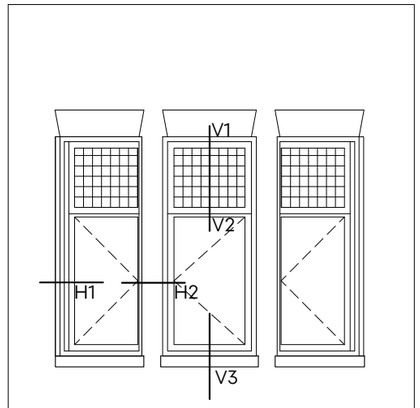

Kozijnen eerste verdieping t.p.v erker

ALLE MATEN IN HET WERK TE CONTROLEREN

B51

project	datum / gewijzigd	schaal	omschrijving
829	17-10-19 / .	1 à 5 - A3	Bestaand, kozijn eerste verdieping

bnla architecten

V1

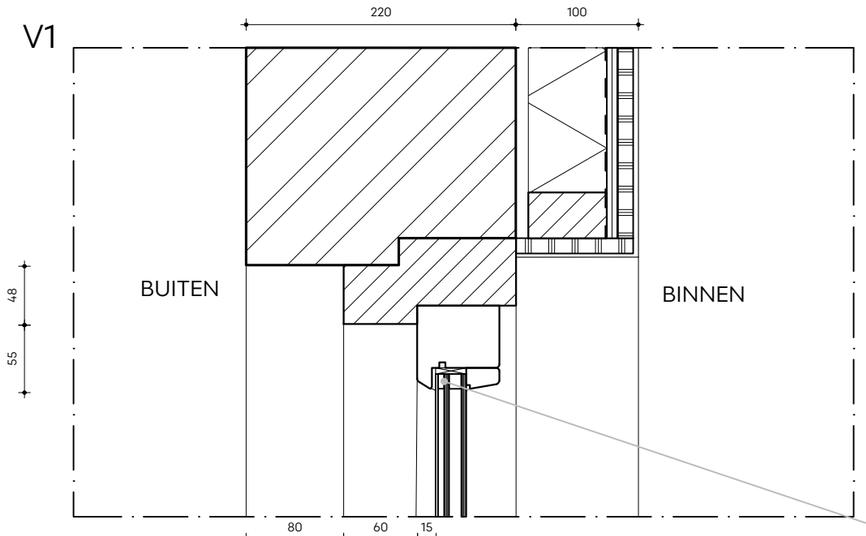

V2

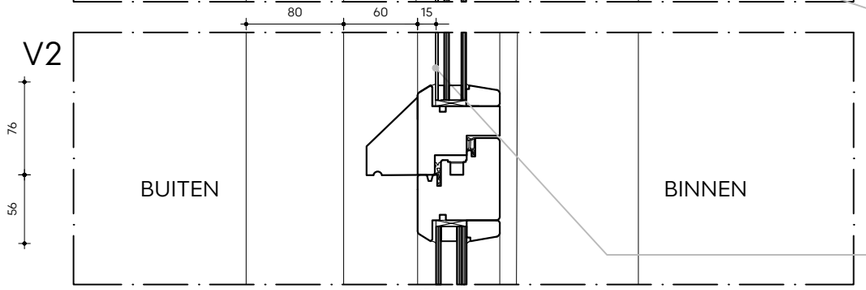

V3

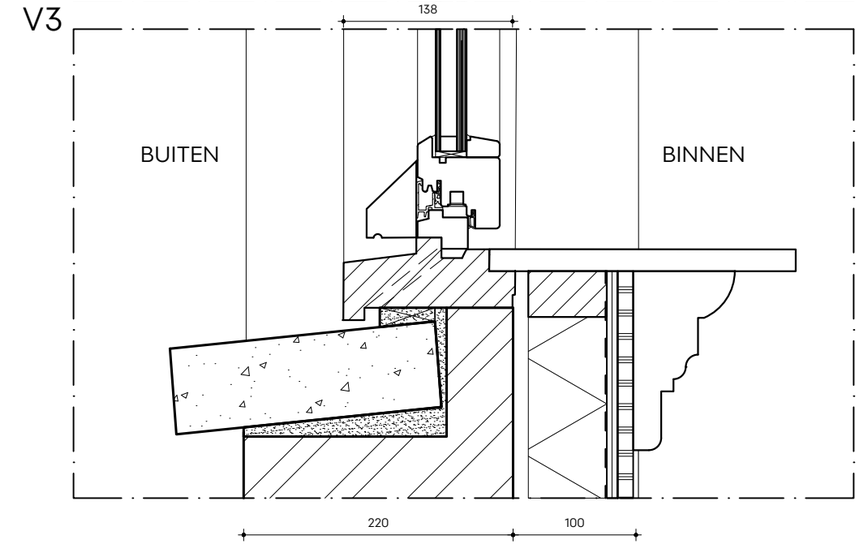

H1

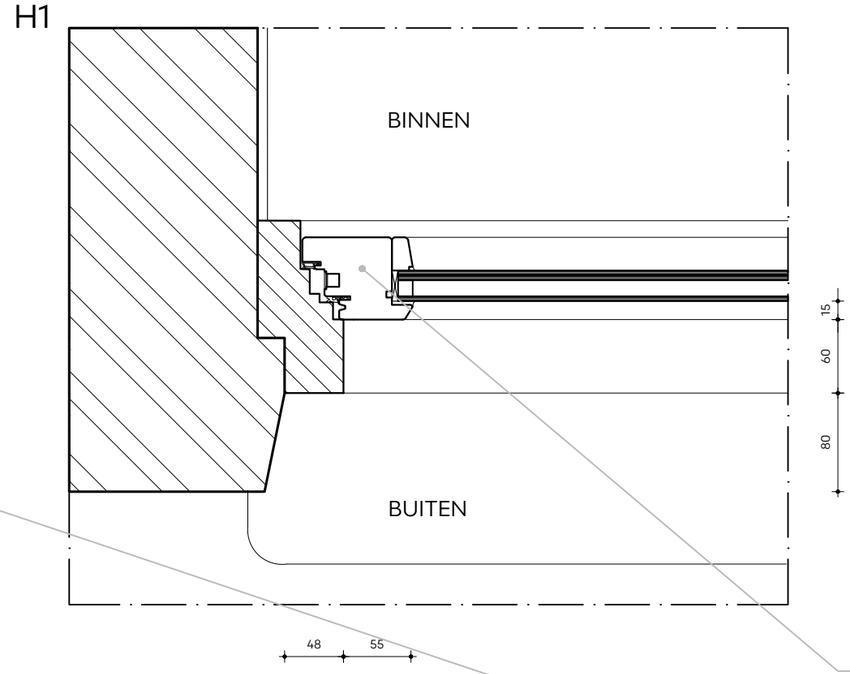

H2

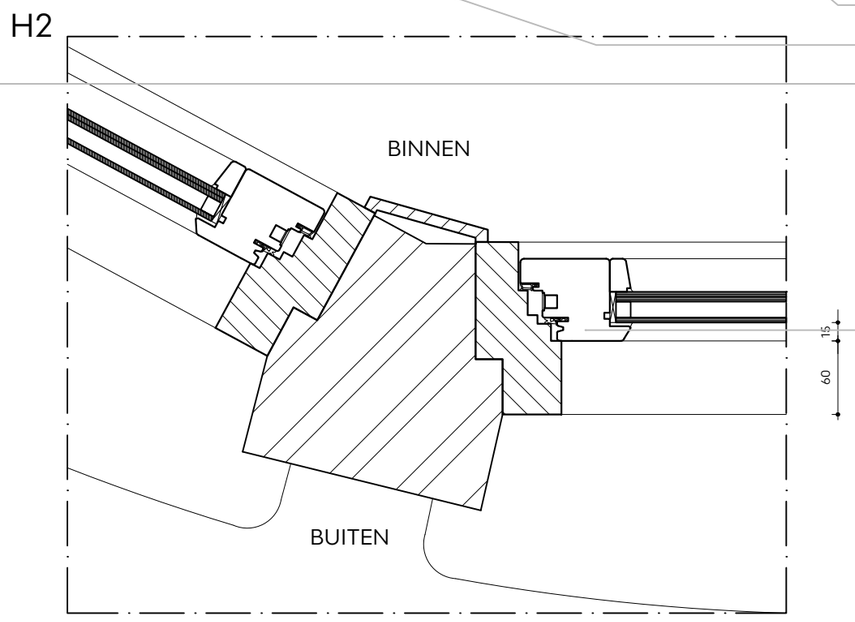

Dubbelglas:
Warmtedoorgangscoëffictiënt U=<2,2 W/m2K

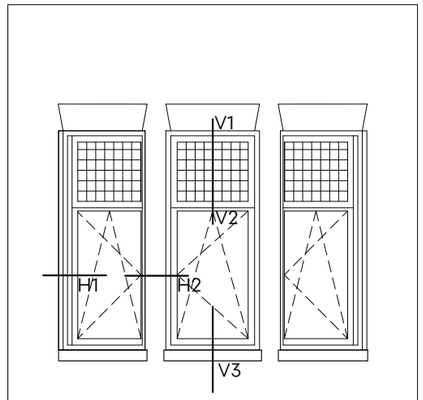

Kozijnen eerste verdieping t.p.v erker

mahonie kozijn, wit geschilderd

afstandhouder glas-in-lood

behoud van orginele glas-in-lood

mahonie kozijn, wit geschilderd

ALLE MATEN IN HET WERK TE CONTROLEREN

N51

project	datum / gewijzigd	schaal	omschrijving
829	17-10-19 / 19.12.'19	1 à 5 - A3	Nieuw, kozijnen eerste verdieping

bnla architecten

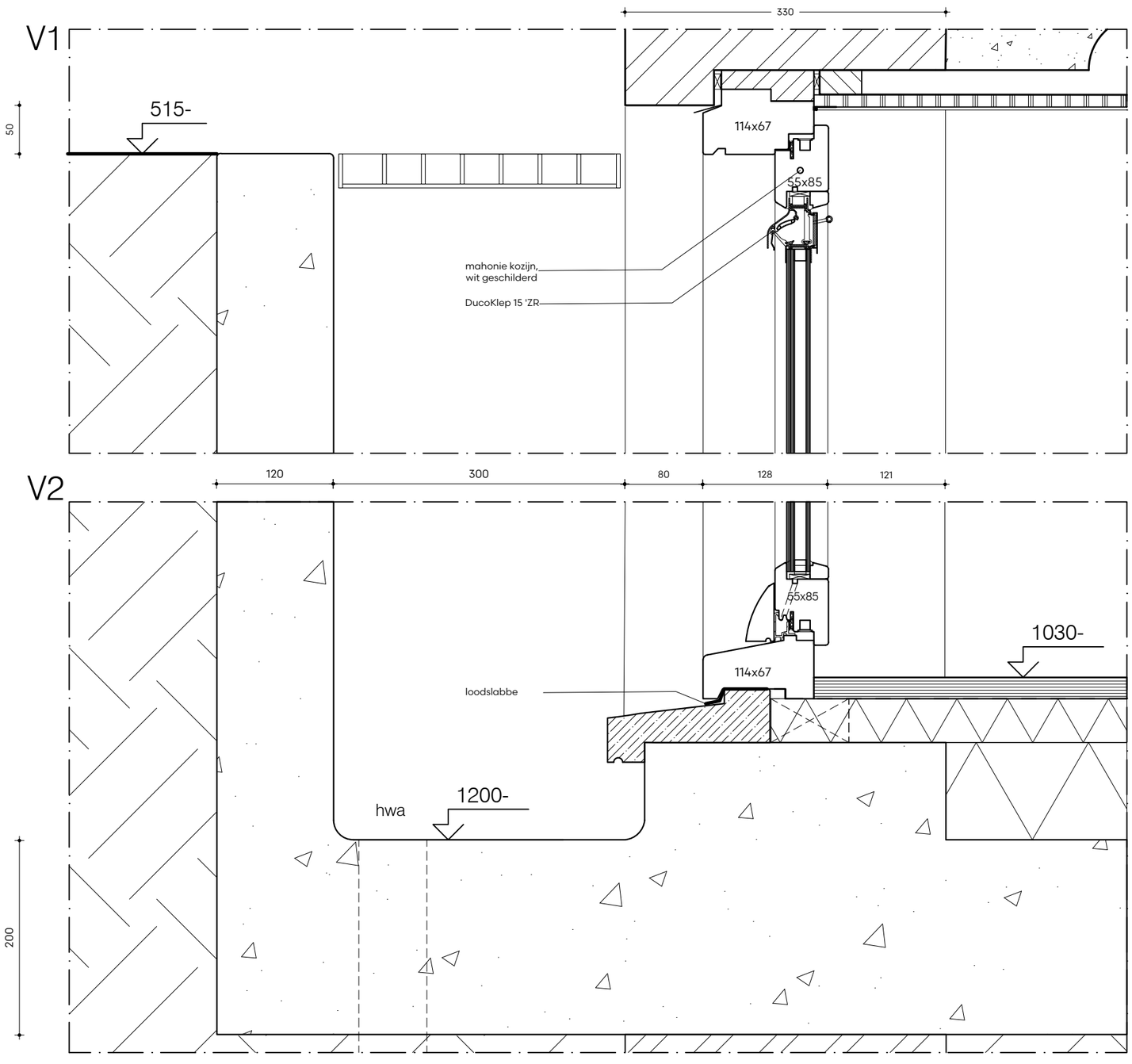

Dubbelglas:
Warmtedoorgangscoëffictiënt U=<2,2 W/m2K

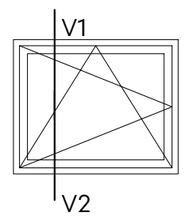

Fragment voorgevelkozijn souterrain

N52

project	datum / gewijzigd	schaal	omschrijving
829	17-10-19 / .	1 à 5 - A3	Nieuw, kozijn voorgevel soutterain

bnla architecten

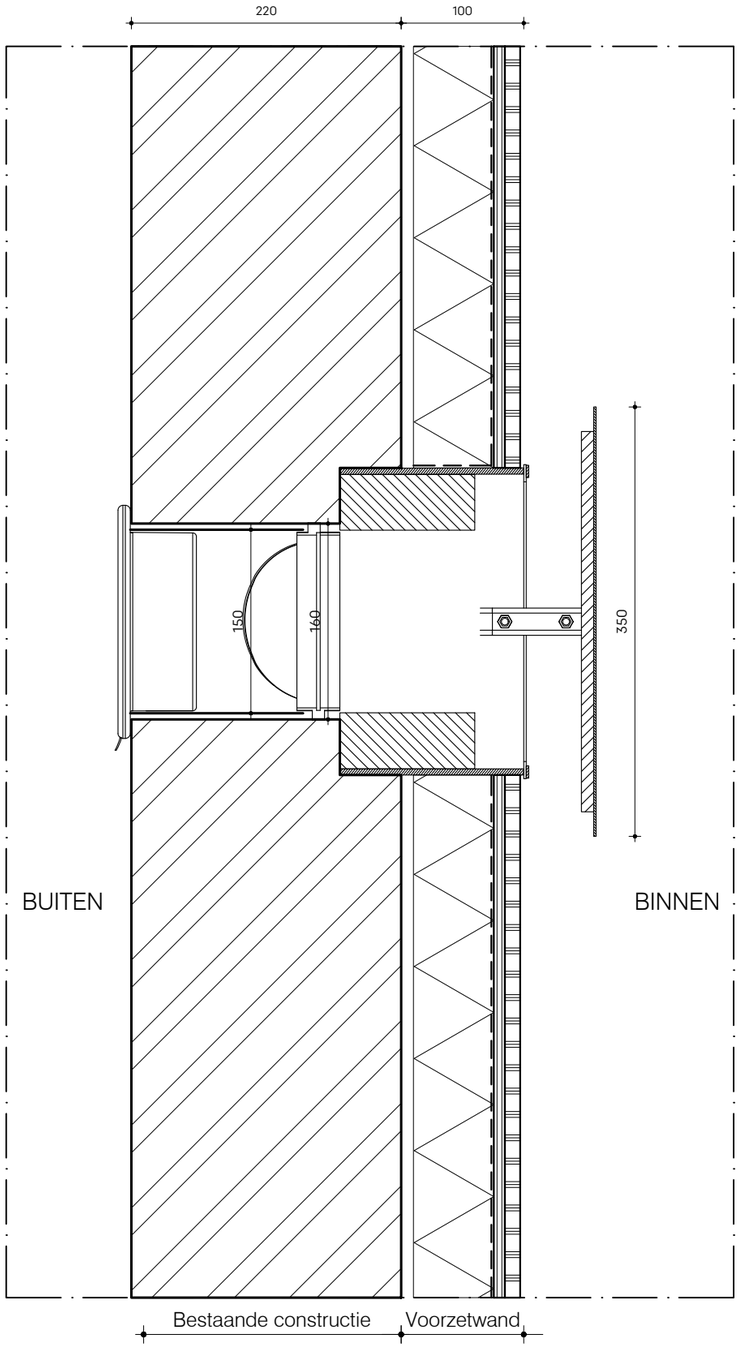

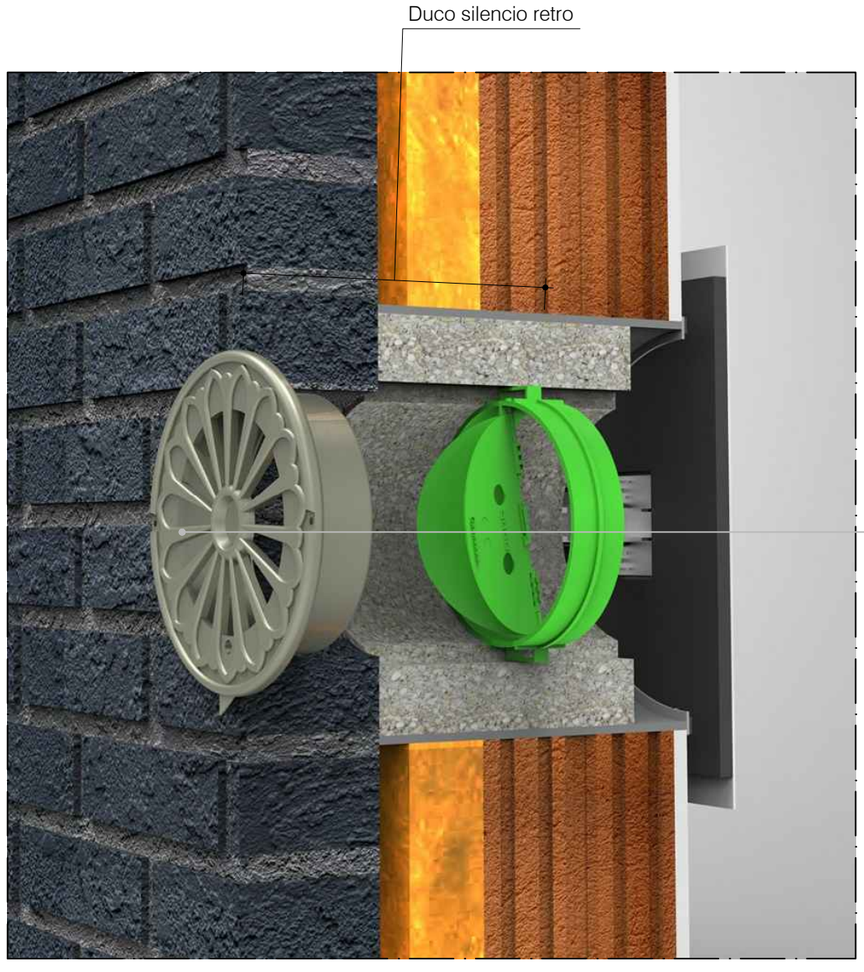

N53

project	datum / gewijzigd	schaal	omschrijving
829	17-10-19 / .	1 à 5 - A3	Nieuw, gevelrooster detail

bnla architecten

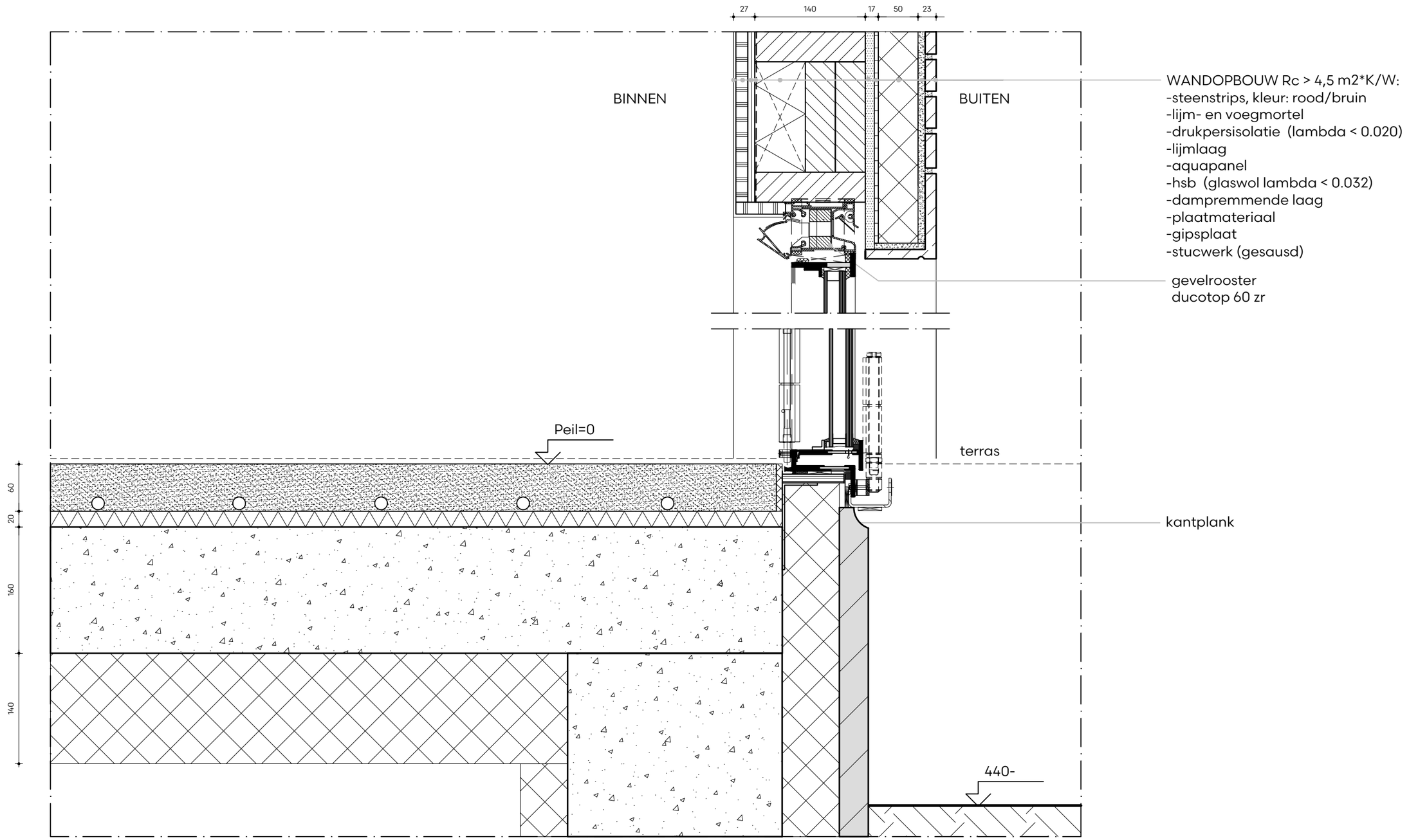

N54 project 829 | datum / gewijzigd 17-10-19 / . | schaal 1 à 5 - A3 | omschrijving Harmonicapui, begane grond

bnla architecten

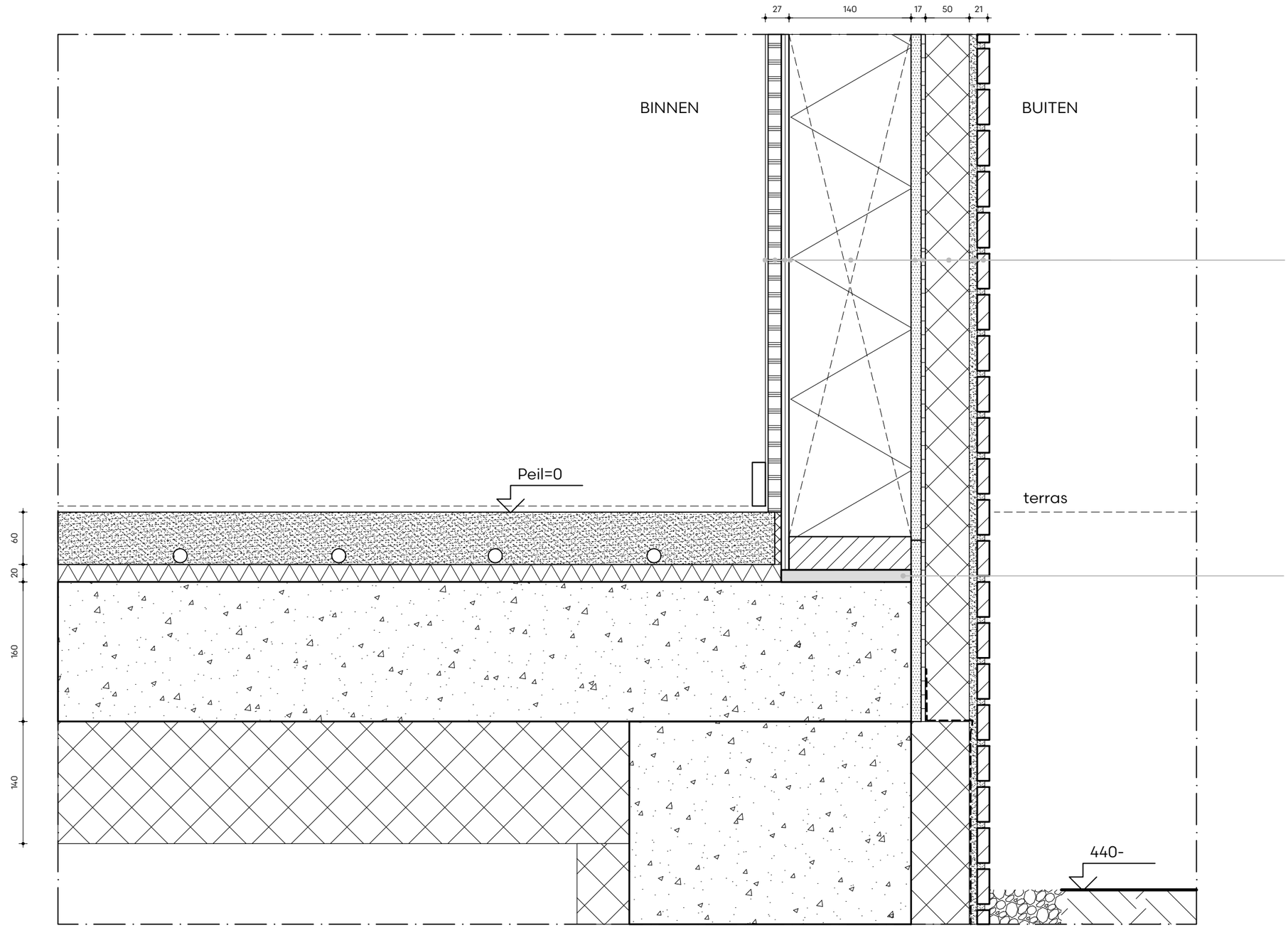

N55 project 829 | datum / gewijzigd 17-10-19 / . | schaal 1 à 5 - A3 | omschrijving Aansluiting hsb op begane grond

bnla architecten

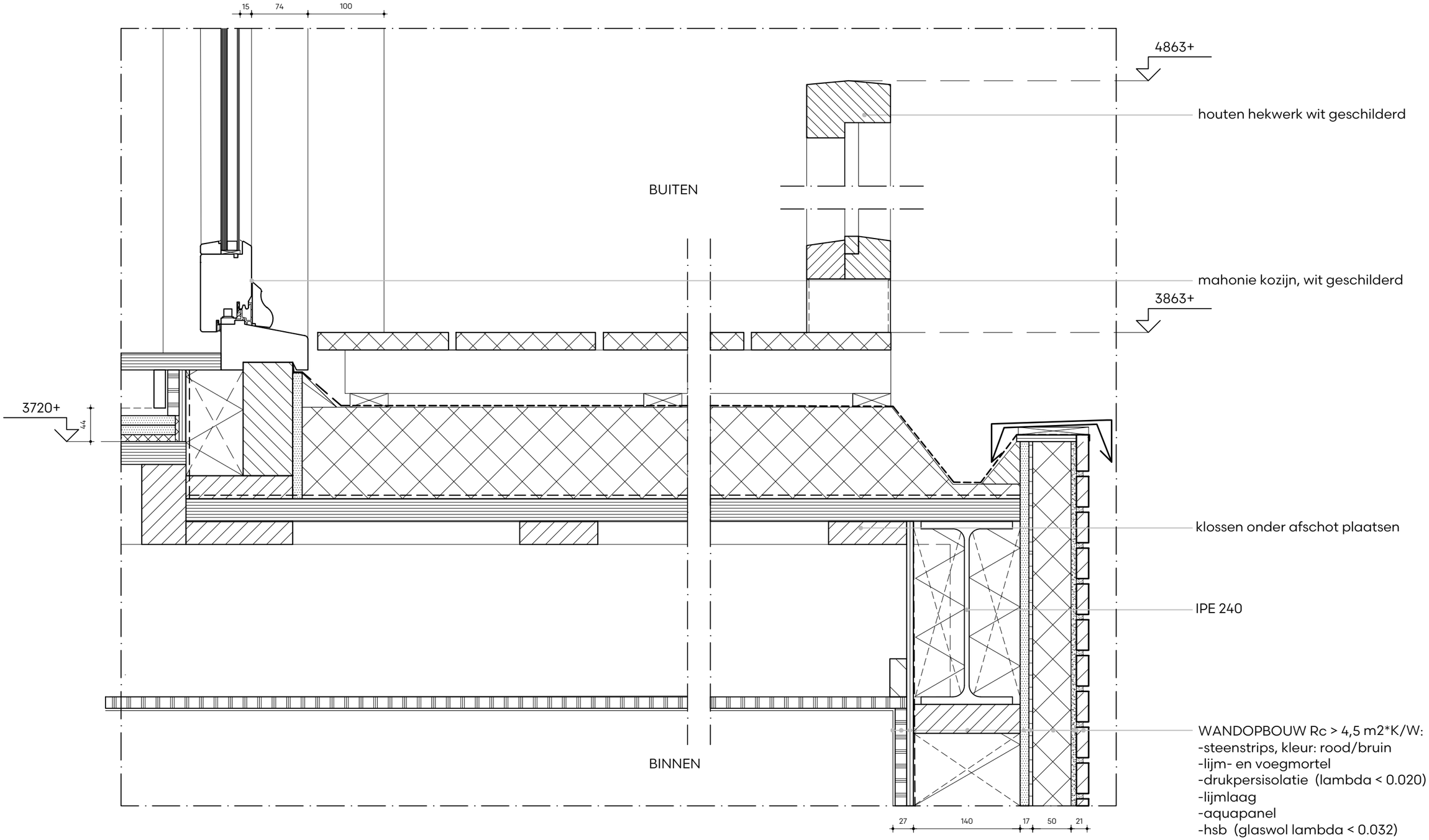

N56

project	datum / gewijzigd	schaal	omschrijving
829	17-10-19 / .	1 à 5 - A3	Balkonuitbouw, onderdorpel

bnla architecten

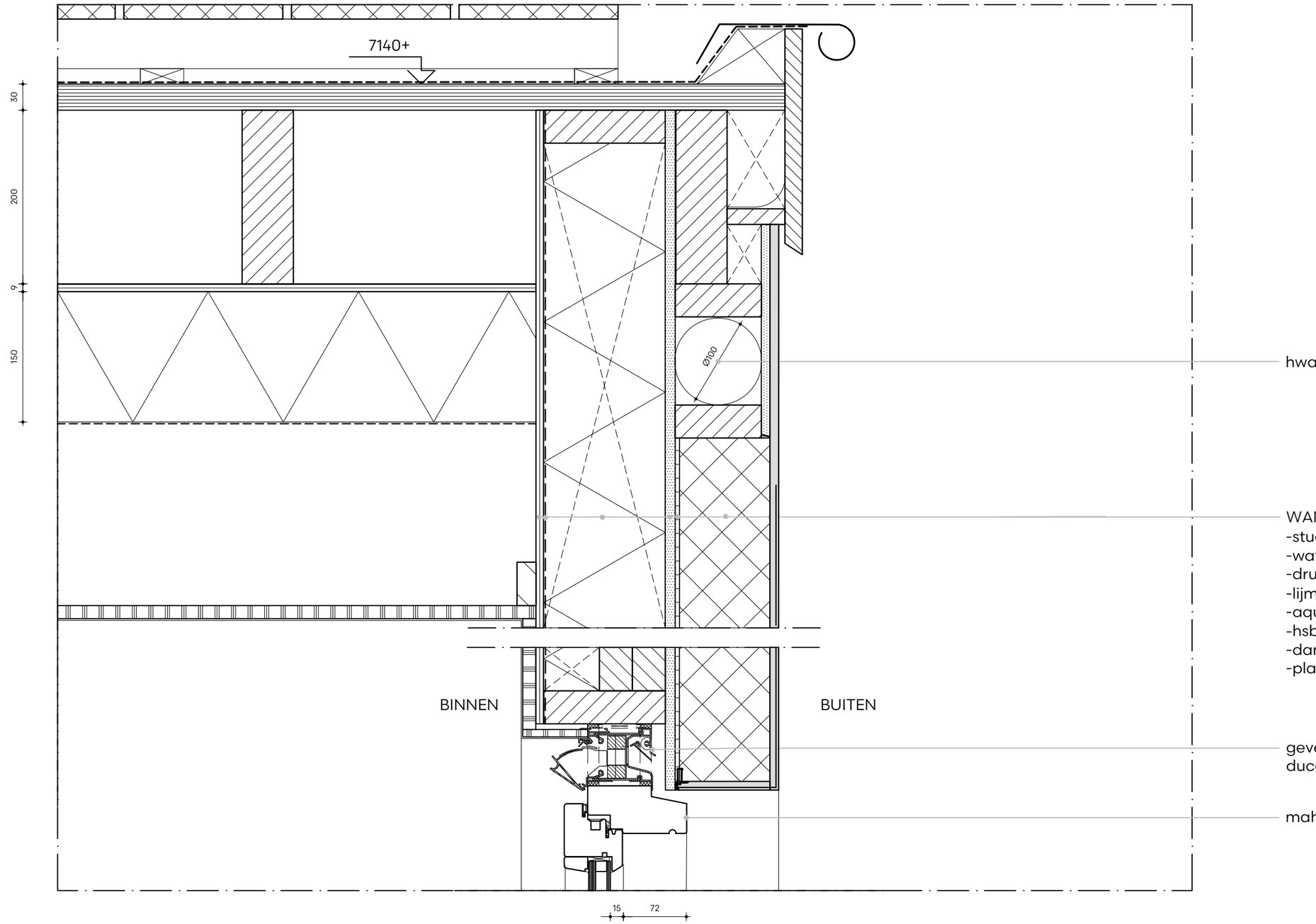

N57

project	datum / gewijzigd	schaal	omschrijving
829	17-10-19 / .	1 à 5 - A3	balkonuitbouw, bovendorpel

bnla architecten

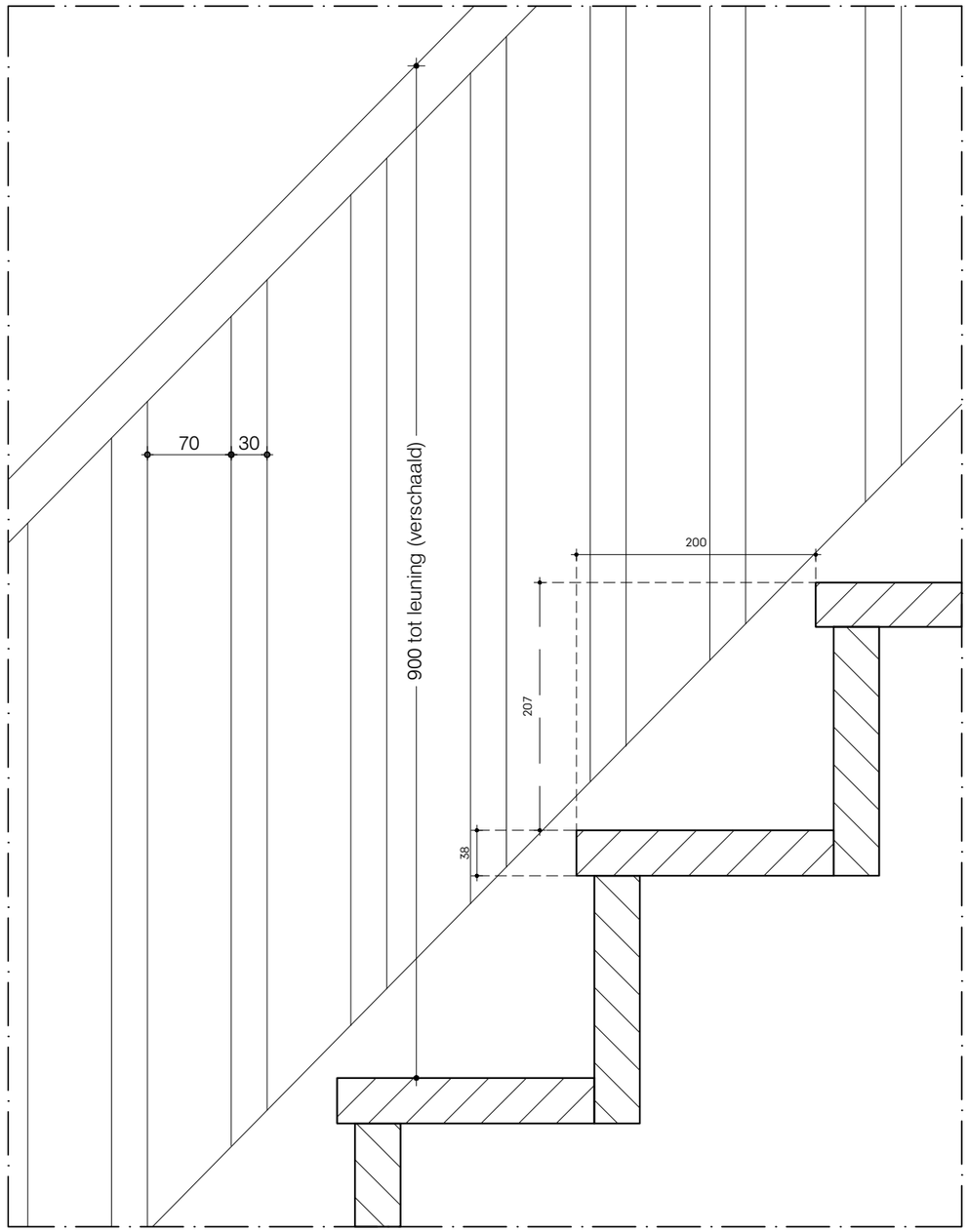

N58

project	datum / gewijzigd	schaal	omschrijving
829	17-10-19 / .	1 à 5 - A3	Trapdetail

bnla architecten