Voorstel locatie station(s) in
Amsterdam-West & Erasmusparkbuurt-West



Gemeente Amsterdam

Liander

Stadsdeel West l GV&RN Liander l DATUM 23-12-2024| VERSIE 1

Inhoud

1. De buurt;
2. Netopgave;
3. Locatie opties binnen zoekcirkel;
4. Uitwerking nieuwe locaties.



1. De buurt: Erasmusparkbuurt-West

Stadsdeel: **West**
Wijk: **Erasmuspark**
Buurt: **Erasmusparkbuurt-West**

Contactpersonen Liander:
Projectmanager: [redacted]@alliander.com
Engineer: [redacted]



2. Netopgave

Niet toekomstbestendig en onveilig net OF uitbreiding net vanwege congestie

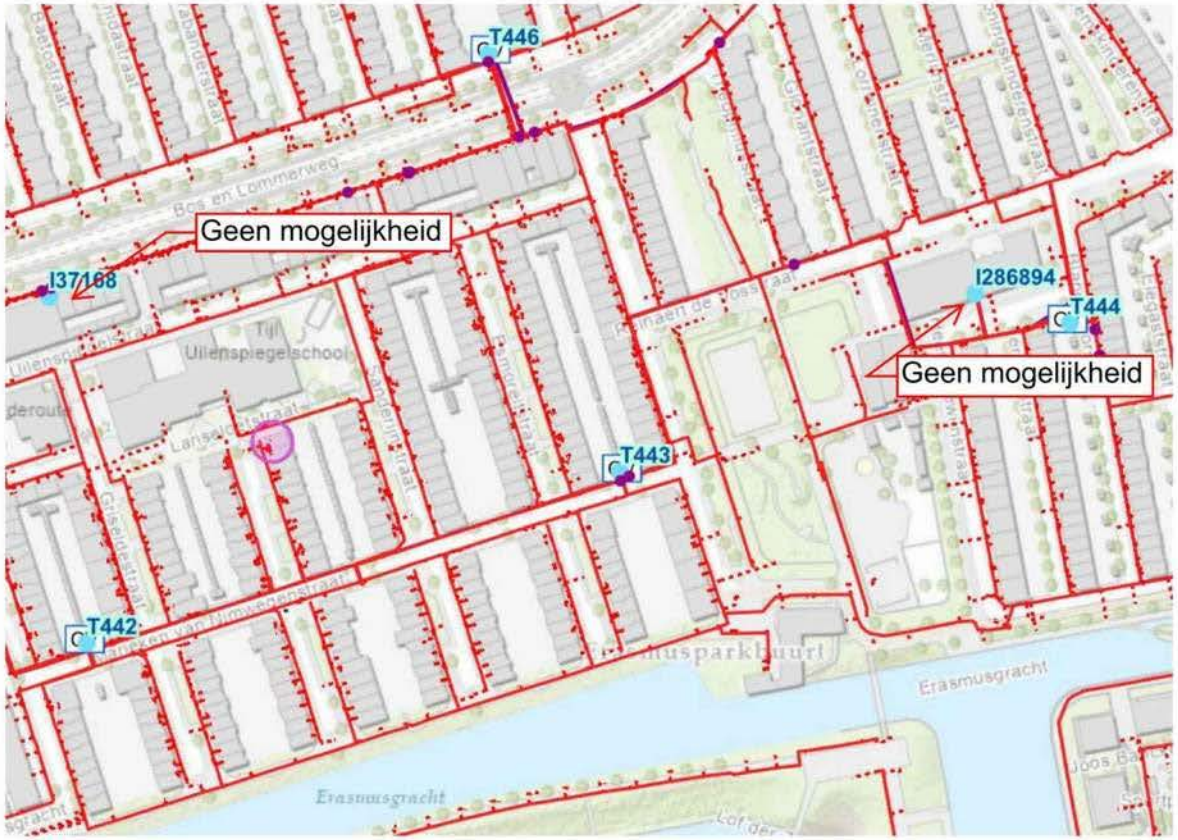

Uitleg

Door de sterke groei in het gebruik van elektriciteit loopt het huidige net tegen zijn grenzen aan, zo ook de Erasmusparkbuurt West. Liander werkt daarom aan het verzwaren van het net. Het bestaande net is hier tientallen jaren oud en destijds berekend en aangelegd met ontwerpregels waarbij de nieuwe ontwerpeisen nog niet golden.

Nieuwe locaties zijn niet gemakkelijk te vinden in deze buurt. Het gaat om een 'oude' buurt met veel bomen en een drukke ondergrond. Liander heeft voor deze lastige opgave 3 locaties uitgekozen waar potentieel een elektriciteitsruimte geplaatst kan worden.

Deze MSR zal tijdens de uitvoering van het wegenwerk van de Gemeente Amsterdam (W21022220) geplaatst worden om de overlast te voorkomen. De voorgestelde locaties passen in het ontwerpplan (Tracé Akkoord) van dit wegenwerk. Na goedkeuring zal de definitieve locatie overlegd worden met 5.1, 2, e 5.1, 2, e (Projectleider wegenwerk Erasmusparkbuurt West, Gemeente Amsterdam).

Onderzoek voor overname inpandige klantruimten:

I37168

De eigenaar van de netaansluiting Dirk van de Broek is niet bereid om mee te werken met het aanpassen van de netaansluitcategorie. Dirk van de Broek zal Q3 2024 nieuwe apparatuur plaatsen en van het gas afgaan. Daarom willen ze eerst een jaar aankijken voordat ze mee willen werken met het aanpassen van de netaansluiting.

I286894

Voordeur station niet te bereiken met de auto, station bevindt zich in de kelder van een school. Mogelijk verblijfruimten binnen de 4 meter. Constructie heeft geen zichtbare gebreken. Oppervlakte voldoende voor nieuwe installatie. Kelder aanwezig, hoogte voldoende. Opstal bevat geen asbest.

2. Netopgave

Niet toekomstbestendig en onveilig net OF uitbreiding net vanwege congestie

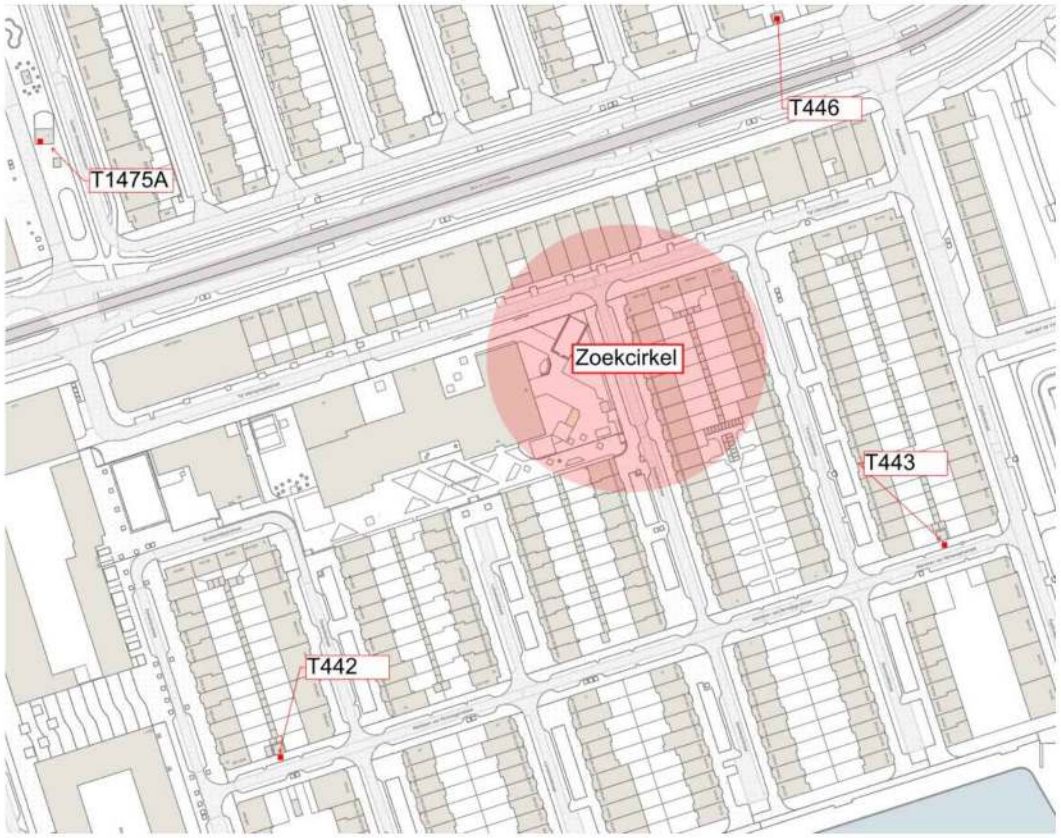

Zoekcirkel

Momenteel wordt een groot deel van de wijk gevoed vanuit T443. De lengten van de kabels vanuit deze ruimte richting de wijk zijn zeer/te lang en daarmee niet-aanraakveilig. Dit betekent dat het net instabiel is en dat er makkelijk storingen kunnen optreden.

Zeker het noordoostelijke gedeelte van de Erasmusparkbuurt kampt met lange kabels en daarmee een laag spanningsniveau. Op dit moment kunnen laadpalen en PV-panelen niet aangesloten worden op het bestaande netwerk.

Door de toenemende vermogensvraag in de wijk kan een instabiel net leiden tot storingen. Met deze MSR wordt het elektranet in de buurt toekomstvast gemaakt.

3. Locatie opties binnen zoekcirkel

Klic op luchtfoto van alle opties binnen de zoekcirkel

Gemeente Amsterdam

Liander



4. Uitwerking nieuwe locatie(s)

Nieuwe locaties Erasmusparkbuurt-West

1. **Optie 1 Sanderijnstraat 43 (aan de zijkant) ALTERNATIEF 1**
2. **Optie 2 Sanderijnstraat 41 (in de groenstrook) ALTERNATIEF 2**
3. **Optie 3 Sanderijnstraat 46 (schoolplein Tijl Uilenspiegelschool) VOORKEURSLOCATIE**

Deze locaties zijn de uitgewerkte locaties van Liander. De afwegingen die Liander hanteert bij de locatiekeuze, zijn bijgevoegd in de bijlage van deze powerpoint.

De volgende informatie komt aan bod:

- Locatie in streetview (bijzonderheden, uitdagingen en kansen);
- Technische inpassing
- Bouwkundig: type compactstation toevoegen.

Optie 1: Sanderijnstraa[5.1, 2, e] (aan de zijkant) ALTERNATIEF 1

Locatie in streetview



Uitdagingen

- Om kabels te leggen moet de boom verwijderd worden.
- Op ongeveer 1 meter van zijgevel huisnummer 43/H

Kansen

- Plaatsing in gevellijn woningen. Buiten zichtlijnen van de straat.
- Doorgang voetgangers blijft mogelijk. Voetgangersdomein wordt beperkt ontzien.
- Rand van een pleinruimte
- Nabij dode wand woning (geen raamzicht verstoord)

Optie 1: Technische inpassing

Klic + Technische tekening

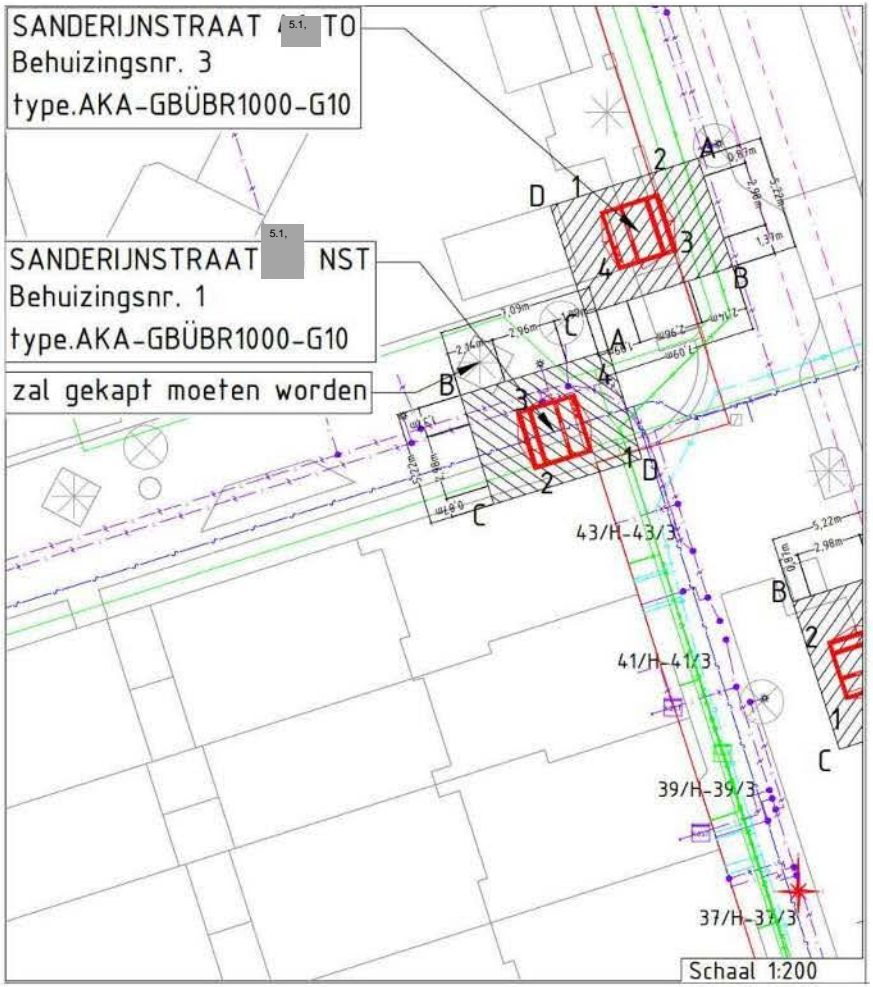

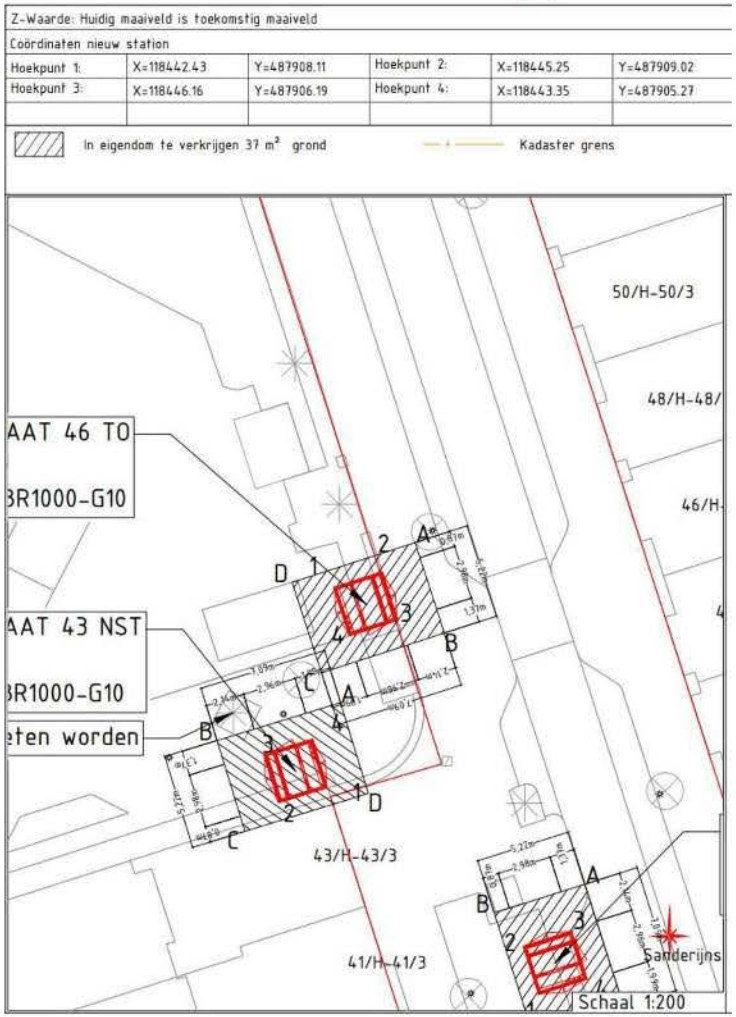

Optie 2 Sanderijnstraat 5.1. (in de groenstrook) ALTERNATIEF 2

Gemeente Amsterdam

Liander

Locatie in streetview



Uitdagingen

- Op min. 5 meter afstand van ramen woningen
- Opheffen stuk groenstrook

Kansen

- Goed bereikbaar vanaf de straat voor storing & onderhoud
- Groen kan bijgeplaatst worden door Liander aan achterzijde richting woning (groenhaag rondom MSR).
- Parkeervak hoeft niet opgeheven te worden
- Vrij van ondergrondse K&L

Optie 2: technische inpassing

Technische inpassing

Gemeente Amsterdam

Liander

Z-Waarde: Huidig maaiveld is toekomstig maaiveld					
Coördinaten nieuw station					
Hoekpunt 1:	X=118453.73	Y=487885.56	Hoekpunt 2:	X=118452.83	Y=487888.39
Hoekpunt 3:	X=118455.67	Y=487889.29	Hoekpunt 4:	X=118456.57	Y=487886.47

In eigendom te verkrijgen 37 m² grond — Kadaster grens

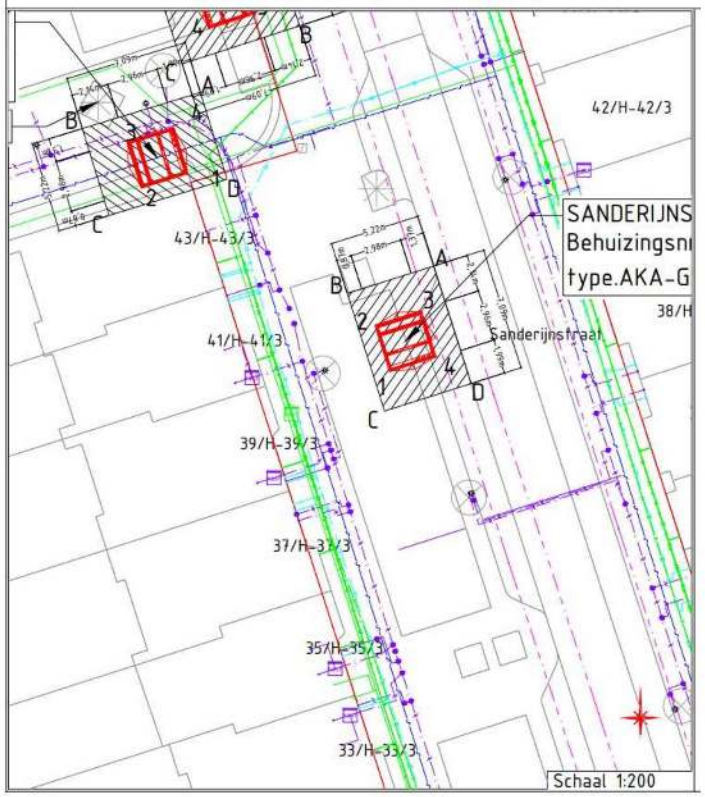

Kadastrale Gemeente: Amsterdam, Sectie: 1, Perceel: 1					
Coördinaten grond					
Hoekpunt A:	X=118456.33	Y=487891.74	Hoekpunt B:	X=118451.36	Y=487890.16
Hoekpunt C:	X=118453.50	Y=487883.40	Hoekpunt D:	X=118458.48	Y=487884.98



Optie 3 Sanderijnstraat 5.1. 2.e (schoolplein Tijl Uilenspiegelschool) Voorkeurslocatie

Gemeente Amsterdam

Liander

Locatie in streetview



Uitdagingen

- Op het terrein van de school

Kansen

- Aan de rand van pleinruimte
- Plaatsing aan de zijde met de minste bebouwing
- In lijn met objecten en bomen
- Voetgangersdomein wordt ontzien
- Parkeervak hoeft niet opgeheven worden
- Vrij van ondergrondse K&L

Optie 3: Technische inpassing

Klic + Technische tekening

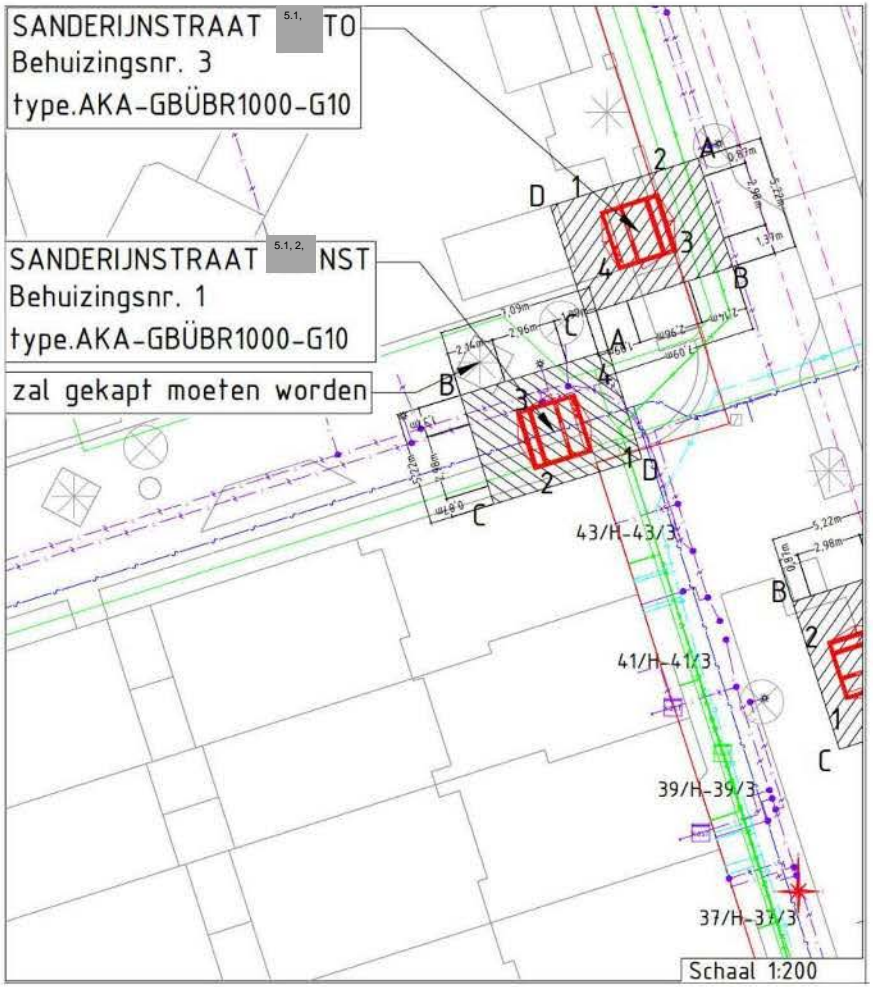

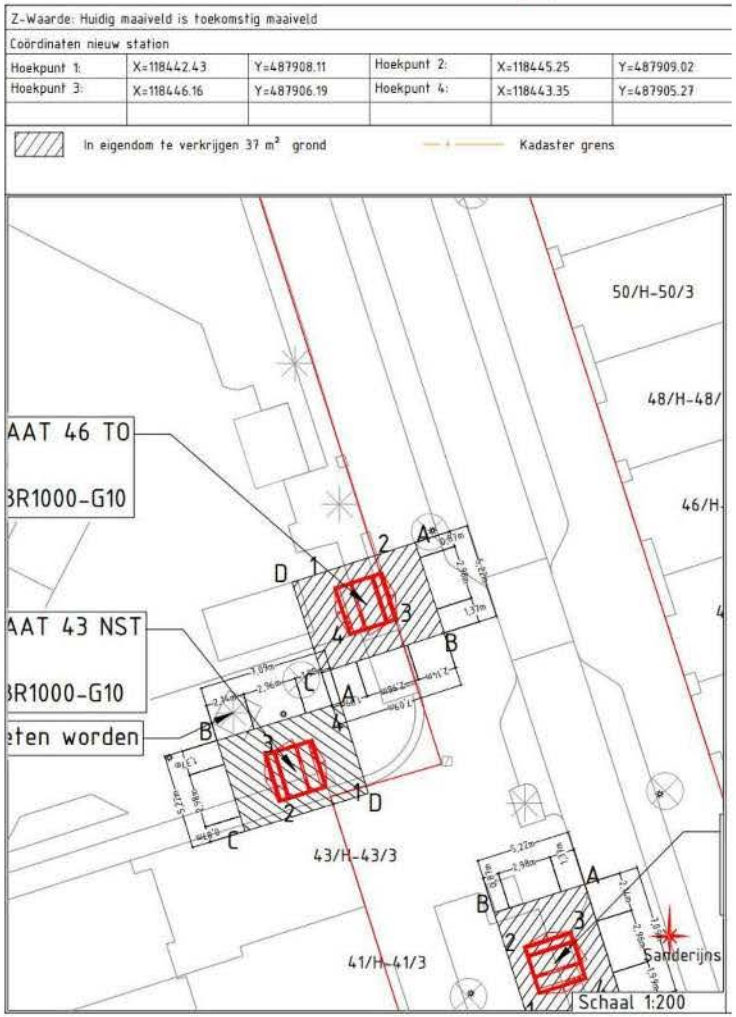

Bouwkundige opzet van MSR MEDIUM

Compactstation type AKA Medium

Gemeente Amsterdam

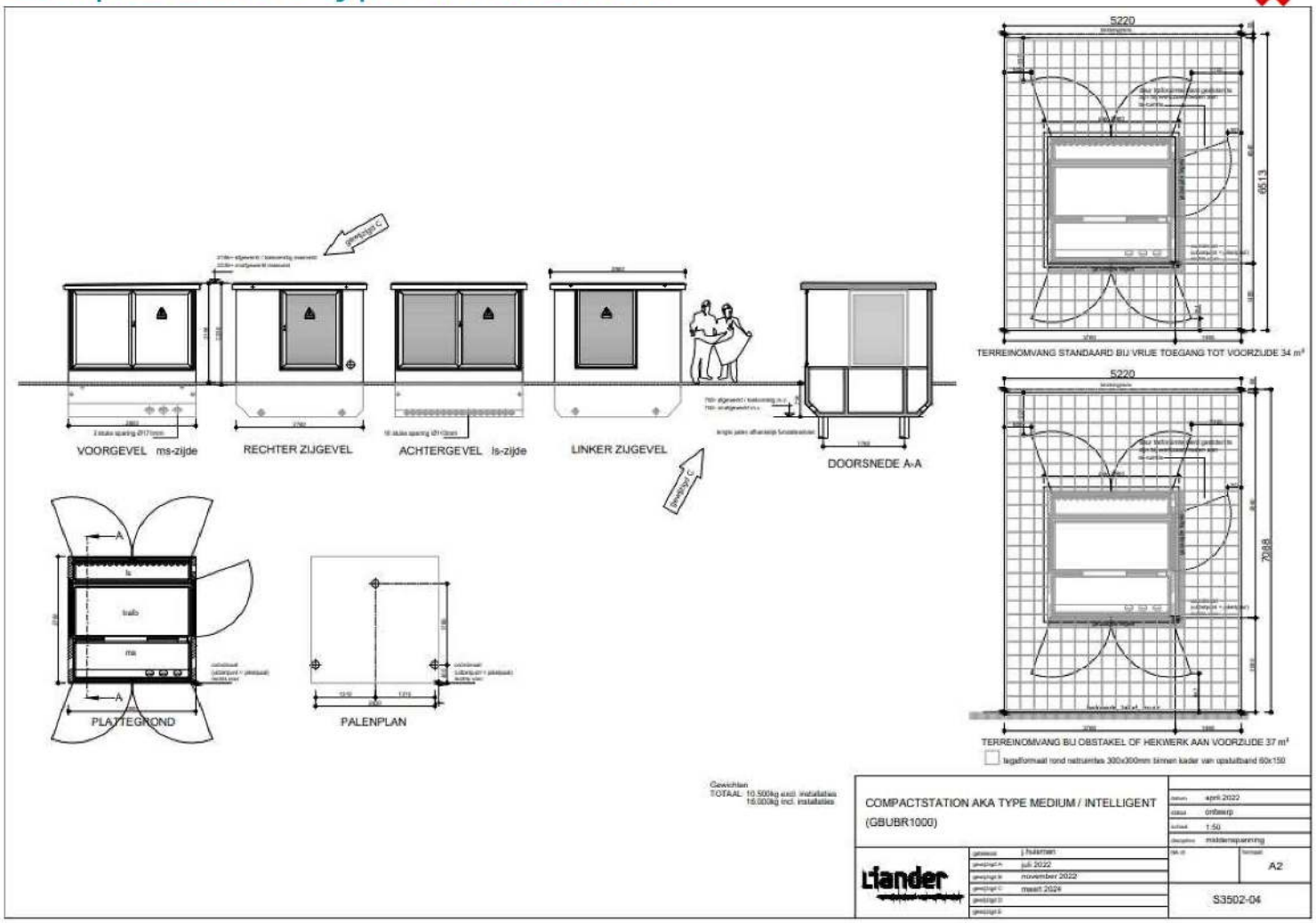

Vormgeving
Kleurkeuze

Gemeente Amsterdam

Liander

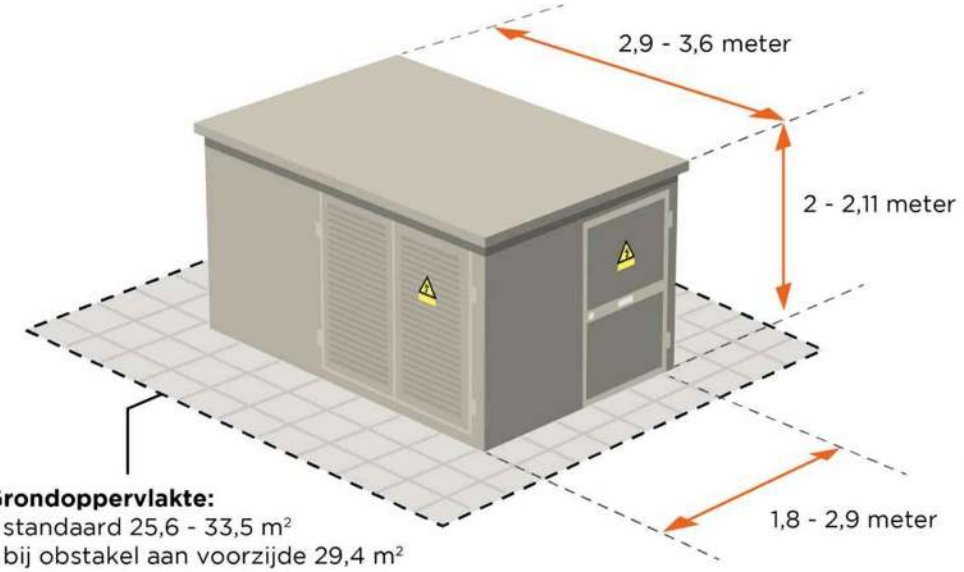

Grondoppervlakte:
- standaard 25,6 - 33,5 m²
- bij obstakel aan voorzijde 29,4 m²

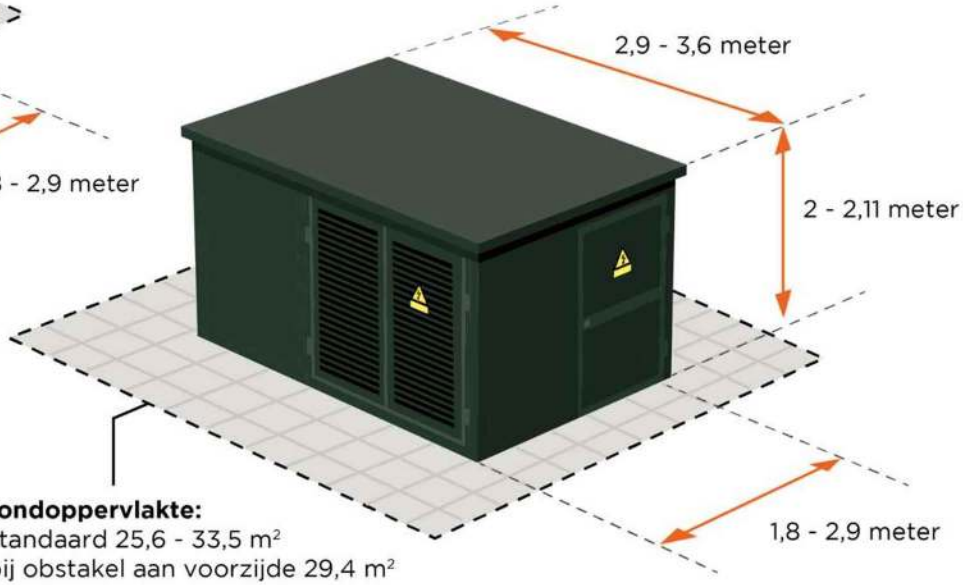

Grondoppervlakte:
- standaard 25,6 - 33,5 m²
- bij obstakel aan voorzijde 29,4 m²

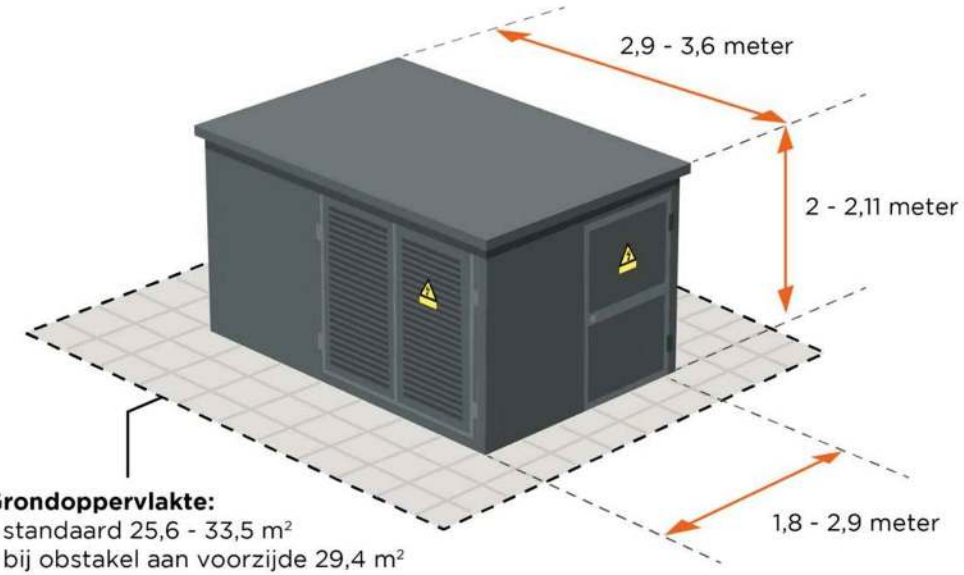

Grondoppervlakte:
- standaard 25,6 - 33,5 m²
- bij obstakel aan voorzijde 29,4 m²



Gemeente kiest kleur:
[Behuizing: RAL kleur
Deur: RAL kleur
Rooster: RAL kleur]