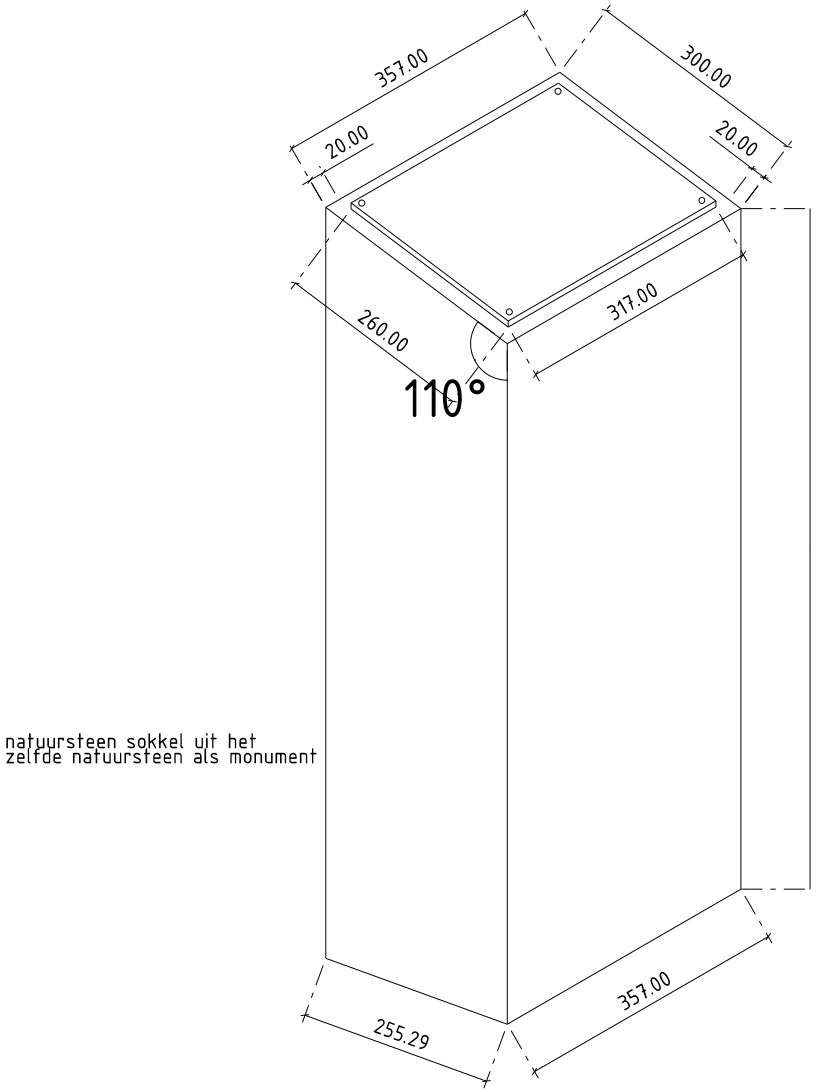

natuursteen sokkel uit het
zelfde natuursteen als monument

Gemeente
Amsterdam
Ruimte & Duurzaamheid

© Gemeente Amsterdam Auteursrechten voorbehouden

Geplot door : NLCS-standaard

Datum plot : 17-11-2020

PW documentnaam : G:\RDI\Projecten_KK\Knowledge Nille Park\Projecten\Weespersteinsokkel met bord.dgn