Bezoekadres
Weesperplein 4
Amsterdam

Postbus 922
1000 AX Amsterdam
Telefoon 020 551 38 88
Fax 020 620 10 16
www.dmb.amsterdam.nl

Gemeente Amsterdam
Dienst Milieu en Bouwtoezicht

Sector Bouw- en Woningtoezicht

Retouradres: Postbus 922, 1000 AX Amsterdam

Shell International Chemicals BV
T.a.v. ir. [redacted]
Badhuisweg 3
1031 CM AMSTERDAM

KOPIE

ons kenmerk	N01/0491 2004
onderwerp	deelgoedkeuring nr. 17
onderdeel	Airdeckvloeren 1e t/m 3e verd.
adres	GRASWEG 29
behandelend constructeur	[redacted]
doorkiesnummer	
buitendienstinspecteur	[redacted]ssen 15.00-16.00 uur)
doorkiesnummer	
bijlage	gewaarmerkte bescheiden
datum	26 JULI 2006

Burgemeester en Wethouders hebben u onder ons kenmerk N01/0491 2004 een reguliere bouwvergunning verleend. In deze vergunning is de voorwaarde gesteld dat tekeningen en berekeningen van de constructies ten minste drie weken voor de aanvang van het desbetreffende onderdeel van het werk aan de Dienst Milieu en Bouwtoezicht, sector Bouw- en Woningtoezicht, ter goedkeuring worden overgelegd.

De Dienst Milieu en Bouwtoezicht heeft geen bezwaar tegen uitvoering van de constructies zoals aangegeven op bijgaande gewaarmerkte tekeningen en berekeningen onder voorwaarde dat tevens voldaan wordt aan de eventueel daarop in rood aangebrachte opmerkingen.

aantal tekeningen 53, gemerkt T279 t/m 331;
aantal berekeningen 3, gemerkt B62 t/m B64.

Deze gewaarmerkte tekeningen en berekeningen dienen op de bouwplaats aanwezig te zijn.

Hoogachtend,
Burgemeester en Wethouders van Amsterdam,
namens dezen,
de directeur van de
Dienst Milieu en Bouwtoezicht,
voor deze [redacted]

B. Mica [redacted]

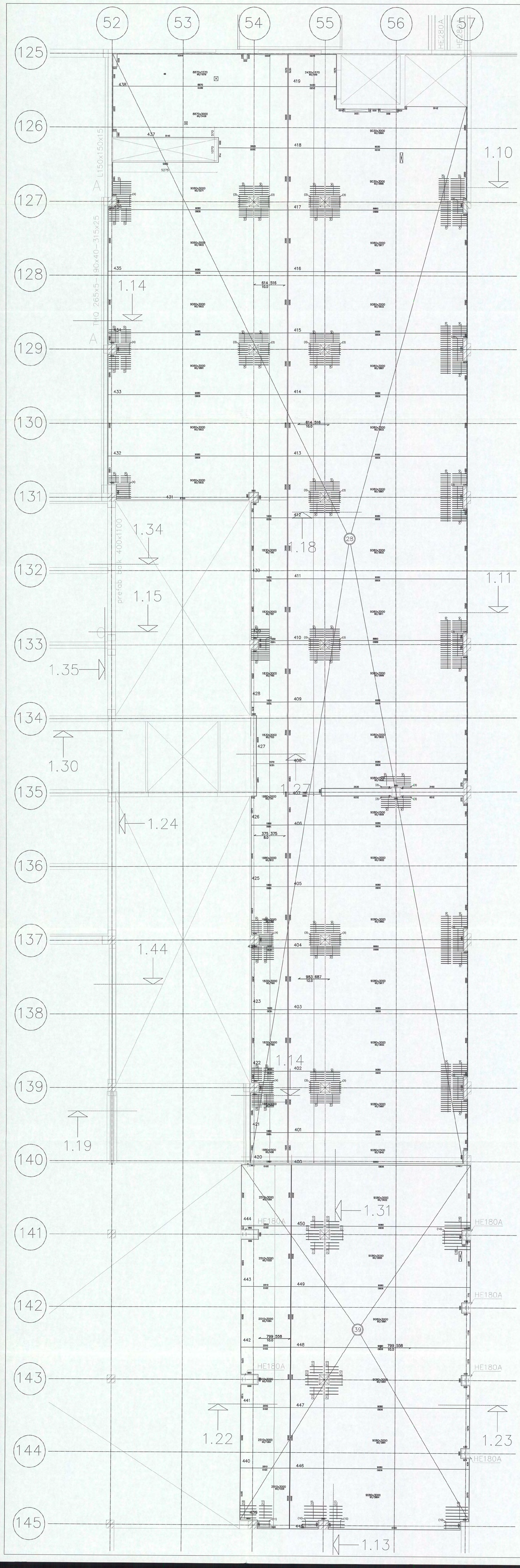

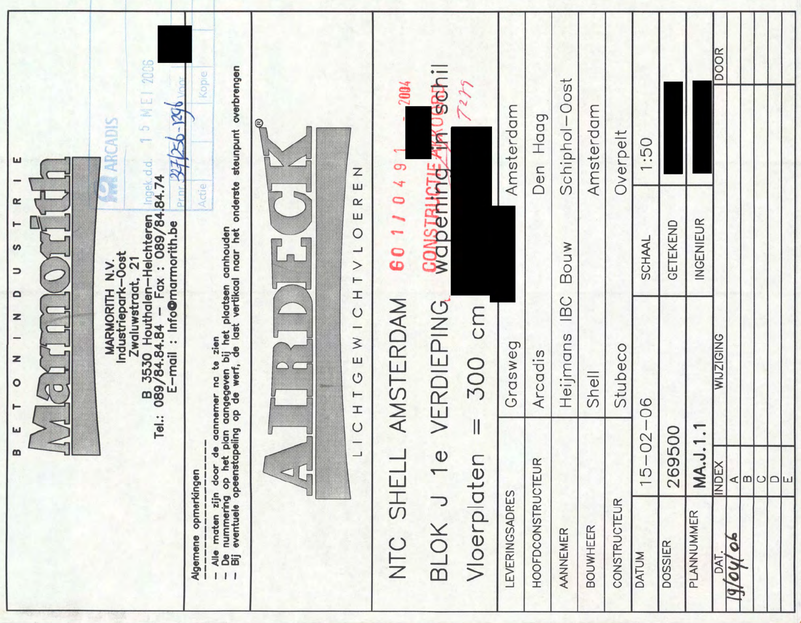

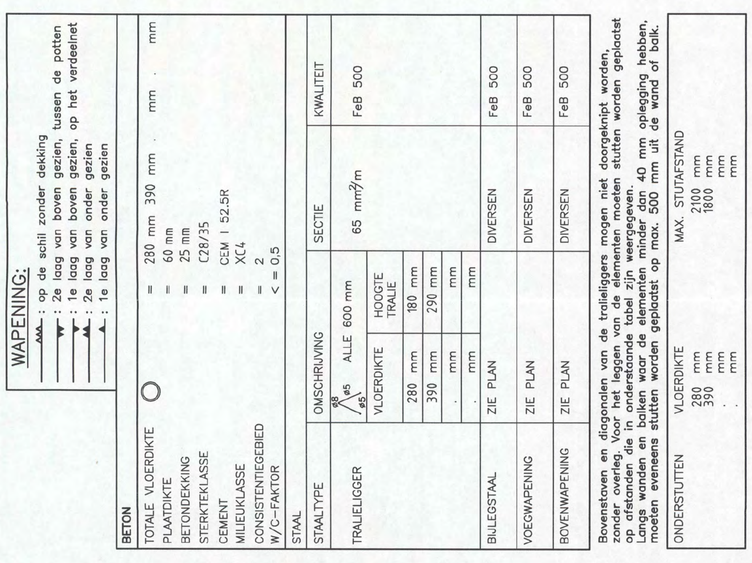

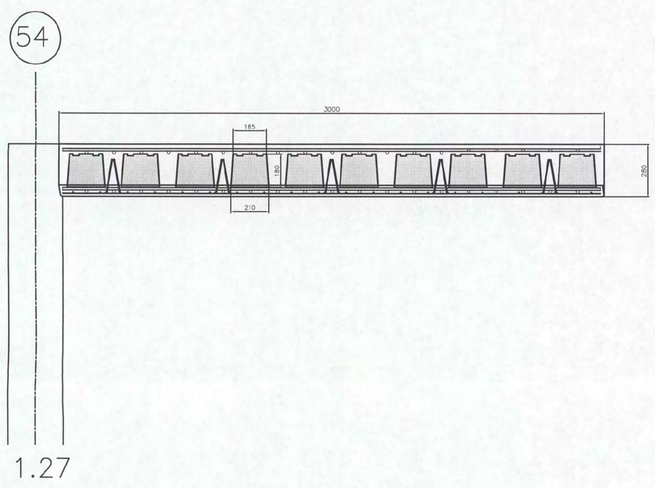

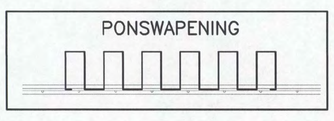

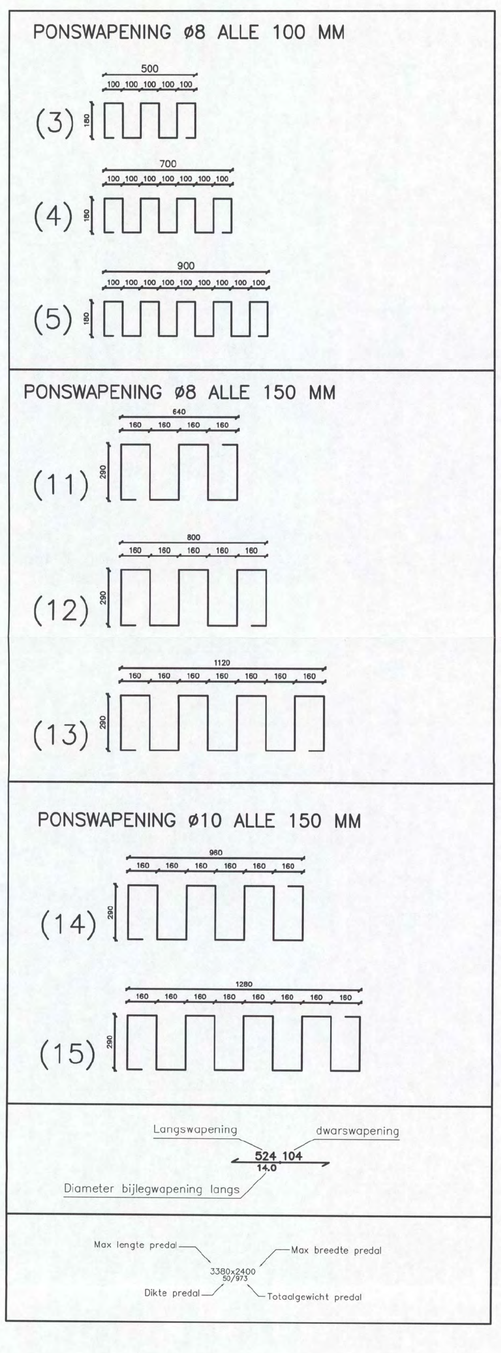

WAPENING IN SCHIL:

langswapening 375 mm²/m : ø8-150 + 65 mm²/m (tralieligger)
langswapening 614 mm²/m : ø10-140 + 65 mm²/m (tralieligger)
langswapening 799 mm²/m : ø10-100 + 65 mm²/m (tralieligger)
langswapening 983 mm²/m : ø12-120 + 65 mm²/m (tralieligger)
dwarswapening 375 mm²/m : ø8-130
dwarswapening 516 mm²/m : ø10-150
dwarswapening 558 mm²/m : ø10-140
dwarswapening 687 mm²/m : ø10-110

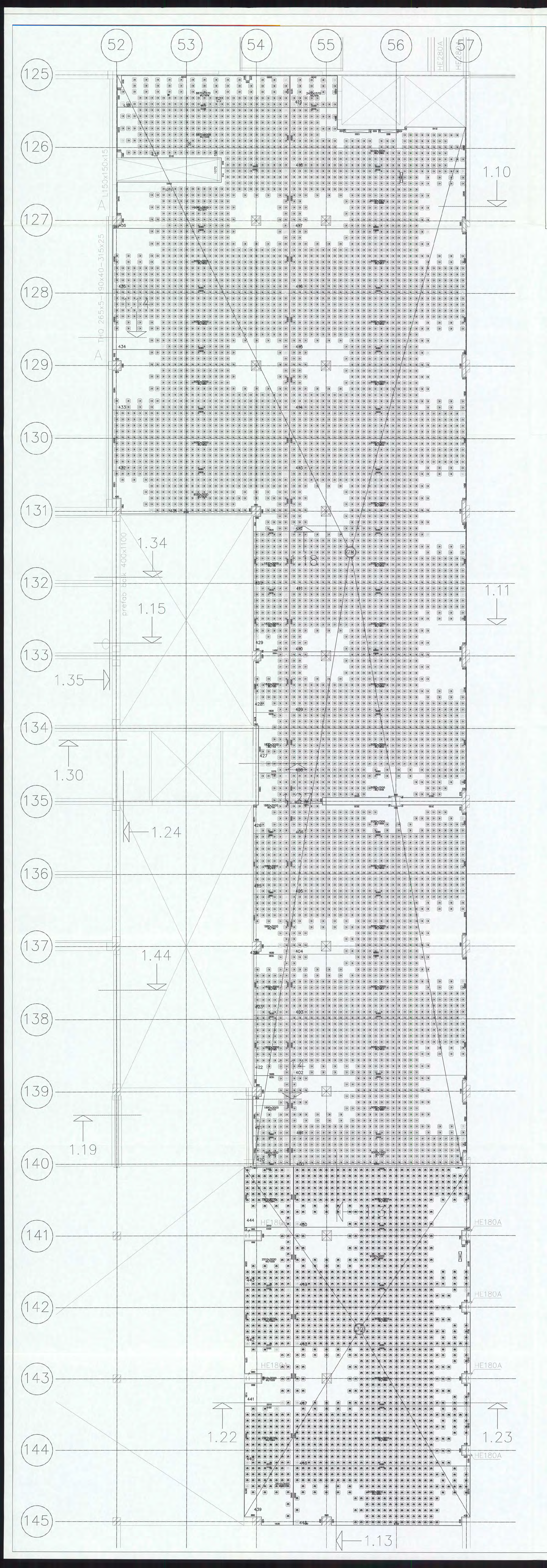
52
53
54
55
56
57
125
126
127
128
129
130
131
132
133
134
135
136
137
138
139
140
141
142
143
144
145
L150x150x15
THQ 265x5-190x40-315x25
pretab dak 400x1100
1.10
1.11
1.13
1.15
1.19
1.22
1.23
1.24
1.27
1.30
1.34
1.35
1.44
HE280A
HE180A

WAPENING:
1e laag op de as
1e laag van boven gezien, op het verdeelnet
1e laag van onder gezien
2e laag van onder gezien

BETON
TOTALE VLOERDIKTE
PLAATDIKTE
BLOOTSTELLING
STERKTEKLASSE
KUBUSKLASSE
CEMENT
CONSISTENTIEGEED
WIC-FACTOR
STAAL
STAALTYPE
TRALIELIGGER
BUIGSTAAL
VOEGWAPENING
RISWAPENING

STAALTYPE
TRALIELIGGER
BUIGSTAAL
VOEGWAPENING
RISWAPENING

ONDERSTEUNEN

Brandwerendheid

Algemene opmerkingen

BETONINDUSTRIE
Marmorijn
MARMORIJN N.V.
Industrieterrein - Oost
Postbus 3, 5520 AA Eersel
Tel.: 0497-51 23 45 Fax: 0497-51 36 74
E-mail : info@marmorijn.be
ARCADIS
15 MEI 2003
AIRDECK
LICHTGEWICHTVLOEREN
NTC SHELL AMSTERDAM
BLOK J 1e VERDIEPING airboxen
Vloerplaten = 300 cm
LEVERINGSADRES
HOOFDCONSTRUCTEUR
AANNEMER
BOUWHEER
CONSTRUCTEUR
DATUM
DOSSIER
TEKENNUMMER
Grasweg
Arcadis
Heijmans IBC Bouw
Shell
Stubeco
15-02-06
289500
MAJ1.2
Amsterdam
Den Haag
Schiphol-Oost
Amsterdam
Overpelt
1:50
SCHAAL
GETEKEND
INGEKEURD
REVISIE
DOOR

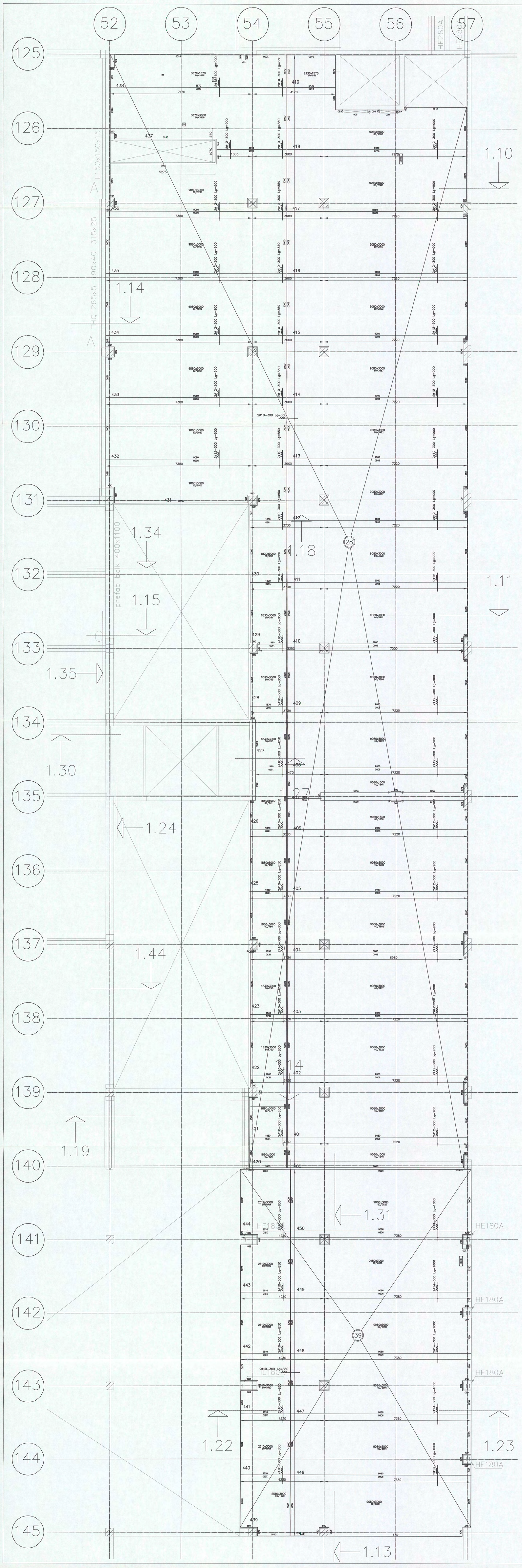

BETONINDUSTRIE
Mammoth
MAMMOETH N.V.
Zaluvenstraat 21
B-3530 Houthalen
Tel.: 089/76.38.54 - Fax.: 089/76.84.74
E-mail: info@mammoeth.be

Algemene opmerkingen:
- Alle maten zijn door de aannemer na te meten alvorens aanbesteding op de werf, de tekening mag niet worden afgetrokken
- Bij eventuele opdeelverdeling op de werf, de tekening mag niet worden afgetrokken

AIRDECK
LICHTGEWICHTVLOEREN

NTC SHELL AMSTERDAM
BLOK J 1e VERDIEPING
Vloerplaten = 300 cm

LEVERINGSADRES	Grasweg Amsterdam
HOOFDCONSTRUCTEUR	Arcadis Den Haag
AANNEMER	Heijmans IBC Bouw Schiphol-Oost
BOUWHEER	Shell Amsterdam
CONSTRUCTEUR	Stubeco Overpelt
DATUM	15-02-06 SCHAAL 1:50
DOSSIER	269500 GETEKEND
PLANNUMMER	MAJ.1.3 INGENIEUR
DATUM	14/02/06

INDEX	WIJZIGING	DOOR
A		
B		
C		

WAPENING:
- ..... op de actie zonder dekking
- ——— 2x laag van boven gezien, tussen de potten
- - - - 2x laag van boven gezien, op het vulmateriaal
- ——— 1x laag van onder gezien

BETON		
TOTALE VLOERDIKTE	=	280 mm 390 mm mm mm
PLAATDIKTE	=	65 mm
PLAATOPLEGGING	=	75 mm
STERKTEKLASSE	=	C28/35
CEMENT	=	CEM I 52,5R
MILIEUKLASSE	=	XC4
CONSISTENTIEGEBIED	=	F 4
W/C-FAKTOR	=	< = 0,5

STAAL				KWALITEIT
STAALTYPE	DWSDRIJVING		SECTIE	
TRALIELIGGER	Ø ALLE	600 mm	65 mm²/m	FeB 500
	VLOERDIKTE	HOOGTE TRALIE		
	280 mm	185 mm		
	330 mm	230 mm		
	mm	mm		
	mm	mm		
BALKSTAAL	ZIE PLAN		OVERSEN	FeB 500
VOORSPANNING	ZIE PLAN		OVERSEN	FeB 500
BOVENWAPENING	ZIE PLAN		OVERSEN	FeB 500

Bovenstroken en afdrukken van de kruisgleuven mogen niet doorgeheid worden, zonder overleg. Voor het leggen van de elementen moeten muffen worden gebostlet in de gleuven en buizen voor de aansluiten minder 600 x/h mm oplegging hebben. Langs wanden en buizen voor de aansluiten minder 600 x/h mm oplegging hebben, moeten de elementen worden afgekort. Bij openingen > 30 cm worden de randen versterkt.

ONDERSTUTTEN	VLOERDIKTE	MAX. STIJFAFSTAND
	280 mm	3200 mm
	330 mm	3600 mm
	mm	mm
	mm	mm

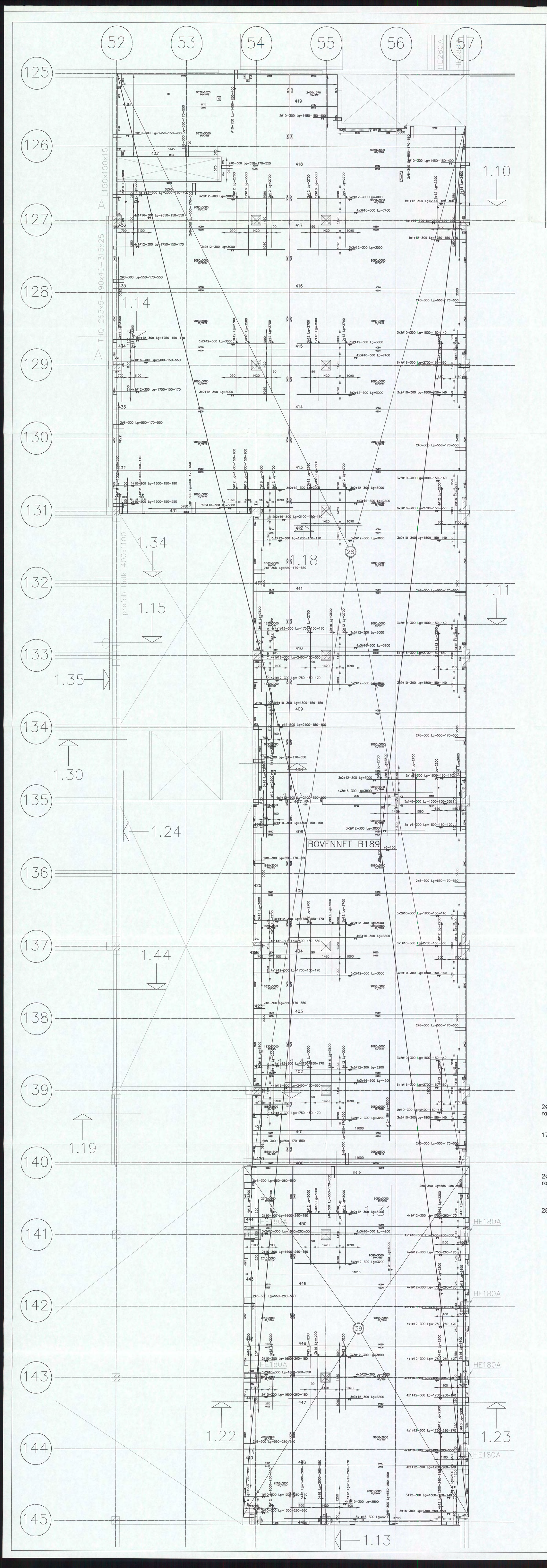

BETONINDUSTRIE
Mammoet
MAMMOET-ALM
Industrieterrein Kapelsteen
B-3600 Genk, Kapelsteenweg 44
Tel.: 089/30 84 84 Fax: 089/30 84 85
E-mail: info@mammoet.be

Algemene opmerkingen:
- De maten zijn in millimeter en in het vlak gemeten.
- De maten zijn, tenzij anders aangegeven, in het vlak gemeten.
- Bij tekenfout of onduidelijkheid is het verboden hiervan gebruik te maken.

AIRDECK
LICHTGEWICHTVLOEREN

NTC SHELL AMSTERDAM
BLOK J 1e VERDIEPING bovenwapening
Vloerplaten = 300 cm

LEVERINGSADRES	Graseweg	Amsterdam
HOOFDCONSTRUCTEUR	Arcadis	Den Haag
AANNEMER	Heijmans IBC Bouw	Schiphol-Oost
BOUWHEER	Shell	Amsterdam
CONSTRUCTEUR	Stubeco	Overpelt
DATUM	15-02-06	SCHAAL 1:50
DOSSIER	269500	GETEKEND
PLANNUMMER	MAJ.1.4	INGENIEUR

REVISIE	DATUM	PARAF
A		
B		
C		
D		

WAPENING:
- AAA.. op de actief zonder dekking
- 1e laag van boven gerekend, tussen de platen
- 2e laag van boven gerekend, per 1mt verdeelstaf
- 1e laag van onder gerekend
- 2e laag van onder gerekend

BETON			
TOTALE VLOERDIKTE	=	280 mm 390 mm	mm
PLAATDIKTE	=	65 mm	
BETONAFWERKING	=	3 mm	
STERKTEKLASSE	=	C28/35	
CEMENT	=	CEM I 52,5R	
MILIEUKLASSE	=	XC4	
CONSISTENTIEGEBIED	=	2	
W/C-FACTOR	=	< = 0,5	

STAALTYPE	OMSCHRIJVING	SECTIE	KWALITEIT
TRALIELIGGER	2x ALLE 600 mm	65 mm²/m	FeB 500
VLOERDIKTE	HOOGTE TRALIE		
280 mm	193 mm		
390 mm	290 mm		
- mm	- mm		
BLIJGSTAAL	ZIE PLAN	DIVERSEN	FeB 500
VOEGWAPENING	ZIE PLAN	DIVERSEN	FeB 500
RENTWAPENING	ZIE PLAN	DIVERSEN	FeB 500

Bovenstaven en diagonalen van de tralieliggers mogen niet doorgesnijd worden, op afstanden die in onderstaande tabel zijn weergegeven.
Indien de constructieve hoogte van de tralieliggers groter is dan de vloerdikte, moeten eveneens zijden worden geplaatst op max. 600 mm uit de wand of balk.

ONDERSTEUNEN	VLOERDIKTE	MAX. STUIFSTAND
	280 mm	1200 mm
	390 mm	1800 mm
	- mm	- mm

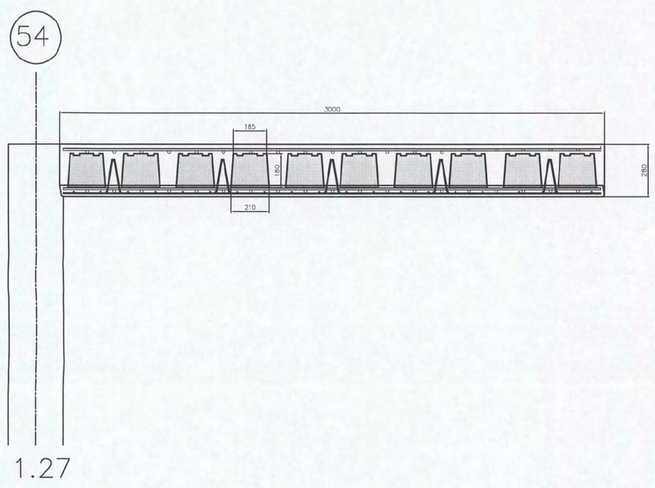

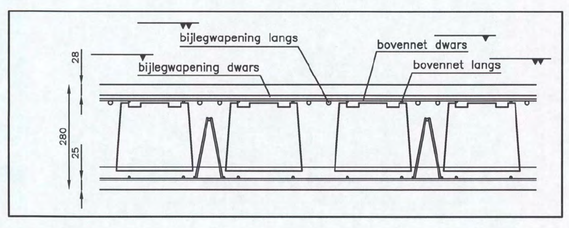

2ø8-300 aan randen en sparingen
550
170
550

2ø8-300 aan randen en sparingen
550
280
550

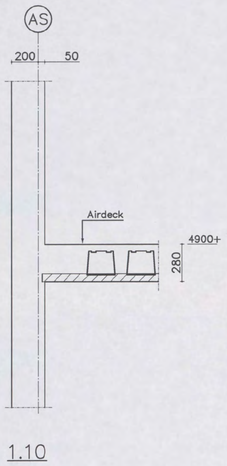

1.10

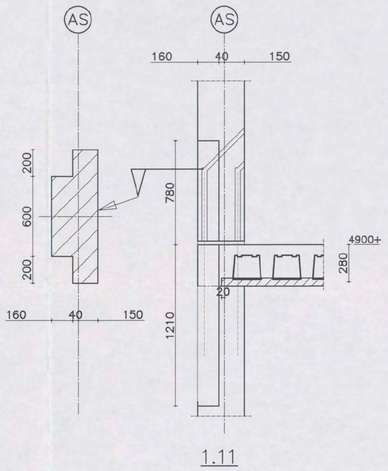

1.11

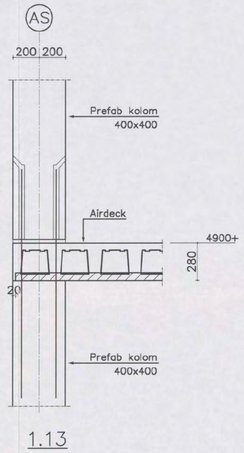

1.13

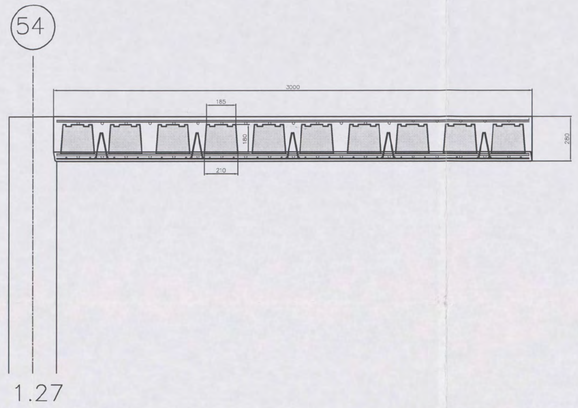

1.27

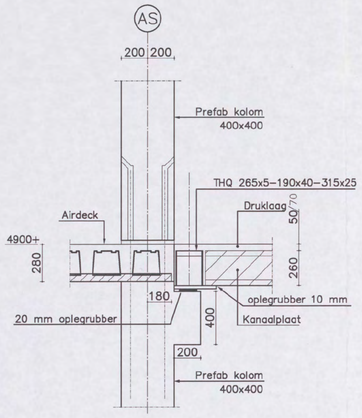

1.14

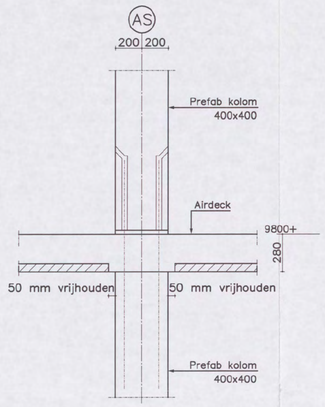

1.18

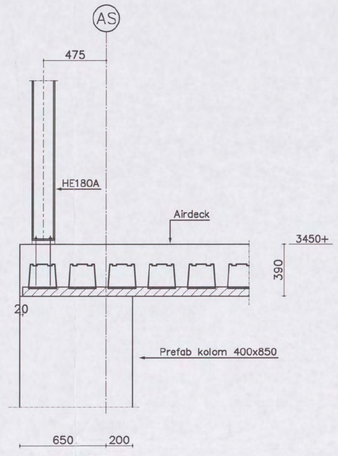

1.22

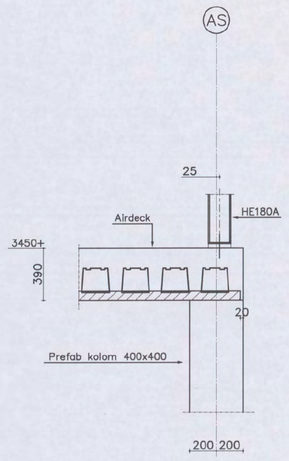

1.23

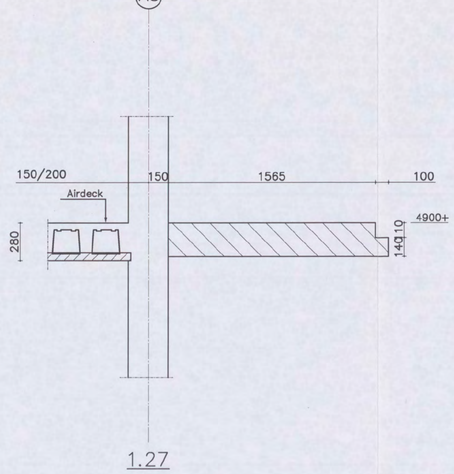

1.27

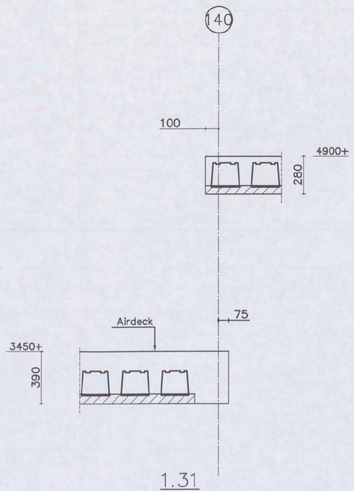

1.31

BETON				
TOTALE VLOERDIKTE ○	= 280 mm . mm . mm . mm			
PLAATDIKTE	= 60 mm			
BETONDEKKING	= 25 mm			
STERKTEKLASSE	= C28/35			
CEMENT	= CEM I 52.5R			
MILIEUKLASSE	= XC4			
CONSISTENTIEGEBIED	= 2			
W/C-FAKTOR	< = 0,5			
STAAL				
STAALTYPE	OMSCHRIJVING		SECTIE	KWALITEIT
TRALIELIGGER	ø8 ø5 ø5 ALLE 600 mm		65 mm²/m	DE 500 BS
	VLOERDIKTE	HOOGTE TRALIE		
	280 mm	180 mm		
	. mm	mm		
	. mm	mm		
	. mm	mm		
BIJLEGSTAAL	ZIE LEGPLAN		DIVERSEN	DE 500 BS OF BE 500 S
VOEGWAPENING	ZIE DOORSNEDE		DIVERSEN	DE 500 BS OF BE 500 S
BOVENWAPENING	VLGS.PL.STUDIEBUREAU		DIVERSEN	DE 500 BS OF BE 500 S

Bovenstaven en diagonalen van de tralieliggers mogen niet doorgeknipt worden, zonder overleg. Voor het leggen van de elementen moeten stutten worden geplaatst op afstanden die in onderstaande tabel zijn weergegeven.
Langs wanden en balken waar de elementen minder dan 40 mm oplegging hebben, moeten eveneens stutten worden geplaatst op max. 500 mm uit de wand of balk.
Deze vloeren zijn te stellen met een tegenpeil van 1/400 van de overspanning.

ONDERSTUTTEN	VLOERDIKTE	MAX. STUTAFSTAND
	280 mm	1800 mm
	. mm	mm
	. mm	mm
	. mm	mm

DIT PLAN WERD OPGESTELD OP BASIS VAN:
WAPENINGSPLAN :
BEKISTINGSPLAN :

BETONINDUSTRIE

Marmorith

MARMORITH N.V.
Industriepark-Oost
Zwaluwstraat, 21
B 3530 Houthalen-Helchteren
Tel.: 089/84.84.84 – Fax : 089/84.84.74
E-mail : info@marmorith.be

ARCADIS
15 MEI 2006
Actie 27/06/2006 Kopie

Algemene opmerkingen
– Alle maten zijn door de aannemer na te zien
– De nummering op het plan aangegeven bij het plaatsen aanhouden
– Bij eventuele opeenstapeling op de werf, de last vertikaal naar het onderste steunpunt overbrengen

Observations générales
– Toutes les cotes sont s vérifier par l'entrepreneur
– Respecter la position exacte du numérotage indique au plan
– Lors d'un, stockage eventuel sur chantier, la charge supportee par les pieces doit être bien centrée

AIRDECK®
LICHTGEWICHTVLOEREN

NTC SHELL AMSTERDAM 601/0491 2004
BLOK J 1e VERDIEPING DETAILS CONSTRUCTIE AKKOORD
Vloerplaten = 300 cm

LEVERINGSADRES ADRESSE LIVRAISON	Grasweg		Amsterdam
ARCHITEKT ARCHITECTE	Arcadis		Den Haag
AANNEMER ENTREPRENEUR	Heijmans IBC Bouw		Schiphol-Oost
EIGENAAR RENDEUR	Shell		Amsterdam
STUDIEBUREEL BUREAU D'ETUDES	Stubeco		Overpelt
DATUM DATE	16-02-06	SCHAAL ECHELLE	1:50
DOSSIER DOSSIER	269500	GETEKEND DESINE	[redacted]
PLANNUMMER No PLAN	MA.J.1.5	INGENIEUR INGENIEUR	

DAT.	INDEX	WIJZIGING/CORRECTION	DOOR/PAR
07-04-06	A	detail 1.31	Arcadis
	B		
	C		
	D		
	E		