Balken BA — voorblad wijz. B

merk	lengte	hoogte	dikte	niveau bg	1e	2e	3e	hold	def.	totaal	inhoud per element	gewicht per element	vorm wijz.	vorm def.	wapening tek.nr.	wapening wijz.	wapening def.
	mm	mm	mm							aantal	m^3	ton					
BA10	11452	1180	400	1					1	1	4,017	10,043		A	BA10-W		A
BA11	7395	1180	400	1					1	1	2,915	7,288		A	BA13-W		A
BA12	4145	1180	400	1					1	1	1,635	4,088		A	BA15-W		A
BA13	7361	1180	400	1					1	1	2,903	7,258		A	BA13-W		A
BA14	7846	1180	400	1					1	1	3,055	7,638		A	BA14-W		A
BA15	6278	1030	400	1					1	1	2,004	5,010		A	BA15-W		A
				6	0	0	0			6	16,5	41,3					
				6	0	0	0			6 stuks	totaal m^3	totaal ton					

Prefab Skeletbouw Nederland
Postbus 426 | 3740 AK Baarn

Behored bij dit voorblad : Detail BA 1

Van Eijk Adviesburo voor
Civiele Technieken
Arubastraat 2
1058 VE AMSTERDAM
Telefoon 020 - 616 16 62
Telefax 020 - 616 17 37

uitg.	datum	omschrijving
E		
D		
C		
B	09-01-07	Definitief vorm en wapening
A	29-11-06	Voorlopig vorm en wapening

Gemeente Amsterdam
Stadsdeel Oud-Zuid
Constructie geen bezwaar
Datum : 01-02-'07
Paraaf : S.G.

opdrachtgever	KBM Katwijk
project	VZA Amsterdam
onderdeel	Prefab balken BA

Aveco de Bondt
Ingenieursbedrijf
de Bondt Eindhoven bv Postbus 7020; 5605 JA EINDHOVEN
Tel.: (0402) 500700 E-mail: eindhoven@avecodebondt.nl
Fax: (0402) 500701 Web: www.avecodebondt.nl

ordernummer	tekening
061756	VB-BA

Prefab Skeletbouw Nederland

the scale towards document

DETAIL SPOUWANKER

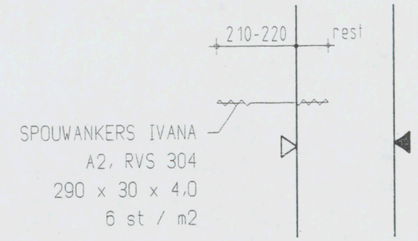

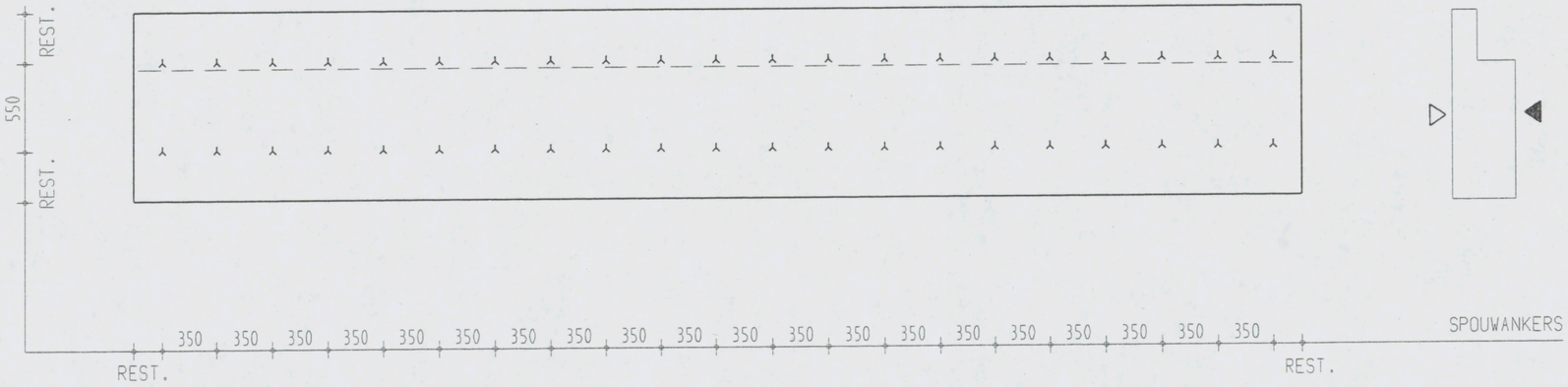

AKKOORD VOOR PRODUKTIE

Paraaf

Status: DEFINITIEF

- Vellingkanten 10+10 mm
- Malzijde (schoonwerk)
- V Malzijde (vuilwerk)
- A Malzijde (wordt in het werk afgewerkt)
- Stortzijde (onbehandeld)
- R Stortzijde (Gerold)
- S Stortzijde (Sponen)
- Spouwankers - st/m2

Inhoud	-	L
Gewicht	-	KG
Cementsoort	-	
Betonkwaliteit	-	
Staalkwaliteit	-	
Dekking	-	
Milieuklasse	-	
Oppervlakte	-	

F				
E				
D				
C				
B				
A				
X	09-01-07	J.S.		
wijz	datum	get.	gec.	

Werk: VZA Amsterdam
Opdr.gever: KBM Katwijk
Onderdeel: Afwerking spouwankers
Aantal:
schaal: formaat 420x297

Order: 061756
Princ.wap.:
Blad: Detail BA 1

11452

GAIN-51-660 — 11131
GAIN-51-825 — 110 — 11342
GAIN-51-980 — 195 — 11257
GAIN-51-1180 — 110 — 11342
Ø20 Feb500 - lengte 750mm — 150 150 4155
DEHA 6000-10.0-0340 — 2300 — 6852

4555 150 150 1760 150 150 1245 150 150 2275 150 150 4155
2300 4555 300 1760 300 1245 300 2275 300 4155
271 107 5773 107 5193

HTA 38/17 - korte stuk + hoekstuk

400 125 275 100 300 300 100 60 100 240 160 65 175 160
200 50 242

B A

287 5865 287 5014
115 11017 172 148

400 250 150 100 60

160 240 320 860 1180 400 +4.430 +3.250

Drsn. A

HTA 38/17 + hoekstuk — 200 — 11202 — 50
SPARING Ø19 — 8648 — 50 50 — 2704 — 172 148
11131
115 — 11337

370 355 320 810 825 860

D

770 980 980 1130 410 200 50 150 50

160 240 320 660 50 1030 +4.430 +3.400 150 250 400

Drsn. B

Aanzicht afwerkzijde

Instortvoorzieningen
2 x DEHA 6000-10.0-0340
1 x GAIN-51-1180
1 x GAIN-51-660
1 x GAIN-51-825
1 x GAIN-51-980
1 x HTA 38/17
1 x HTA 38/17 - hoekstuk
1 x HTA 38/17 - korte stuk
4 x Ø20 Feb500 - lengte 750mm

Drsn. D
125

100 60 Ø20 Feb500
40

150 200 HTA 38/17 - korte stuk + hoekstuk
142
770 980 210
492

Aanzicht C

AKKOORD VOOR PRODUKTIE

Paraaf

Status: DEFINITIEF

◄ Vellingkanten 10+10 mm
◄ Molzijde (schoonwerk)
◄V Molzijde (vuilwerk)
◄A Molzijde (wordt in het werk afgewerkt)
◁ Stortzijde (onbehandeld)
◁R Stortzijde (Gerold)
◁S Stortzijde (Spanen)
Spouwankers 6 st/m2

Inhoud	4017 L
Gewicht	10043 KG
Cementsoort	PC
Betonkwaliteit	C35/45
Staalkwaliteit	FEB500
Dekking	35
Milieuklasse	XC3
Oppervlakte	-

wijz	datum	get.	gec.
F			
E			
D			
C			
B			
A	09-01-07	J.S.	
X	29-11-06	L.S.	

Werk VZA Amsterdam
Opdr.gever KBM Katwijk
Onderdeel Balken
Aantal zie VB-BA
schaal 1:50 formaat 420x297

Order 061756
Princ.wap. BA 10-W
Blad BA 10

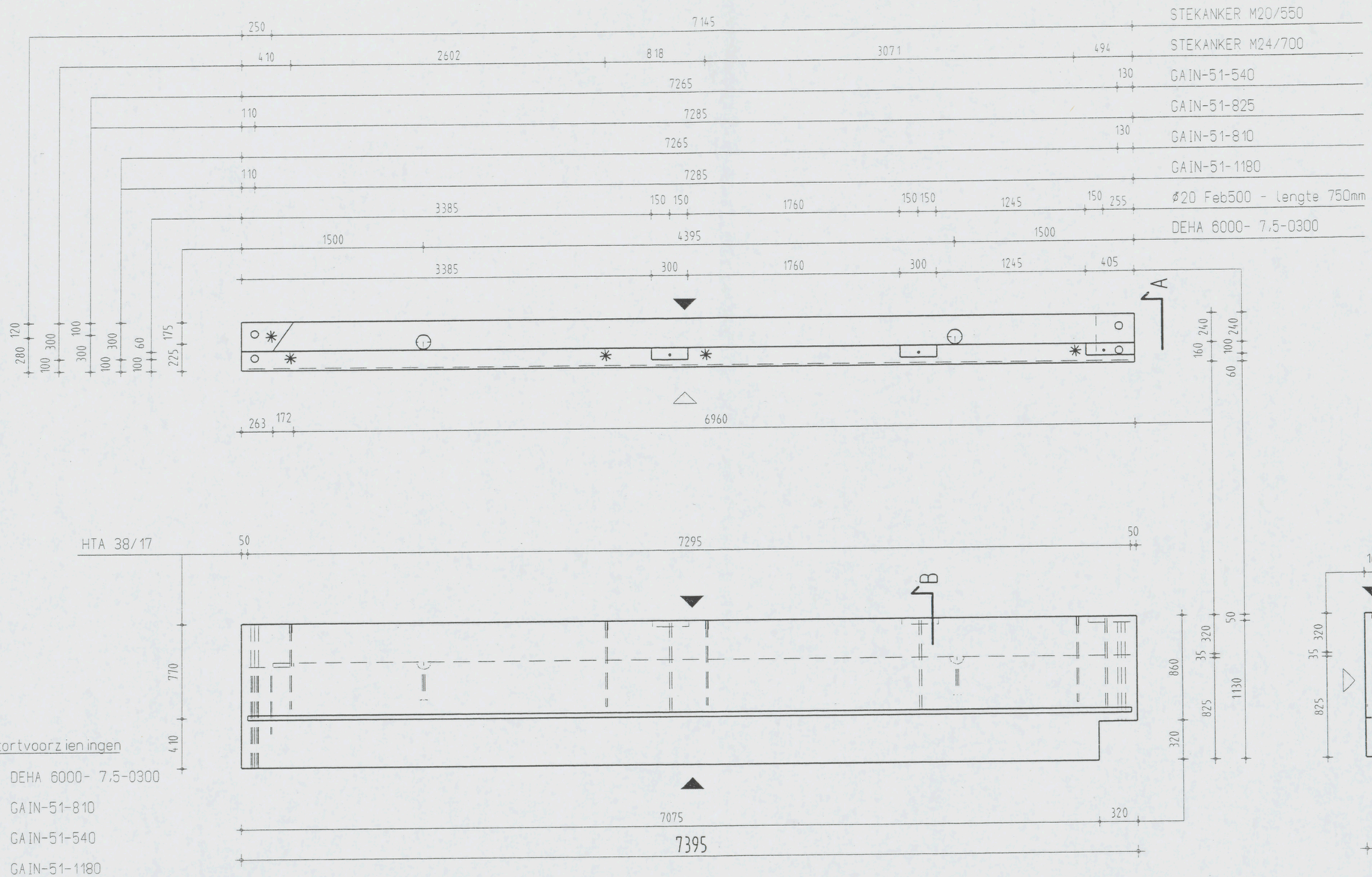

Instortvoorzieningen

2 x DEHA 6000- 7,5-0300
1 x GAIN-51-810
1 x GAIN-51-540
1 x GAIN-51-1180
1 x GAIN-51-825
1 x STEKANKER M20/550
4 x STEKANKER M24/700
4 x Ø20 Feb500 - lengte 750mm

AKKOORD VOOR PRODUKTIE

Paraaf

Status
DEFINITIEF

◀	Vellingkanten 10*10 mm
◀◀	Malzijde (schoonwerk)
◀◀ V	Malzijde (vuilwerk)
◀◀ A	Malzijde (wordt in het werk afgewerkt)
△	Stortzijde (onbehandeld)
△ R	Stortzijde (Gerold)
△ S	Stortzijde (Spanen)
	Spouwankers 6 st/m2

Inhoud	2874 L
Gewicht	7185 KG
Cementsoort	PC
Betonkwaliteit	C35/45
Staalkwaliteit	FEB500
Dekking	35
Milieuklasse	XC3
Oppervlakte	-

F				
E				
D				
C				
B				
A	09-01-07	A.K.		
X	29-11-06	L.S.		
wijz	datum	get.	gec.	

Werk VZA Amsterdam
Opdr.gever KBM Katwijk
Onderdeel Balken
Aantal zie VB-BA
schaal 1:35 formaat 420x297

Order 061756
Princ.wap. BA13-W
Blad BA11

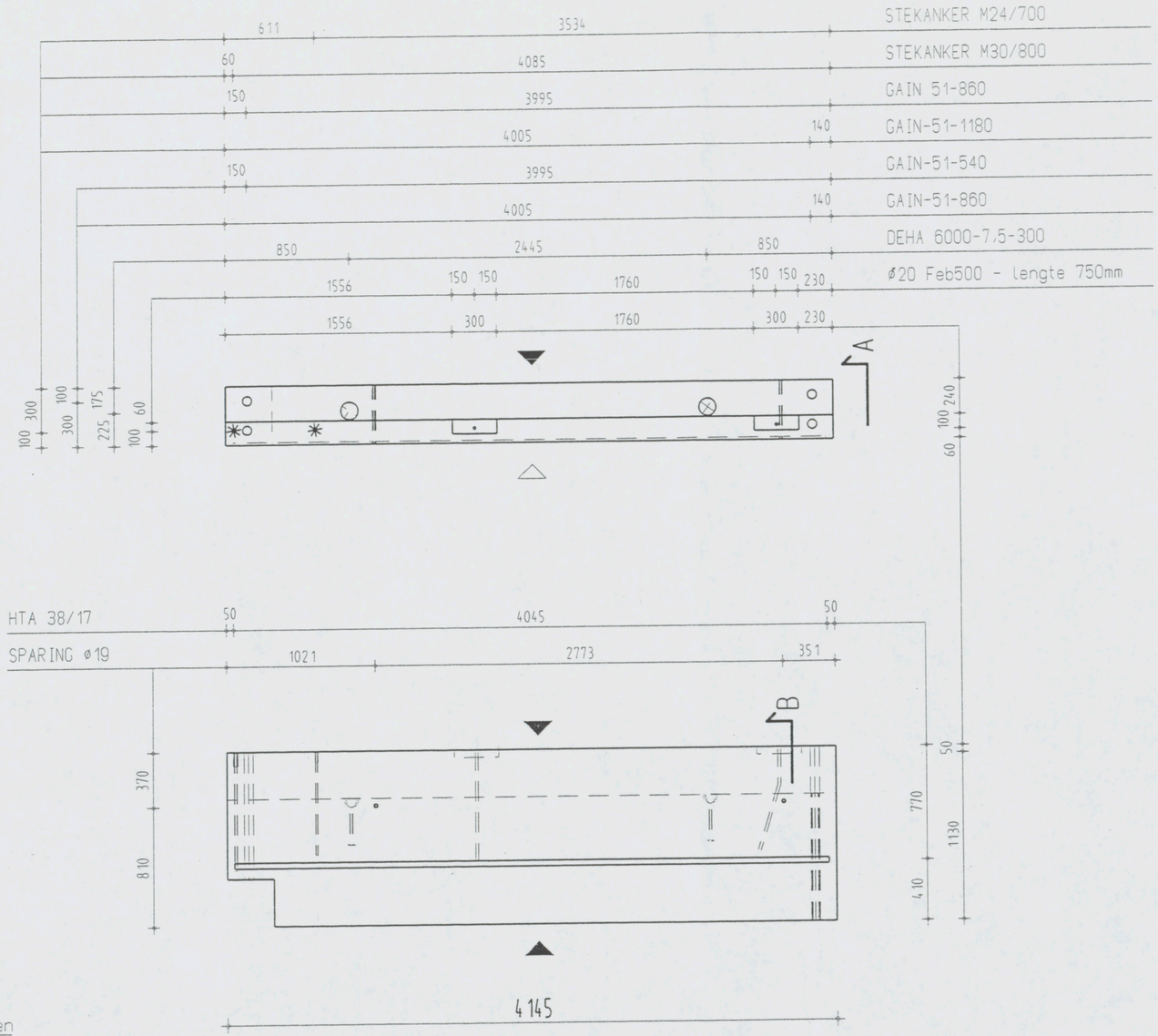

Aanzicht afwerkzijde

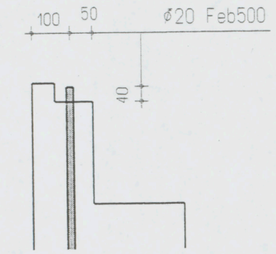

Drsn. B

1:15

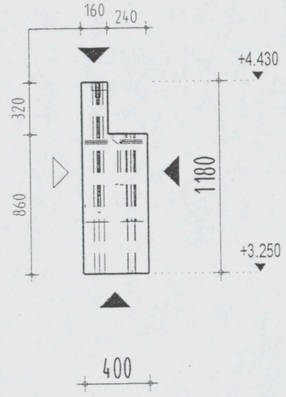

Aanzicht A

Instortvoorzieningen

2 x DEHA 6000-7,5-300
1 x GAIN 51-540
1 x GAIN-51-1180
2 x GAIN-51-860
1 x STEKANKER M24/700
1 x STEKANKER M30/800
2 x Ø20 Feb500 - lengte 750mm

AKKOORD VOOR PRODUKTIE

Paraaf

Status: DEFINITIEF

◄ Vellingkanten 10+10 mm
◄ Malzijde (schoonwerk)
◄V Malzijde (vuilwerk)
◄A Malzijde (wordt in het werk afgewerkt)
◁ Stortzijde (onbehandeld)
◁R Stortzijde (Gerold)
◁S Stortzijde (Spanen)
Spouwankers 6 st/m2

Inhoud	1594 L
Gewicht	3985 KG
Cementsoort	PC
Betonkwaliteit	C35/45
Staalkwaliteit	FE8500
Dekking	35
Milieuklasse	XC3
Oppervlakte	-

F				
E				
D				
C				
B				
A	09-01-07	A.K.		
X	29-11-06	L.S.		
wijz	datum	get.	gec.	

Werk: VZA Amsterdam
Opdr.gever: KBM Katwijk
Onderdeel: Balken
Aantal: zie VB-BA
schaal 1:35 formaat 420x297

Order: 061756
Princ.wap.: BA15-W
Blad: BA 12

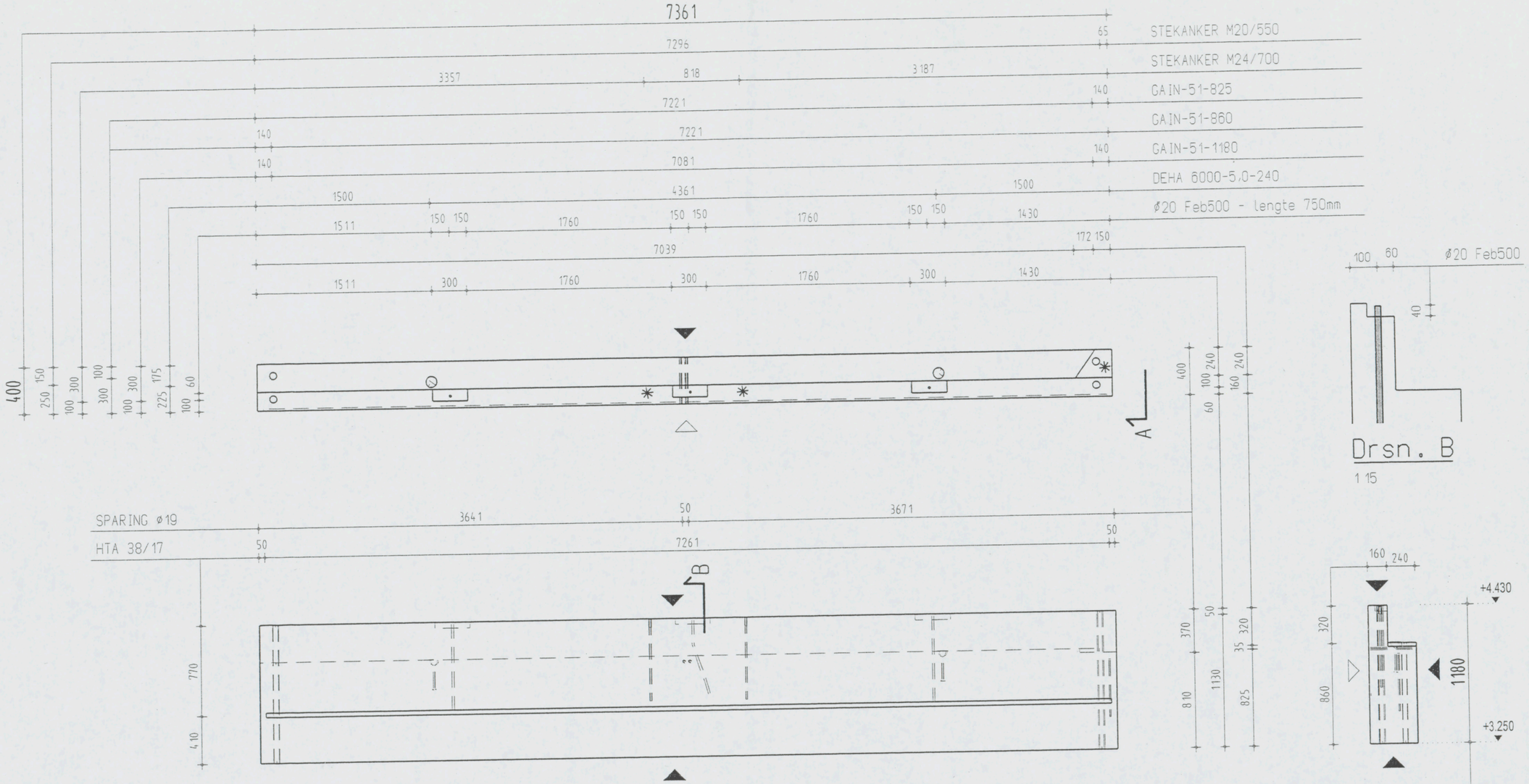

Aanzicht afwerkzijde

Drsn. B
1 15

Aanzicht A

Instortvoorzieningen
2 x DEHA 6000-5,0-240
2 x GAIN-51-1180
1 x GAIN-51-825
1 x GAIN-51-860
1 x STEKANKER M20/550
2 x STEKANKER M24/700
3 x ø20 Feb500 - lengte 750mm

AKKOORD VOOR PRODUKTIE

Paraaf

Status: DEFINITIEF

- Vellingkanten 10*10 mm
- Malzijde (schoonwerk)
- V Malzijde (vuilwerk)
- A Malzijde (wordt in het werk afgewerkt)
- Stortzijde (onbehandeld)
- R Stortzijde (Gerold)
- S Stortzijde (Sponen)
- Spouwankers 6 st/m2

Inhoud	2903 L
Gewicht	7258 KG
Cementsoort	PC
Betonkwaliteit	C35/45
Staalkwaliteit	FEB500
Dekking	35
Milieuklasse	XC3
Oppervlakte	-

wijz	datum	get.	gec.
F			
E			
D			
C			
B			
A	09-01-07	J.S.	
X	29-11-06	L.S.	

Werk VZA Amsterdam
Opdr.gever KBM Katwijk
Onderdeel Balken
Aantal zie VB-BA
schaal 1:35 formaat 420x297

Order 061756
Princ.wap. BA 13-W
Blad BA 13

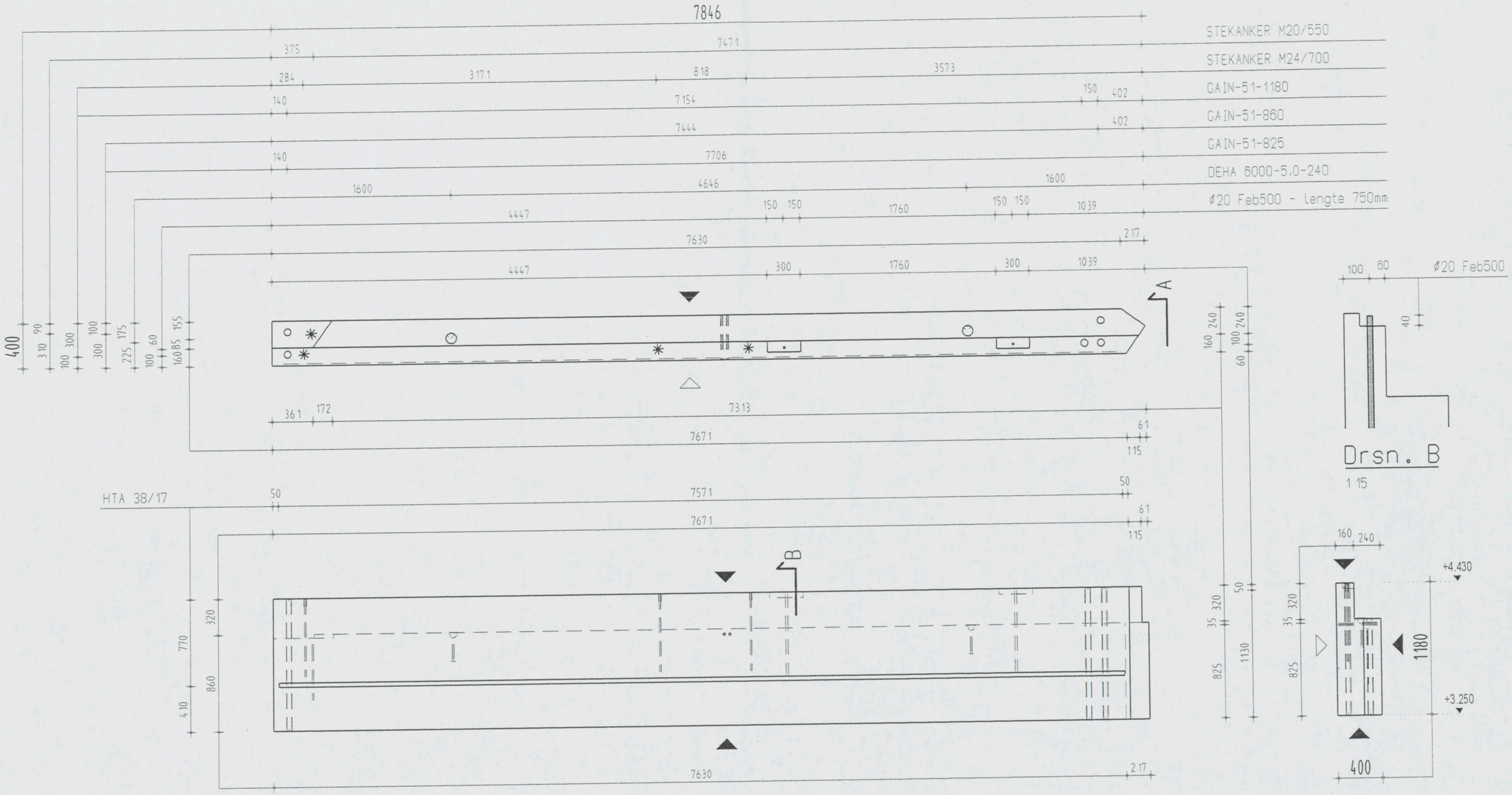

Instortvoorzieningen

2 x DEHA 6000-5,0-240
3 x GAIN-51-1180
1 x GAIN-51-825
1 x GAIN-51-860
1 x STEKANKER M20/550
3 x STEKANKER M24/700
2 x Ø20 Feb500 - lengte 750mm

Aanzicht afwerkzijde

Aanzicht A

AKKOORD VOOR PRODUKTIE

Paraaf

Status
DEFINITIEF

- Vellingkanten 10+10 mm
- Malzijde (schoonwerk)
- V Malzijde (vuilwerk)
- A Malzijde (wordt in het werk afgewerkt)
- Stortzijde (onbehandeld)
- R Stortzijde (Gerold)
- S Stortzijde (Spanen)
- Spouwankers 6 st/m2

Inhoud	3055 L
Gewicht	7638 KG
Cementsoort	PC
Betonkwaliteit	C35/45
Staalkwaliteit	FEB500
Dekking	35
Milieuklasse	XC3
Oppervlakte	-

F				
E				
D				
C				
B				
A	09-01-07	J.S.		
X	29-11-06	L.S.		
wijz	datum	get.	gec.	

Werk VZA Amsterdam
Opdr.gever KBM Katwijk
Onderdeel Balken
Aantal zie VB-BA
schaal 1:35 formaat 420x297

Order 061756
Princ.wap. BA14-W
Blad BA14

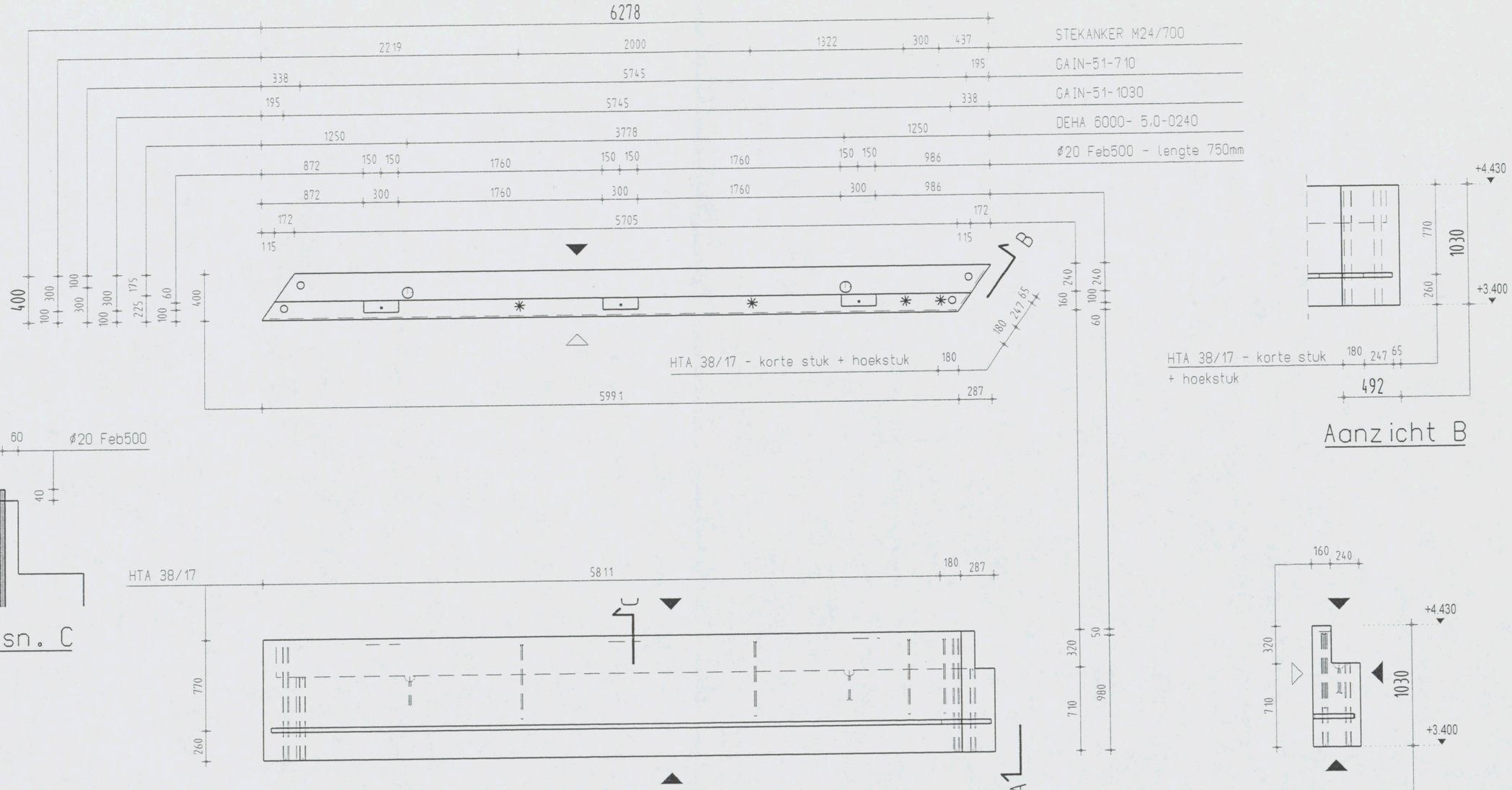

Instortvoorzieningen

2 x DEHA 6000- 5,0-0240
2 x GAIN-51-1030
2 x GAIN-51-710
4 x STEKANKER M24/700
3 x Ø20 Feb500 - lengte 750mm

AKKOORD VOOR PRODUKTIE

Paraaf

Status: DEFINITIEF

- Vellingkanten 10*10 mm
- Malzijde (schoonwerk)
- V Malzijde (vuilwerk)
- A Malzijde (wordt in het werk afgewerkt)
- Stortzijde (onbehandeld)
- R Stortzijde (Gerold)
- S Stortzijde (Spanen)
- Spouwankers 6 st/m2

Inhoud	2004 L
Gewicht	5010 KG
Cementsoort	PC
Betonkwaliteit	C35/45
Staalkwaliteit	FEB500
Dekking	35
Milieuklasse	XC3
Oppervlakte	-

	wijz	datum	get.	gec.
F				
E				
D				
C				
B				
A	09-01-07	J.S.		
X	29-11-06	L.S.		

Werk: VZA Amsterdam
Opdr.gever: KBM Katwijk
Onderdeel: Balken
Aantal: zie VB-BA
schaal 1:35 formaat 420x297

Order: 06 1756
Princ.wap.: BA 15-W
Blad: BA 15

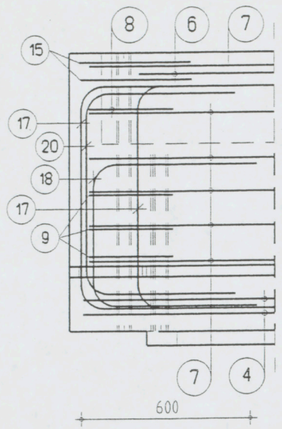

Detail A
1:20

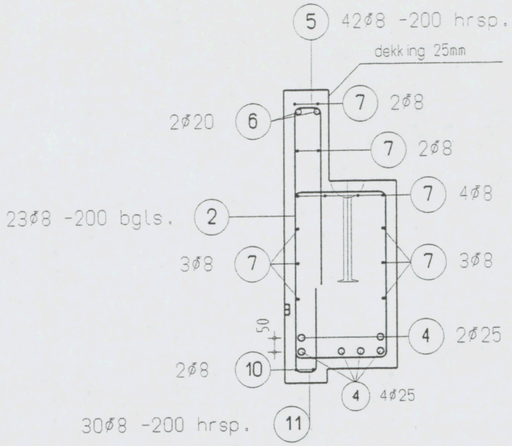

Drsn. 1
1:20

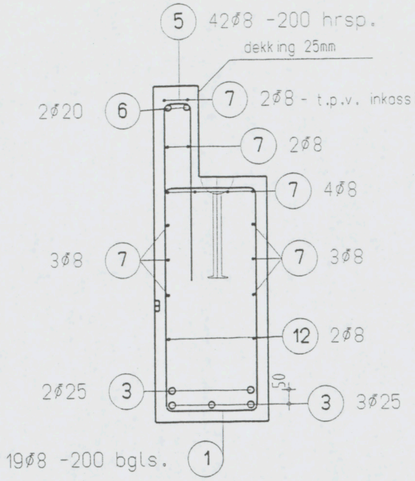

Drsn. 2
1:20

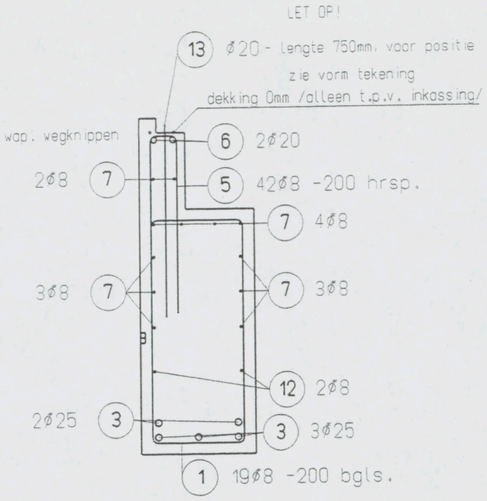

Drsn. 3
1:20

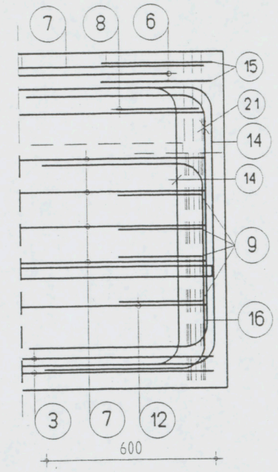

Detail B
1:20

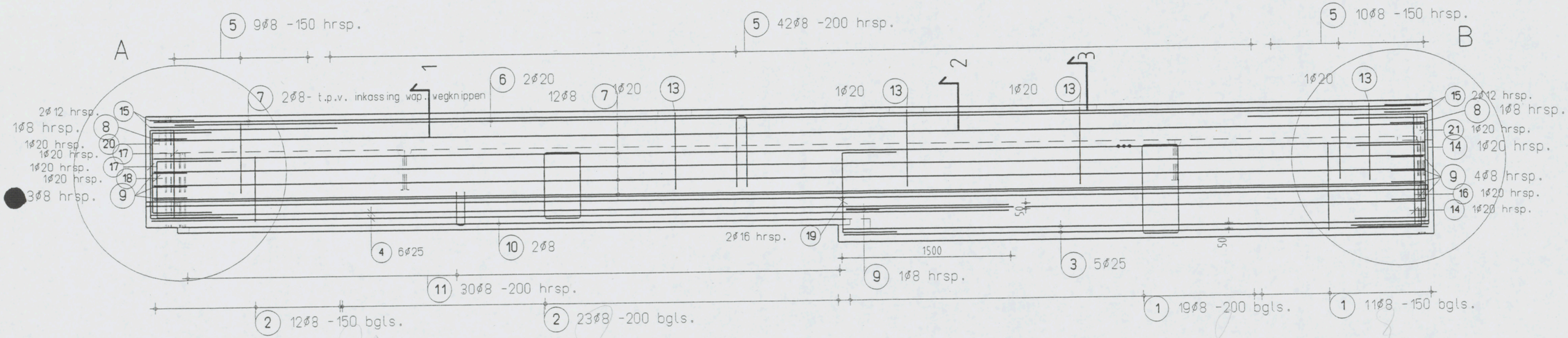

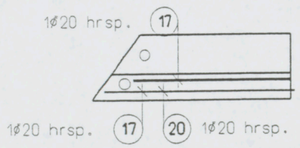

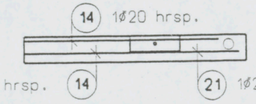

AKKOORD VOOR PRODUKTIE

Paraaf

Status
DEFINITIEF

- Vellingkanten 10+10 mm
- Malzijde (schoonwerk)
- V Malzijde (vuilwerk)
- A Malzijde (wordt in het werk afgewerkt)
- Stortzijde (onbehandeld)
- R Stortzijde (Gerold)
- S Stortzijde (Sponen)
- Spouwankers 6 st/m2

Inhoud	4017 L
Gewicht	10043 KG
Cementsoort	PC
Betonkwaliteit	C35/45
Staalkwaliteit	FEB500
Dekking	35
Milieuklasse	XC3
Oppervlakte	-

	wijz	datum	get.	gec.
F				
E				
D				
C				
B				
A	09-01-07	G.K.		
X	29-11-06	L.S.		

Werk VZA Amsterdam
Opdr.gever KBM Katwijk
Onderdeel Balken - wapening
Aantal zie VB-BA
school 135 formaat 420x297

Order 061756
Princ.wap.
Blad BA10-W

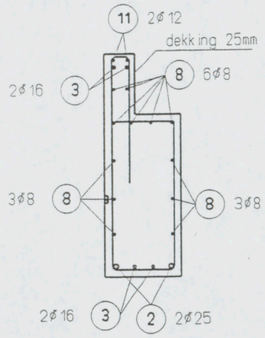

Drsn. 1

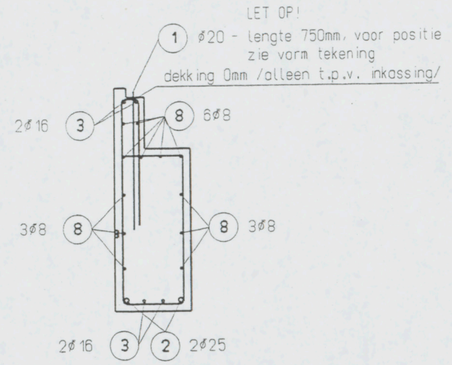

Drsn. 2

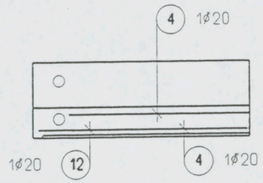

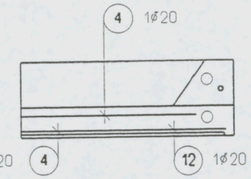

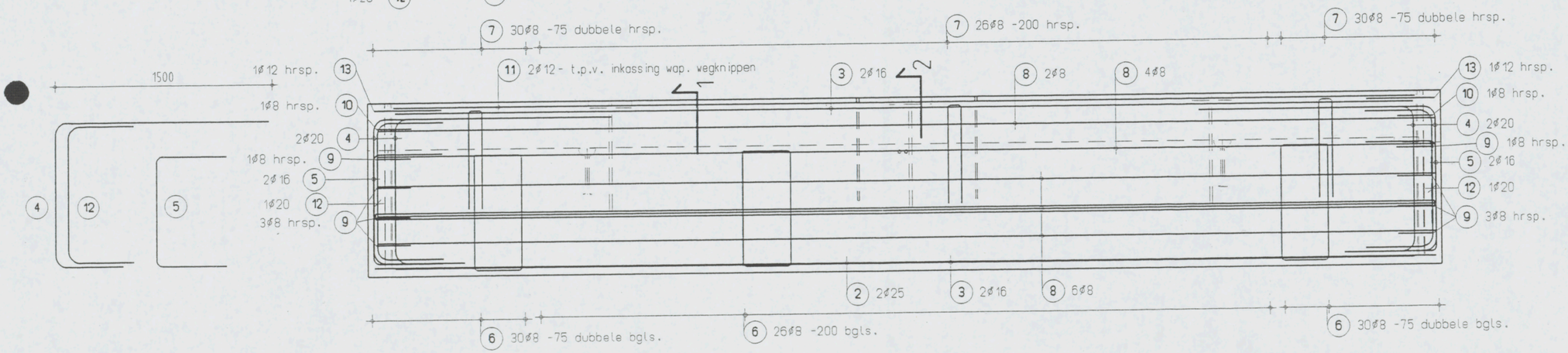

AKKOORD VOOR PRODUKTIE

Paraaf

Status
DEFINITIEF

- Vellingkanten 10*10 mm
- Malzijde (schoonwerk)
- V Malzijde (vuilwerk)
- A Malzijde (wordt in het werk afgewerkt)
- Stortzijde (onbehandeld)
- R Stortzijde (Gerold)
- S Stortzijde (Spanen)
- Spouwankers - st/m2

Cementsoort	PC
Betonkwaliteit	C35/45
Staalkwaliteit	FEB500
Dekking	35
Milieuklasse	XC3
Oppervlakte	-

wijz	datum	get.	gec.
F			
E			
D			
C			
B			
A	09-01-07	G.K.	
X	29-11-06	G.K.	

Werk VZA Amsterdam
Opdr.gever KBM Katwijk
Onderdeel Prefab wanden - wapening
Aantal zie VB-WA
schaal 1:30 formaat 420x297

Order 061756
Princ.wap.
Blad
BA 13-W

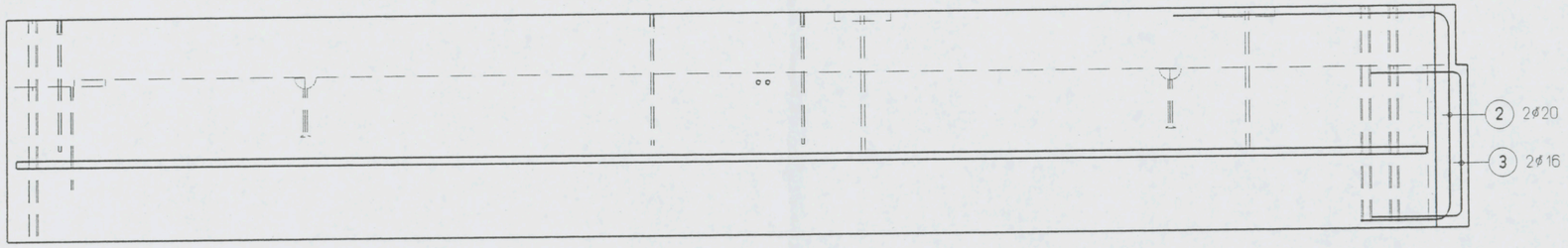

OVERIGE ALS BA13

AKKOORD VOOR PRODUKTIE

Paraaf

Status
DEFINITIEF

◄ Vellingkanten 10*10 mm
◄◄ Malzijde (schoonwerk)
◄◄V Malzijde (vuilwerk)
◄◄A Malzijde (wordt in het werk afgewerkt)
◁ Stortzijde (onbehandeld)
◁R Stortzijde (Gerold)
◁S Stortzijde (Spanen)
Spouwankers - st/m2

Cementsoort	PC
Betonkwaliteit	C35/45
Staalkwaliteit	FEB500
Dekking	35
Milieuklasse	XC3
Oppervlakte	-

wijz	datum	get.	aec
F			
E			
D			
C			
B			
A	09-01-07	G.K.	
X	29-11-06	G.K.	

Werk VZA Amsterdam
Opdr.gever KBM Katwijk
Onderdeel Prefab wanden - wapening
Aantal zie VB-WA
schaal 1:30 formaat 420x297

Order 061756
Princ.wap.
Blad BA14-W

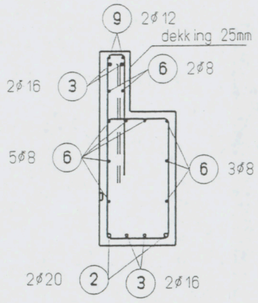

Drsn. 1

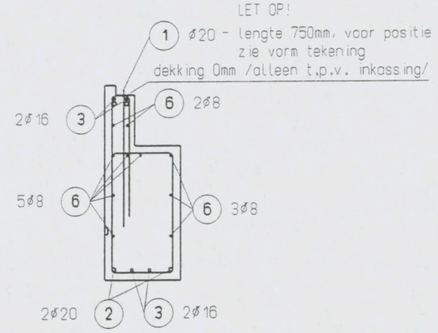

Drsn. 2

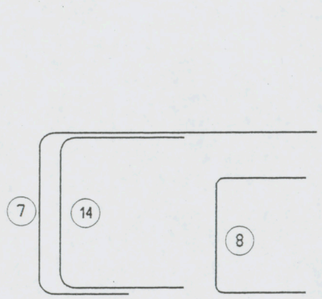

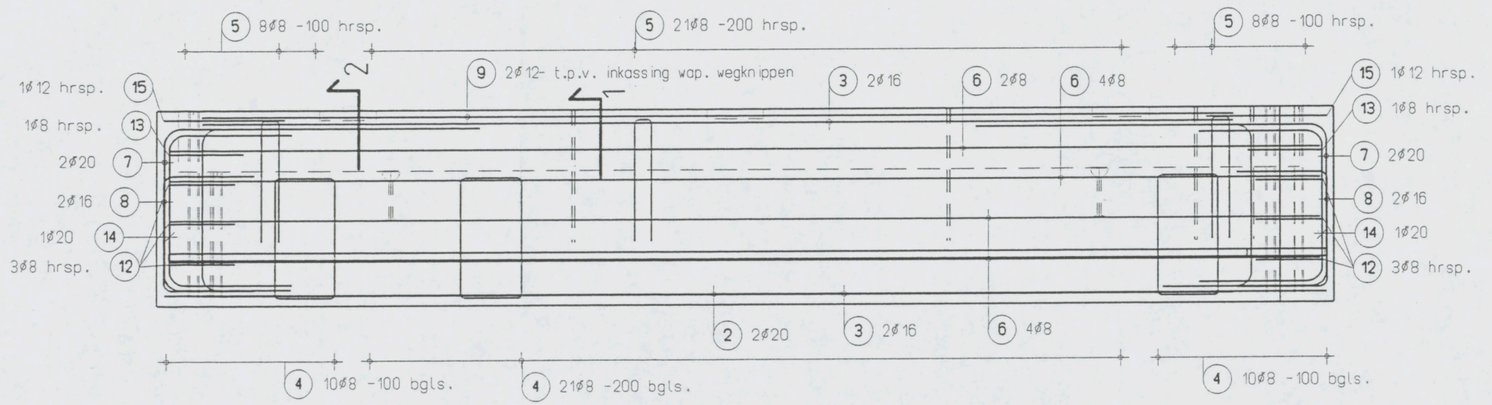

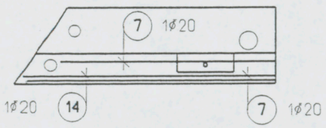

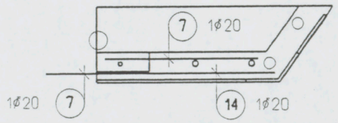

AKKOORD VOOR PRODUKTIE

Paraaf

Status
DEFINITIEF

- Vellingkanten 10*10 mm
- Malzijde (schoonwerk)
- V Malzijde (vuilwerk)
- A Malzijde (wordt in het werk afgewerkt)
- Stortzijde (onbehandeld)
- R Stortzijde (Gerold)
- S Stortzijde (Spanen)
- Spouwankers - st/m2

Cementsoort	PC
Betonkwaliteit	C35/45
Staalkwaliteit	FEB500
Dekking	35
Milieuklasse	XC3
Oppervlakte	-

F			
E			
D			
C			
B			
A	09-01-07	C.K.	
X	29-11-06	G.K.	
wijz	datum	get.	gec.

Werk VZA Amsterdam
Opdr.gever KBM Katwijk
Onderdeel Prefab wanden - wapening
Aantal zie VB-WA
schaal 1:30 formaat 420x297

Order 061756
Princ.wap.
Blad BA 15-W