tekeningnummer	omschrijving	status	0-datum	revisie-datum	rev.
BA00D01 002	-K.01&-K.02	definitief	20-05-2021		
BA00D01 003	0.01&0.02	definitief	20-05-2021	31-08-2021	A
BA00D01 004	0.03&0.04	definitief	20-05-2021	31-08-2021	A
BA00D01 005	0.05&0.06&0.07	definitief	20-05-2021	31-08-2021	A
BA00D01 006	0.08&0.09	definitief	20-05-2021	31-08-2021	A
BA00D01 007	0.10&0.11	definitief	20-05-2021	31-08-2021	A

A 31-08-2021 Balken verhoogd. Opstorten verwijderd. Details verwijderd en hernummerd

datum 20-05-2021 fase Bouwaanvraag status definitief

project
SCC BovenIJ

architect
ARX Hengelo

opdrachtgever
Stichting SCC BovenIJ

VAN ROSSUM RAADGEVENDE INGENIEURS

Details fundering

schaal 1:20
formaat A4
ordernr. 10531
projectleider 5.1, 2, e
getekend 5.1, 2, e
akkoord

bouwdeel	fase	niveau	volgnr.	revisie
	BA	00	D01	A

www.vanrossumbv.nl info@vanrossumbv.nl

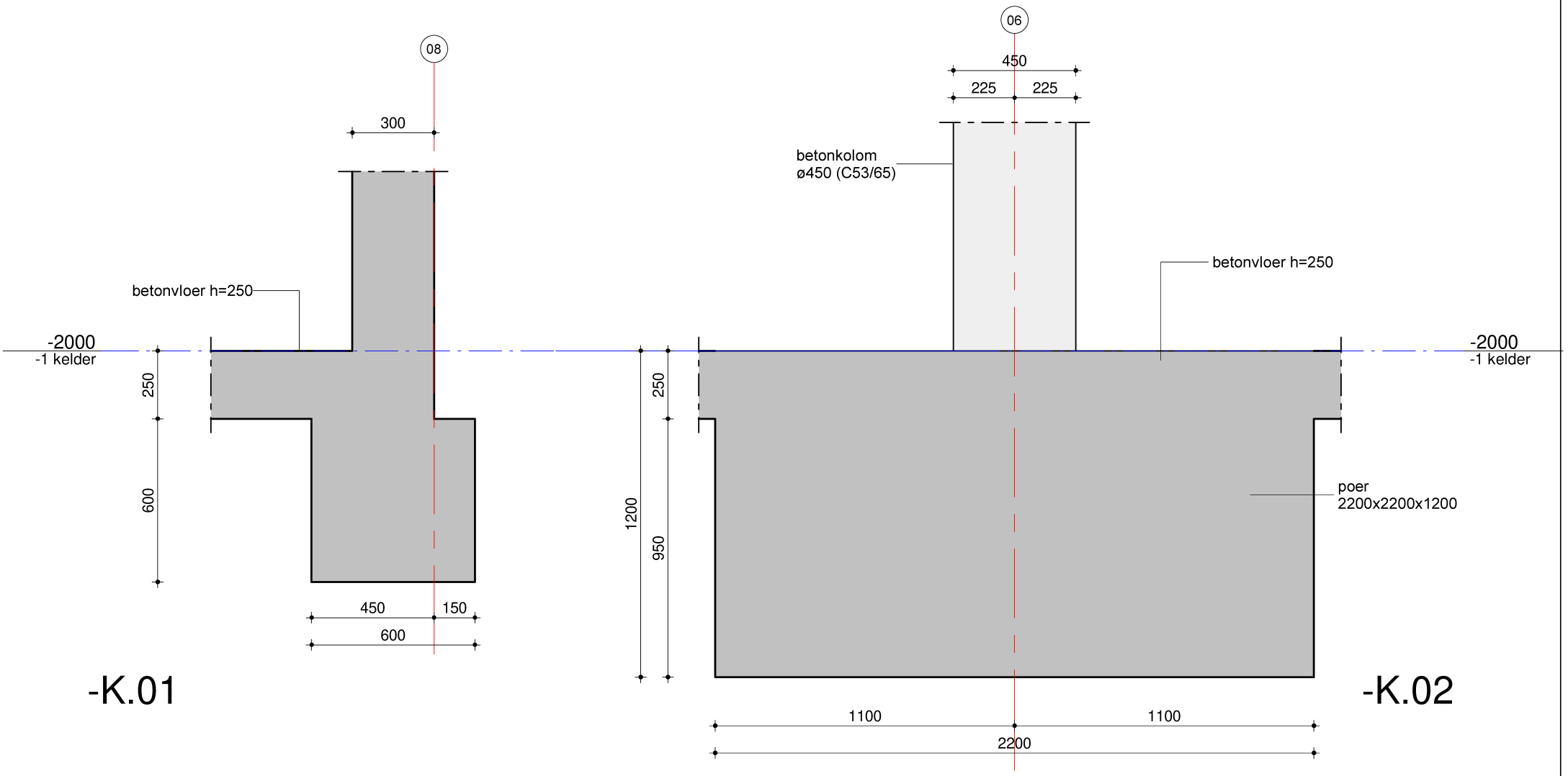

schaal: 1:20 datum: 20-05-2021 revisie:

VAN ROSSUM RAADGEVENDE INGENIEURS

-K.01&-K.02

ordernr. 10531 | bouwdeel | tekeningnummer BA00D01 | bladnr. 002

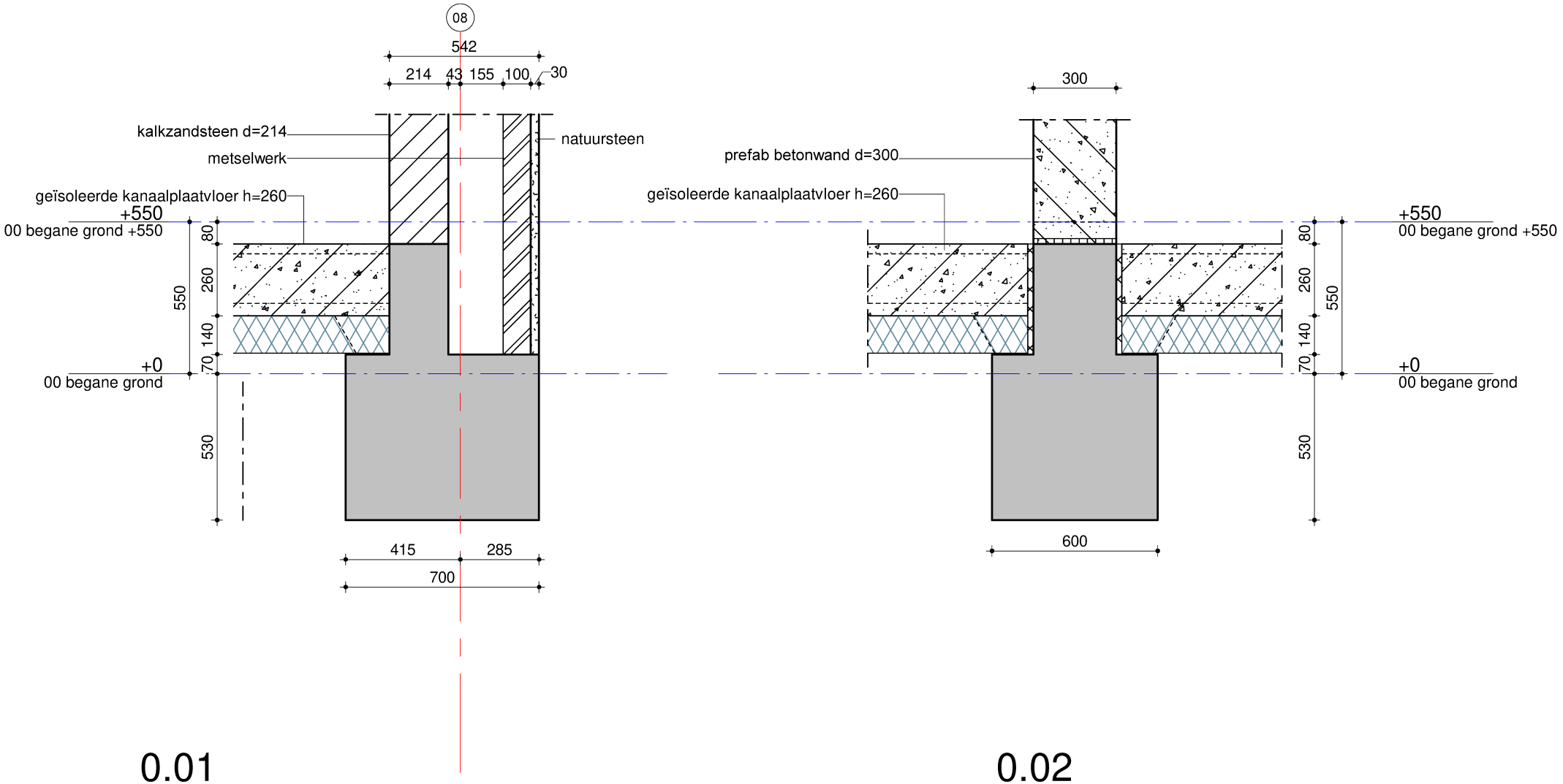

0.01

0.02

schaal: 1:20 datum: 20-05-2021 revisie: A: 31-08-2021

VAN ROSSUM RAADGEVENDE INGENIEURS

0.01&0.02

ordernr. 10531 | bouwdeel | tekeningnummer BA00D01 | bladnr. 003

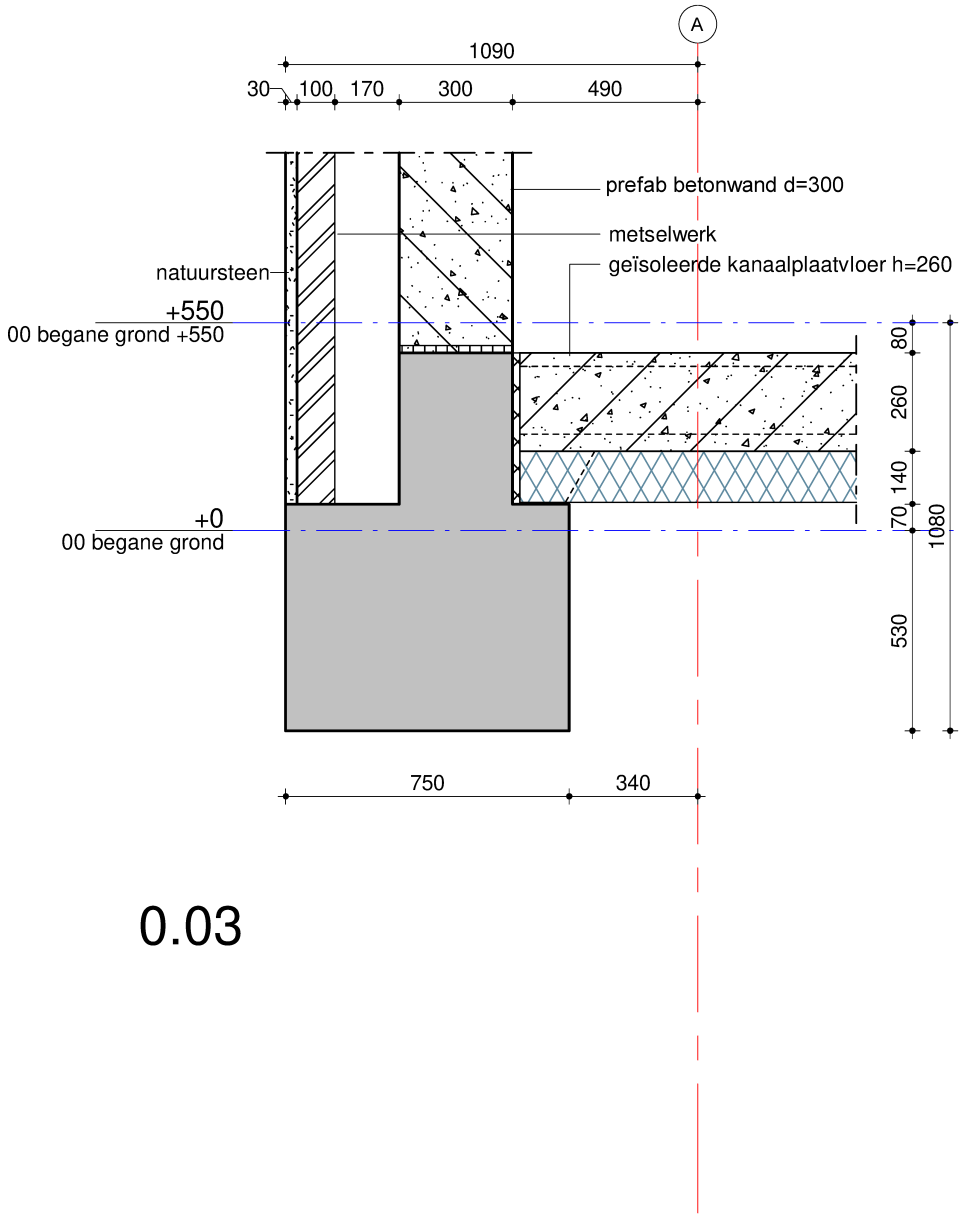

0.03

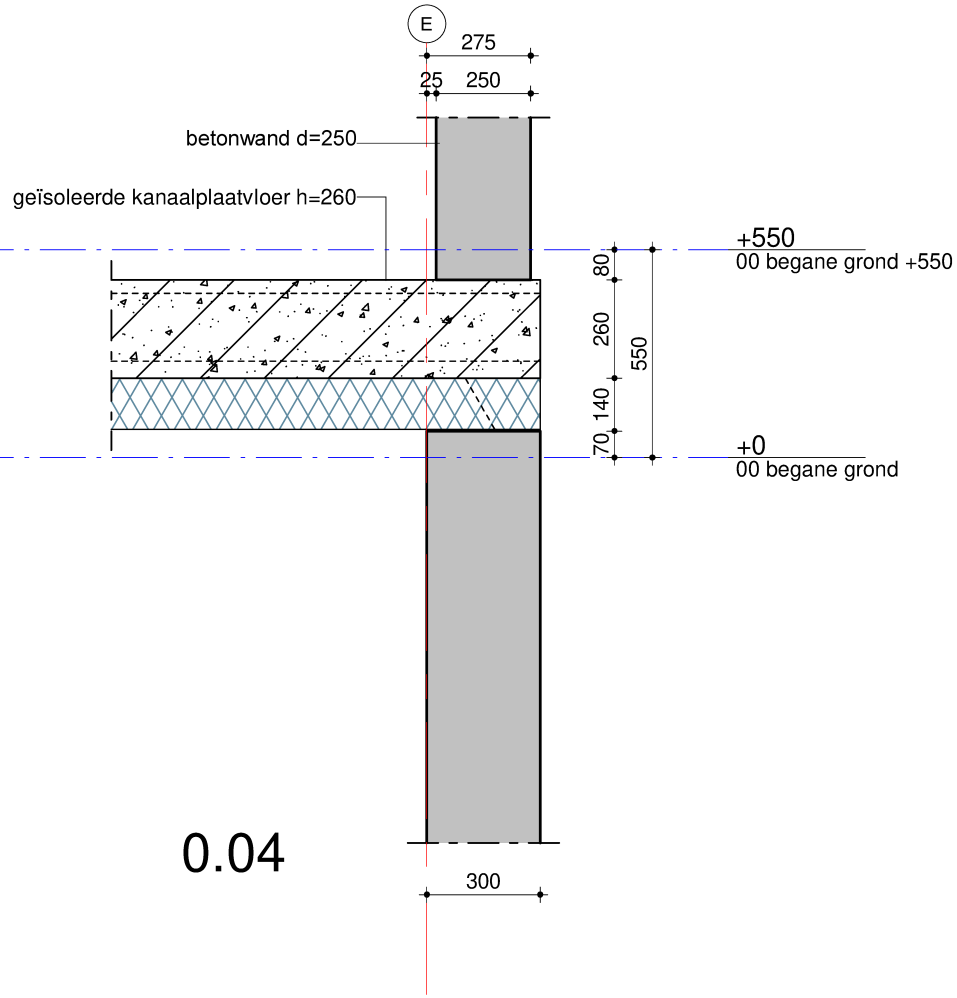

0.04

schaal: 1:20	datum: 20-05-2021	revisie: A: 31-08-2021	
VAN ROSSUM RAADGEVENDE INGENIEURS	0.03&0.04		
ordernr. 10531	bouwdeel	tekeningnummer BA00D01	bladnr. 004

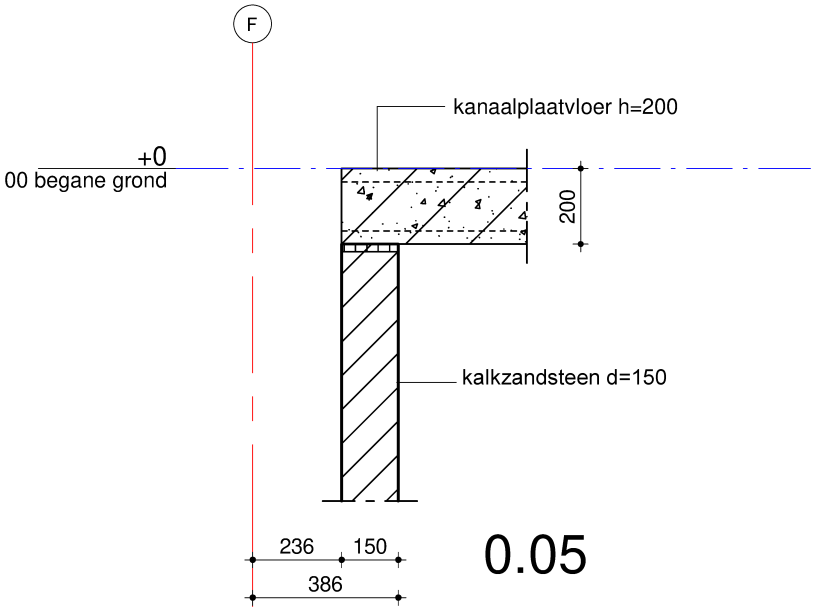

0.05

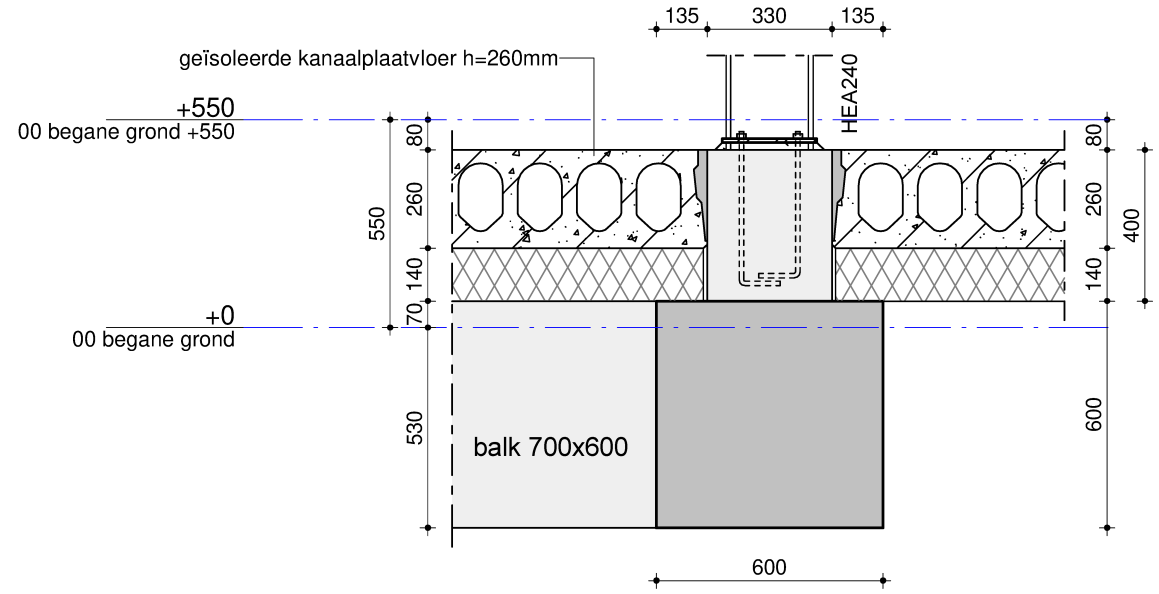

0.06

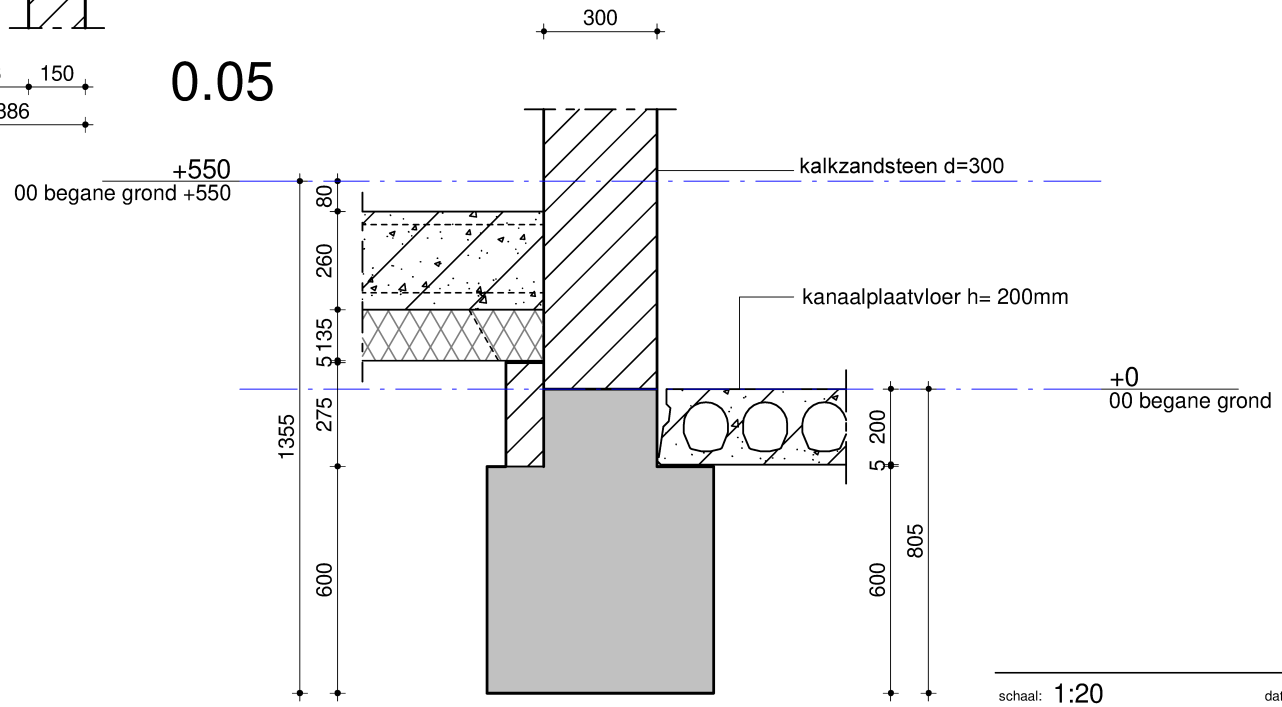

0.07

schaal: 1:20 datum: 20-05-2021 revisie: A: 31-08-2021

VAN ROSSUM RAADGEVENDE INGENIEURS

0.05&0.06&0.07

ordernr. 10531 | bouwdeel | tekeningnummer BA00D01 | bladnr. 005

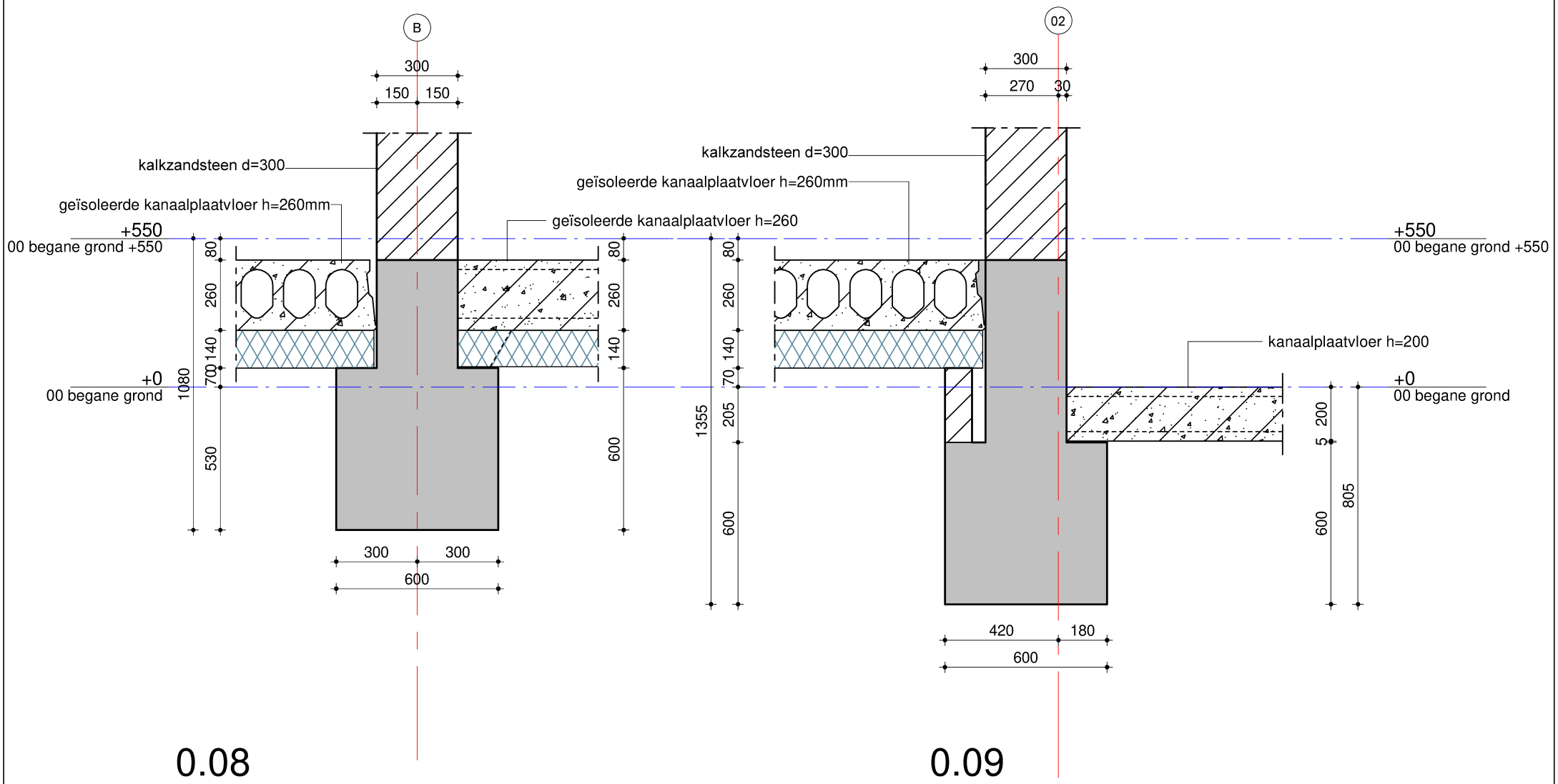

schaal: 1:20	datum: 20-05-2021	revisie: A: 31-08-2021	
VAN ROSSUM RAADGEVENDE INGENIEURS	0.08&0.09		
ordernr. 10531	bouwdeel	tekeningnummer BA00D01	bladnr. 006

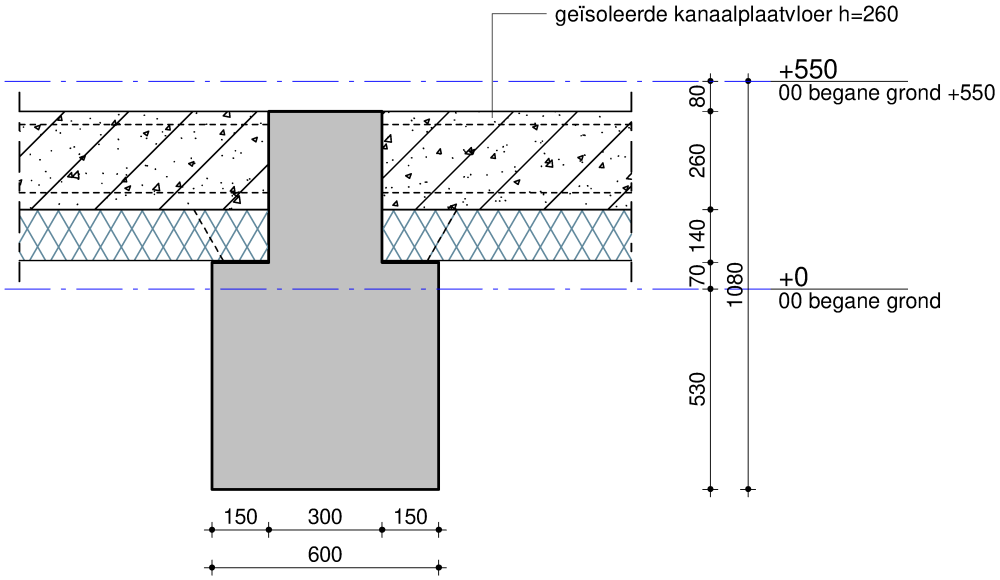

0.10

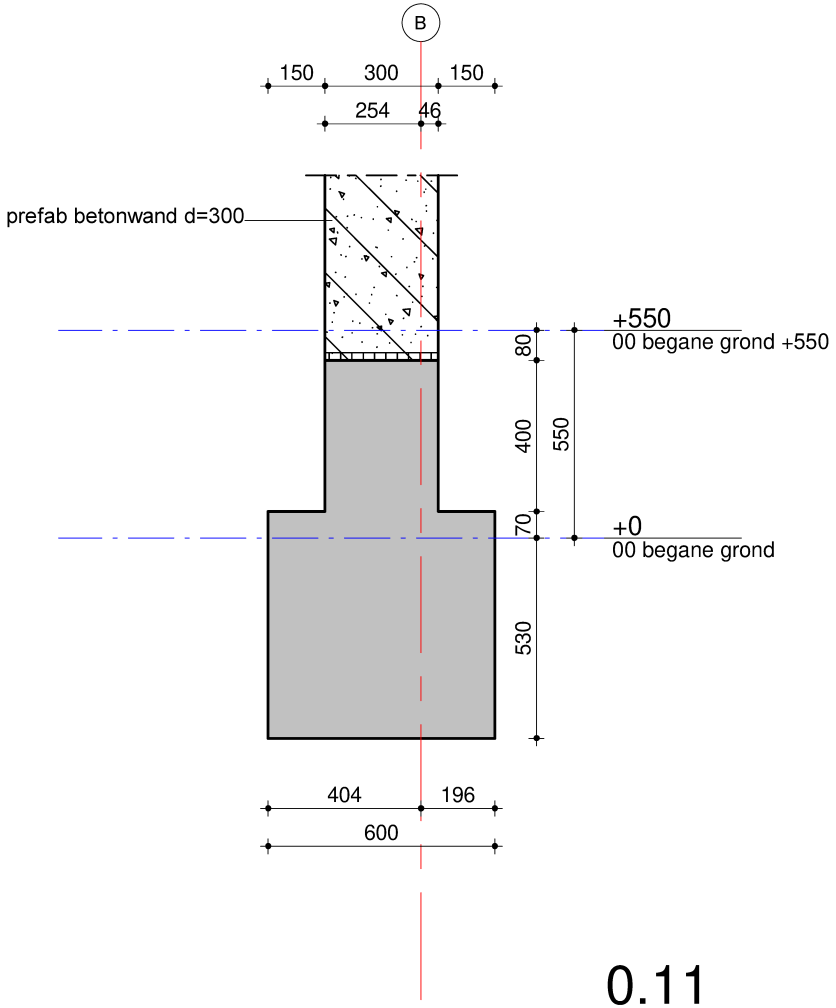

0.11

schaal: 1:20 | datum: 20-05-2021 | revisie: A: 31-08-2021

VAN ROSSUM RAADGEVENDE INGENIEURS

0.10&0.11

ordernr. 10531 | bouwdeel | tekeningnummer BA00D01 | bladnr. 007