Bezoekadres
Weesperplein 4
Amsterdam

Postbus 922
1000 AX Amsterdam
Telefoon 020 551 38 88
Fax 020 620 10 16
www.dmb.amsterdam.nl

Gemeente Amsterdam
Dienst Milieu en Bouwtoezicht

Sector Bouw- en Woningtoezicht

Retouradres: Postbus 922, 1000 AX Amsterdam

Shell International Chemicals BV
[redacted]
Badhuisweg 3
1031 CM AMSTERDAM

stadsdeel
ingekomen d.d. 21 NOV. 2005

KOPIE

ons kenmerk	N01/0491 2004
onderwerp	deelgoedkeuring nr. 5
onderdeel	Kelvervloer incl. paalmistanden. Berek. wanden/kol. -1
adres	GRASWEG 29
behandelend constructeur	[redacted]
doorkiesnummer	
buitendienstinspecteur	[redacted]
doorkiesnummer	
bijlage	gewaarmerkte bescheiden
datum	17 NOV. 2005

Burgemeester en Wethouders hebben u onder ons kenmerk N01/0491 2004 een reguliere bouwvergunning verleend. In deze vergunning is de voorwaarde gesteld dat tekeningen en berekeningen van de constructies ten minste drie weken voor de aanvang van het desbetreffende onderdeel van het werk aan de Dienst Milieu en Bouwtoezicht, sector Bouw- en Woningtoezicht, ter goedkeuring worden overgelegd.

De Dienst Milieu en Bouwtoezicht heeft geen bezwaar tegen uitvoering van de constructies zoals aangegeven op bijgaande gewaarmerkte tekeningen en berekeningen onder voorwaarde dat tevens voldaan wordt aan de eventueel daarop in rood aangebrachte opmerkingen.

aantal tekeningen 16, gemerkt T23 t/m T38;
aantal berekeningen 2, gemerkt B14 + B15.

Deze gewaarmerkte tekeningen en berekeningen dienen op de bouwplaats aanwezig te zijn.

Hoogachtend,
Burgemeester en Wethouders van Amsterdam,
namens dezen,
de directeur van de
Dienst Milieu en Bouwtoezicht,
voor deze,

B. Mica

Opmerkingen :

- Peil = 0 = 3200mm + N.A.P.
- Alle hoogtematen t.o.v. Peil

Behorend bij versie B:
Bladnummers : 4, 6, 9, 10, 16 t/m 28, 30, 32, 35, 51 t/m 56, 58 en 62

Behorend bij versie C:
Bladnummers : 2, 7, 11 t/m 15, 29, 31, 33, 34, 58, 59, 60 en 63

OPMERKINGEN T.B.V. WAPENING

- WAPENING T.P.V. SPARINGEN WEGKNIPPEN EN RONDOM AFWAPENEN MET HAARSPELDEN EN LANGSSTAVEN VAN DEZELFDE DIAMETER EN MET VOLDOENDE VERANKERINGSLENGTE, TENZIJ ANDERS AANGEGEVEN
- ALLE LASSEN VERSPRINGEND AAN TE BRENGEN.

- LASLENGTEN:

ϕ8 = 300mm	ϕ20 = 800mm
ϕ10 = 350mm	ϕ25 = 1000mm
ϕ12 = 450mm	ϕ32 = 1200mm
ϕ16 = 650mm	ϕ40 = 1600mm

wapeningsstaal : FeB500 HWL / FeB500 HKN

beton sterkteklasse C28/35

beton milieuklasse : XC4, XD3, XF4 (VLOER) XC4, XD3, XF2 (WANDEN)

betondekking :

op buitenste wapening (mm) *					min. op hoofdwapening (mm) *			
construc-tiedeel	onder	boven	voor/ binnen	achter/ buiten	ø20	ø25	ø32	ø40
plaat wand	30	25	30	30	20	25	50	60
balk poer console	40	35	35	35	20	25	50	60
kolom	-	-	40	40	20	25	50	60

* grootste dekking in tabel dient te worden aangehouden

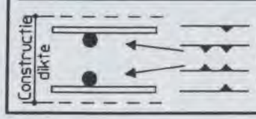

Aanduiding vloer- en wandwapening

Ombuigingen wapening

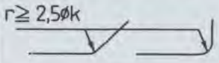

BUREAUEXEMPLAAR

Versie	Omschrijving	Naam	Datum
C	Toegevoegd en/of gewijzigde wap. details (incl. paalmisstanden)	[redacted]	15-09-'05
B	Toegevoegd en/of gewijzigde wap. details (incl. paalmisstanden)	[redacted]	13-09-'05
A	Definitief	[redacted]	22-08-'05

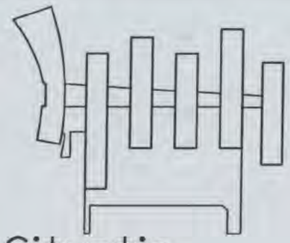

Situatie
Schaal 1:5000

Planoverzicht :

ARCADIS
Infrastructuur, gebouwen, milieu, communications

Gevers Deynootweg 93
Postbus 84319
2508 AH Den Haag
Tel 070 3583 583
Fax 070 3546 163
www.arcadis.nl

NO1/0491 - 2004 [redacted]
CONSTRUCTIE AKKOORD

Opdrachtgever : Shell International Chemicals BV

Ontwerp : Arcadis Bouw & Vastgoed BV

Project :

Shell NTC Amsterdam

Onderwerp :

Details constructie
Keldervloer
Bladnummer 01 t/m 63

Fase	: Werkfase		
Schaal	: 1:20	Discipline	: Constructie
Bladformaat	: A3	Getekend	: [redacted]
Naam submap	:	Gecontroleerd	:
Bestandsnaam	: CW8001	Goedgekeurd	:
Plotschaal	: 1:1	Status	: Definitief

Projectnummer:	Tekeningnr.	: Type :	Versie :
140327.000256	CW8001	W	C

the scale towards document

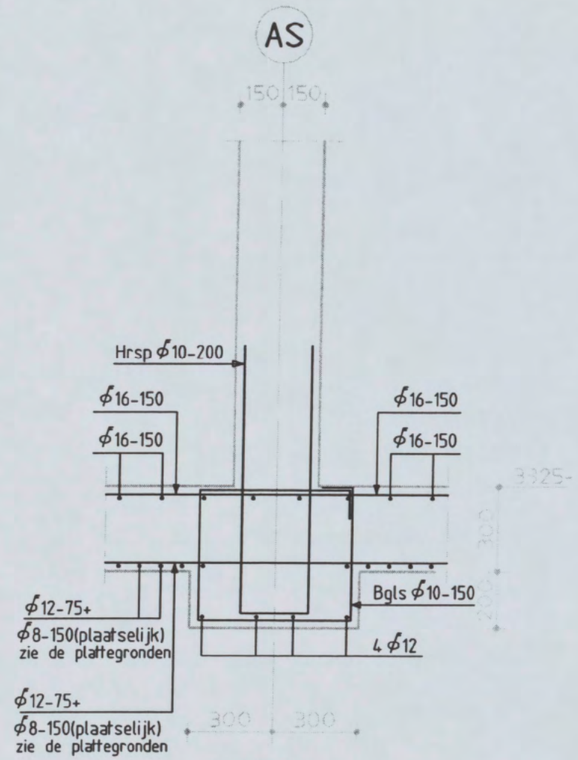

K.04

Schaal 1:20

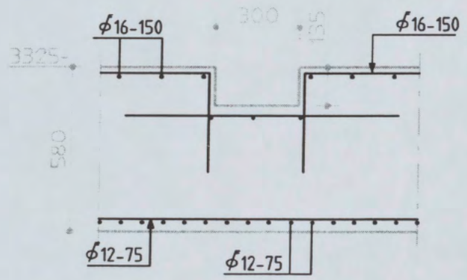

K.05

Schaal 1:20

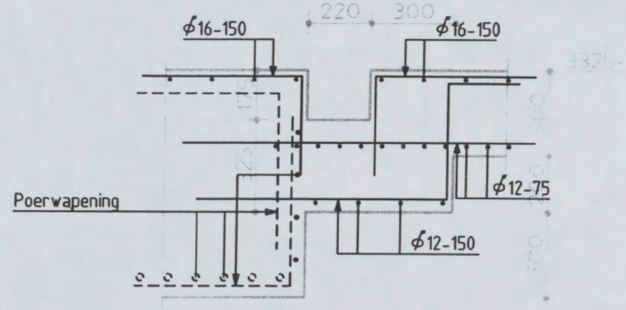

K.06

Schaal 1:20

Shell NTC Amsterdam
constructie detail

Discipline : Constructie | Bestandsnaam : CW8001 | Bladformaat : A3 | Schaal : 1:20 | Getekend : [redacted] | Status : Definitief

ARCADIS
Postbus 84319
2508 AH Den Haag
tel 070 3583583

Projectnummer:	Tekeningnr.:	Bladnr.:	Type :	Versie :
140327.000256	CW8001	02	W	C

let op: lagen vloerwapening
afhankelijk van positie detail

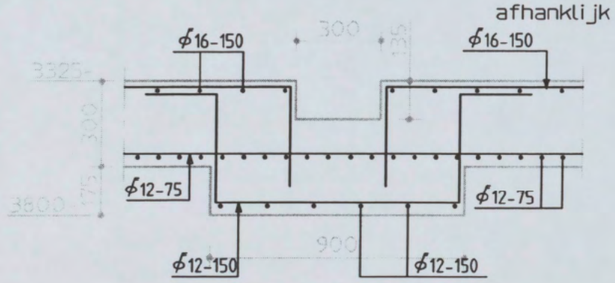

K.17
Schaal 1:20

let op: lagen vloerwapening
afhankelijk van positie detail

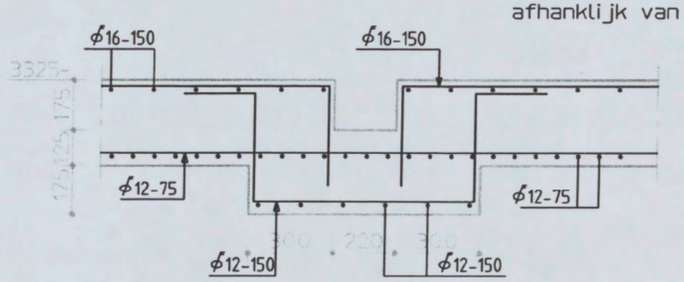

K.18
Schaal 1:20

Shell NTC Amsterdam
constructie detail

Discipline : Constructie | Bestandsnaam : CW8001 | Bladformaat : A3 | Schaal : 1:20 | Getekend : [redacted] | Status : Definitief

ARCADIS
Postbus 84319
2508 AH Den Haag
tel 070 3583583

Projectnummer:	Tekeningnr.:	Bladnr.:	Type :	Versie :
140327.000256	CW8001	07	W	C

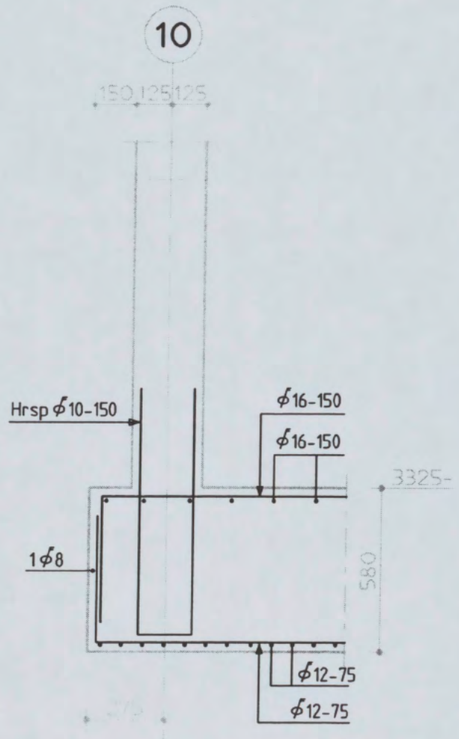

K.28

Schaal 1:20

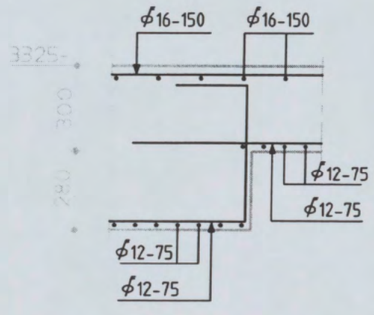

K.29

Schaal 1:20

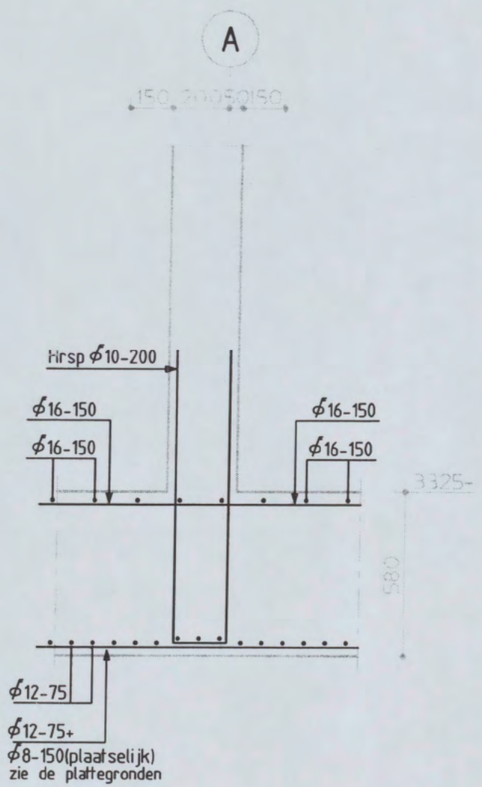

K.30

Schaal 1:20

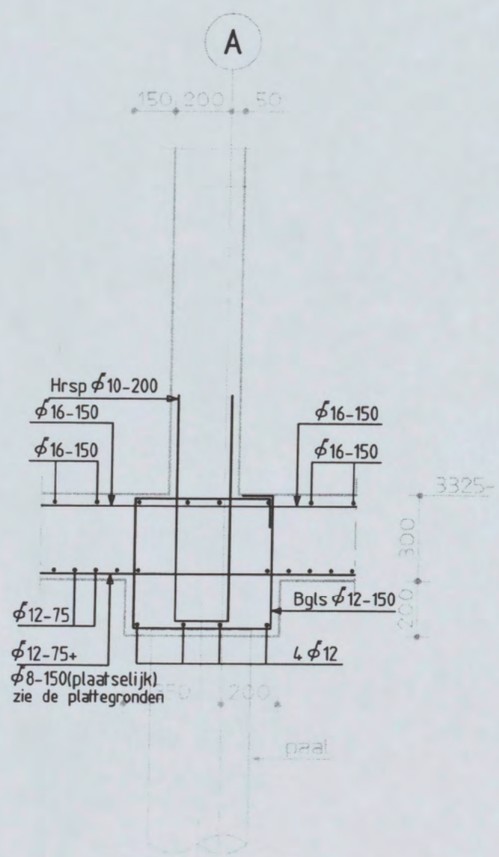

K.31

Schaal 1:20

Shell NTC Amsterdam
constructie detail

Discipline : Constructie | Bestandsnaam : CW8001 | Bladformaat : A3 | Schaal : 1:20 | Getekend : [redacted] | Status : Definitief

ARCADIS
Postbus 84319
2508 AH Den Haag
tel 070 3583583

Projectnummer:	Tekeningnr.:	Bladnr.:	Type :	Versie :
140327.000256	CW8001	11	W	C

A

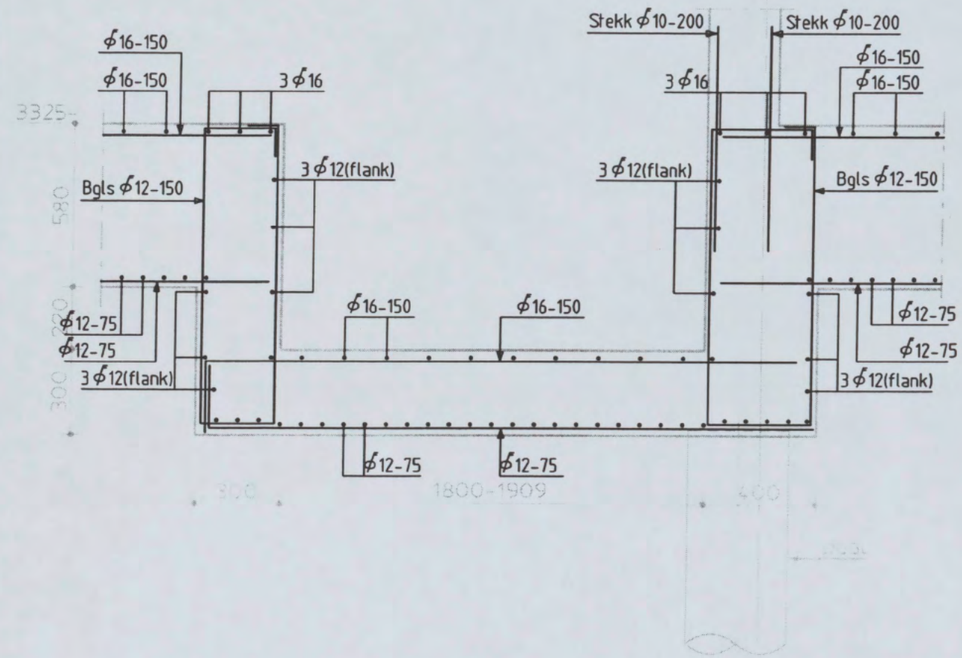

K.32

Schaal 1:20

10

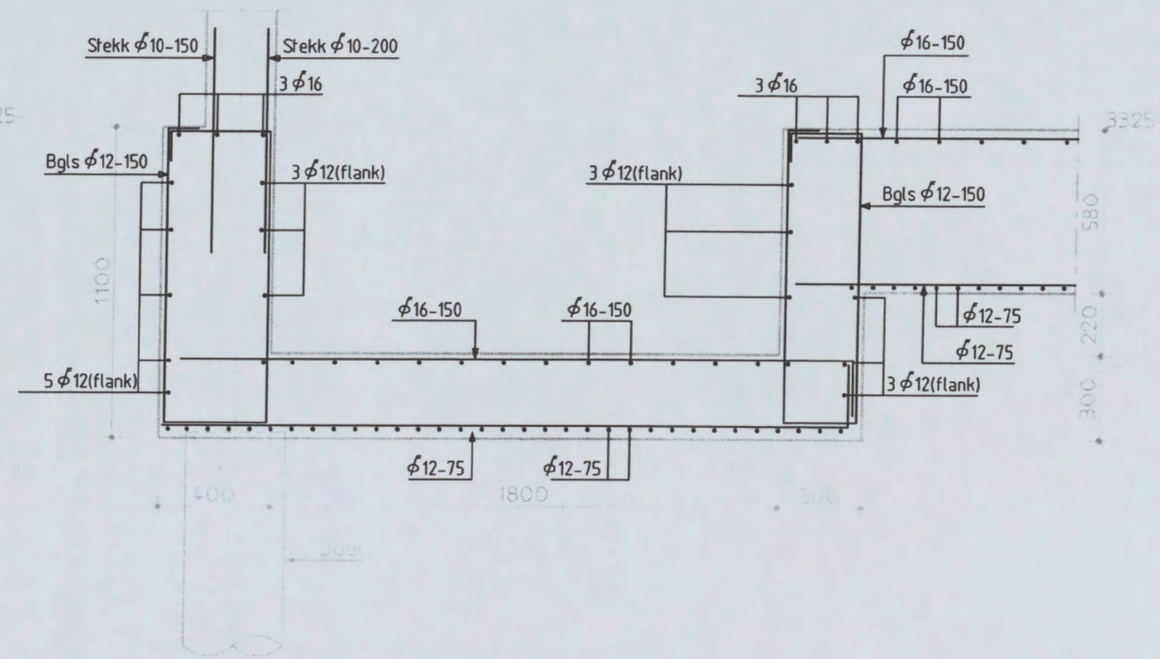

K.33

Schaal 1:20

Shell NTC Amsterdam
constructie detail

Discipline : Constructie | Bestandsnaam : CW8001 | Bladformaat : A3 | Schaal : 1:20 | Getekend [redacted] | Status : Definitief

ARCADIS
Postbus 84319
2508 AH Den Haag
tel 070 3583583

Projectnummer:	Tekeningnr.:	Bladnr.:	Type :	Versie :
140327.000256	CW8001	12	W	C

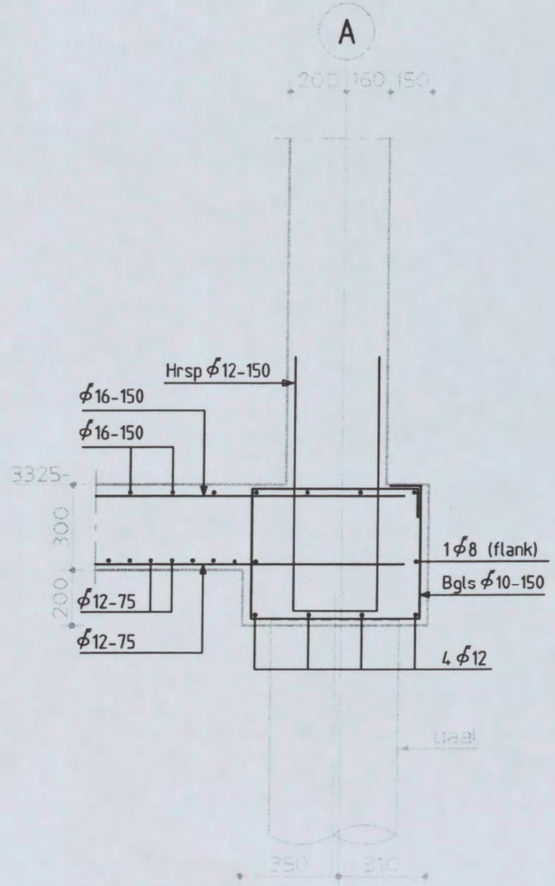

K.34

Schaal 1:20

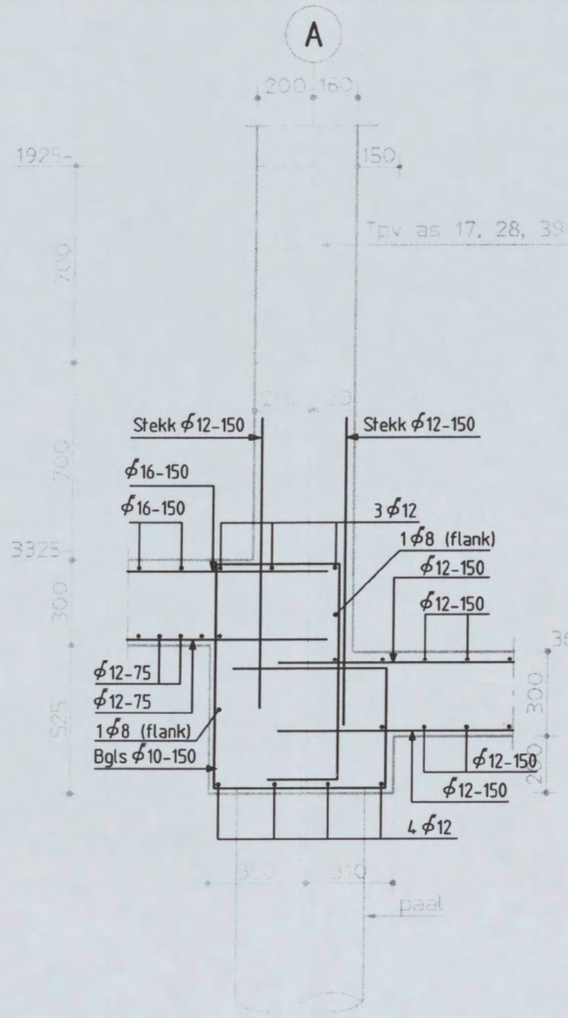

K.35

Schaal 1:20

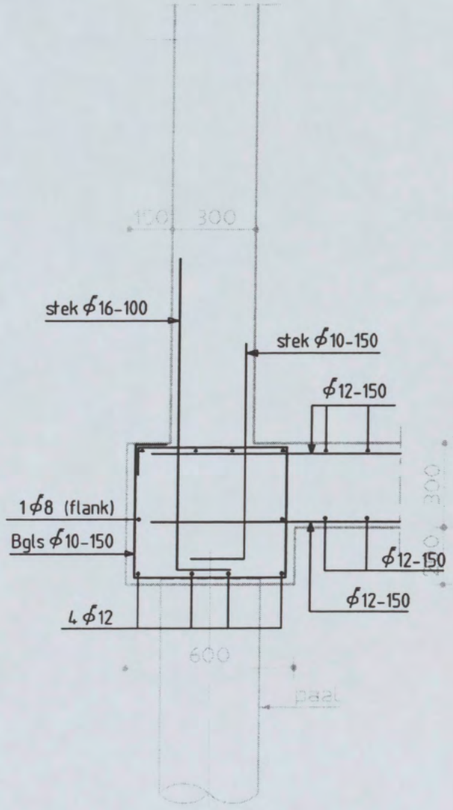

K.36

Schaal 1:20

Shell NTC Amsterdam
constructie detail

Discipline : Constructie | Bestandsnaam : CW8001 | Bladformaat : A3 | Schaal : 1:20 | Getekend : [redacted] | Status : Definitief

ARCADIS
Postbus 84319
2508 AH Den Haag
tel 070 3583583

Projectnummer:	Tekeningnr.:	Bladnr.:	Type :	Versie :
140327.000256	CW8001	13	W	C

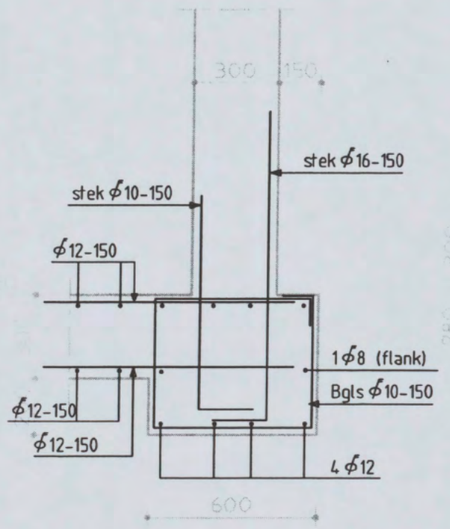

10

K.37
Schaal 1:20

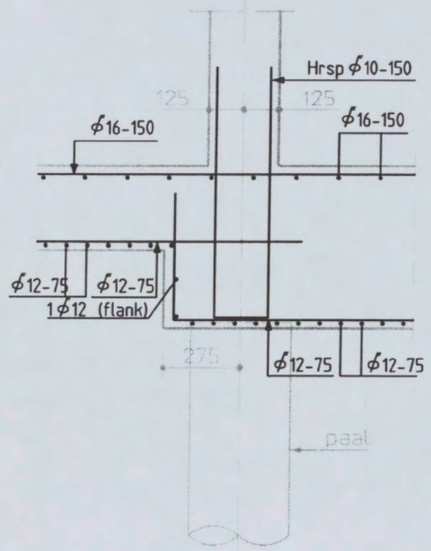

10

K.38
Schaal 1:20

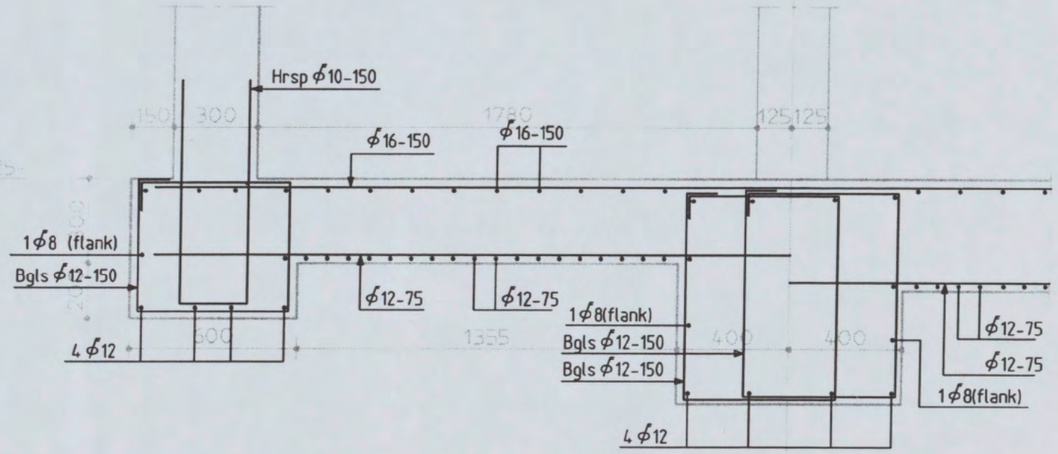

K.39
Schaal 1:20

Shell NTC Amsterdam
constructie detail

Discipline : Constructie | Bestandsnaam : CW8001 | Bladformaat : A3 | Schaal : 1:20 | Getekend : [redacted] | Status : Definitief

ARCADIS
Postbus 84319
2508 AH Den Haag
tel 070 3583583

Projectnummer:	Tekeningnr.:	Bladnr.:	Type :	Versie :
140327.000256	CW8001	14	W	C

12

let op: lagen vloerwapening
afhankelijk van positie detail

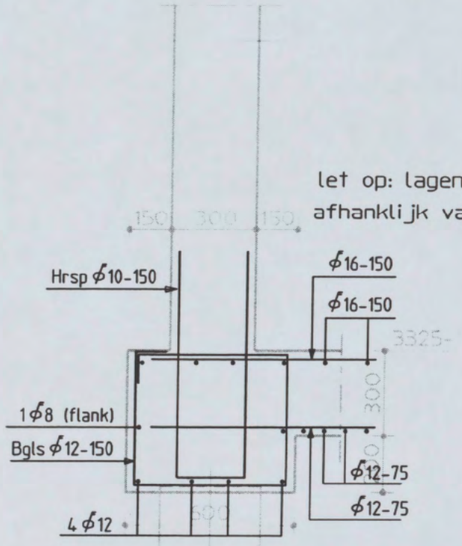

K.40
Schaal 1:20

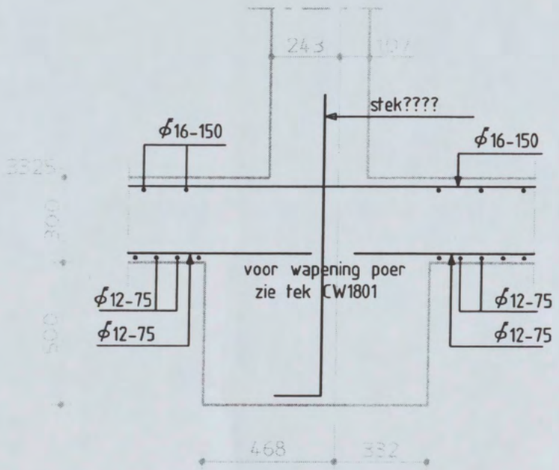

K.41
Schaal 1:20

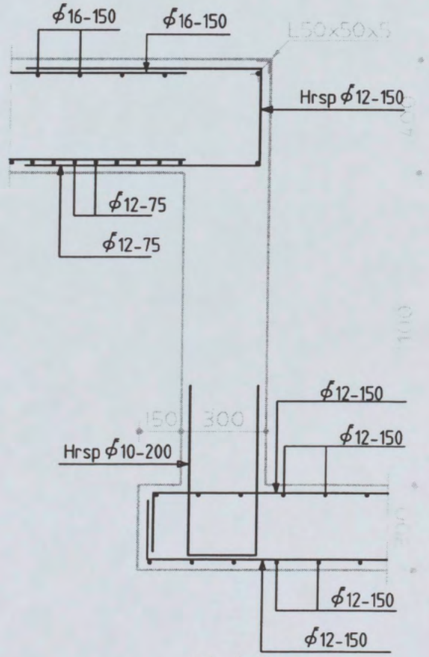

K.42
Schaal 1:20

Shell NTC Amsterdam
constructie detail

Discipline : Constructie | Bestandsnaam : CW8001 | Bladformaat : A3 | Schaal : 1:20 | Getekend : [redacted] | Status : Definitief

ARCADIS
Postbus 84319
2508 AH Den Haag
tel 070 3583583

Projectnummer:	Tekeningnr.:	Bladnr.:	Type :	Versie :
140327.000256	CW8001	15	W	C

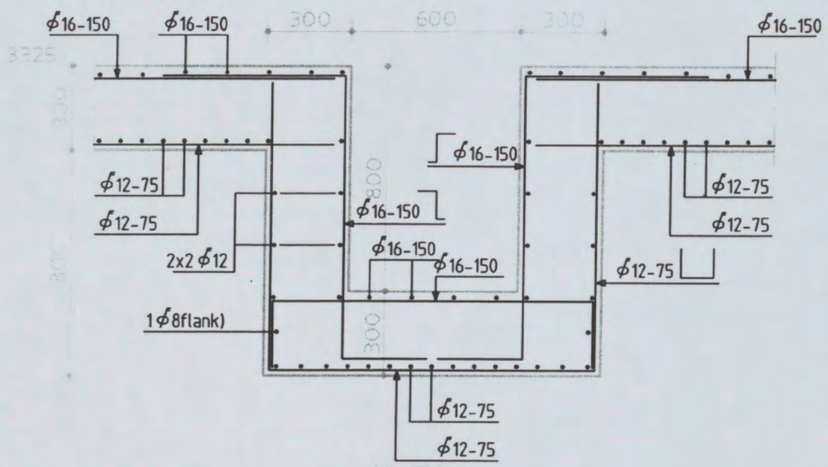

K.73
Schaal 1:20

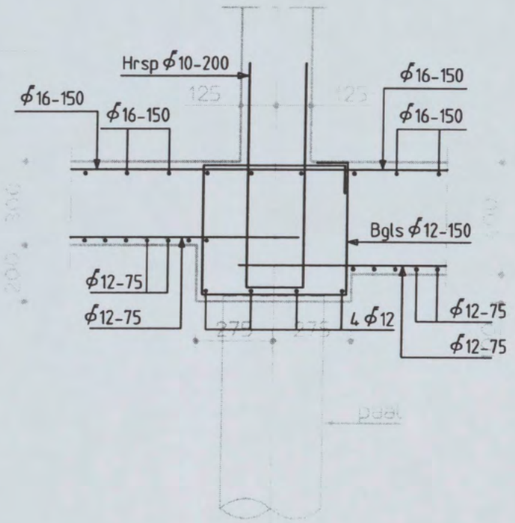

K.74
Schaal 1:20

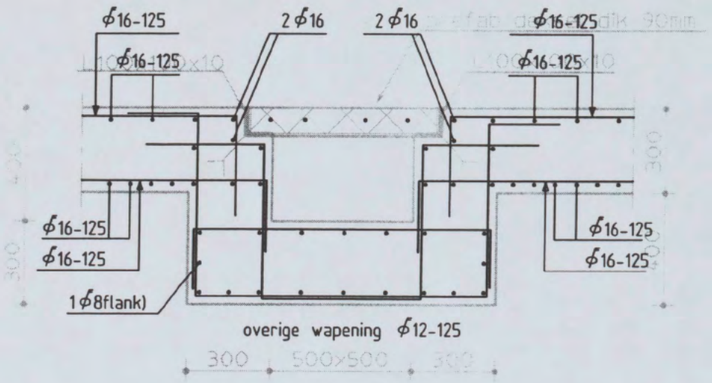

K.75
Schaal 1:20

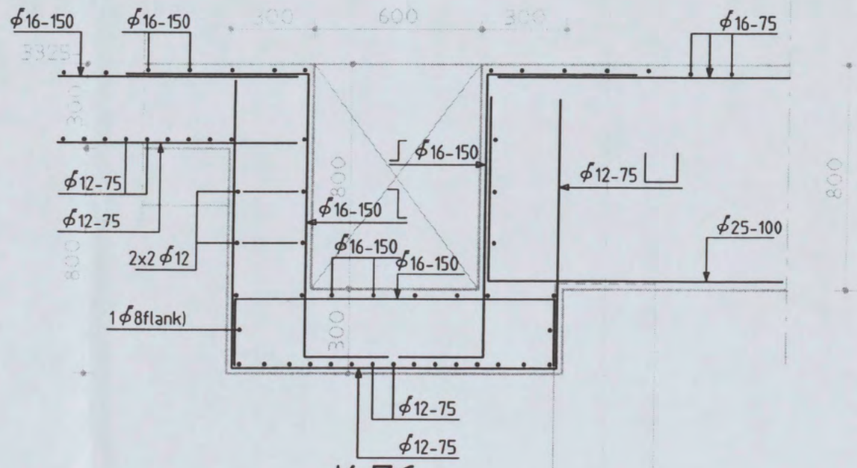

K.76
Schaal 1:20

Shell NTC Amsterdam
constructie detail

Discipline : Constructie | Bestandsnaam : CW8001 | Bladformaat : A3 | Schaal : 1:20 | Getekend : [redacted] | Status : Definitief

ARCADIS
Postbus 84319
2508 AH Den Haag
tel 070 3583583

Projectnummer:	Tekeningnr.:	Bladnr.:	Type :	Versie :
140327.000256	CW8001	29	W	C

62

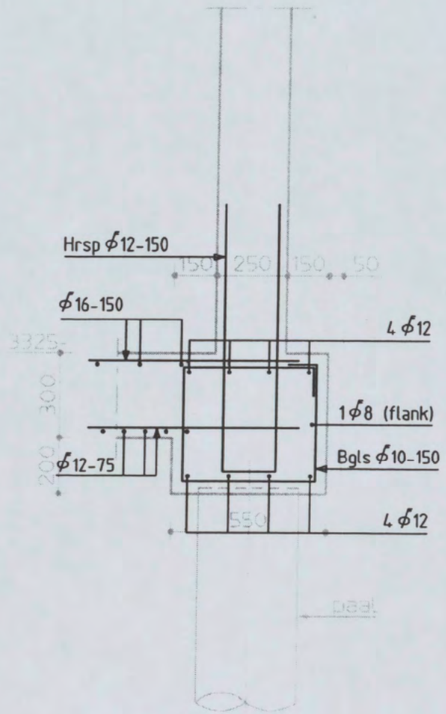

K.81
Schaal 1:20

62

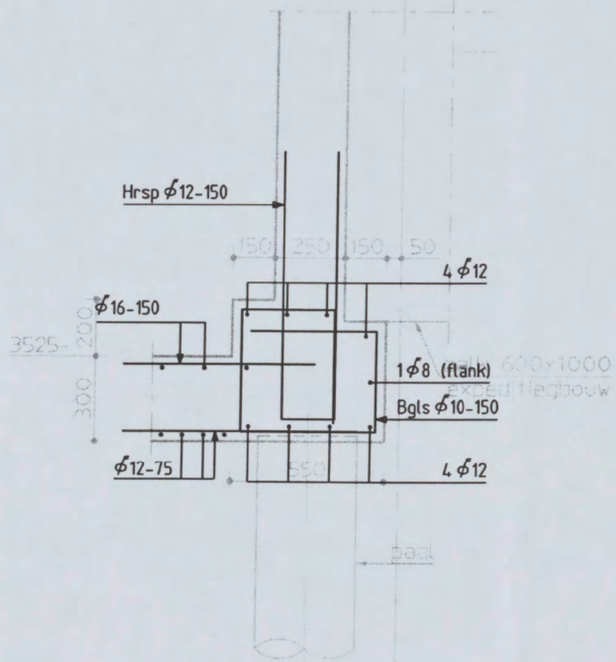

K.82
Schaal 1:20

A

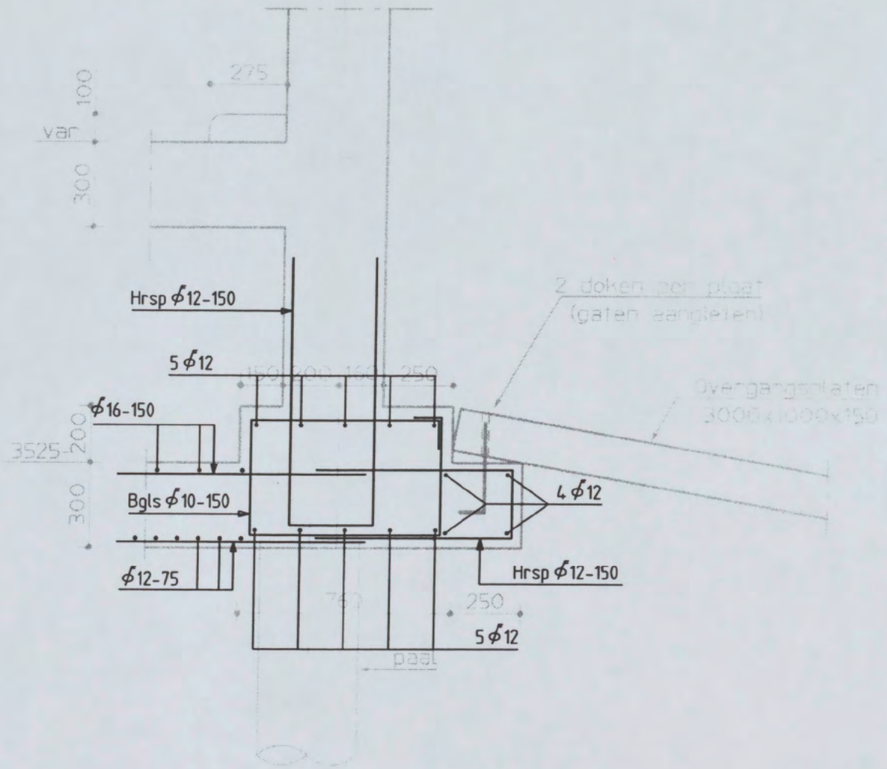

K.83
Schaal 1:20

Shell NTC Amsterdam
constructie detail

Discipline : Constructie | Bestandsnaam : CW8001 | Bladformaat : A3 | Schaal : 1:20 | Getekend | Status : Definitief

ARCADIS
Postbus 84319
2508 AH Den Haag
tel 070 3583583

Projectnummer:	Tekeningnr.:	Bladnr.:	Type :	Versie :
140327.000256	CW8001	31	W	C

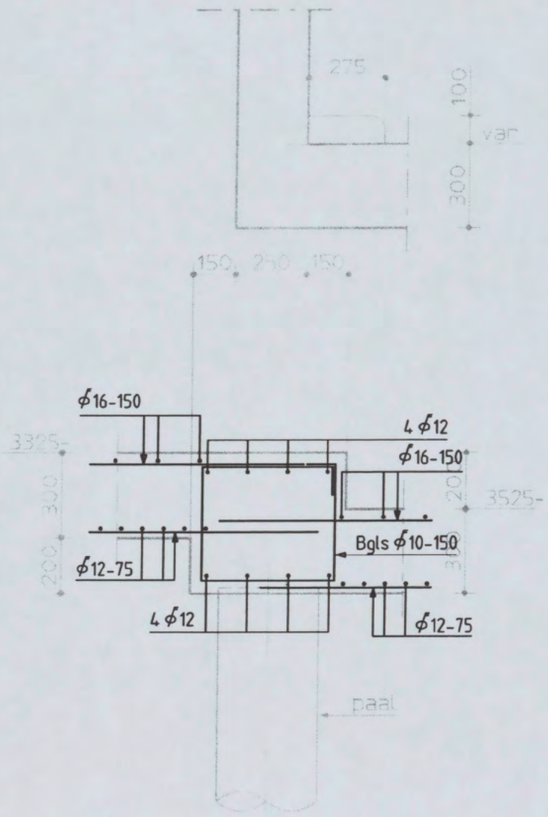

K.87

Schaal 1:20

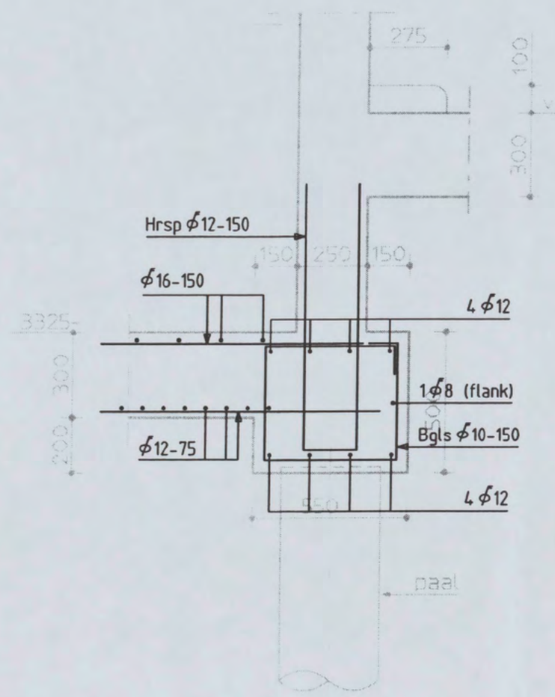

K.88

Schaal 1:20

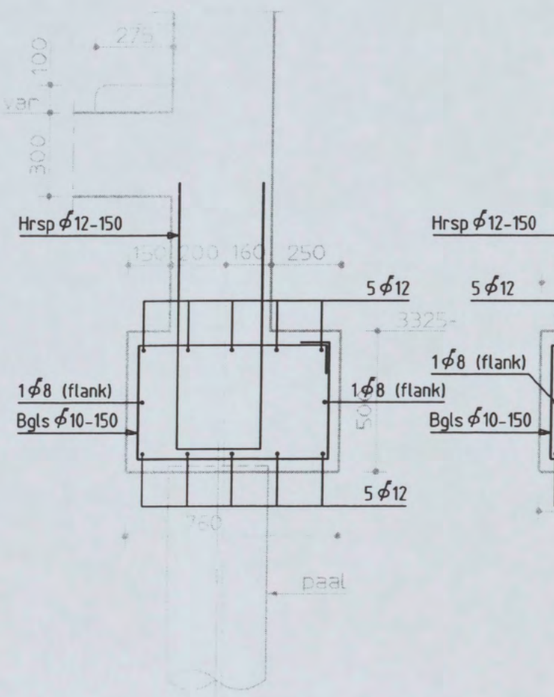

K.89

Schaal 1:20

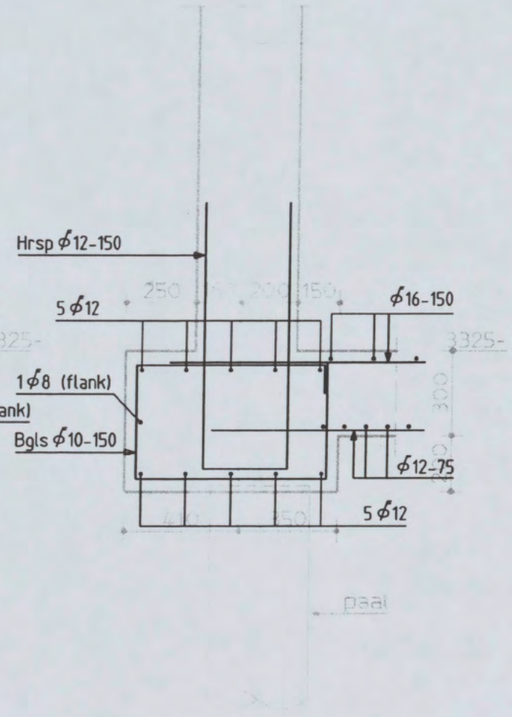

K.90

Schaal 1:20

Shell NTC Amsterdam
constructie detail

Discipline : Constructie | Bestandsnaam : CW8001 | Bladformaat : A3 | Schaal : 1:20 | Getekend : [redacted] | Status : Definitief

ARCADIS
Postbus 84319
2508 AH Den Haag
tel 070 3583583

Projectnummer:	Tekeningnr.:	Bladnr.:	Type :	Versie :
140327.000256	CW8001	33	W	C

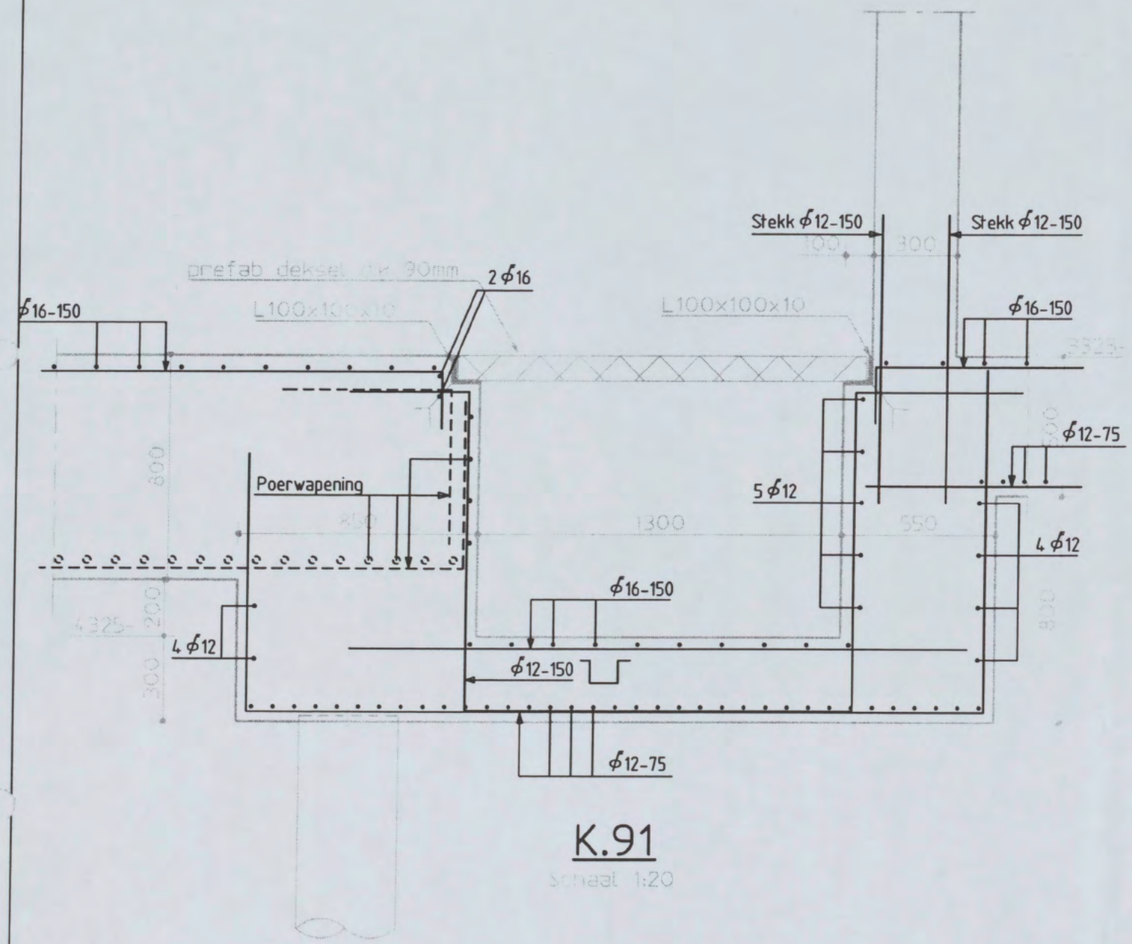

K.91

Schaal 1:20

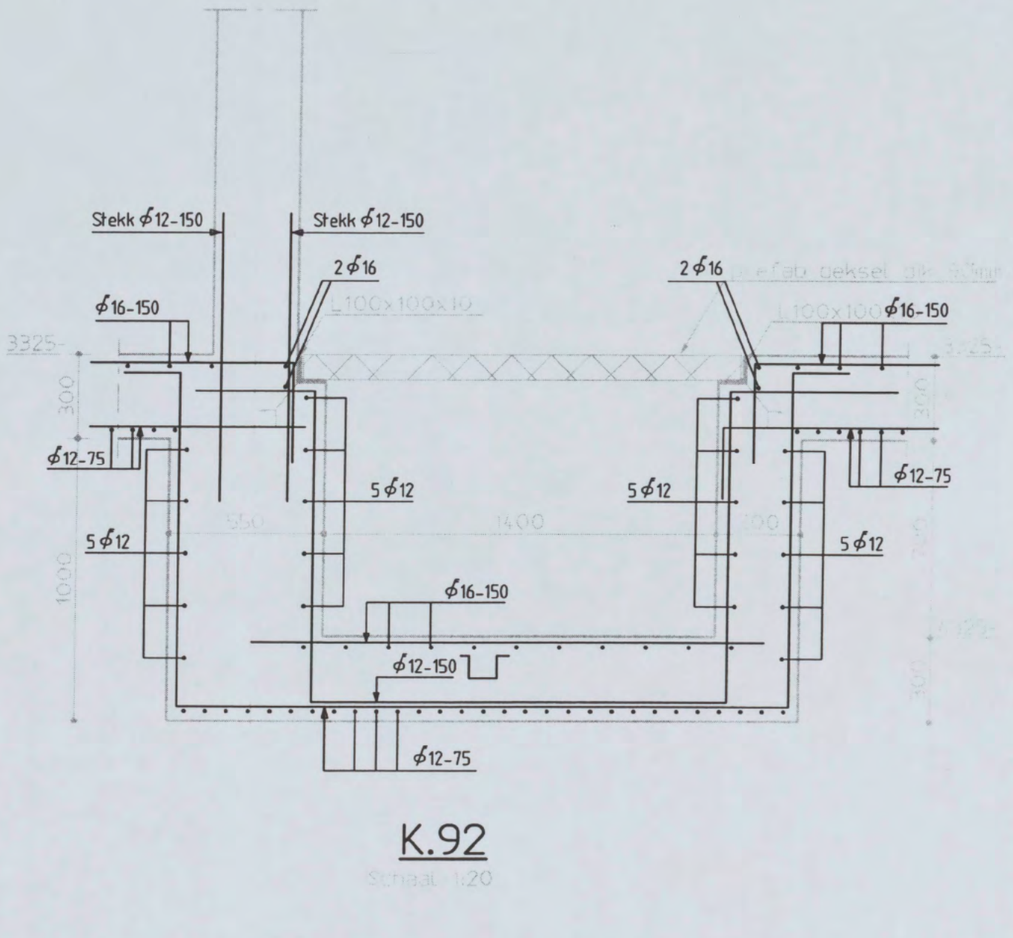

K.92

Schaal 1:20

Shell NTC Amsterdam
constructie detail

Discipline : Constructie | Bestandsnaam : CW8001 | Bladformaat : A3 | Schaal : 1:20 | Getekend: [redacted] | Status : Definitief

ARCADIS
Postbus 84319
2508 AH Den Haag
tel 070 3583583

Projectnummer:	Tekeningnr.:	Bladnr.:	Type :	Versie :
140327.000256	CW8001	34	W	C

57

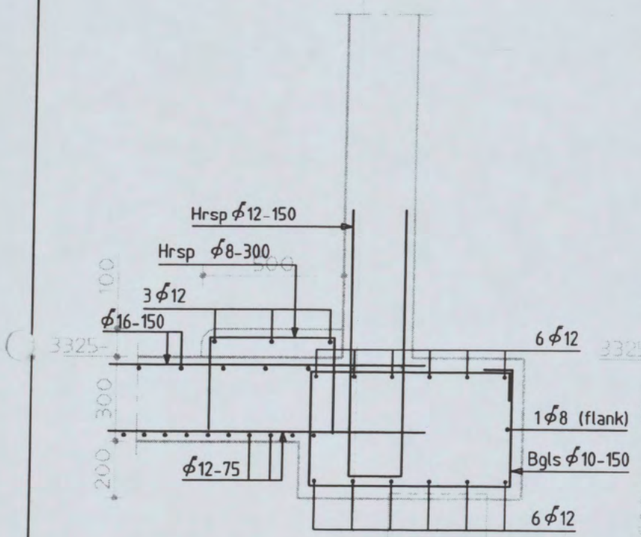

K.148
Schaal 1:20

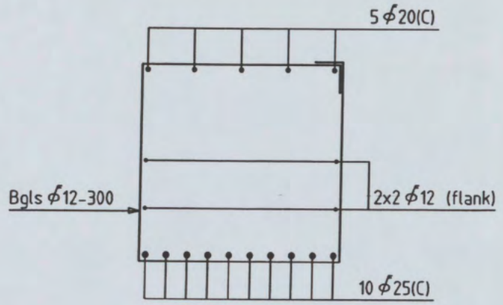

K.149 B

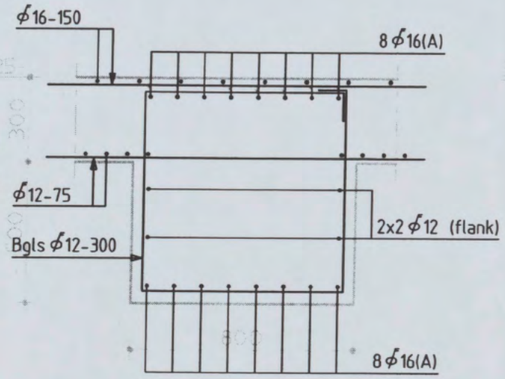

K.149 A
Schaal 1:20

A

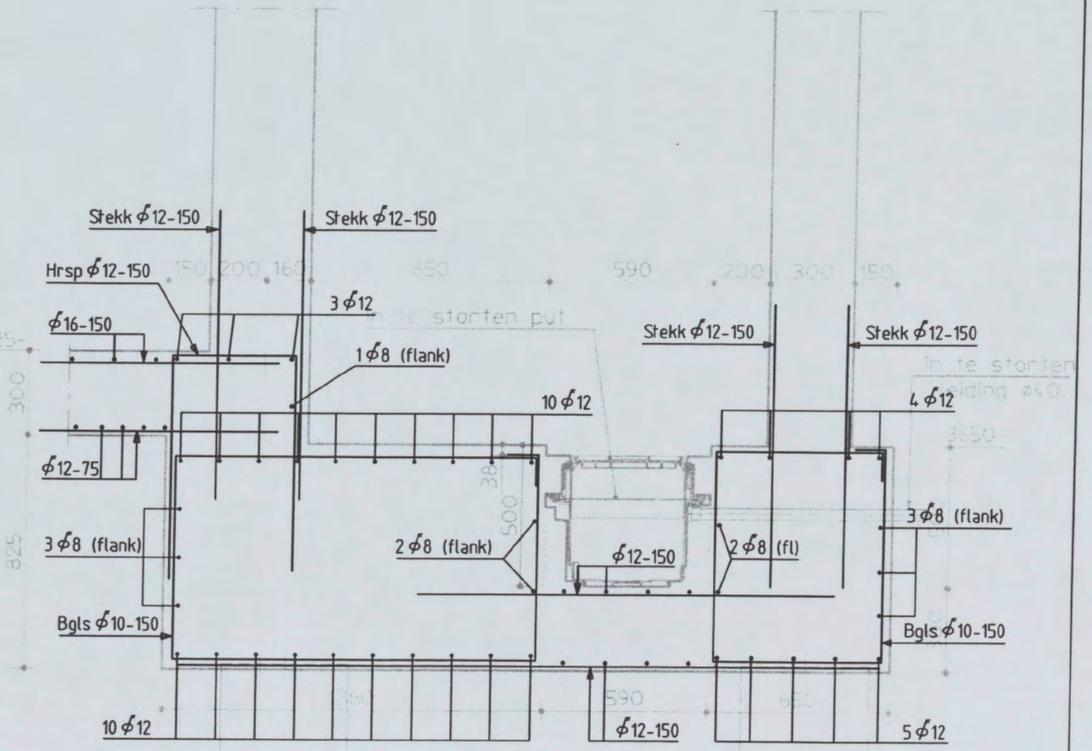

K.150
Schaal 1:20

K.149C 9ϕ25 (o/b)

K.149D 6ϕ16 (o) + 7ϕ20 (b)

K.149E 8ϕ20 (o/b)

K.149E 10ϕ20 (o) + 6ϕ16 (b)

Shell NTC Amsterdam
constructie detail

Discipline : Constructie | Bestandsnaam : CW8001 | Bladformaat : A3 | Schaal : 1:20 | Getekend : [redacted] | Status : Definitief

ARCADIS
Postbus 84319
2508 AH Den Haag
tel 070 3583583

Projectnummer:	Tekeningnr.:	Bladnr.:	Type :	Versie :
140327.000256	CW8001	58	W	C

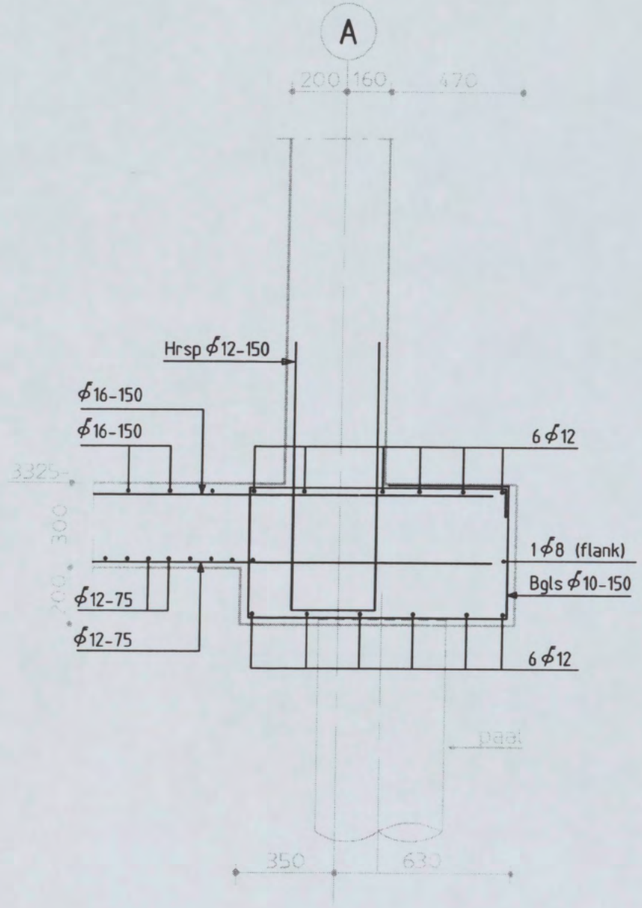

K.151

Schaal 1:20

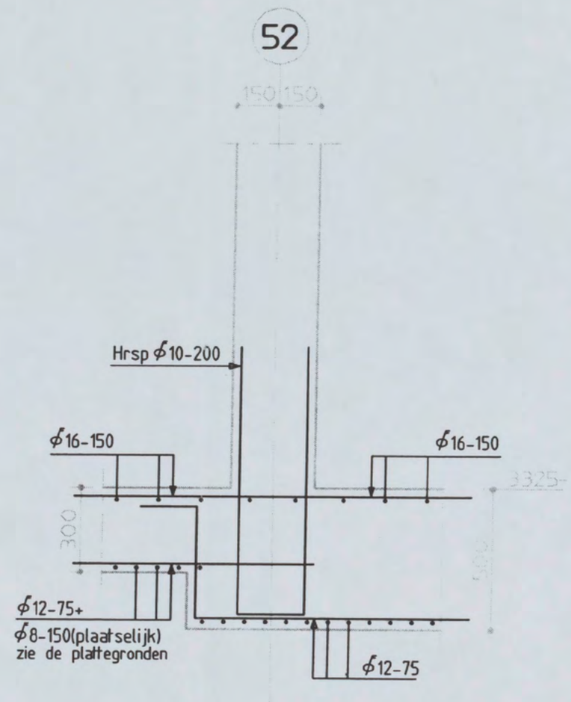

K.152

Schaal 1:20

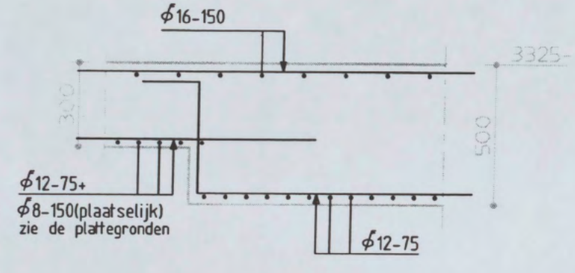

K.153

Schaal 1:20

Shell NTC Amsterdam
constructie detail

Discipline : Constructie | Bestandsnaam : CW8001 | Bladformaat : A3 | Schaal : 1:20 | Getekend [redacted] | Status : Definitief

ARCADIS
Postbus 84319
2508 AH Den Haag
tel 070 3583583

Projectnummer: 140327.000256 | Tekeningnr.: CW8001 | Bladnr.: 59 | Type : W | Versie : C

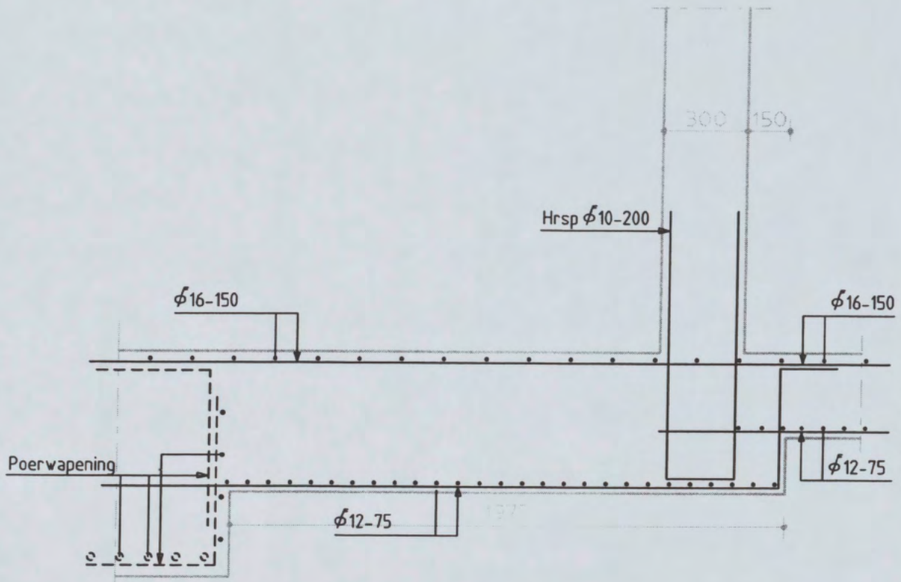

K.154

Schaal 1:20

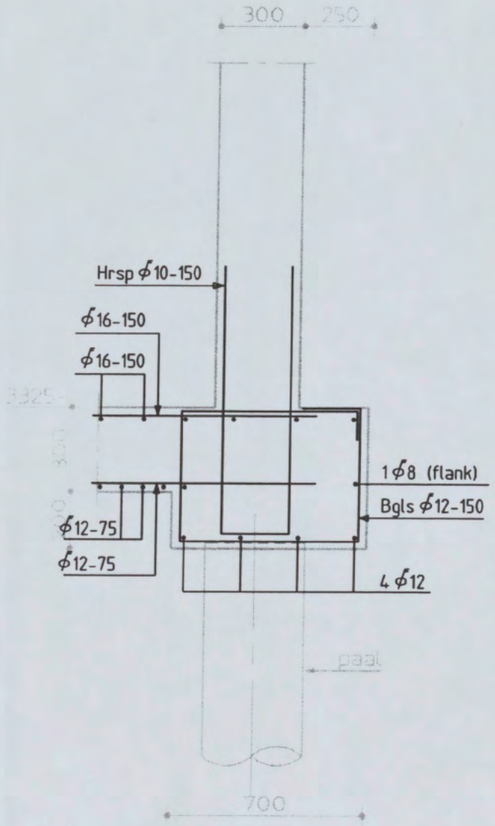

K.155

Schaal 1:20

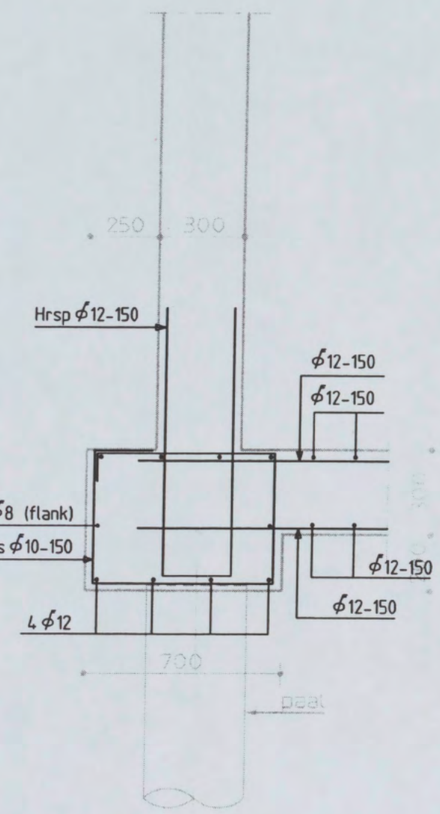

K.156

Schaal 1:20

Shell NTC Amsterdam
constructie detail

Discipline : Constructie Bestandsnaam : CW8001 Bladformaat : A3 Schaal : 1:20 Getekend : Status : Definitief

ARCADIS
Postbus 84319
2508 AH Den Haag
tel 070 3583583

Projectnummer: 140327.000256 Tekeningnr.: CW8001 Bladnr.: 60 Type : W Versie : C

let op: lagen en diameter vloerwapening
afhanklijk van positie detail

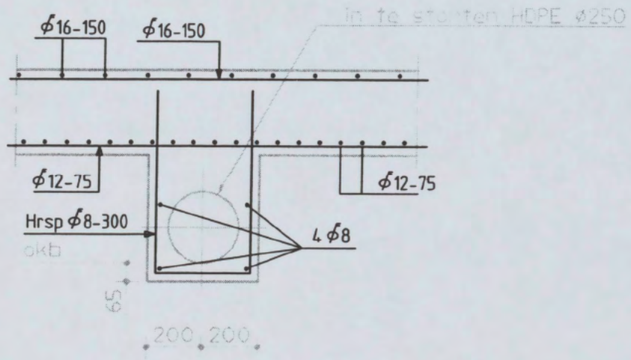

K.F

Schaal 1:20

Shell NTC Amsterdam
constructie detail

Discipline : Constructie | Bestandsnaam : CW8001 | Bladformaat : A3 | Schaal : 1:20 | Getekend : [redacted] | Status : Definitief

ARCADIS
Postbus 84319
2508 AH Den Haag
tel 070 3583583

Projectnummer:	Tekeningnr.:	Bladnr.:	Type :	Versie :
140327.000256	CW8001	63	W	C

Opmerkingen :

- Peil = 0 = 3200mm + N.A.P.
- Alle hoogtematen t.o.v. Peil

Behorend bij versie B:
Bladnummers : 4, 6, 9, 10, 16 t/m 28, 30, 32, 35, 51 t/m 56, 58 en 62

Behorend bij versie C:
Bladnummers : 2, 7, 11 t/m 15, 29, 31, 33, 34, 58, 59, 60 en 63

Behorend bij versie D:
Bladnummers : 37, 38 en 58

Versie	Omschrijving	Naam	Datum
C	Toegevoegd en/of gewijzigde wap. details (incl. paalmisstanden)	[redacted]	15-09-'05
B	Toegevoegd en/of gewijzigde wap. details (incl. paalmisstanden)	[redacted]	13-09-'05
A	Definitief	[redacted]	22-08-'05

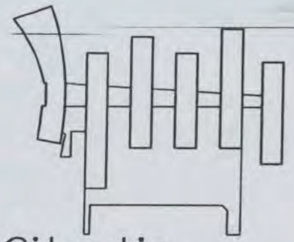

Situatie
Schaal 1:5000

Planoverzicht :

OPMERKINGEN T.B.V. WAPENING

- WAPENING T.P.V. SPARINGEN WEGKNIPPEN EN RONDOM AFWAPENEN MET HAARSPELDEN EN LANGSSTAVEN VAN DEZELFDE DIAMETER EN MET VOLDOENDE VERANKERINGSLENGTE, TENZIJ ANDERS AANGEGEVEN.
- ALLE LASSEN VERSPRINGEND AAN TE BRENGEN.
- LASLENGTEN:

ϕ8 = 300mm	ϕ20 = 800mm
ϕ10 = 350mm	ϕ25 = 1000mm
ϕ12 = 450mm	ϕ32 = 1200mm
ϕ16 = 650mm	ϕ40 = 1600mm

wapeningsstaal : FeB500 HWL / FeB500 HKN

beton sterkteklasse C28/35

beton milieuklasse : XC4, XD3, XF4 (VLOER) XC4, XD3, XF2 (WANDEN)

betondekking :

op buitenste wapening (mm) *					min. op hoofdwapening (mm) *			
construc-tiedeel	onder	boven	voor/ binnen	achter/ buiten	ϕ20	ϕ25	ϕ32	ϕ40
plaat wand	30	25	30	30	20	25	50	60
balk poer console	40	35	35	35	20	25	50	60
kolom	-	-	40	40	20	25	50	60

* grootste dekking in tabel dient te worden aangehouden

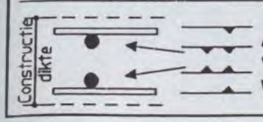

Aanduiding vloer- en wandwapening

Ombuigingen wapening
r≧ 2,5ϕk

Versie	Omschrijving	Naam	Datum
D	Toegevoegd en/of gewijzigde details	[redacted]	26-09-'05

ARCADIS
Infrastructuur, gebouwen, milieu, communications

[redacted]
NO 1 / 0491 - 2004
[redacted]
CONSTRUCTIE AKKOORD
[redacted]

Gevers Deynootweg 93
Postbus 84319
2508 AH Den Haag
Tel 070 3583 583
Fax 070 3546 163
www.arcadis.nl

Opdrachtgever : Shell International Chemicals BV

Ontwerp : Arcadis Bouw & Vastgoed BV

Project :

Shell NTC Amsterdam

Onderwerp :

Details constructie
Keldervloer
Bladnummer 01 t/m 63

Fase	: Werkfase		
Schaal	: 1:20	Discipline	: Constructie
Bladformaat	: A3	Getekend	: [redacted]
Naam submap	:	Gecontroleerd	: [redacted]
Bestandsnaam	: CW8001	Goedgekeurd	: [redacted]
Plotschaal	: 1:1	Status	: Definitief

Projectnummer :	Tekeningnr.	: Type :	Versie :
140327.000256	CW8001	W	D

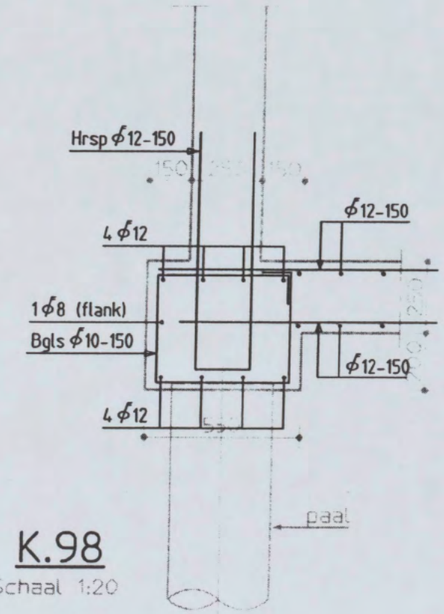

K.98
Schaal 1:20

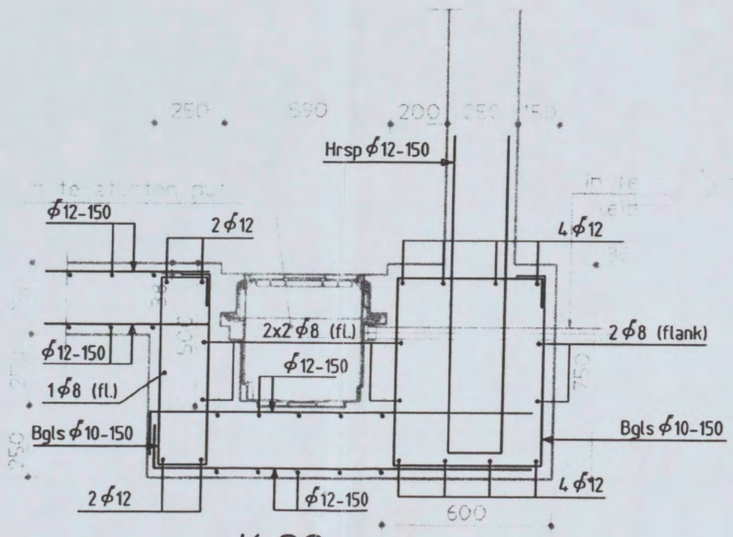

K.99
Schaal 1:20

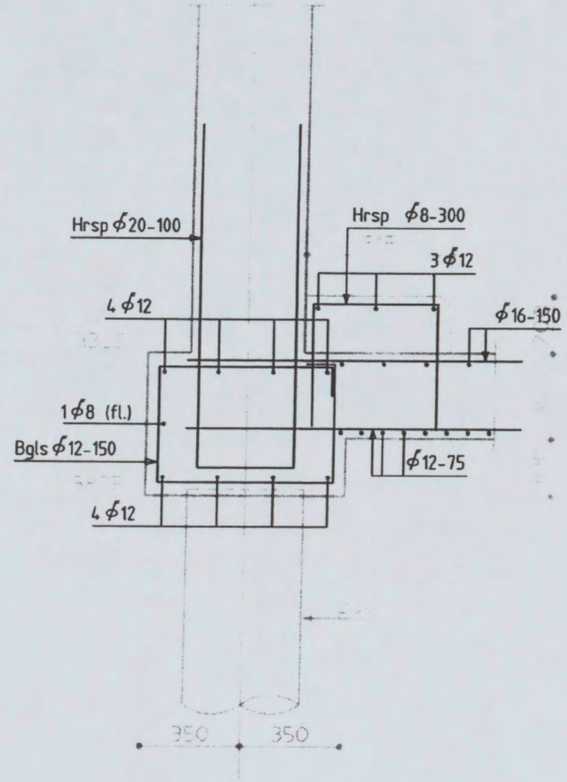

K.100
Schaal 1:20

Shell NTC Amsterdam
constructie detail

Discipline : Constructie | Bestandsnaam : CW8001 | Bladformaat : A3 | Schaal : 1:20 | Getekend [redacted] | Status : Definitief

ARCADIS
Postbus 84119
2508 AH Den Haag
tel 070 3583583

Projectnummer:	Tekeningnr.:	Bladnr.:	Type :	Versie :
140327.000256	CW8001	37	W	D

20

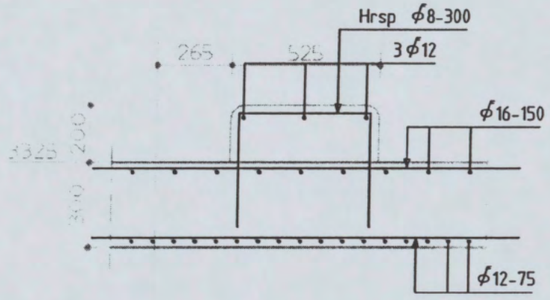

K.101

Schaal 1:2

145

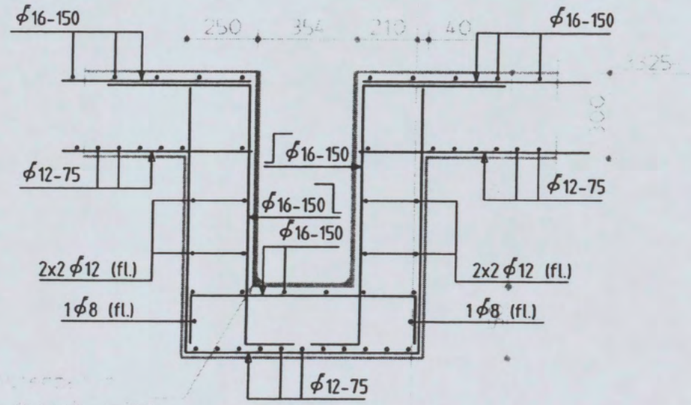

K.102

Schaal 1:20

Shell NTC Amsterdam
constructie detail

Discipline : Constructie | Bestandsnaam : CW8001 | Bladformaat : A3 | Schaal : 1:20 | Getekend : [redacted] | Status : Definitief

ARCADIS
Postbus 84319
2508 AH Den Haag
tel 070 3583583

Projectnummer:	Tekeningnr.:	Bladnr.:	Type :	Versie :
140327.000256	CW8001	38	W	D

57

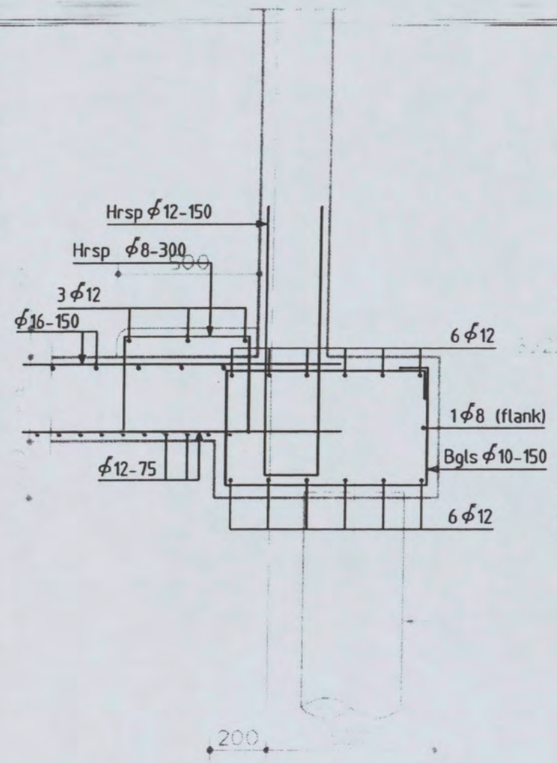

K.148
Schaal 1:20

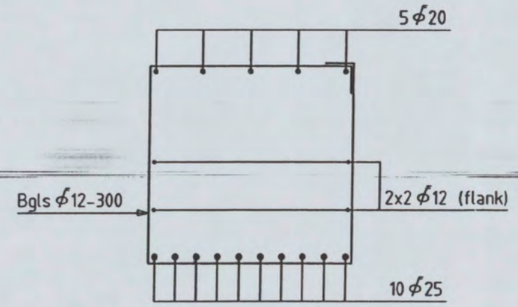

K.149 B

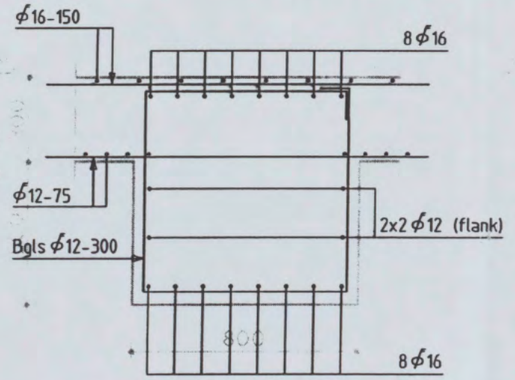

K.149 A
Schaal 1:20

A

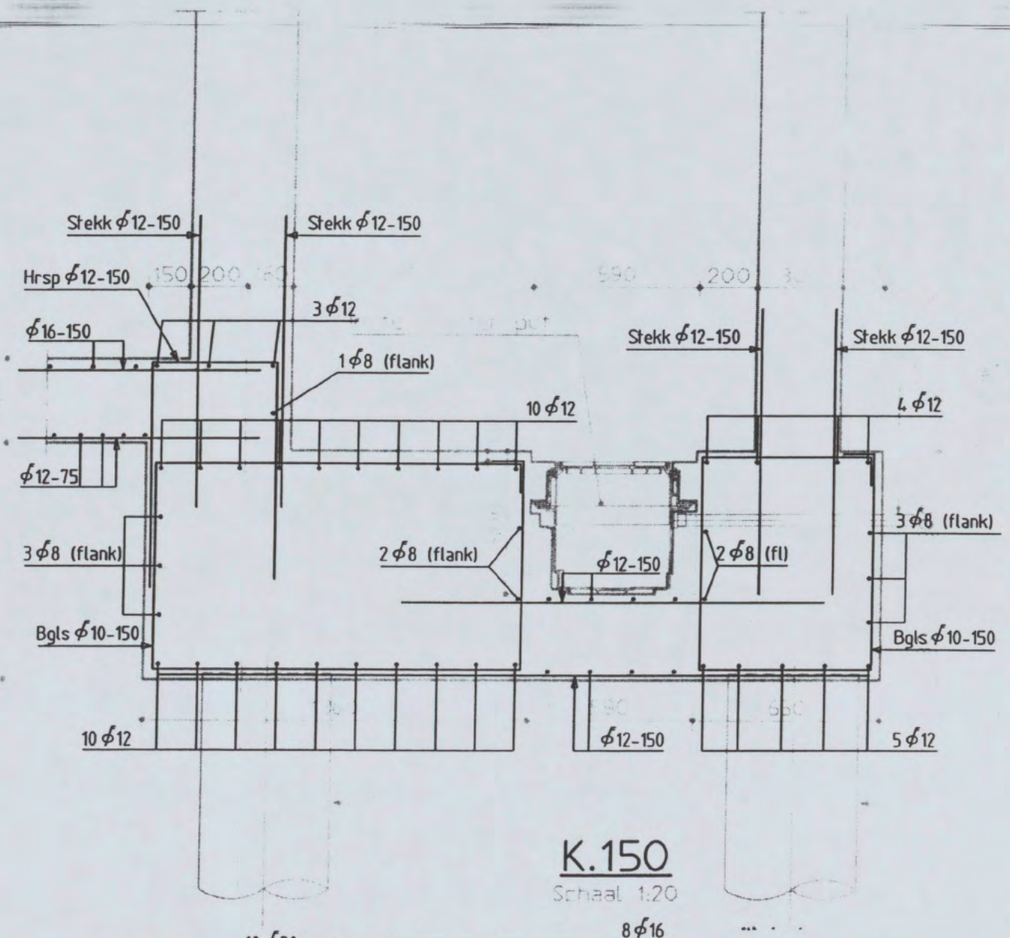

K.150
Schaal 1:20

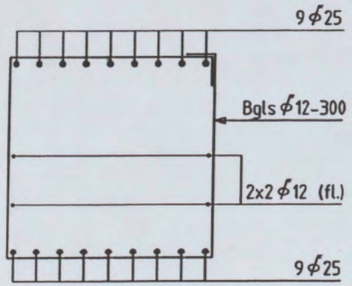

K.149 C

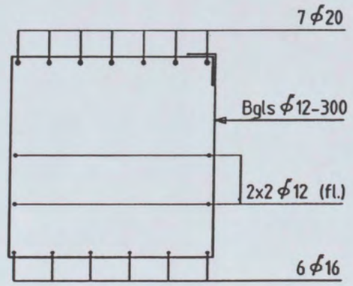

K.149 D

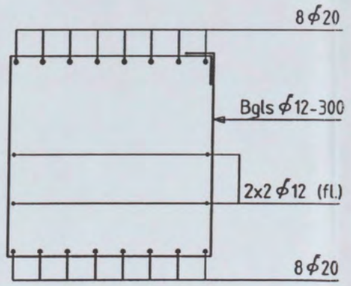

K.149 E

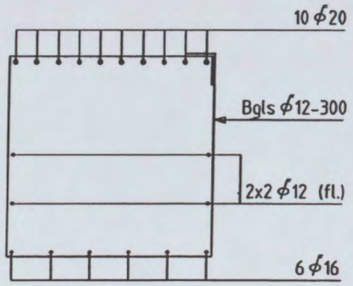

K.149 F

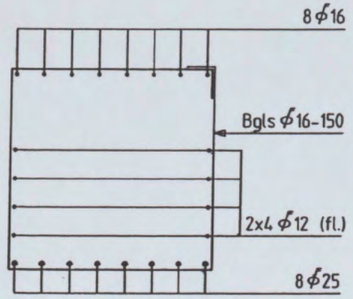

K.149 G

Shell NTC Amsterdam
constructie detail

Discipline : Constructie | Bestandsnaam : CW8001 | Bladformaat : A3 | Schaal : 1:20 | Getekend : [redacted] | Status : Definitief

ARCADIS
Postbus 84319
2508 AH Den Haag
tel 070 3583583

Projectnummer:	Tekeningnr.:	Bladnr.:	Type :	Versie :
140327.000256	CW8001	58	W	D

Opmerkingen :

- Peil = 0 = 3200mm + N.A.P.
- Alle hoogtematen t.o.v. Peil

Behorend bij versie B:
Bladnummers : 4, 6, 9, 10, 16 t/m 28, 30, 32, 35, 51 t/m 56, 58 en 62

Behorend bij versie C:
Bladnummers : 2, 7, 11 t/m 15, 29, 31, 33, 34, 58, 59, 60 en 63

Behorend bij versie D:
Bladnummers : 37, 38 en 58

Behorend bij versie E:
Bladnummers : 32, 36, 39 t/m 47 en 54

Versie	Omschrijving	Naam	Datum
C	Toegevoegd en/of gewijzigde wap. details (incl. paalmisstanden)	[redacted]	15-09-'05
B	Toegevoegd en/of gewijzigde wap. details (incl. paalmisstanden)	[redacted]	13-09-'05
A	Definitief		22-08-'05

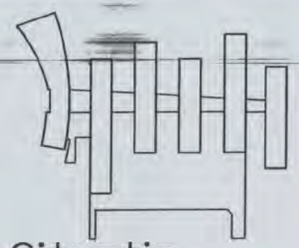

Situatie
Schaal 1:5000

Planoverzicht :

OPMERKINGEN T.B.V. WAPENING

- WAPENING T.P.V. SPARINGEN WEGKNIPPEN EN RONDOM AFWAPENEN MET HAARSPELDEN EN LANGSSTAVEN VAN DEZELFDE DIAMETER EN MET VOLDOENDE VERANKERINGSLENGTE, TENZIJ ANDERS AANGEGEVEN.
- ALLE LASSEN VERSPRINGEND AAN TE BRENGEN.
- LASLENGTEN:

ϕ8 = 300mm	ϕ20 = 800mm
ϕ10 = 350mm	ϕ25 = 1000mm
ϕ12 = 450mm	ϕ32 = 1200mm
ϕ16 = 650mm	ϕ40 = 1600mm

wapeningsstaal : FeB500 HWL / FeB500 HKN

beton sterkteklasse C28/35

beton milieuklasse : XC4, XD3, XF4 (VLOER) XC4, XD3, XF2 (WANDEN)

betondekking :

op buitenste wapening (mm) *					min. op hoofdwapening (mm) *			
construc-tiedeel	onder	boven	voor/ binnen	achter/ buiten	ϕ20	ϕ25	ϕ32	ϕ40
plaat wand	30	25	30	30	20	25	50	60
balk poer console	40	35	35	35	20	25	50	60
kolom	-	-	40	40	20	25	50	60

* grootste dekking in tabel dient te worden aangehouden

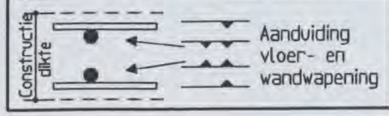

Ombuigingen wapening
r≧ 2,5ϕk

Versie	Omschrijving	Naam	Datum
E	Gewapende details toegevoegd	[redacted]	29-09-'05
D	Toegevoegd en/of gewijzigde details		26-09-'05

ARCADIS
Infrastructuur, gebouwen, milieu, communications

Gevers Deynootweg 93
Postbus 84319
2508 AH Den Haag
Tel 070 3583 583
Fax 070 3546 163
www.arcadis.nl

[redacted]
NO 1/0491 - 2004
CONSTRUCTIE AKKOORD

Opdrachtgever : Shell International Chemicals BV

Ontwerp : Arcadis Bouw & Vastgoed BV

Project :

Shell NTC Amsterdam

Onderwerp :

Details constructie Keldervloer Bladnummer 01 t/m 63

Fase : Werkfase

Schaal	: 1:20	Discipline	: Constructie
Bladformaat	: A3	Getekend	: [redacted]
Naam submap	:	Gecontroleerd	:
Bestandsnaam	: CW8001	Goedgekeurd	:
Plotschaal	: 1:1	Status	: Definitief

Projectnummer:	Tekeningnr.	Type :	Versie :
140327.000256	CW8001	W	E

57

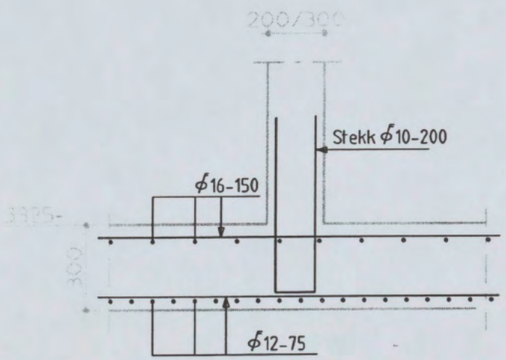

K.84
Schaal 1:20

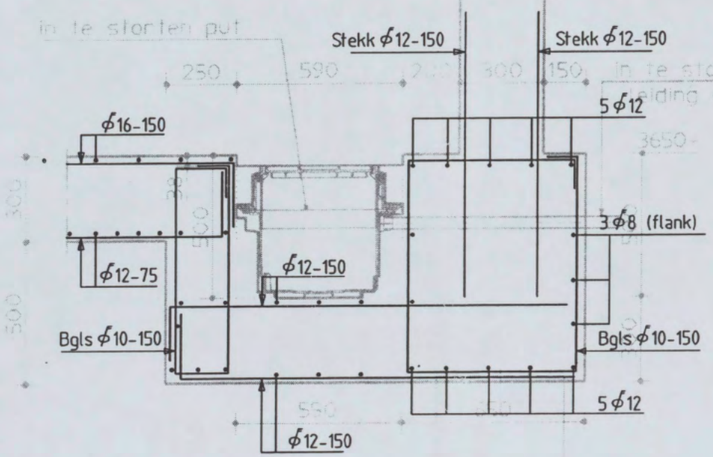

K.85
Schaal 1:20

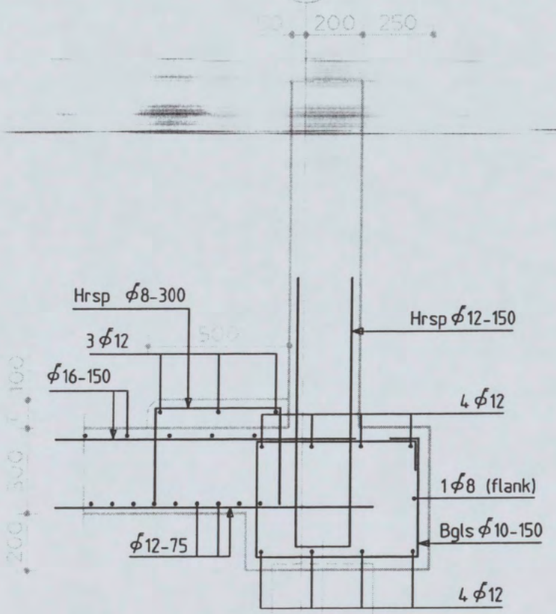

K.86
Schaal 1:20

Shell NTC Amsterdam
constructie detail

Discipline : Constructie | Bestandsnaam : CW8001 | Bladformaat : A3 | Schaal : 1:20 | Getekend : | Status : Definitief

ARCADIS
Postbus 84319
2508 AH Den Haag
tel 070 3583583

Projectnummer:	Tekeningnr.:	Bladnr.:	Type :	Versie :
140327.000256	CW8001	32	W	E

149

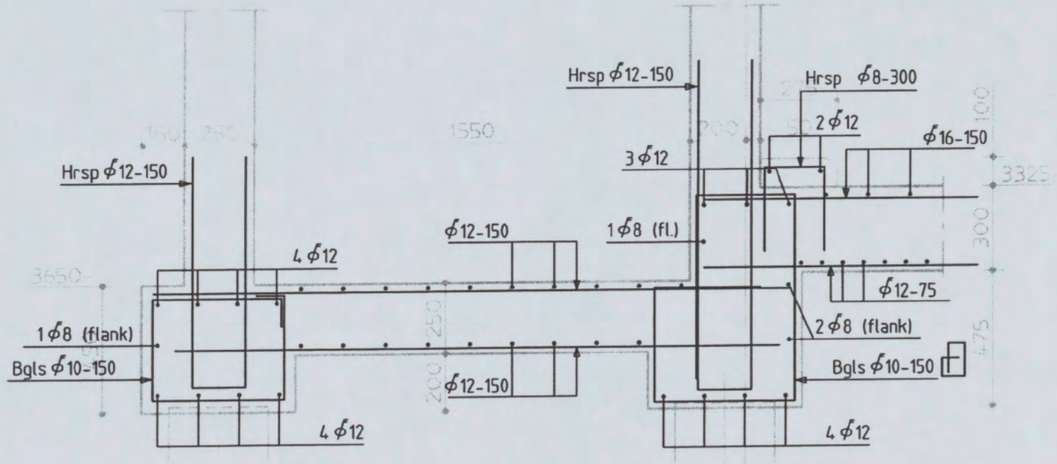

K.96

Schaal 1:20

149

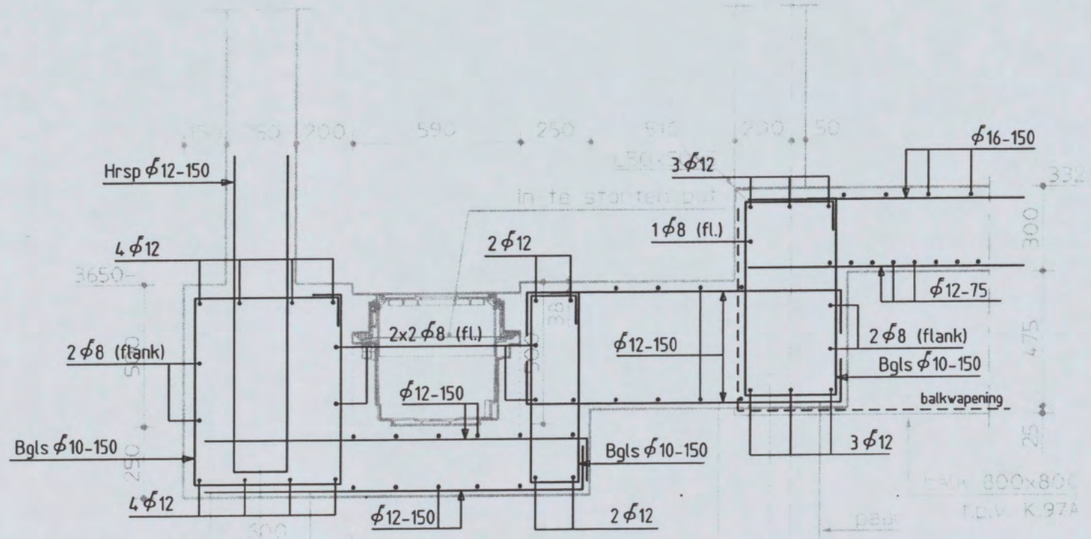

K.97-K.97A

Schaal 1:20

Shell NTC Amsterdam
constructie detail

Discipline : Constructie | Bestandsnaam : CW8001 | Bladformaat : A3 | Schaal : 1:20 | Getekend [redacted] | Status : Definitief

ARCADIS
Postbus 84319
2508 AH Den Haag
tel 070 3583583

Projectnummer:	Tekeningnr.:	Bladnr.:	Type :	Versie :
140327.000256	CW8001	36	W	E

57

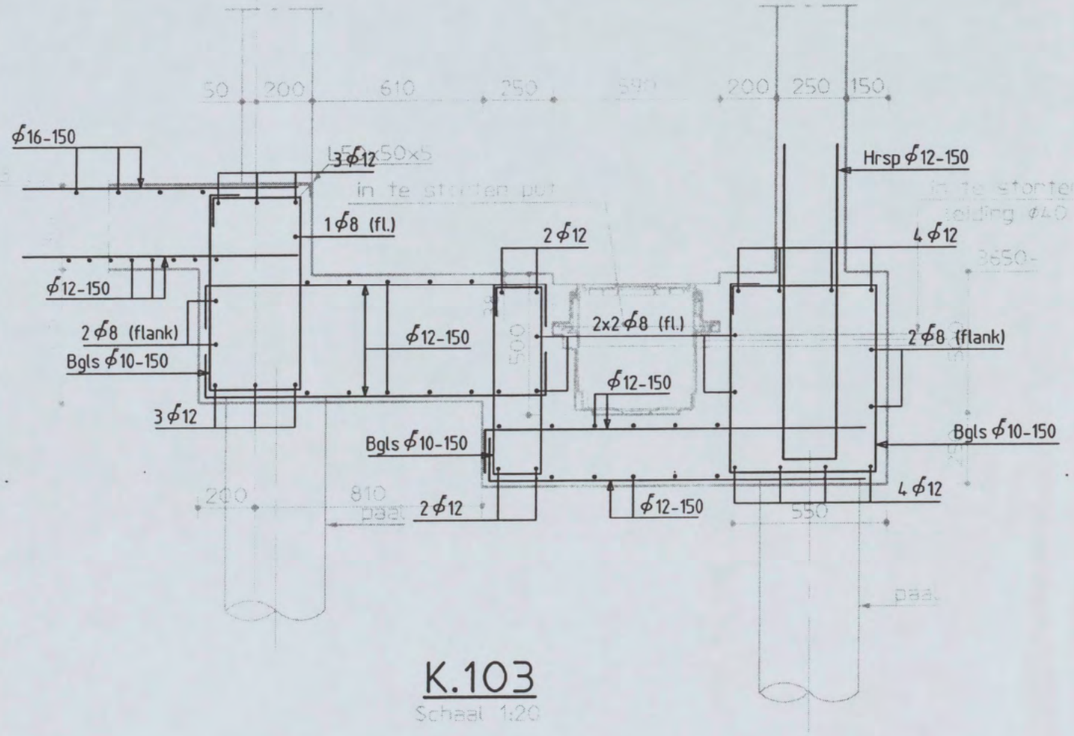

K.103

Schaal 1:20

57

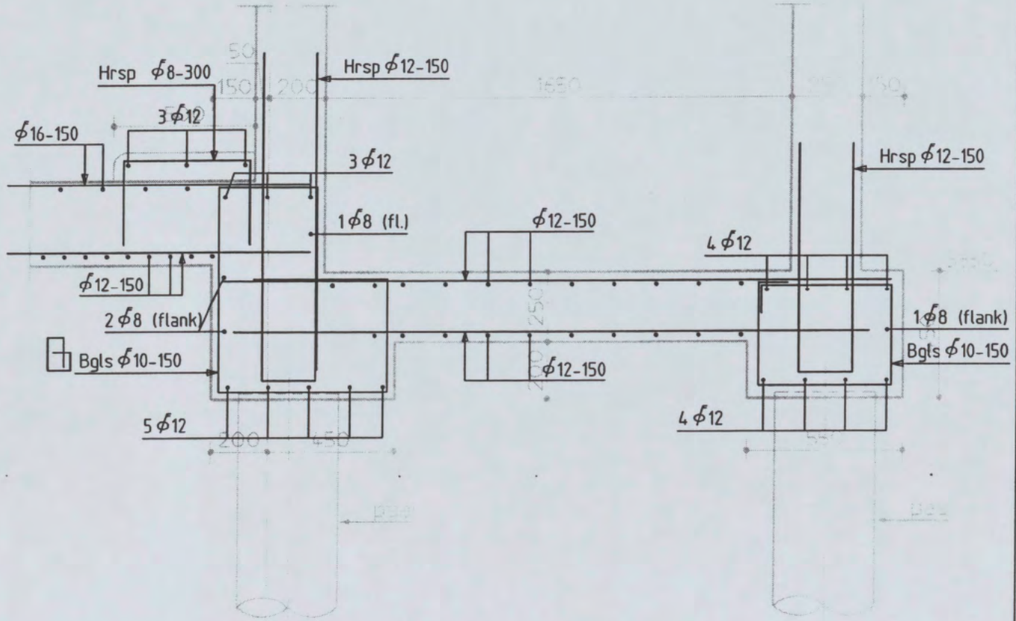

K.104

Schaal 1:20

Shell NTC Amsterdam
constructie detail

Discipline : Constructie | Bestandsnaam : CW8001 | Bladformaat : A3 | Schaal : 1:20 | Getekend : [redacted] | Status : Definitief

ARCADIS
Postbus 84319
2508 AH Den Haag
tel 070 3583583

Projectnummer: 140327.000256 | Tekeningnr.: CW8001 | Bladnr.: 39 | Type : W | Versie : E

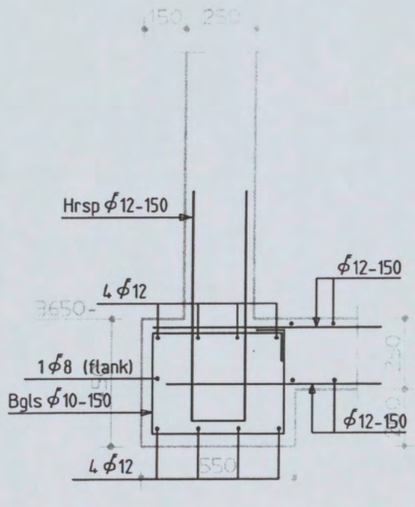

K.105
Schaal 1:20

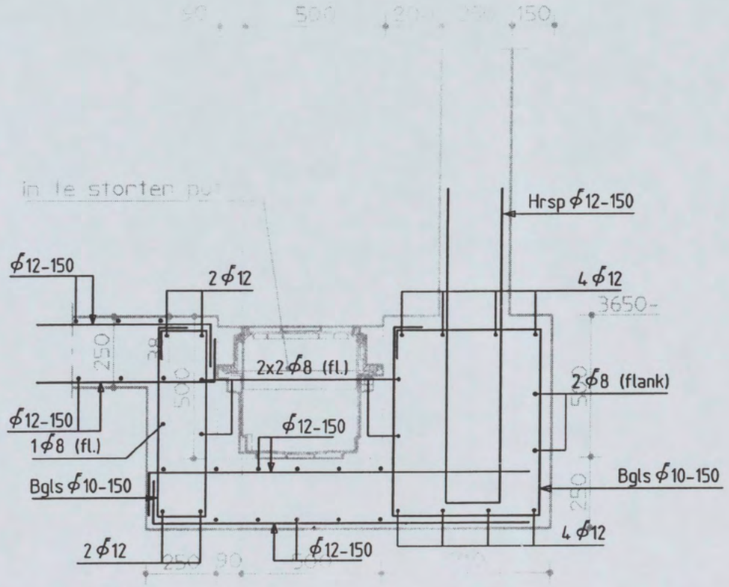

K.106

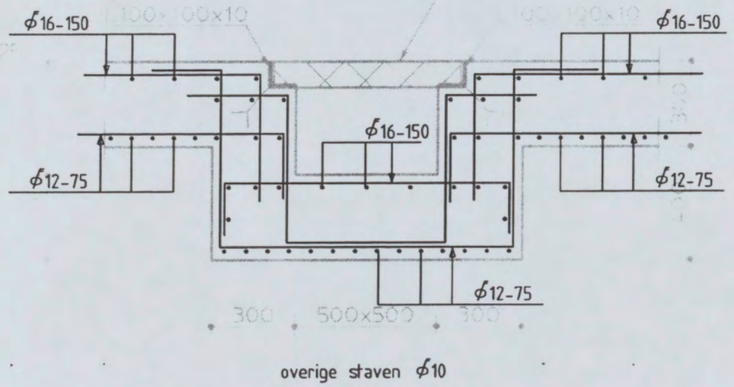

overige staven ϕ10

K.107
Schaal 1:20

Shell NTC Amsterdam
constructie detail

Discipline : Constructie | Bestandsnaam : CW8001 | Bladformaat : A3 | Schaal : 1:20 | Getekend [redacted] | Status : Definitief

ARCADIS
Postbus 84319
2508 AH Den Haag
tel 070 3583583

Projectnummer: 140327.000256 | Tekeningnr.: CW8001 | Bladnr.: 40 | Type : W | Versie : E

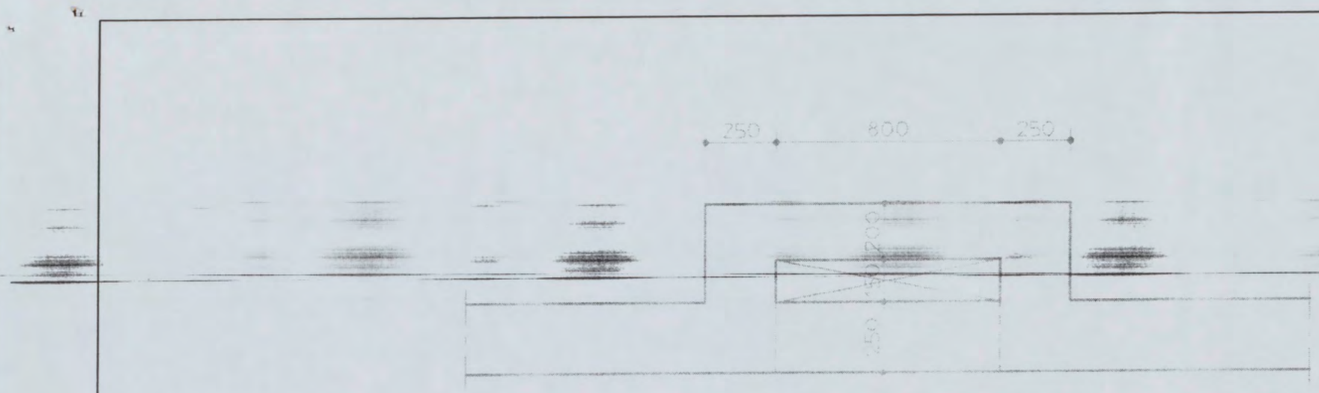

K.108B
Schaal 1:20

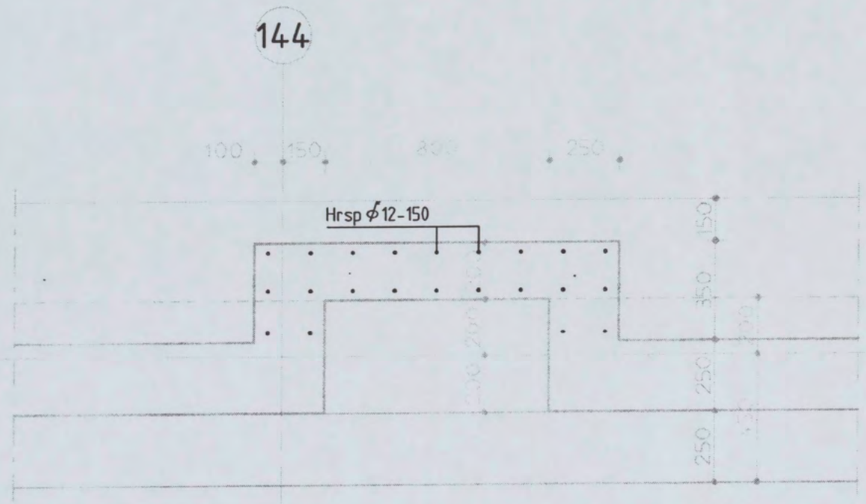

K.108A
Schaal 1:20

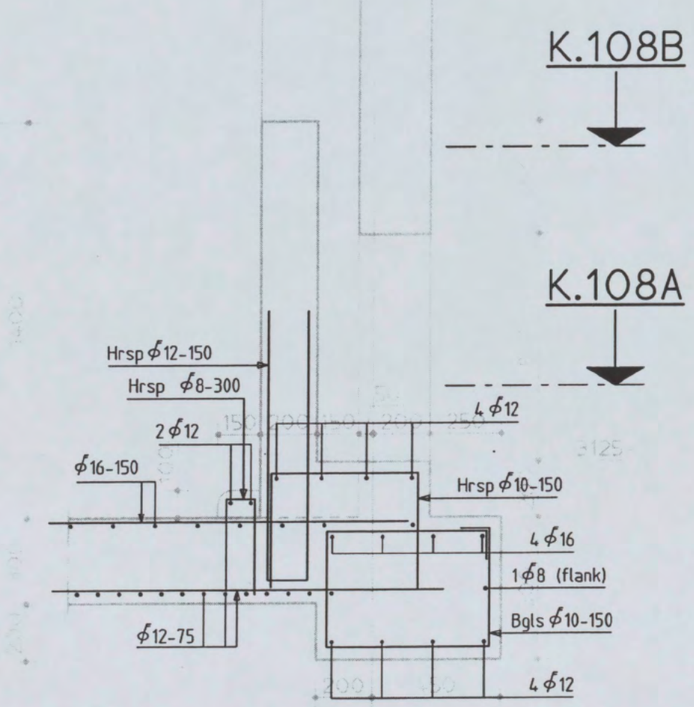

K.108
Schaal 1:20

Shell NTC Amsterdam
constructie detail

Discipline : Constructie | Bestandsnaam : CW8001 | Bladformaat : A3 | Schaal : 1:20 | Getekend [redacted] | Status : Definitief

ARCADIS
Postbus 84319
2508 AH Den Haag
tel 070 3583583

Projectnummer: 140327.000256 | Tekeningnr.: CW8001 | Bladnr.: 41 | Type : W | Versie : E

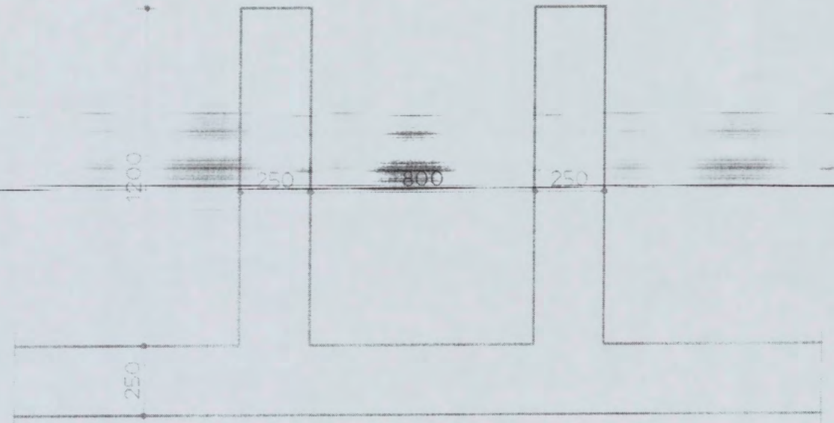

K.109B

Schaal 1:20

149

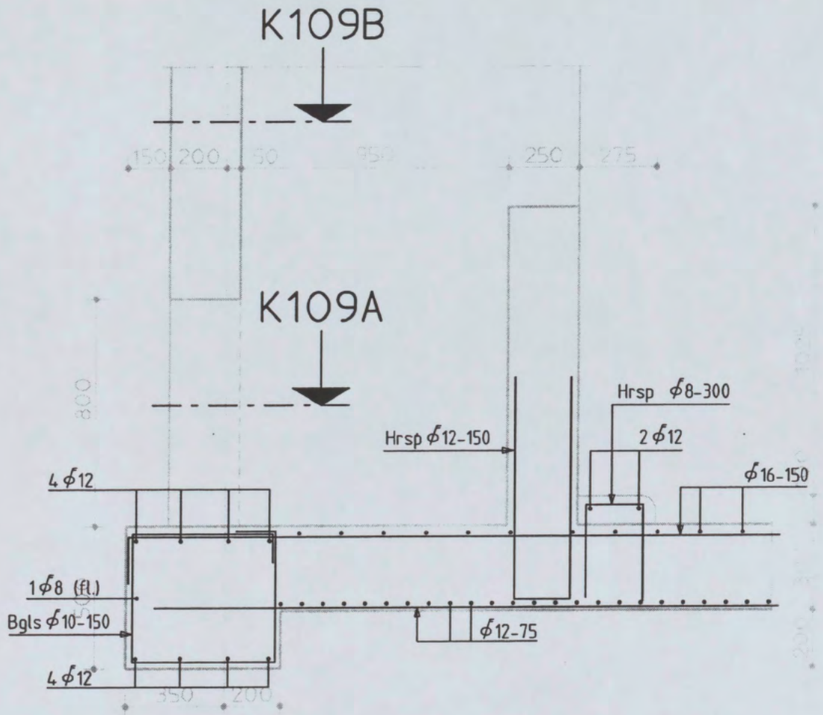

33

AS

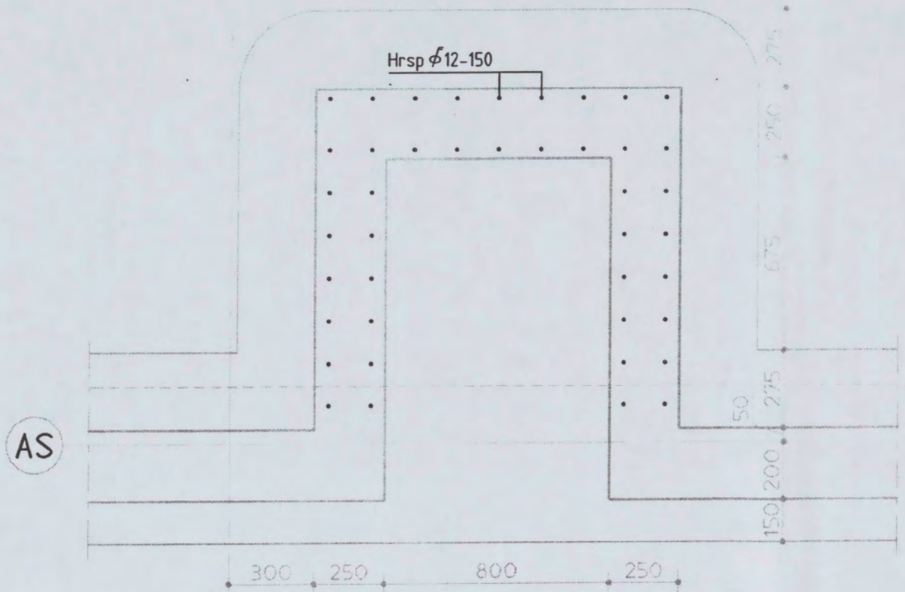

K.109A

Schaal 1:20

K.109

Schaal 1:20

Shell NTC Amsterdam
constructie detail

Discipline : Constructie | Bestandsnaam : CW8001 | Bladformaat : A3 | Schaal : 1:20 | Getekend : [redacted] | Status : Definitief

ARCADIS
Postbus 84319
2508 AH Den Haag
tel 070 3583583

Projectnummer:	Tekeningnr.:	Bladnr.:	Type :	Versie :
140327.000256	CW8001	42	W	E

20

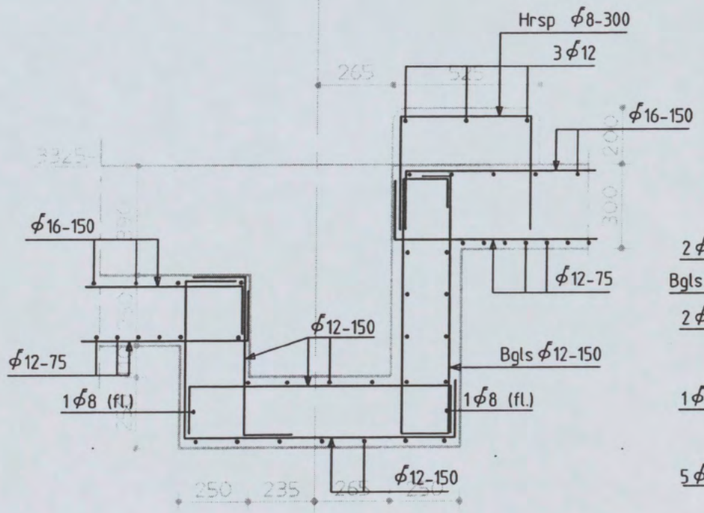

K.110
Schaal 1:20

54

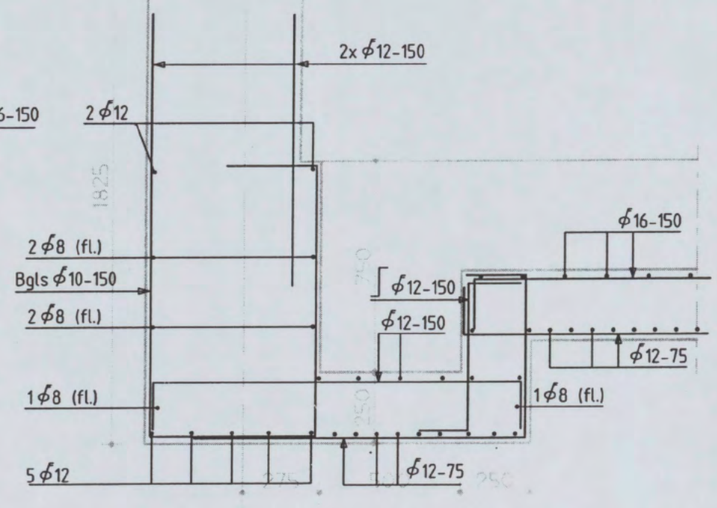

K.111

149

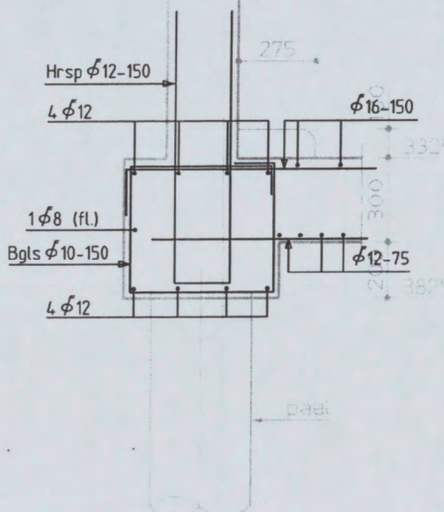

K.112

Shell NTC Amsterdam
constructie detail

Discipline : Constructie | Bestandsnaam : CW8001 | Bladformaat : A3 | Schaal : 1:20 | Getekend [redacted] | Status : Definitief

ARCADIS
Postbus 84319
2508 AH Den Haag
tel 070 3583583

Projectnummer:	Tekeningnr.:	Bladnr.:	Type :	Versie :
140327.000256	CW8001	43	W	E

149

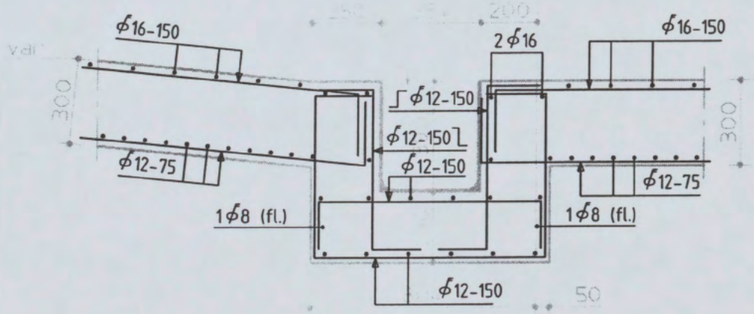

K.113

Schaal 1:20

149

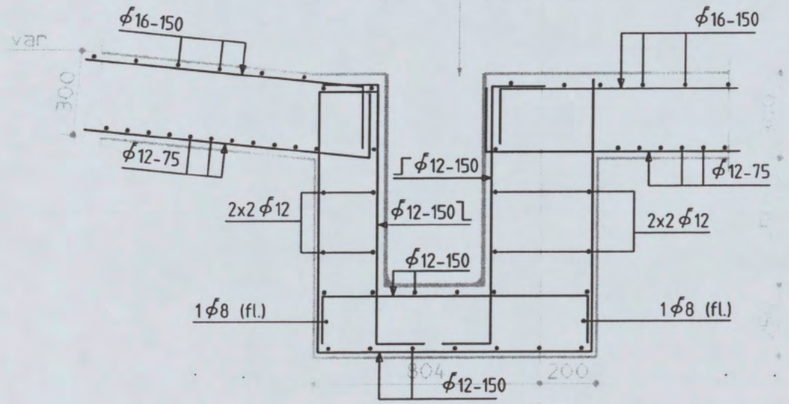

K.114

Schaal 1:20

Shell NTC Amsterdam
constructie detail

Discipline : Constructie | Bestandsnaam : CW8001 | Bladformaat : A3 | Schaal : 1:20 | Getekend : [redacted] | Status : Definitief

ARCADIS
Postbus 84319
2508 AH Den Haag
tel 070 3583583

Projectnummer:	Tekeningnr.:	Bladnr.:	Type :	Versie :
140327.000256	CW8001	44	W	E

20

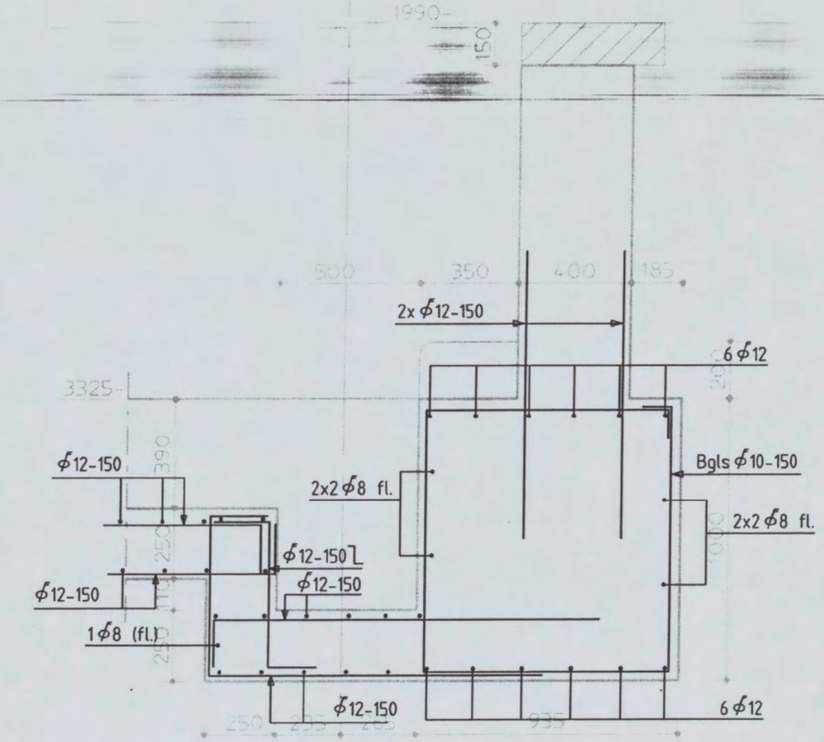

K.115

Schaal 1:20

149

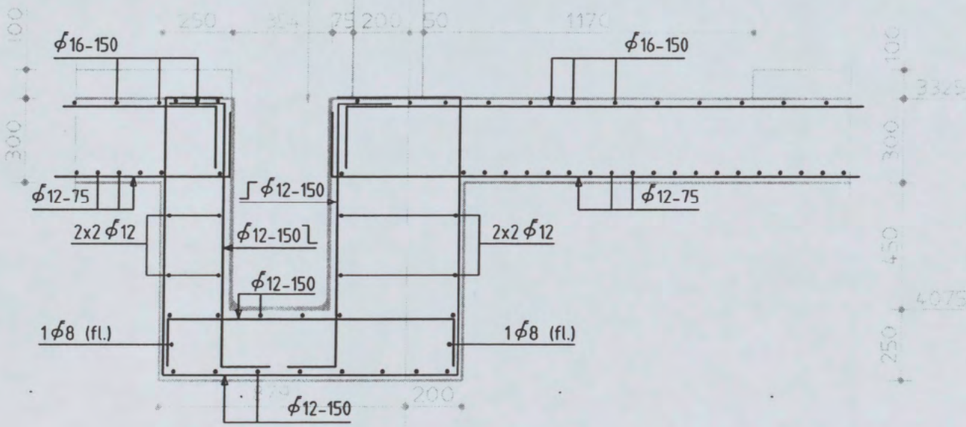

K.116

Schaal 1:20

Shell NTC Amsterdam
constructie detail

Discipline : Constructie	Bestandsnaam : CW8001	Bladformaat : A3	Schaal : 1:20	Getekend : [redacted]	Status : Definitief
ARCADIS Postbus 84319 2508 AH Den Haag tel 070 3583583			Projectnummer: 140327.000256	Tekeningnr.: CW8001	Bladnr.: 45 Type : W Versie : E

149

goot : gootelement van polyesterbeton
met geïntegreerde gietijzeren randbescherming

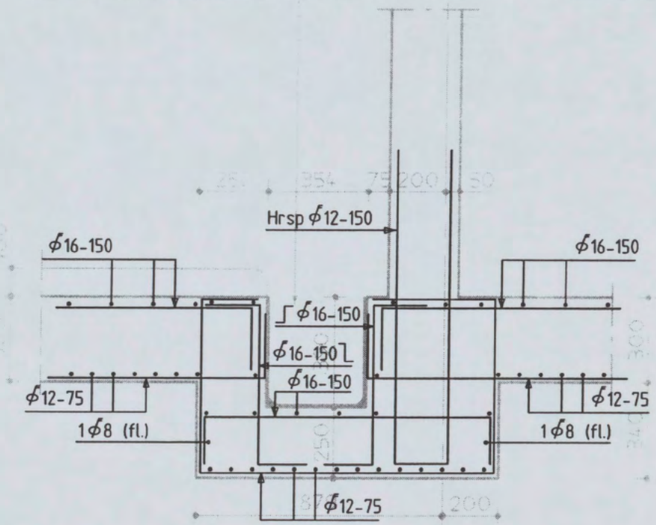

K.117

Schaal 1:20

57

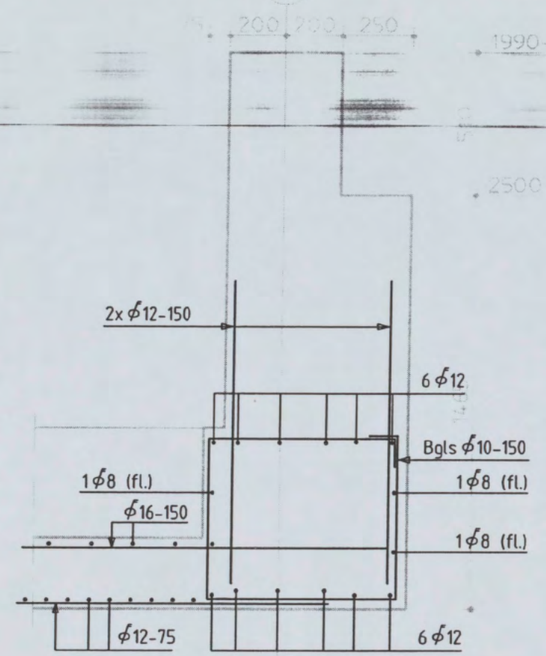

K.118

Schaal 1:20

Shell NTC Amsterdam
constructie detail

Discipline : Constructie | Bestandsnaam : CW8001 | Bladformaat : A3 | Schaal : 1:20 | Getekend : [redacted] | Status : Definitief

ARCADIS
Postbus 84319
2508 AH Den Haag
tel 070 3583583

Projectnummer: 140327.000256 | Tekeningnr.: CW8001 | Bladnr.: 46 | Type : W | Versie : E

the scale towards document
549

145

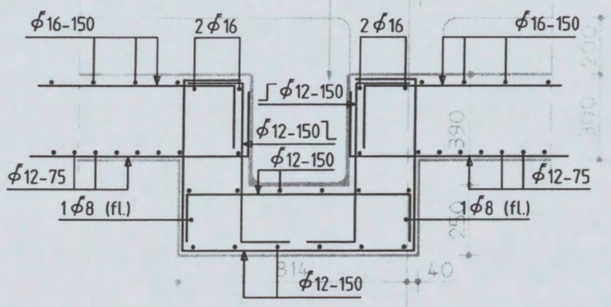

K.119

155

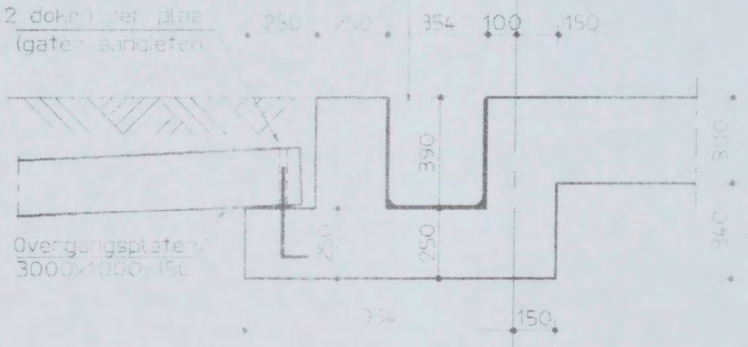

K.120

Shell NTC Amsterdam
constructie detail

Discipline : Constructie | Bestandsnaam : CW8001 | Bladformaat : A3 | Schaal : 1:20 | Getekend : [redacted] | Status : Definitief

ARCADIS
Postbus 84319
2508 AH Den Haag
tel 070 3583583

Projectnummer:	Tekeningnr.:	Bladnr.:	Type :	Versie :
140327.000256	CW8001	47	W	E

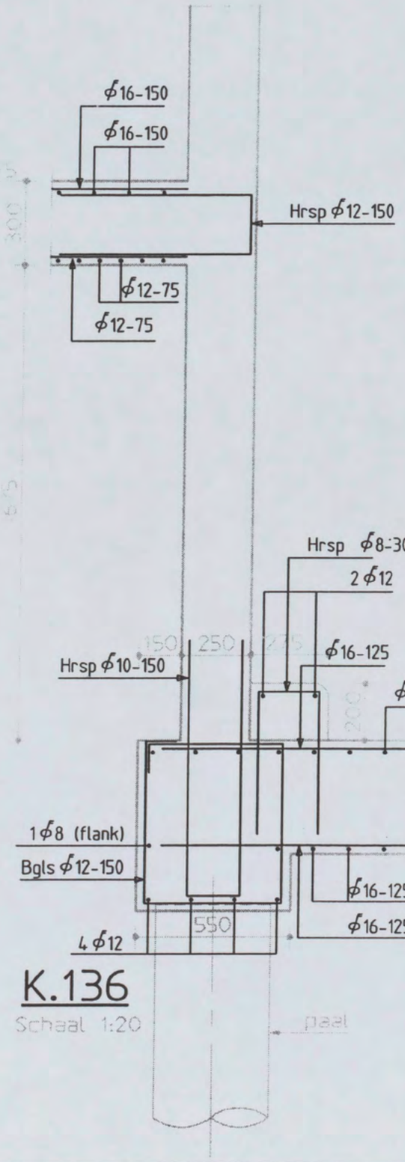

K.136

Schaal 1:20

AS

250 tpv as 149

150 tpv as 145

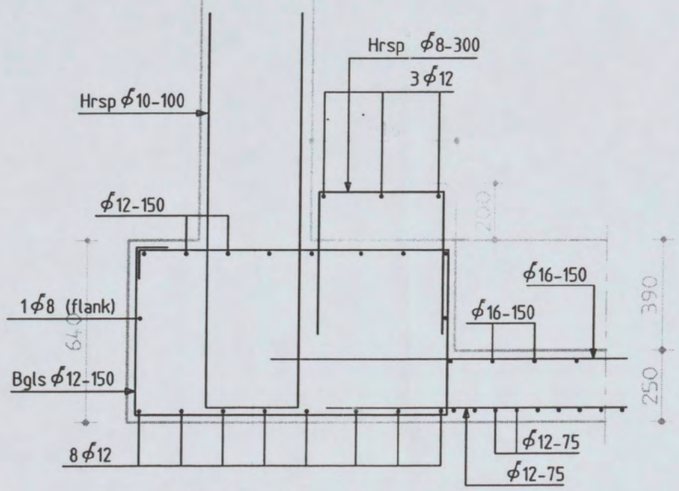

K.137

Schaal 1:20

55

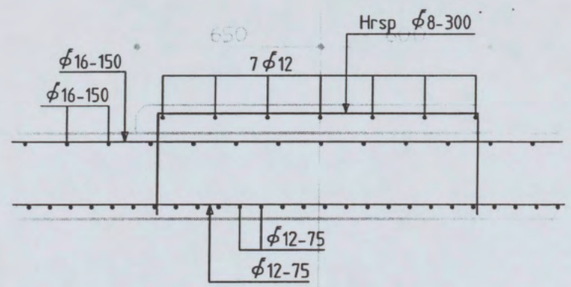

K.138

Schaal 1:20

Shell NTC Amsterdam
constructie detail

Discipline : Constructie | Bestandsnaam : CW8001 | Bladformaat : A3 | Schaal : 1:20 | Getekend : [redacted] | Status : Definitief

ARCADIS
Postbus 84319
2508 AH Den Haag
tel 070 3583583

Projectnummer:	Tekeningnr.:	Bladnr.:	Type :	Versie :
140327.000256	CW8001	54	W	E

Opmerkingen :

- Peil = 0 = 3200mm + N.A.P.
- Alle hoogtematen t.o.v. Peil

Behorend bij versie B:
Bladnummers : 4, 6, 9, 10, 16 t/m 28, 30, 32, 35, 51 t/m 56, 58 en 62

Behorend bij versie C:
Bladnummers : 2, 7, 11 t/m 15, 29, 31, 33, 34, 58, 59, 60 en 63

Behorend bij versie D:
Bladnummers : 37, 38 en 58

Behorend bij versie E:
Bladnummers : 32, 36, 39 t/m 47 en 54

Behorend bij versie F: uitgave pagina 1 t/m 63
Bladnummers : voor aanvulling zie wijzigingspijlen

Versie	Omschrijving	Naam	Datum
C	Toegevoegd en/of gewijzigde wap. details (incl. paalmisstanden)	[redacted]	15-09-'05
B	Toegevoegd en/of gewijzigde wap. details (incl. paalmisstanden)	[redacted]	13-09-'05
A	Definitief		22-08-'05

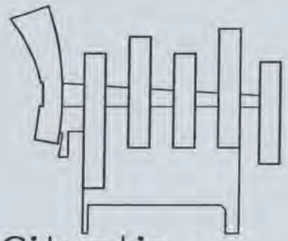

Situatie
Schaal 1:5000

Planoverzicht :

OPMERKINGEN T.B.V. WAPENING

- WAPENING T.P.V. SPARINGEN WEGKNIPPEN EN RONDOM AFWAPENEN MET HAARSPELDEN EN LANGSSTAVEN VAN DEZELFDE DIAMETER EN MET VOLDOENDE VERANKERINGSLENGTE, TENZIJ ANDERS AANGEGEVEN.
- ALLE LASSEN VERSPRINGEND AAN TE BRENGEN.
- LASLENGTEN:

ϕ8 = 300mm	ϕ20 = 800mm
ϕ10 = 350mm	ϕ25 = 1000mm
ϕ12 = 450mm	ϕ32 = 1200mm
ϕ16 = 650mm	ϕ40 = 1600mm

wapeningsstaal : FeB500 HWL / FeB500 HKN
beton sterkteklasse C28/35
beton milieuklasse : XC4, XD3, XF4 (VLOER) XC4, XD3, XF2 (WANDEN)
betondekking :

op buitenste wapening (mm) *					min. op hoofdwapening (mm) *			
construc-tiedeel	onder	boven	voor/ binnen	achter/ buiten	ø20	ø25	ø32	ø40
plaat wand	30	30	30	35	--	--	50	60
balk poer console	40	35	35	35	--	--	50	60
kolom	-	-	40	40	--	--	50	60

* grootste dekking in tabel dient te worden aangehouden

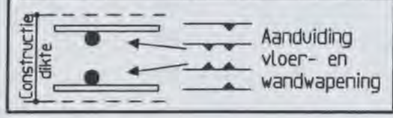

Aanduiding vloer- en wandwapening

Ombuigingen wapening
r≥ 2,5øk

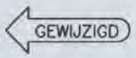

Versie	Omschrijving	Naam	Datum
F	Gewapende details toegevoegd	[redacted]	21-10-'05
E	Gewapende details toegevoegd		29-09-'05
D	Toegevoegd en/of gewijzigde details		26-09-'05

ARCADIS
Infrastructuur, gebouwen, milieu, communications

[redacted]
N01/0491 - 2004
[redacted]
CONSTRUCTIE AKKOORD
[redacted]

Gevers Deynootweg 93
Postbus 84319
2508 AH Den Haag
Tel 070 3583 583
Fax 070 3546 163
www.arcadis.nl

Opdrachtgever : Shell International Chemicals BV
Ontwerp : Arcadis Bouw & Vastgoed BV
Project :

Shell NTC Amsterdam

Onderwerp :

Details constructie Keldervloer Bladnummer 01 t/m 63

Fase : Werkfase
Schaal : 1:20
Bladformaat : A3
Naam submap :
Bestandsnaam : CW8001
Plotschaal : 1:1
Discipline : Constructie
Getekend : [redacted]
Gecontroleerd :
Goedgekeurd :
Status : Definitief

Projectnummer: 140327.000256
Tekeningnr. : CW8001
Type : W
Versie : F

306

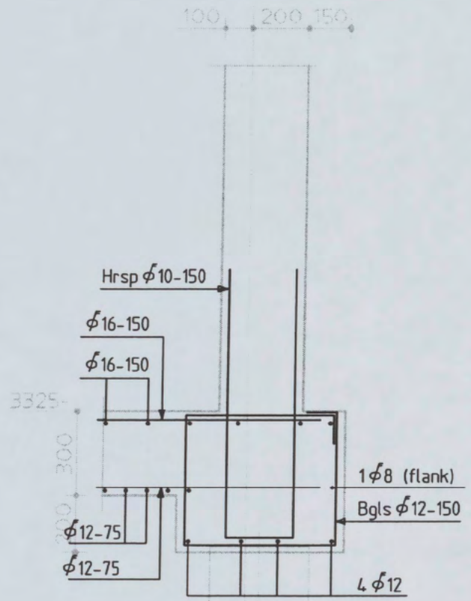

K.02 GEWIJZIGD
Schaal 1:20

304

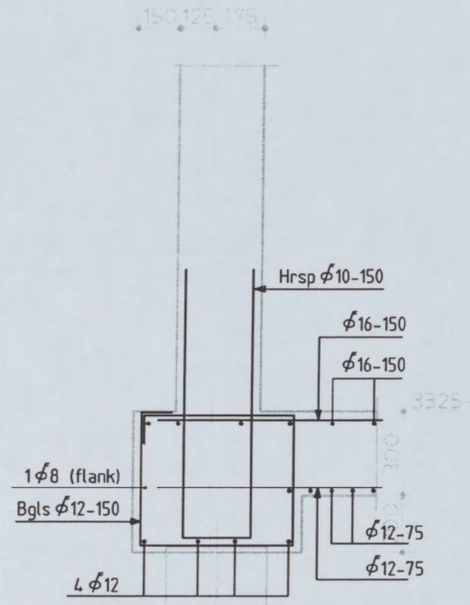

K.03 GEWIJZIGD
Schaal 1:20

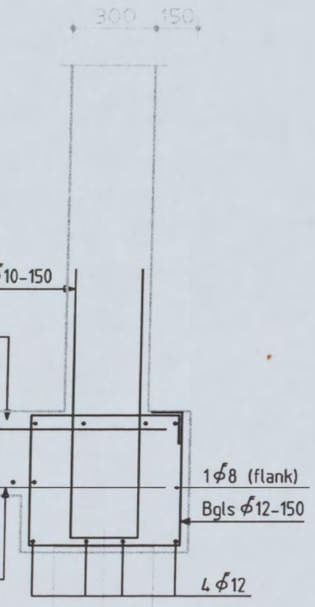

K.01
Schaal 1:20

Shell NTC Amsterdam
constructie detail

Discipline : Constructie | Bestandsnaam : CW8001 | Bladformaat : A3 | Schaal : 1:20 | Getekend : [redacted] | Status : Definitief

ARCADIS
Postbus 84319
2508 AH Den Haag
tel 070 3583583

Projectnummer:	Tekeningnr.:	Bladnr.:	Type :	Versie :
140327.000256	CW8001	01	W	F

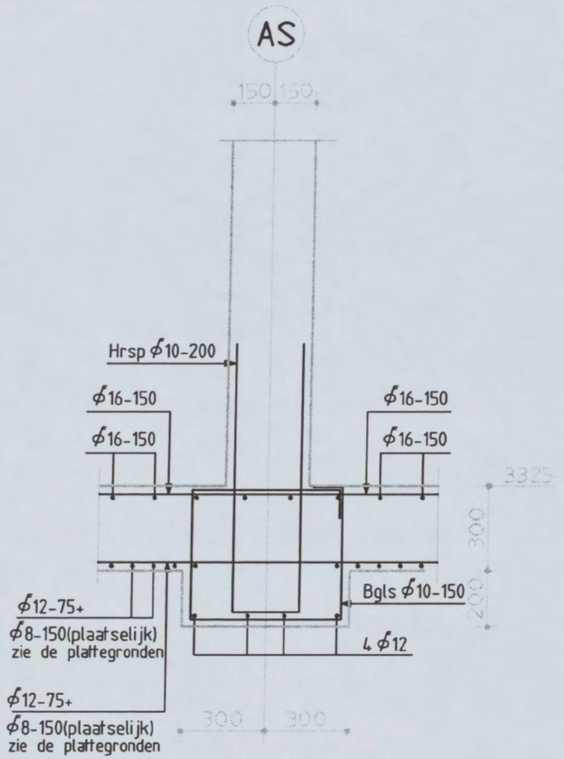

K.04

Schaal 1:20

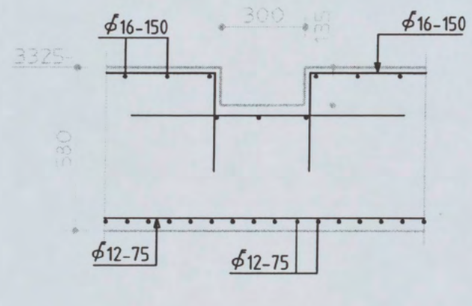

K.05

Schaal 1:20

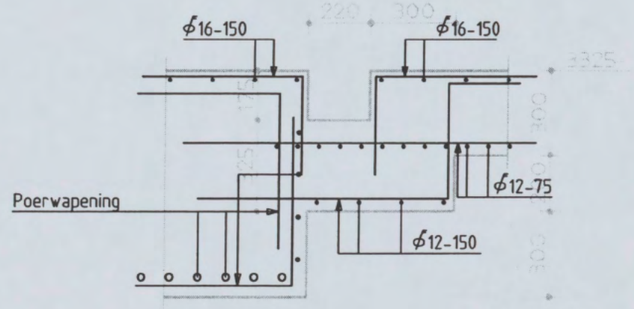

K.06

Schaal 1:20

Shell NTC Amsterdam
constructie detail

Discipline : Constructie | Bestandsnaam : CW8001 | Bladformaat : A3 | Schaal : 1:20 | Getekend : [redacted] | Status : Definitief

ARCADIS
Postbus 84319
2508 AH Den Haag
tel 070 3583583

Projectnummer:	Tekeningnr.:	Bladnr.:	Type :	Versie :
140327.000256	CW8001	02	W	F

203

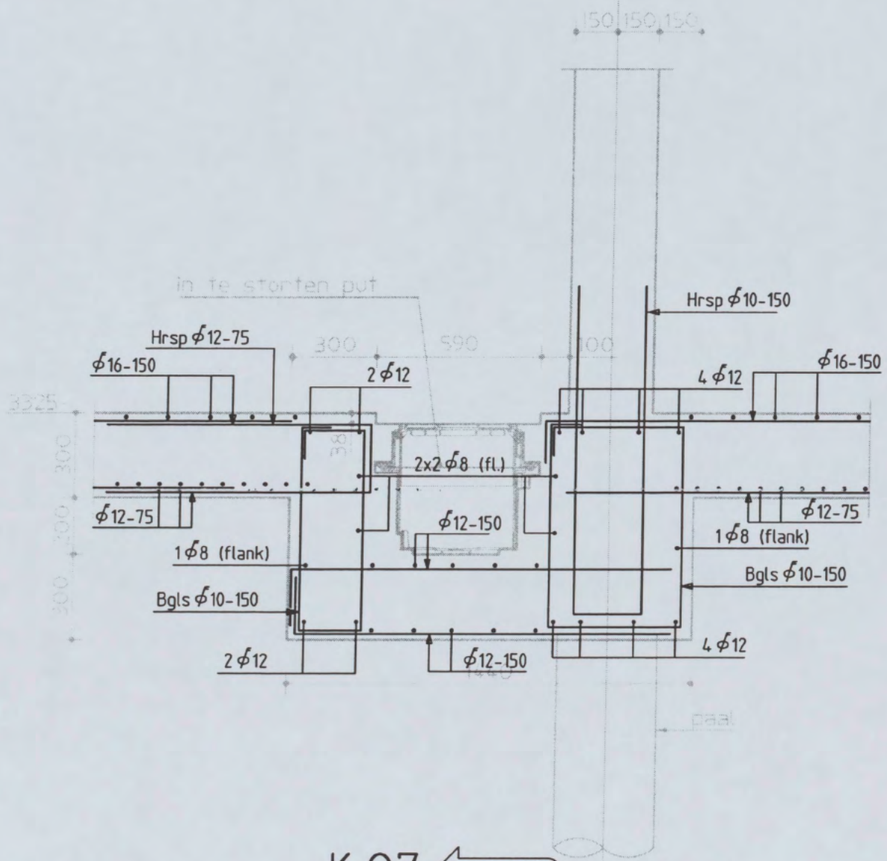

K.07 GEWIJZIGD

Schaal 1:20

304

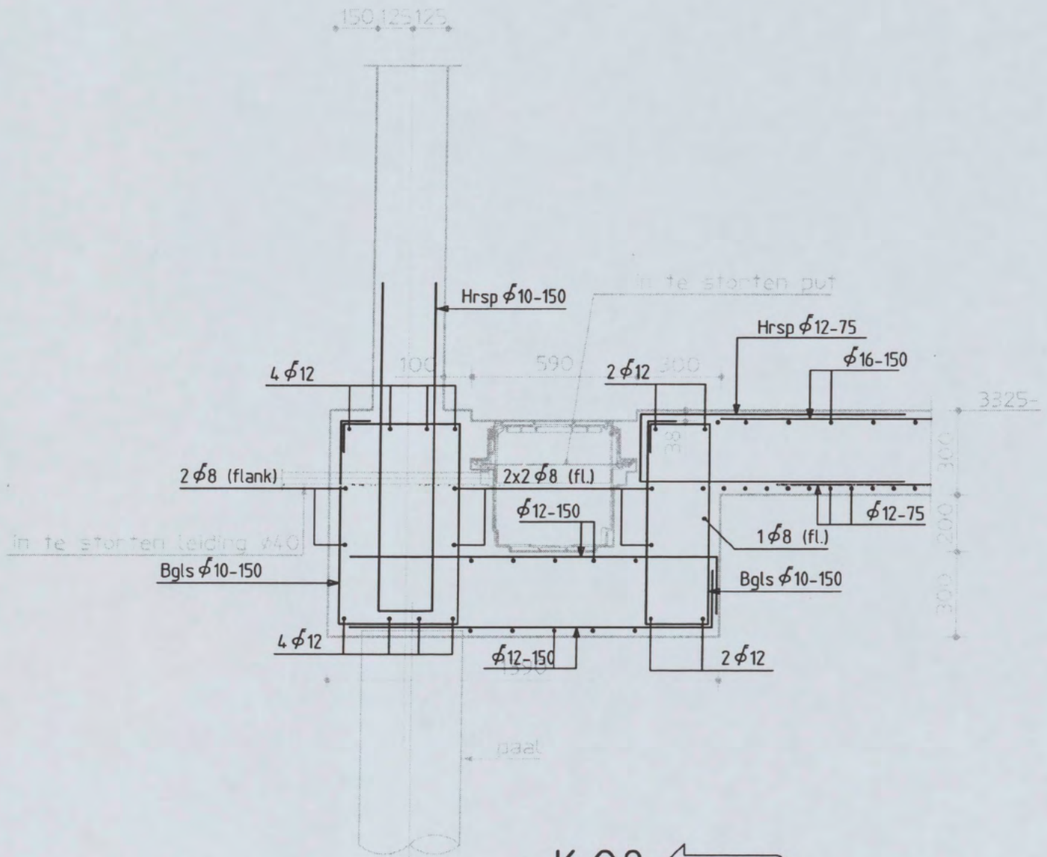

K.08 GEWIJZIGD

Schaal 1:20

Shell NTC Amsterdam
constructie detail

Discipline : Constructie | Bestandsnaam : CW8001 | Bladformaat : A3 | Schaal : 1:20 | Getekend : [redacted] | Status : Definitief

ARCADIS
Postbus 84319
2508 AH Den Haag
tel 070 3583583

Projectnummer:	Tekeningnr.:	Bladnr.:	Type :	Versie :
140327.000256	CW8001	03	W	F

AS

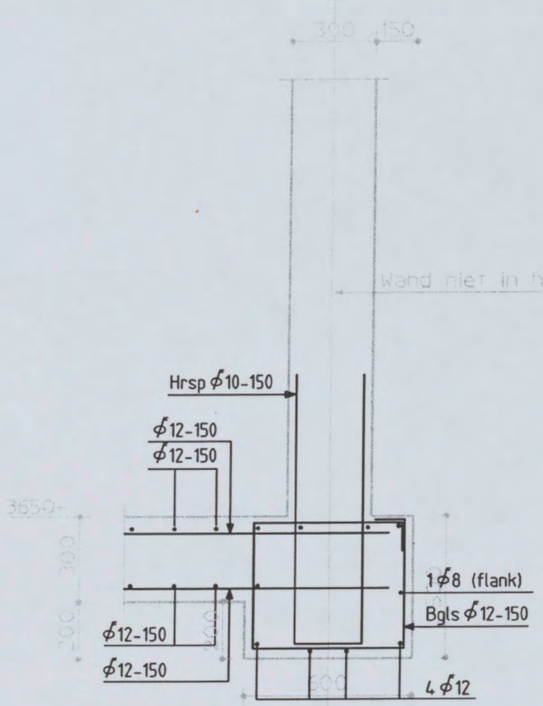

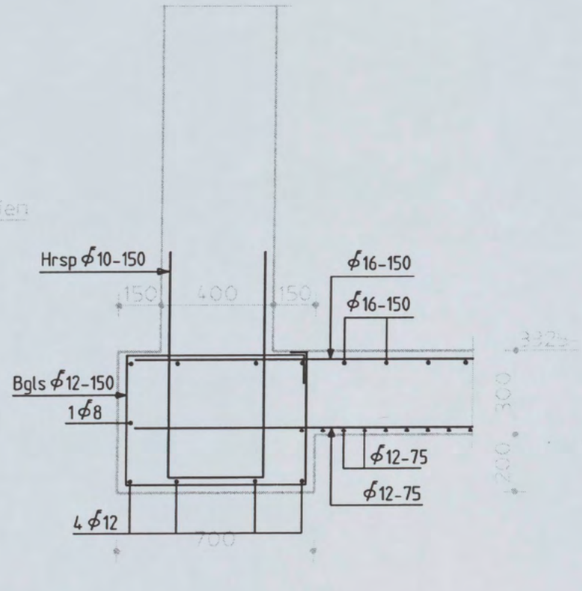

306

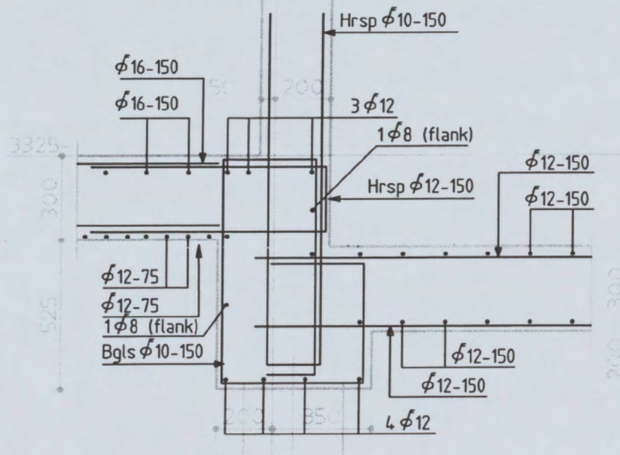

K.09 GEWIJZIGD
Schaal 1:20

K.10
Schaal 1:20

K.11 GEWIJZIGD
Schaal 1:20

Shell NTC Amsterdam
constructie detail

Discipline : Constructie | Bestandsnaam : CW8001 | Bladformaat : A3 | Schaal : 1:20 | Getekend : [redacted] | Status : Definitief

ARCADIS
Postbus 84319
2508 AH Den Haag
tel 070 3583583

Projectnummer: 140327.000256 | Tekeningnr.: CW8001 | Bladnr.: 04 | Type : W | Versie : F

AS

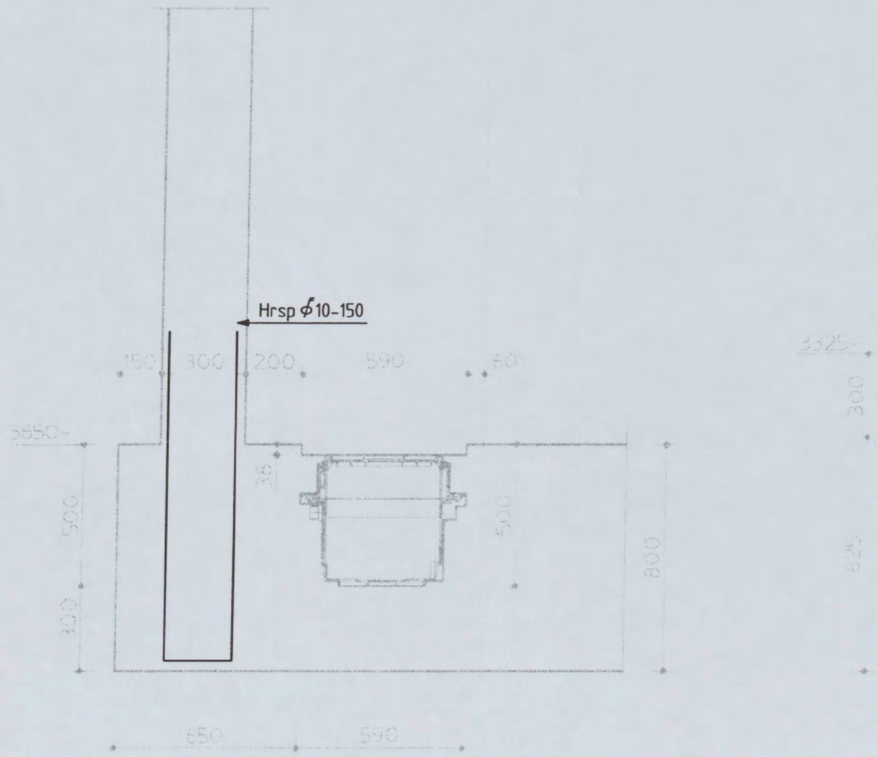

let op: voor aanvullend poerwapening
zie poer 11 op tek. cw1801W

K.12 GEWIJZIGD

Schaal 1:20

306

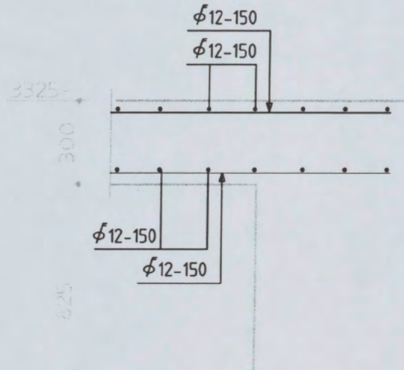

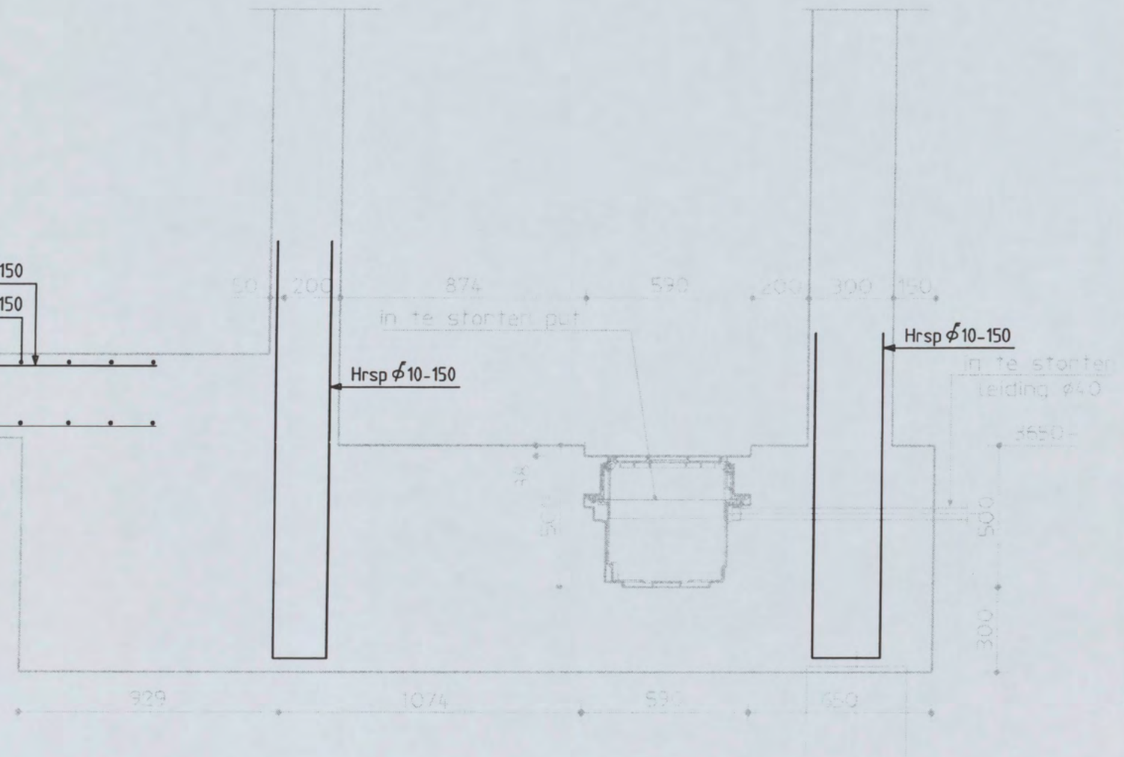

let op: voor aanvullend poerwapening
zie poer 11 op tek. cw1801W

K.13 GEWIJZIGD

Schaal 1:20

Shell NTC Amsterdam
constructie detail

Discipline : Constructie | Bestandsnaam : CW8001 | Bladformaat : A3 | Schaal : 1:20 | Getekend : [redacted] | Status : Definitief

ARCADIS
Postbus 84319
2508 AH Den Haag
tel 070 3583583

Projectnummer:	Tekeningnr.:	Bladnr.:	Type :	Versie :
140327.000256	CW8001	05	W	F

305

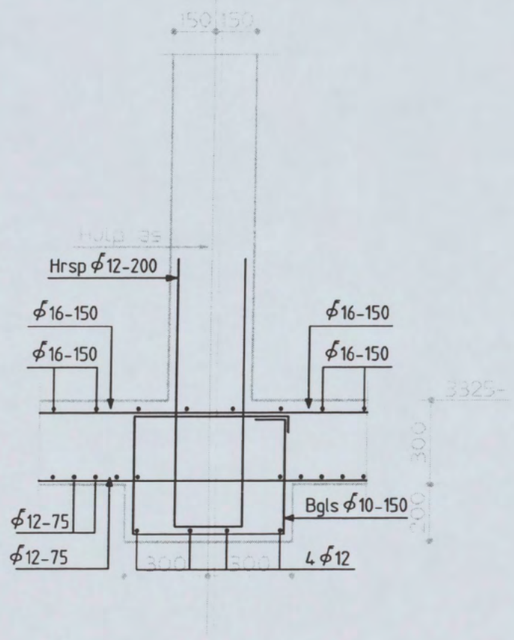

K.14 GEWIJZIGD

Schaal 1:20

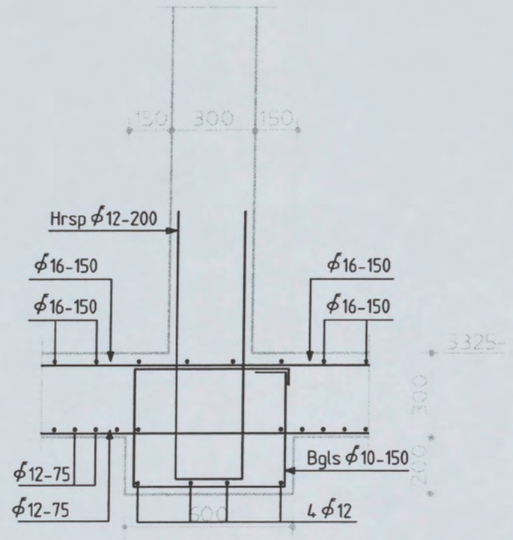

K.15

Schaal 1:20

131

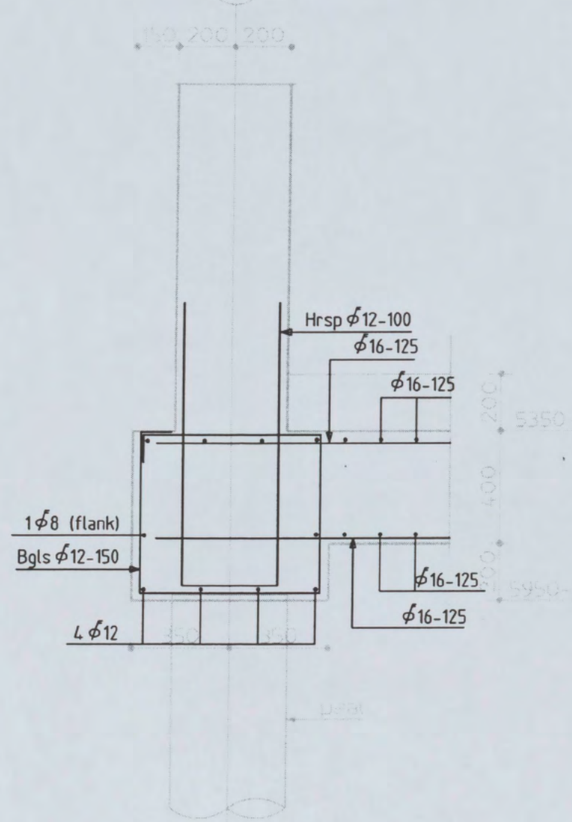

K.16

Schaal 1:20

Shell NTC Amsterdam
constructie detail

Discipline : Constructie Bestandsnaam : CW8001 Bladformaat : A3 Schaal : 1:20 Getekend : [redacted] Status : Definitief

ARCADIS
Postbus 84119
2508 AH Den Haag
tel 070 3583583

Projectnummer: 140327.000256 Tekeningnr.: CW8001 Bladnr.: 06 Type : W Versie : F

let op: lagen vloerwapening
afhankelijk van positie detail

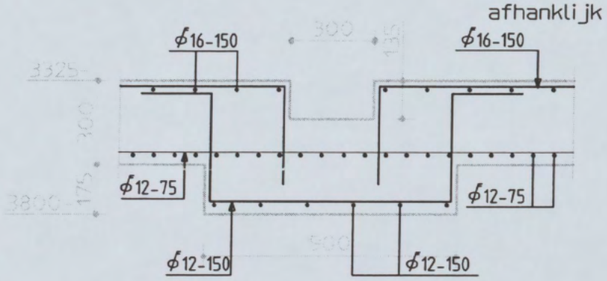

K.17
Schaal 1:20

let op: lagen vloerwapening
afhankelijk van positie detail

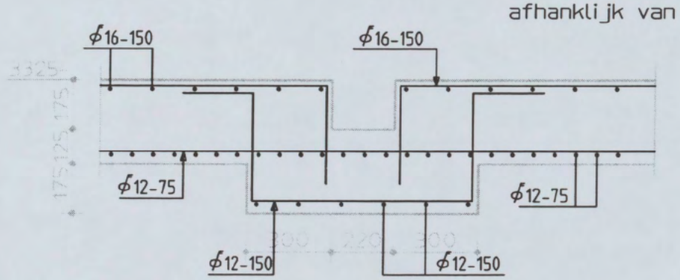

K.18
Schaal 1:20

Shell NTC Amsterdam
constructie detail

Discipline : Constructie | Bestandsnaam : CW8001 | Bladformaat : A3 | Schaal : 1:20 | Getekend : [redacted] | Status : Definitief

ARCADIS
Postbus 84319
2508 AH Den Haag
tel 070 3583583

Projectnummer:	Tekeningnr.:	Bladnr.:	Type :	Versie :
140327.000256	CW8001	07	W	F

let op: lagen vloerwapening
afhankelijk van positie detail

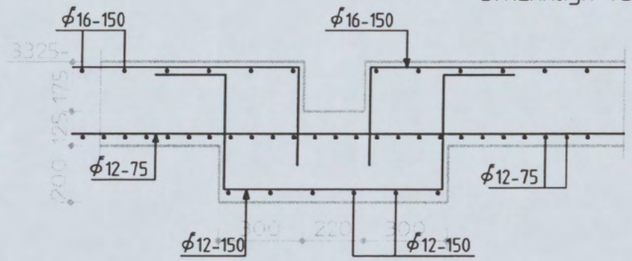

K.19 GEWIJZIGD

Schaal 1:20

let op: lagen vloerwapening
afhankelijk van positie detail

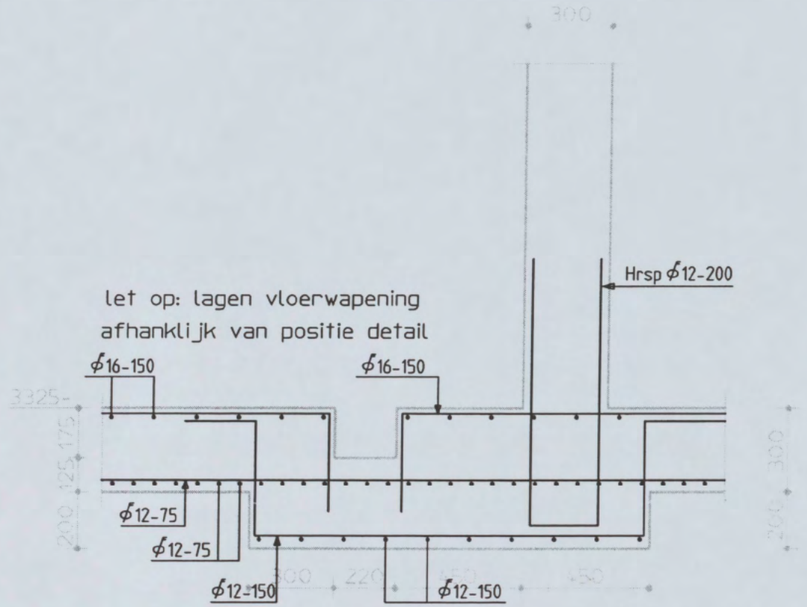

K.20 GEWIJZIGD

Schaal 1:20

Shell NTC Amsterdam
constructie detail

Discipline : Constructie | Bestandsnaam : CW8001 | Bladformaat : A3 | Schaal : 1:20 | Getekend : [redacted] | Status : Definitief

ARCADIS
Postbus 84319
2508 AH Den Haag
tel 070 3583583

Projectnummer: 140327.000256 | Tekeningnr.: CW8001 | Bladnr.: 08 | Type : W | Versie : F

124

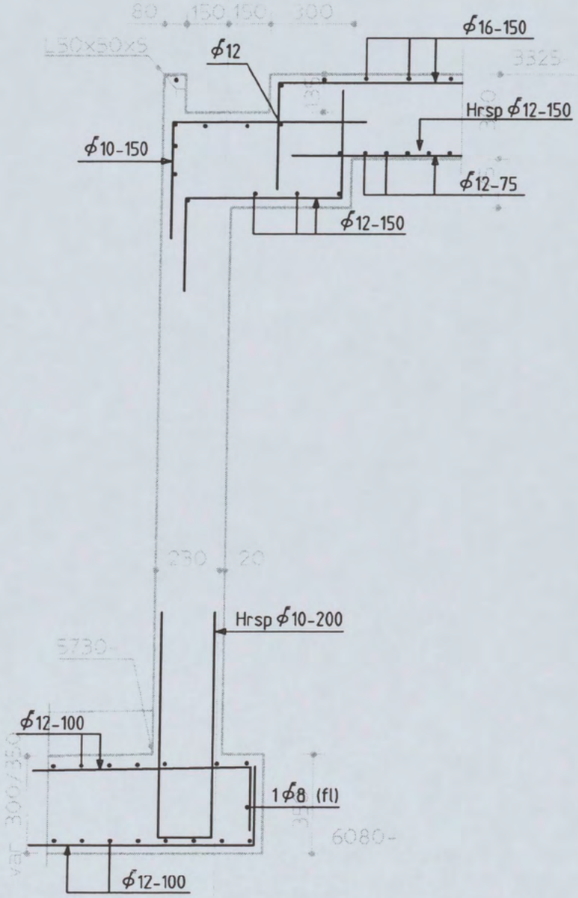

K.21

Schaal 1:20

125

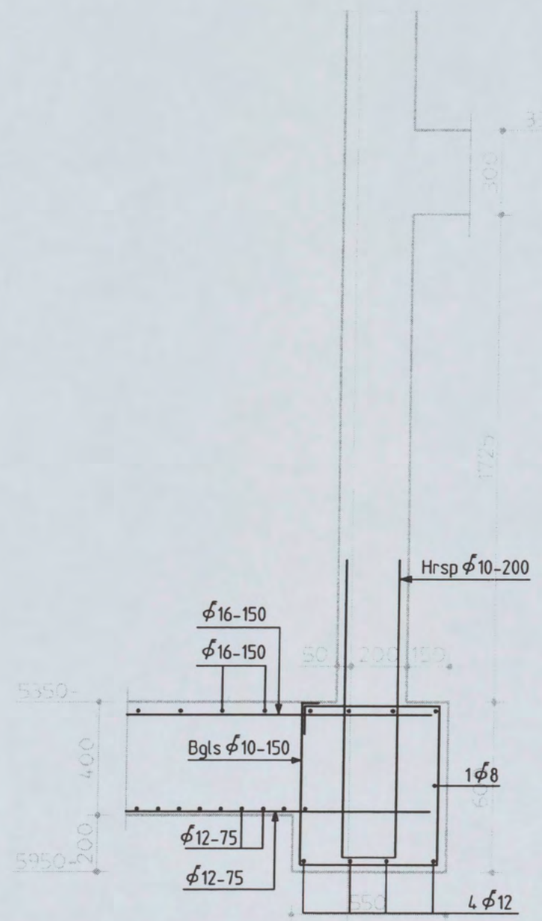

K.22

Schaal 1:20

306

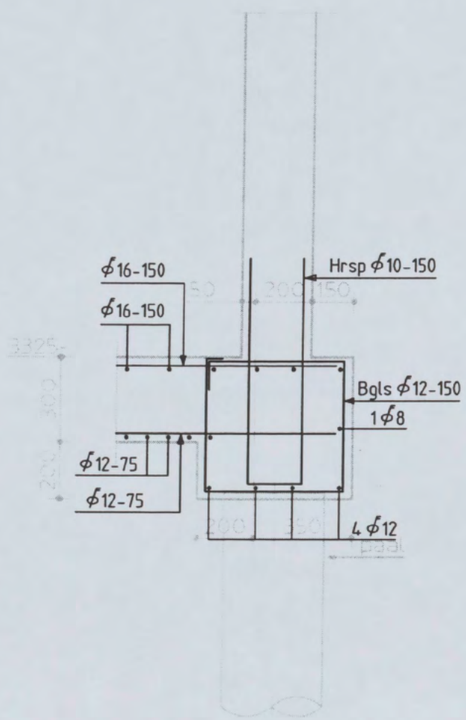

K.23 GEWIJZIGD

Schaal 1:20

Shell NTC Amsterdam
constructie detail

Discipline : Constructie | Bestandsnaam : CW8001 | Bladformaat : A3 | Schaal : 1:20 | Getekend : [redacted] | Status : Definitief

ARCADIS
Postbus 84319
2508 AH Den Haag
tel 070 3583583

Projectnummer:	Tekeningnr.:	Bladnr.:	Type :	Versie :
140327.000256	CW8001	09	W	F

AS

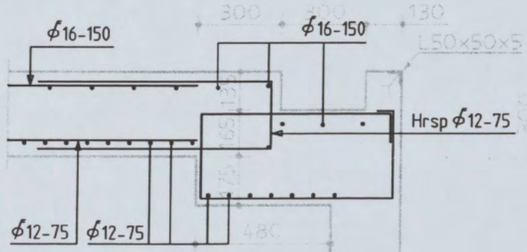

K.24 GEWIJZIGD

Schaal 1:20

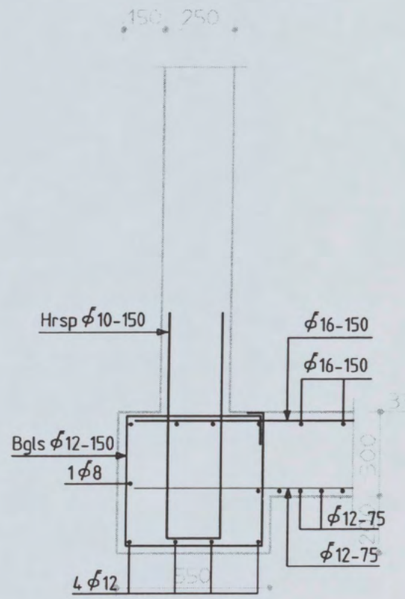

K.25 GEWIJZIGD

Schaal 1:20

let op: lagen vloerwapening afhankelijk van positie detail

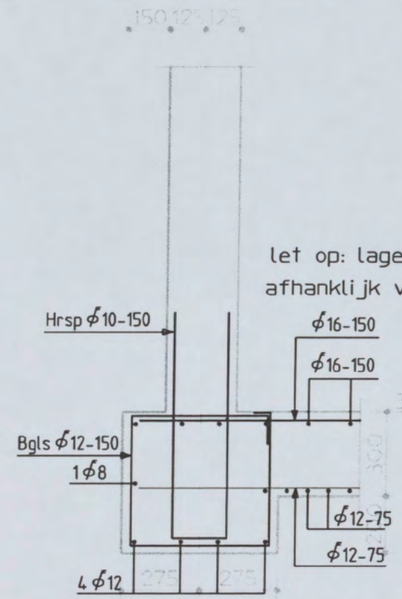

K.26

Schaal 1:20

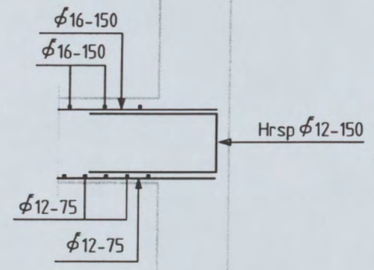

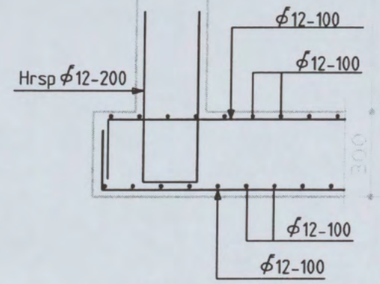

K.27 GEWIJZIGD

Schaal 1:20

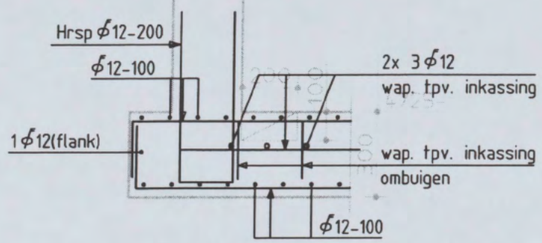

K.24 GEWIJZIGD

Schaal 1:20

Shell NTC Amsterdam
constructie detail

Discipline : Constructie | Bestandsnaam : CW8001 | Bladformaat : A3 | Schaal : 1:20 | Getekend : [redacted] | Status : Definitief

ARCADIS
Postbus 84319
2508 AH Den Haag
tel 070 3583583

Projectnummer: 140327.000256 | Tekeningnr.: CW8001 | Bladnr.: 10 | Type : W | Versie : F

10

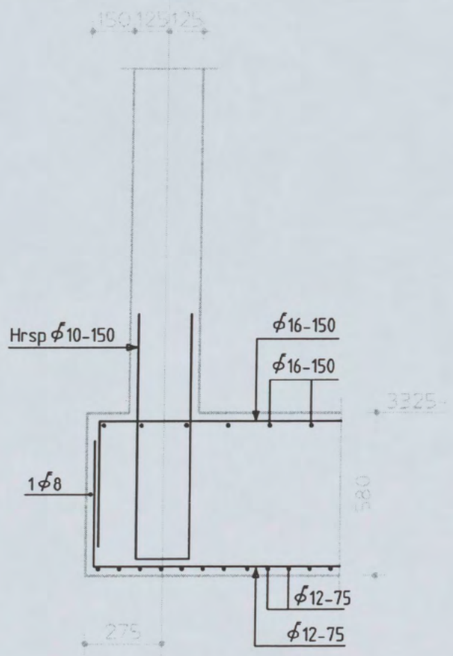

K.28

Schaal 1:20

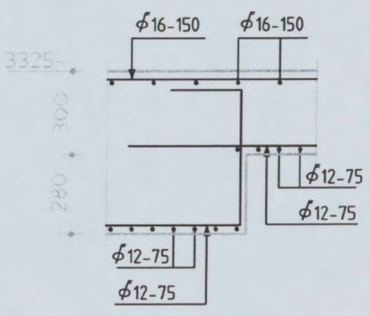

K.29

Schaal 1:20

A

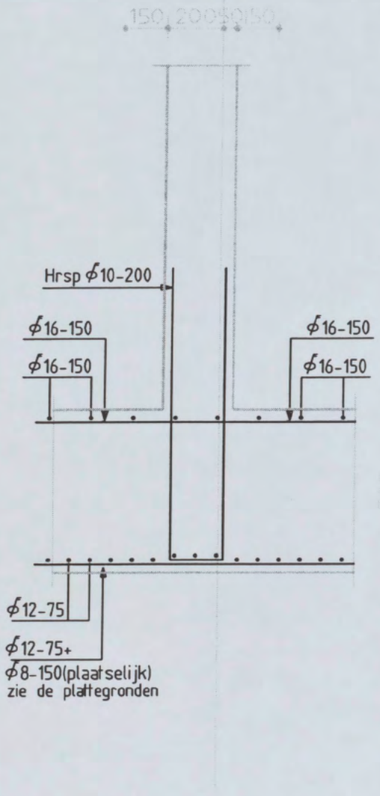

K.30

Schaal 1:20

A

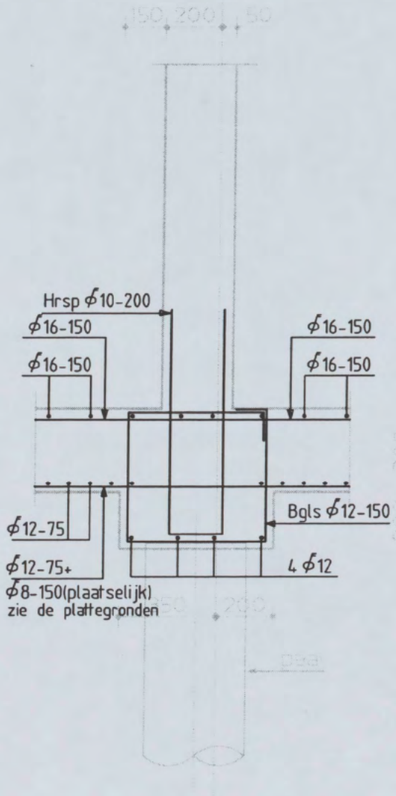

K.31

Schaal 1:20

Shell NTC Amsterdam
constructie detail

Discipline : Constructie | Bestandsnaam : CW8001 | Bladformaat : A3 | Schaal : 1:20 | Getekend : [redacted] | Status : Definitief

ARCADIS
Postbus 84319
2508 AH Den Haag
tel 070 3583583

Projectnummer: 140327.000256 | Tekeningnr.: CW8001 | Bladnr.: 11 | Type : W | Versie : F

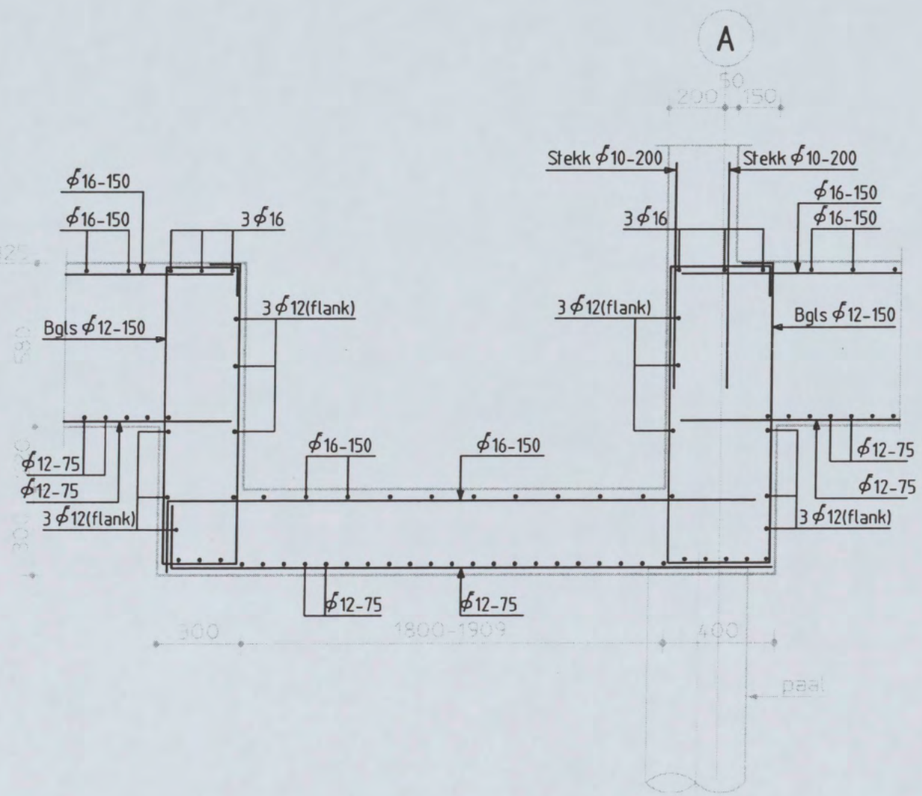

K.32

Schaal 1:20

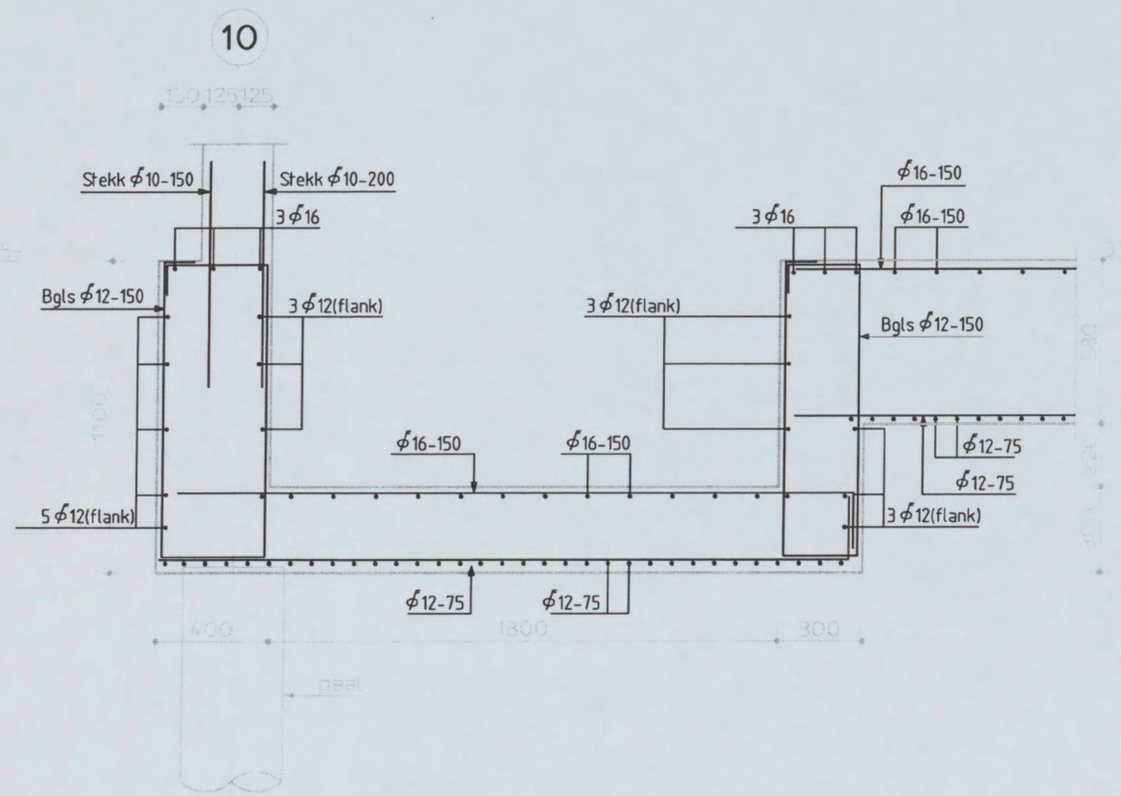

K.33

Schaal 1:20

Shell NTC Amsterdam
constructie detail

Discipline : Constructie | Bestandsnaam : CW8001 | Bladformaat : A3 | Schaal : 1:20 | Getekend [redacted] | Status : Definitief

ARCADIS
Postbus 84319
2508 AH Den Haag
tel 070 3583583

Projectnummer: 140327.000256 | Tekeningnr.: CW8001 | Bladnr.: 12 | Type : W | Versie : F

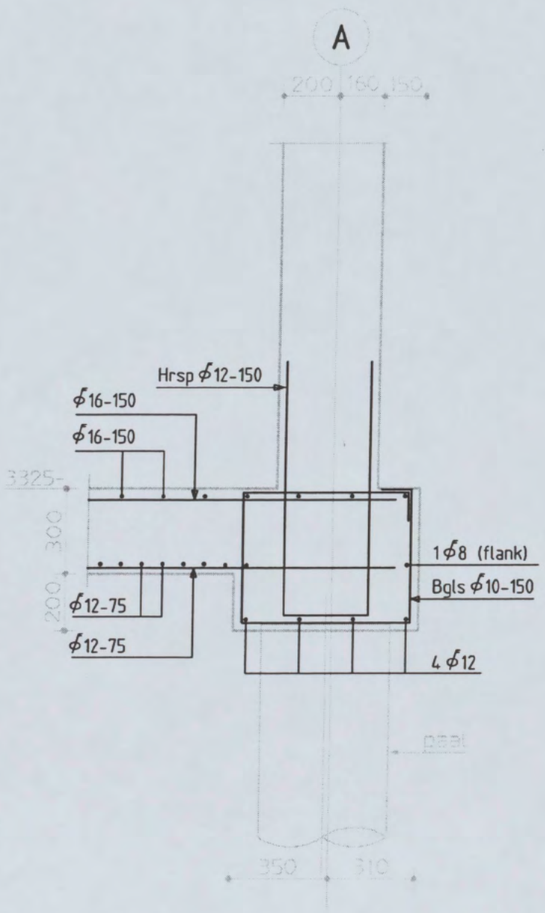

K.34

Schaal 1:20

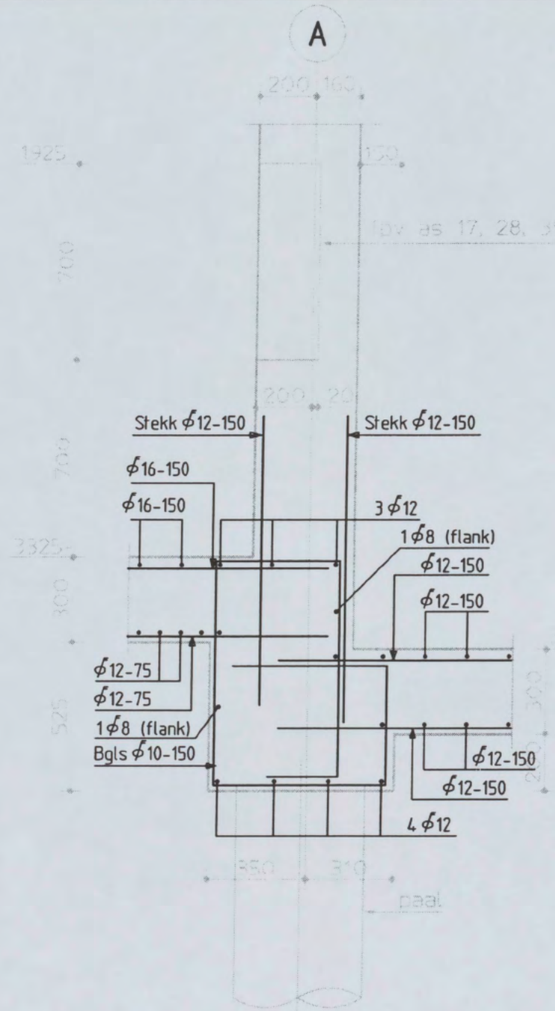

K.35

Schaal 1:20

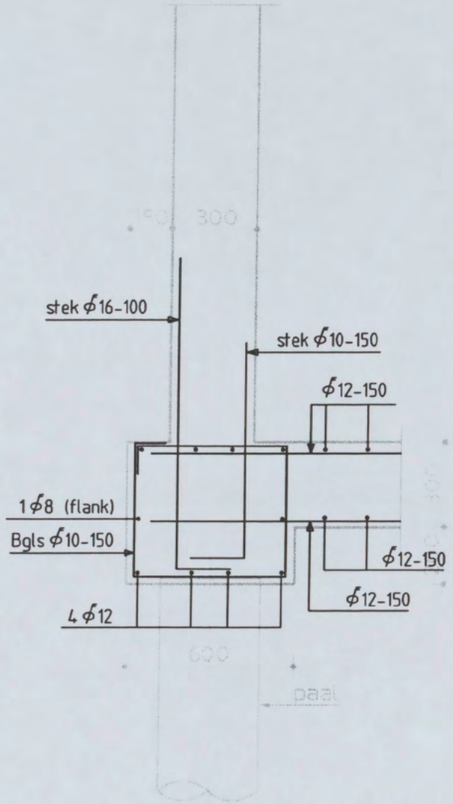

K.36

Schaal 1:20

Shell NTC Amsterdam
constructie detail

Discipline : Constructie | Bestandsnaam : CW8001 | Bladformaat : A3 | Schaal : 1:20 | Getekend : [redacted] | Status : Definitief

ARCADIS
Postbus 84319
2508 AH Den Haag
tel 070 3583583

Projectnummer: 140327.000256 | Tekeningnr.: CW8001 | Bladnr.: 13 | Type : W | Versie : F

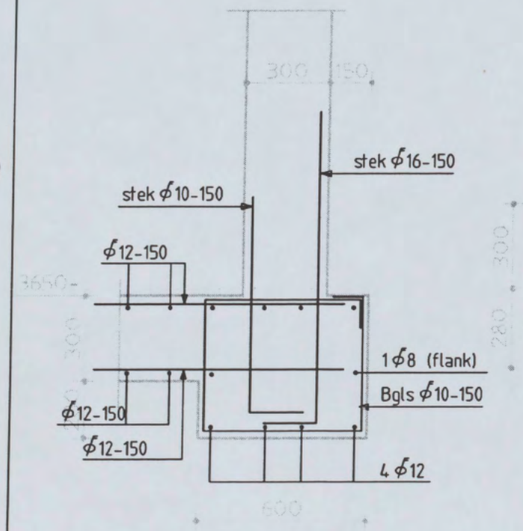

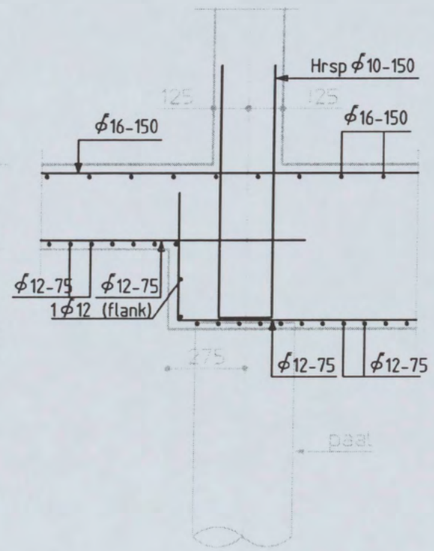

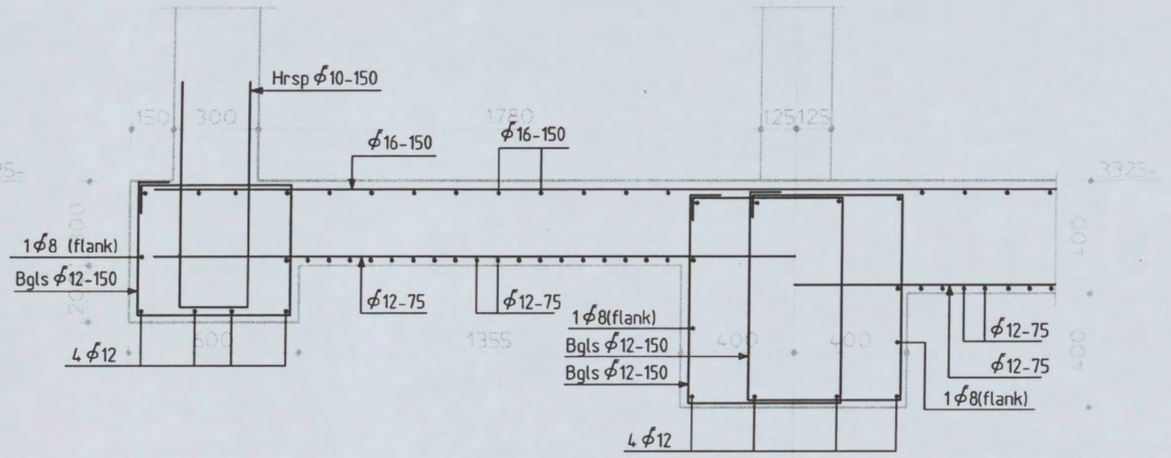

K.37
Schaal 1:20

K.38
Schaal 1:20

K.39
Schaal 1:20

Shell NTC Amsterdam
constructie detail

Discipline : Constructie | Bestandsnaam : CW8001 | Bladformaat : A3 | Schaal : 1:20 | Getekend : [redacted] | Status : Definitief

ARCADIS
Postbus 84319
2508 AH Den Haag
tel 070 3583583

Projectnummer: 140327.000256 | Tekeningnr.: CW8001 | Bladnr.: 14 | Type : W | Versie : F

12

let op: lagen vloerwapening
afhankelijk van positie detail

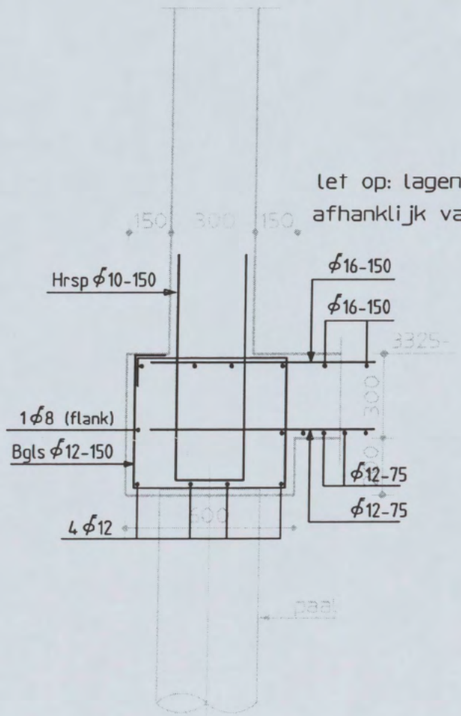

K.40
Schaal 1:20

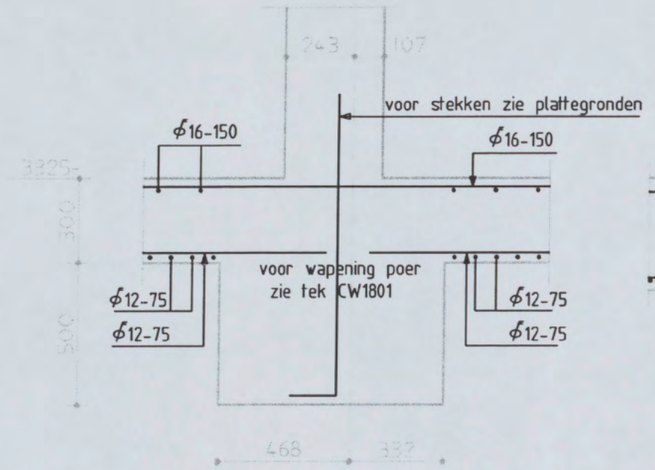

K.41 GEWIJZIGD
Schaal 1:20

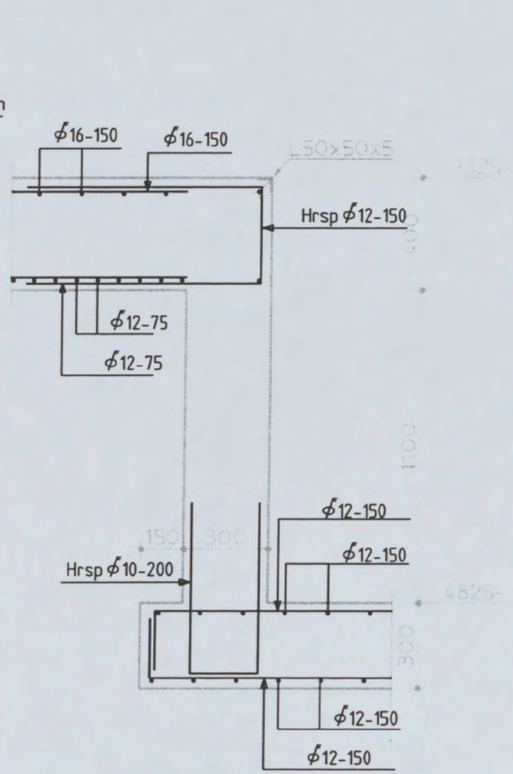

K.42
Schaal 1:20

Shell NTC Amsterdam
constructie detail

Discipline : Constructie | Bestandsnaam : CW8001 | Bladformaat : A3 | Schaal : 1:20 | Getekend : [redacted] | Status : Definitief

ARCADIS
Postbus 84319
2508 AH Den Haag
tel 070 3583583

Projectnummer:	Tekeningnr.:	Bladnr.:	Type :	Versie :
140327.000256	CW8001	15	W	F

125

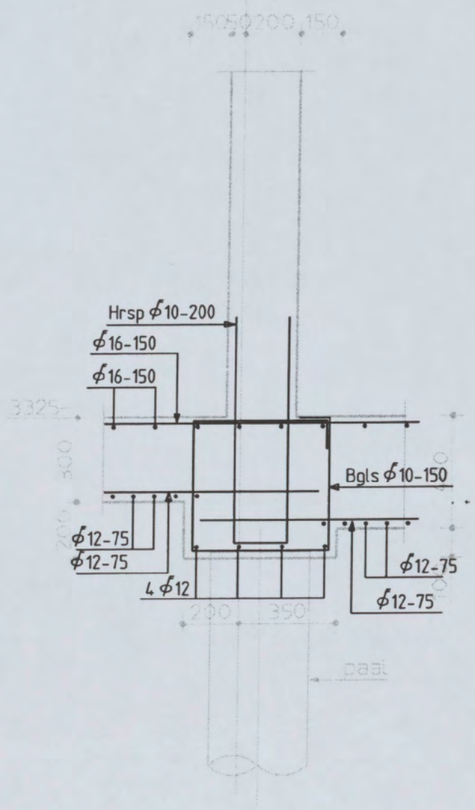

K.43

Schaal 1:20

125

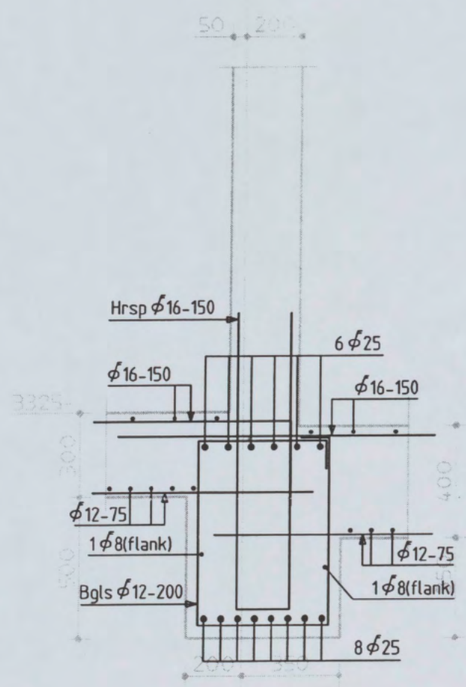

K.44

Schaal 1:20

AS

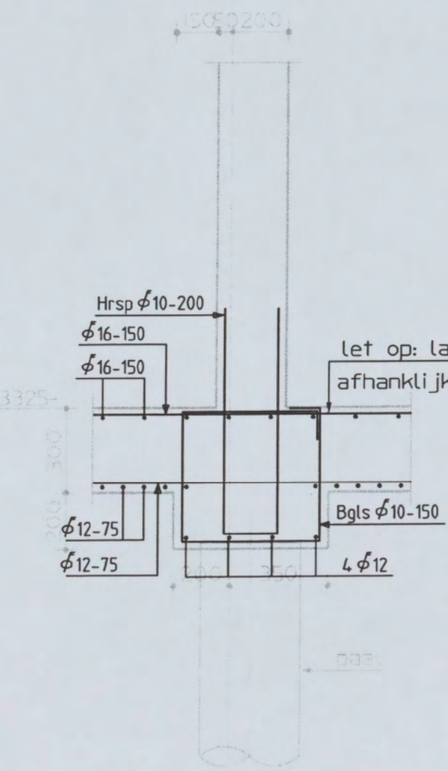

K.45

Schaal 1:20

Shell NTC Amsterdam
constructie detail

Discipline : Constructie | Bestandsnaam : CW8001 | Bladformaat : A3 | Schaal : 1:20 | Getekend : [redacted] | Status : Definitief

ARCADIS
Postbus 84319
2508 AH Den Haag
tel 070 3583583

Projectnummer: 140327.000256 | Tekeningnr.: CW8001 | Bladnr.: 16 | Type : W | Versie : F

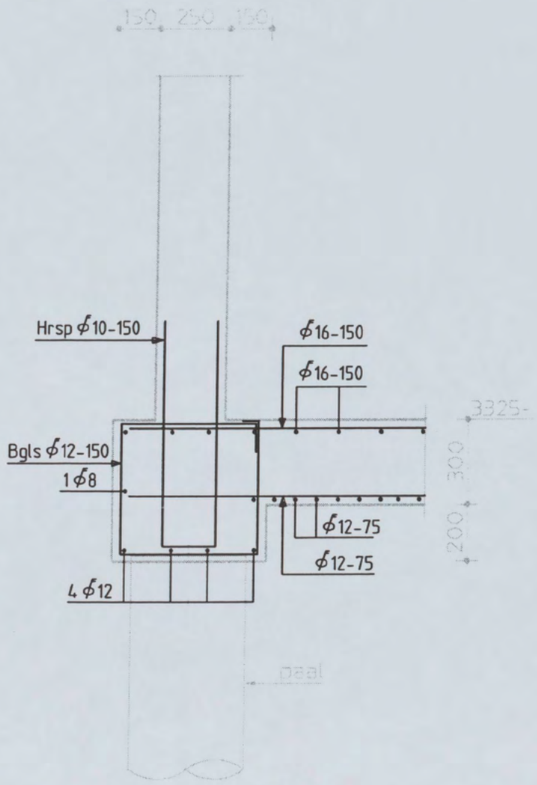

K.46

Schaal 1:20

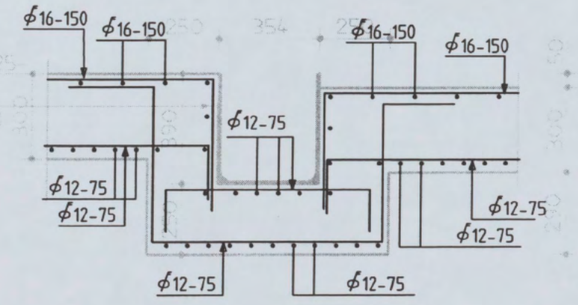

K.47

Schaal 1:20

Shell NTC Amsterdam
constructie detail

Discipline : Constructie | Bestandsnaam : CW8001 | Bladformaat : A3 | Schaal : 1:20 | Getekend : [redacted] | Status : Definitief

ARCADIS
Postbus 84319
2508 AH Den Haag
tel 070 3583583

Projectnummer:	Tekeningnr.:	Bladnr.:	Type :	Versie :
140327.000256	CW8001	17	W	F

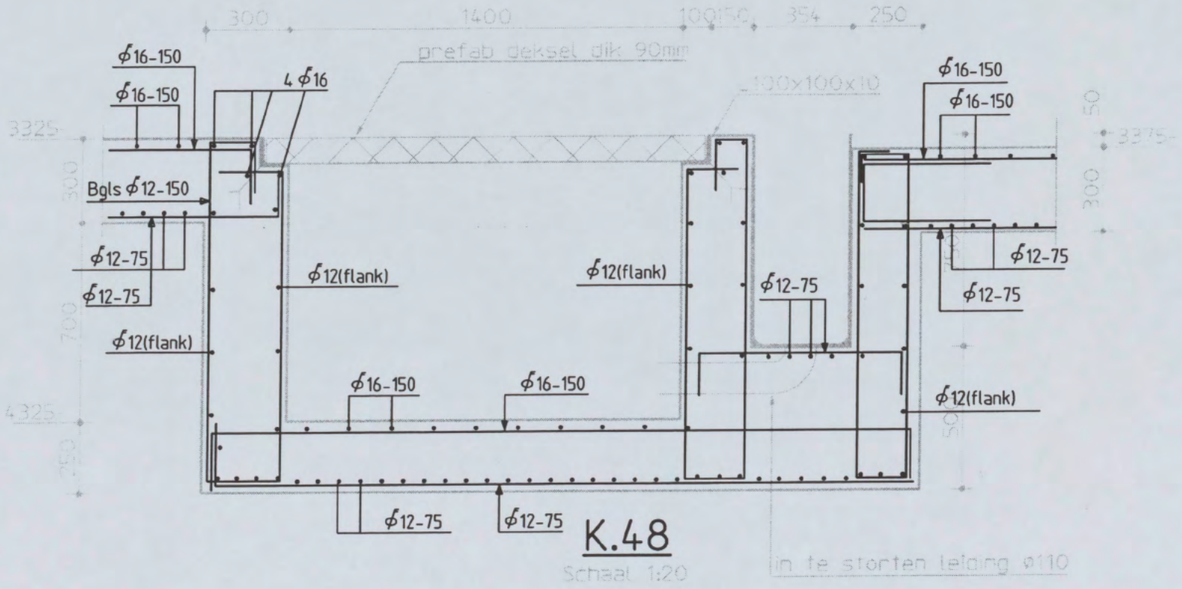

K.48

Schaal 1:20

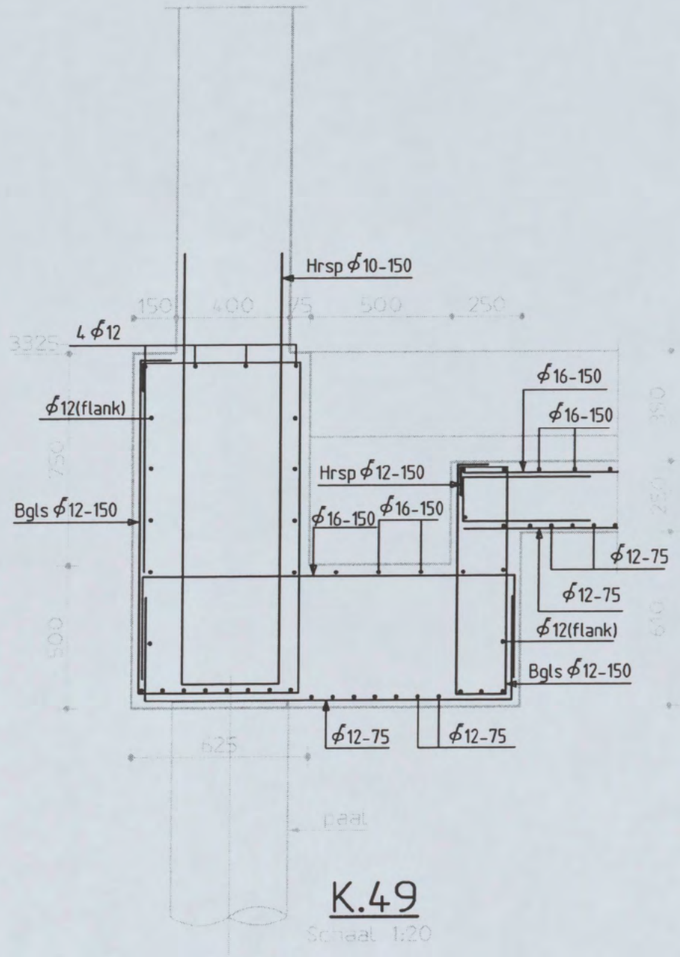

K.49

Schaal 1:20

Shell NTC Amsterdam
constructie detail

Discipline : Constructie | Bestandsnaam : CW8001 | Bladformaat : A3 | Schaal : 1:20 | Getekend : [redacted] | Status : Definitief

ARCADIS
Postbus 84319
2508 AH Den Haag
tel 070 3583583

Projectnummer:	Tekeningnr.:	Bladnr.:	Type :	Versie :
140327.000256	CW8001	18	W	F

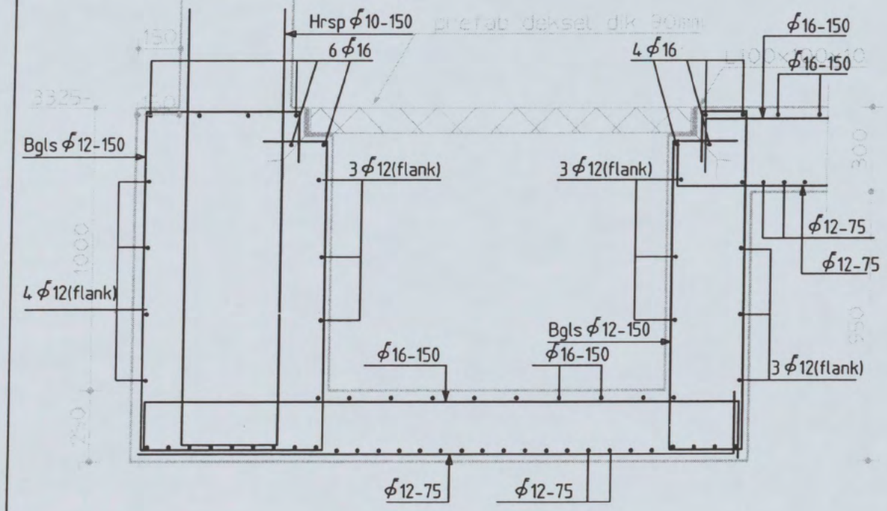

K.50

Schaal 1:20

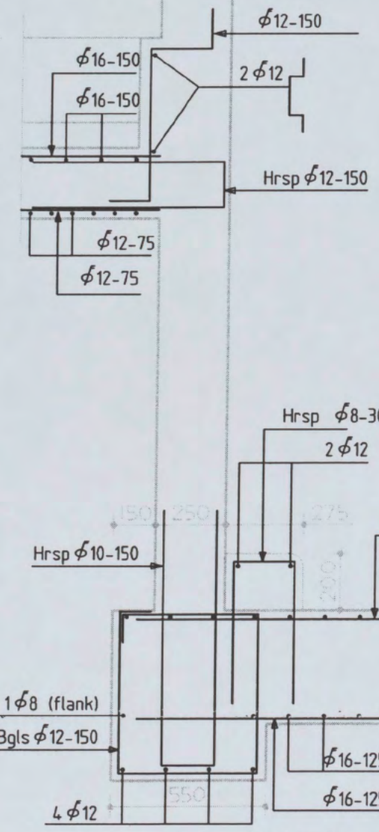

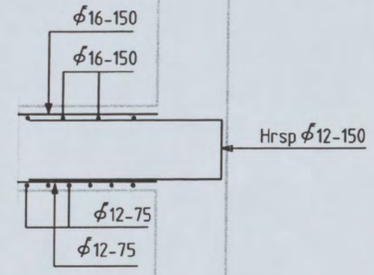

let op: lagen vloerwapening afhankelijk van positie detail

K.51

Schaal 1:20

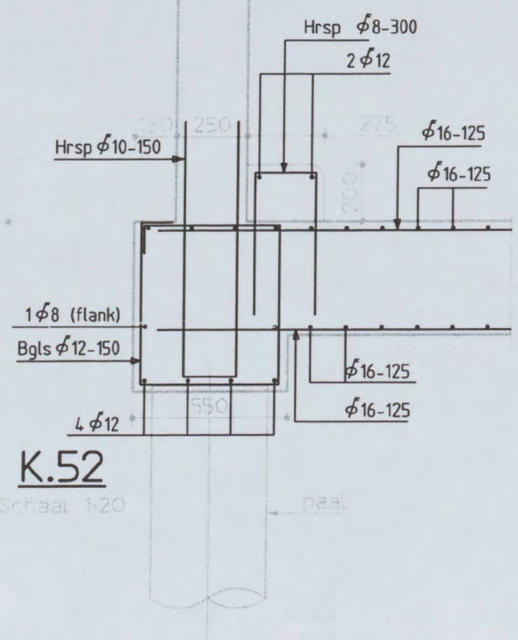

K.52

Schaal 1:20

Shell NTC Amsterdam
constructie detail

Discipline : Constructie	Bestandsnaam : CW8001	Bladformaat : A3	Schaal : 1:20	Getekend : [redacted]	Status : Definitief
ARCADIS	Postbus 84319 2508 AH Den Haag tel 070 3583583	Projectnummer: 140327.000256	Tekeningnr.: CW8001	Bladnr.: 19	Type : W	Versie : F

137

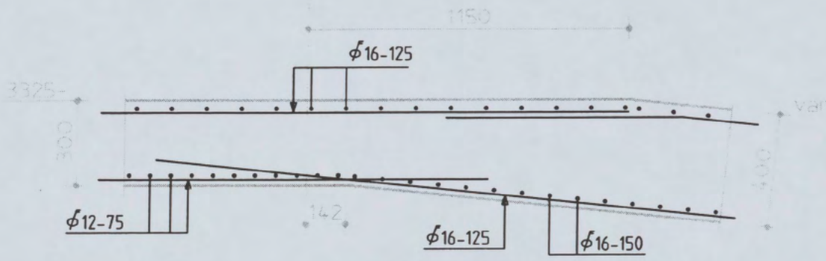

K.53

Schaal 1:20

306

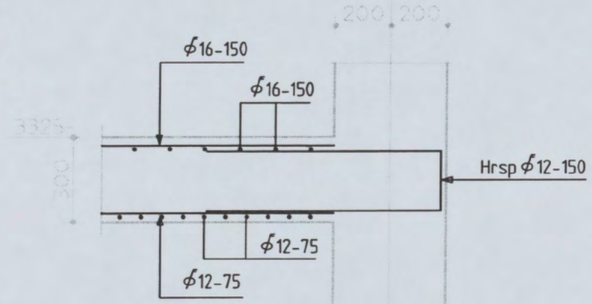

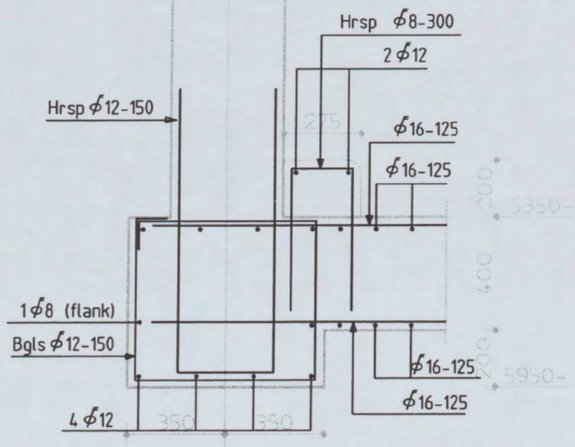

K.54

Schaal 1:20

Shell NTC Amsterdam
constructie detail

Discipline : Constructie | Bestandsnaam : CW8001 | Bladformaat : A3 | Schaal : 1:20 | Getekend : [redacted] | Status : Definitief

ARCADIS
Postbus 84319
2508 AH Den Haag
tel 070 3583583

Projectnummer: 140327.000256 | Tekeningnr.: CW8001 | Bladnr.: 20 | Type : W | Versie : F

17 18 19

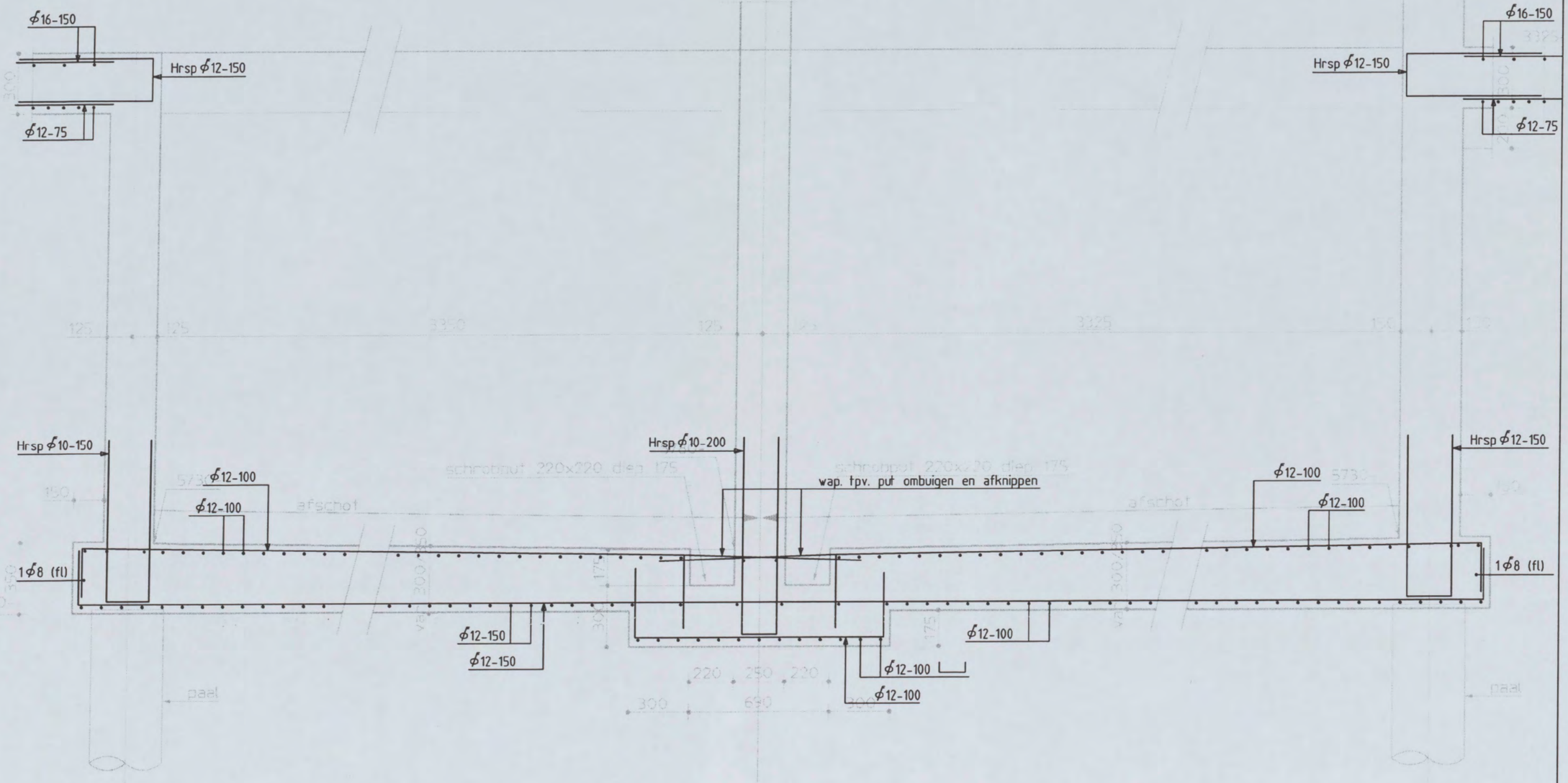

K.55

Schaal 1:20

Shell NTC Amsterdam
constructie detail

Discipline : Constructie | Bestandsnaam : CW8001 | Bladformaat : A3 | Schaal : 1:20 | Getekend : [redacted] | Status : Definitief

ARCADIS
Postbus 84319
2508 AH Den Haag
tel 070 3583583

Projectnummer:	Tekeningnr.:	Bladnr.:	Type :	Versie :
140327.000256	CW8001	21	W	F

125

124

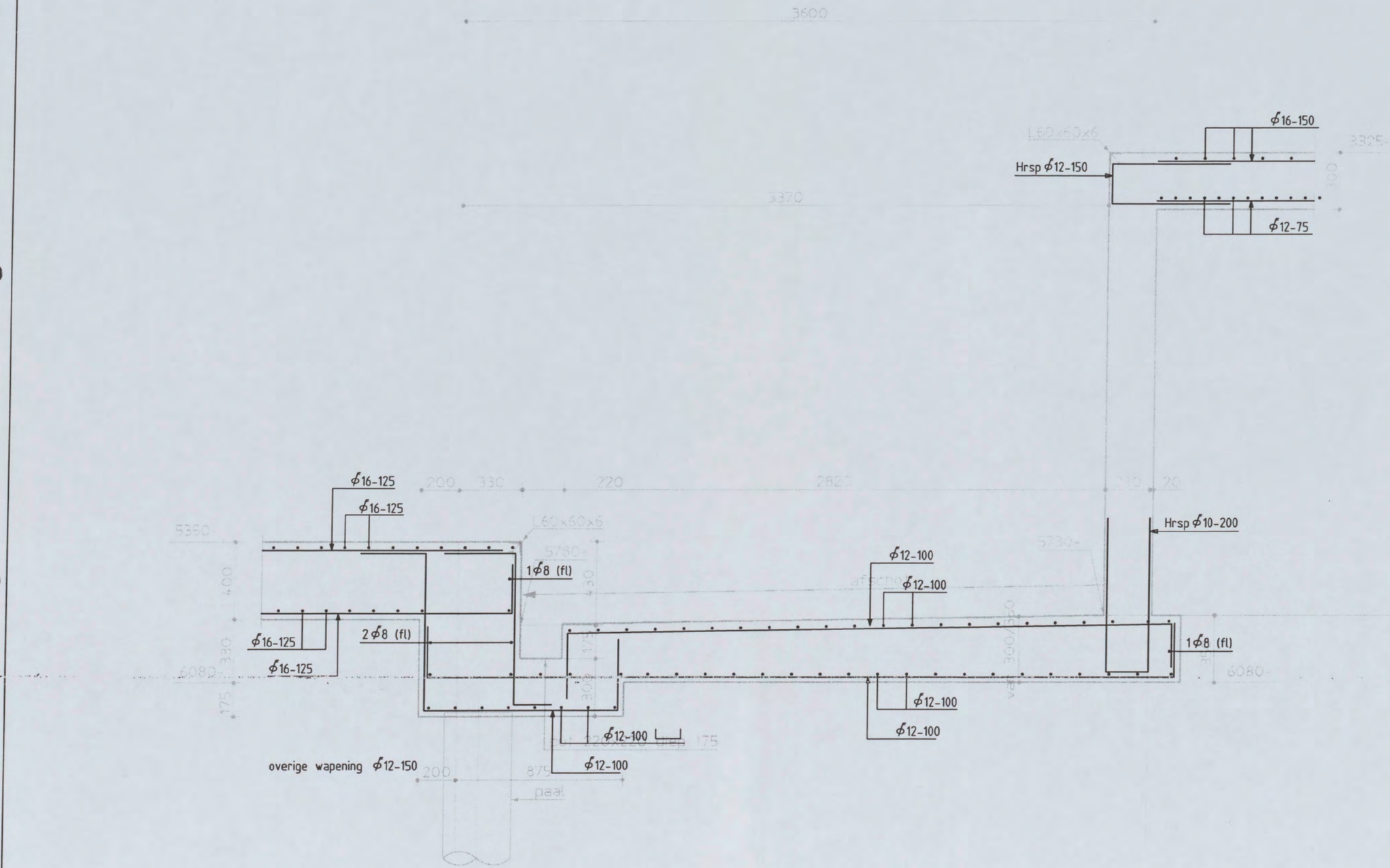

K.56

Schaal 1:20

Shell NTC Amsterdam
constructie detail

Discipline : Constructie	Bestandsnaam : CW8001	Bladformaat : A3	Schaal : 1:20	Getekend : [redacted]	Status : Definitief			
ARCADIS	Postbus 84319 2508 AH Den Haag tel 070 3583583	Projectnummer: 140327.000256	Tekeningnr.: CW8001	Bladnr.: 22	Type : W	Versie : F		

18

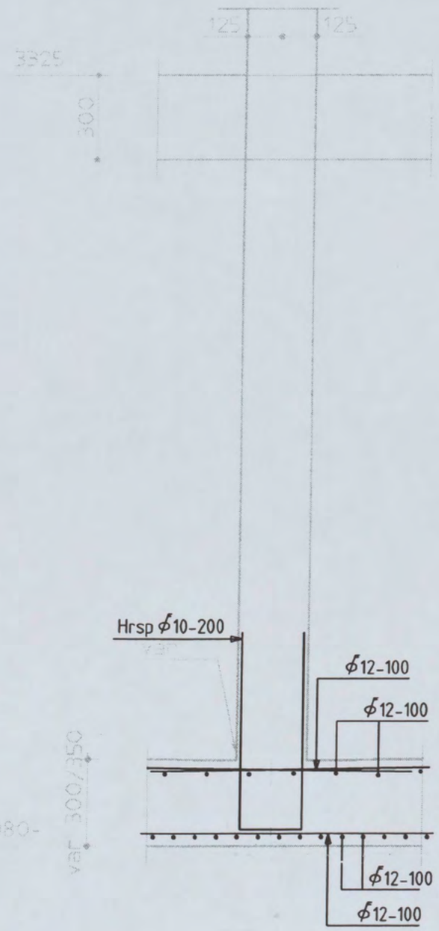

K.57
Schaal 1:20

125

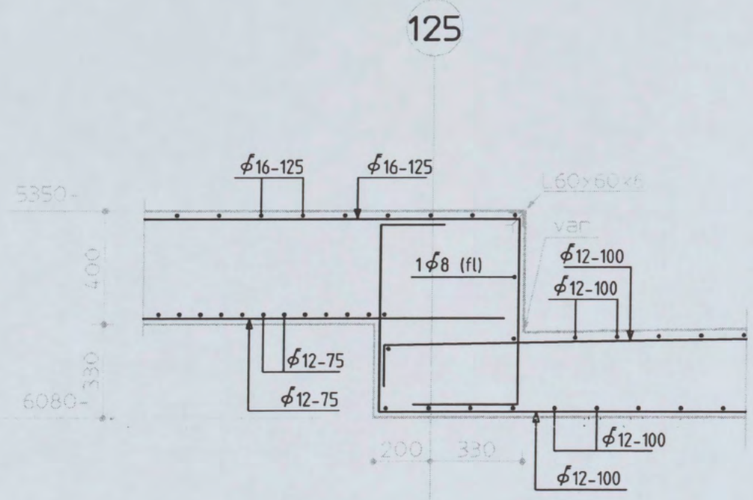

K.58
Schaal 1:20

125

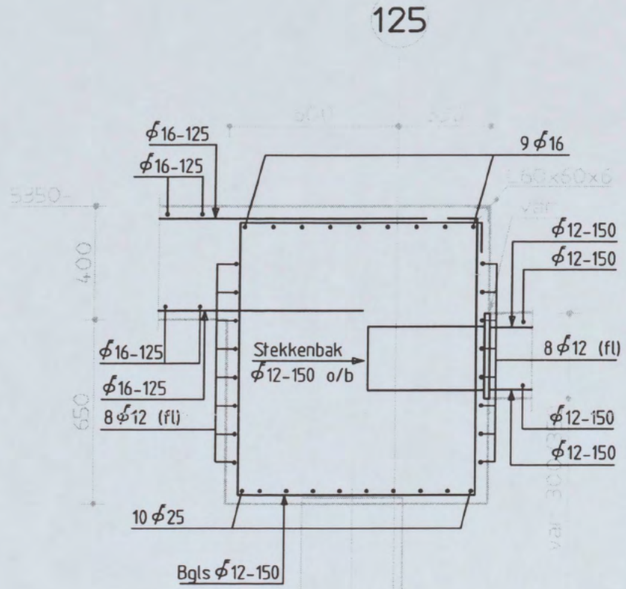

K.59 GEWIJZIGD
Schaal 1:20

Shell NTC Amsterdam
constructie detail

Discipline : Constructie | Bestandsnaam : CW8001 | Bladformaat : A3 | Schaal : 1:20 | Getekend : [redacted] | Status : Definitief

ARCADIS
Postbus 84319
2508 AH Den Haag
tel 070 3583583

Projectnummer:	Tekeningnr.:	Bladnr.:	Type :	Versie :
140327.000256	CW8001	23	W	F

the scale towards document
549

19

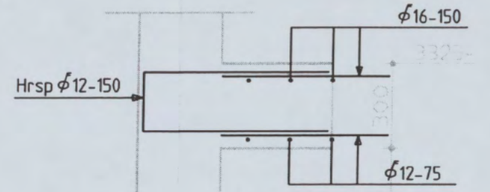

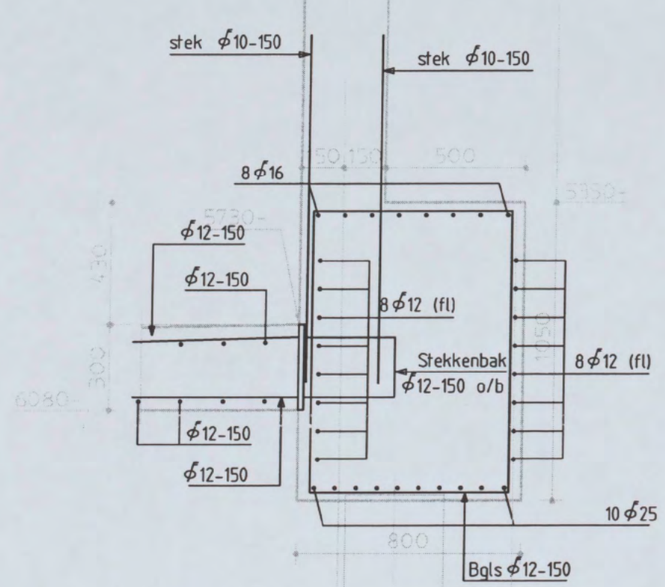

K.60 GEWIJZIGD

Schaal 1:20

125

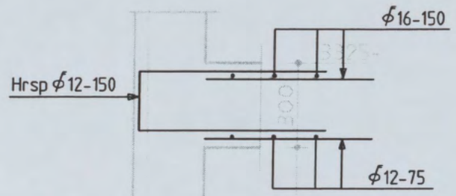

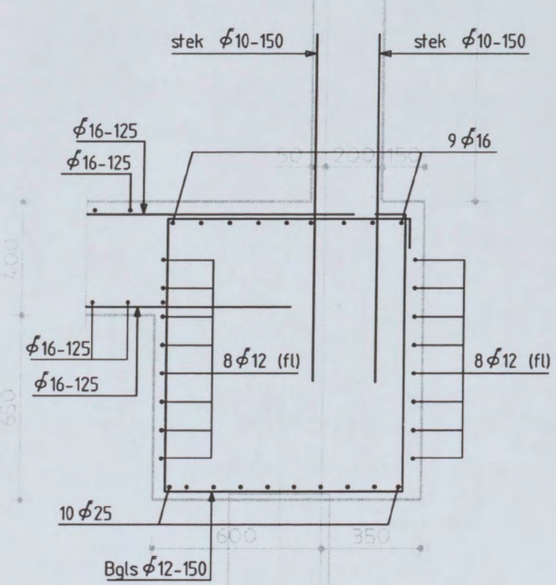

K.61 GEWIJZIGD

Schaal 1:20

Shell NTC Amsterdam
constructie detail

Discipline : Constructie | Bestandsnaam : CW8001 | Bladformaat : A3 | Schaal : 1:20 | Getekend : [redacted] | Status : Definitief

ARCADIS
Postbus 84319
2508 AH Den Haag
tel 070 3583583

Projectnummer:	Tekeningnr.:	Bladnr.:	Type :	Versie :
140327.000256	CW8001	24	W	F

the scale towards document
Scan Reference Chart TT263 Serial No. 549

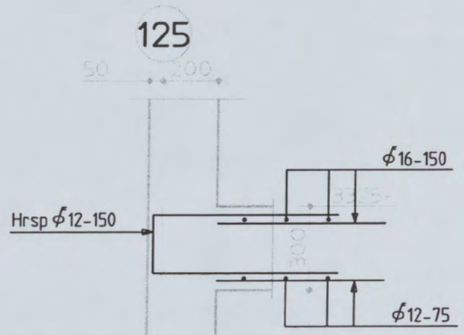

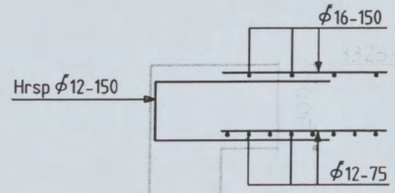

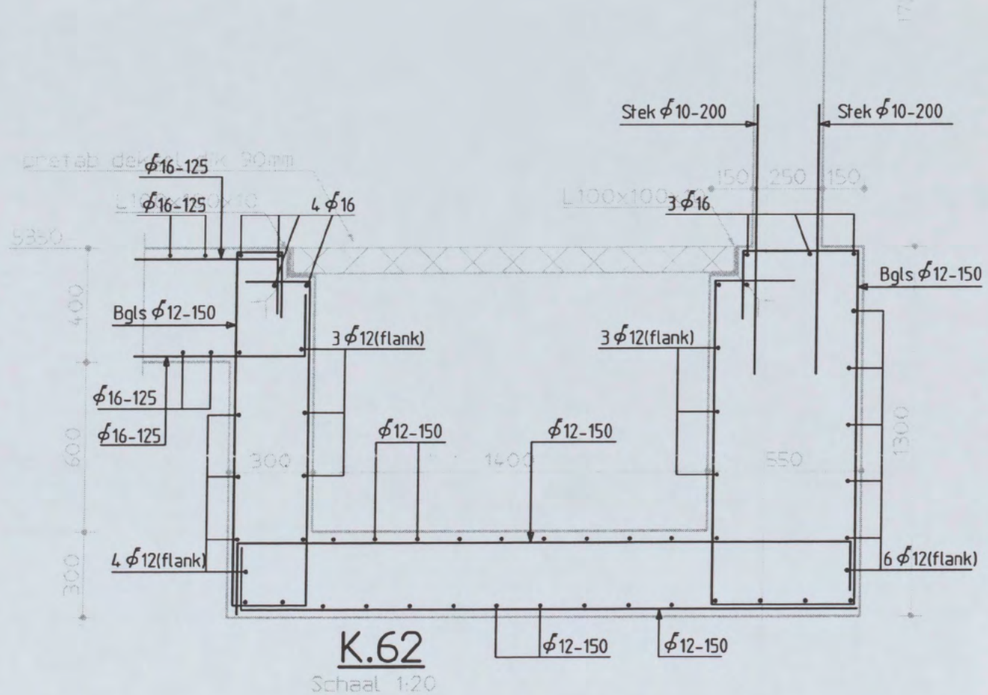

K.62

Schaal 1:20

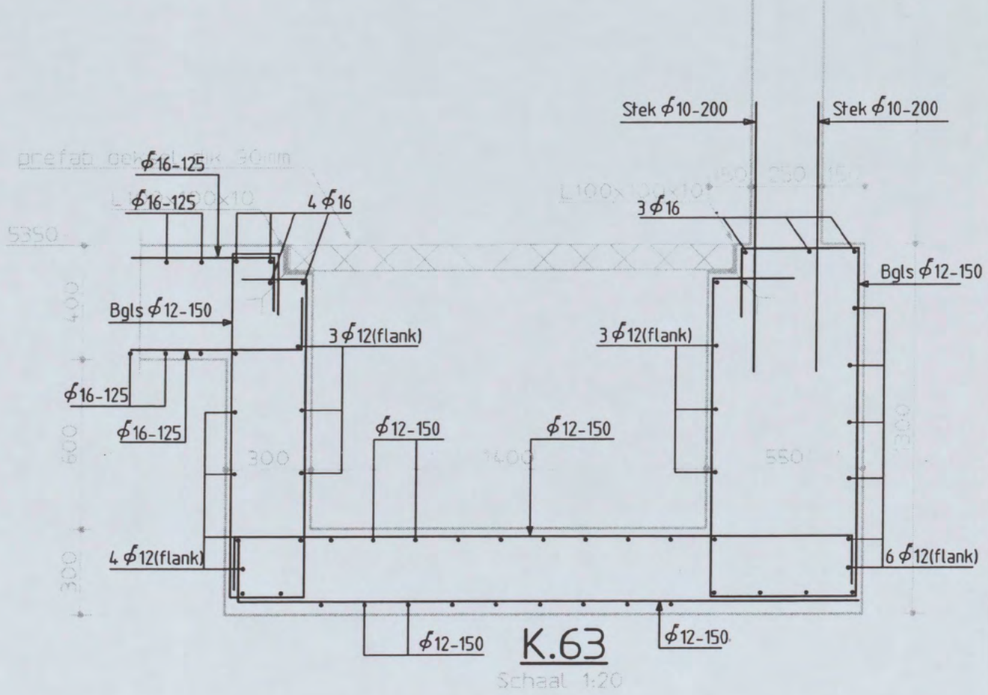

K.63

Schaal 1:20

Shell NTC Amsterdam
constructie detail

Discipline : Constructie | Bestandsnaam : CW8001 | Bladformaat : A3 | Schaal : 1:20 | Getekend : [redacted] | Status : Definitief

ARCADIS
Postbus 84319
2508 AH Den Haag
tel 070 3583583

Projectnummer:	Tekeningnr.:	Bladnr.:	Type :	Versie :
140327.000256	CW8001	25	W	F

20

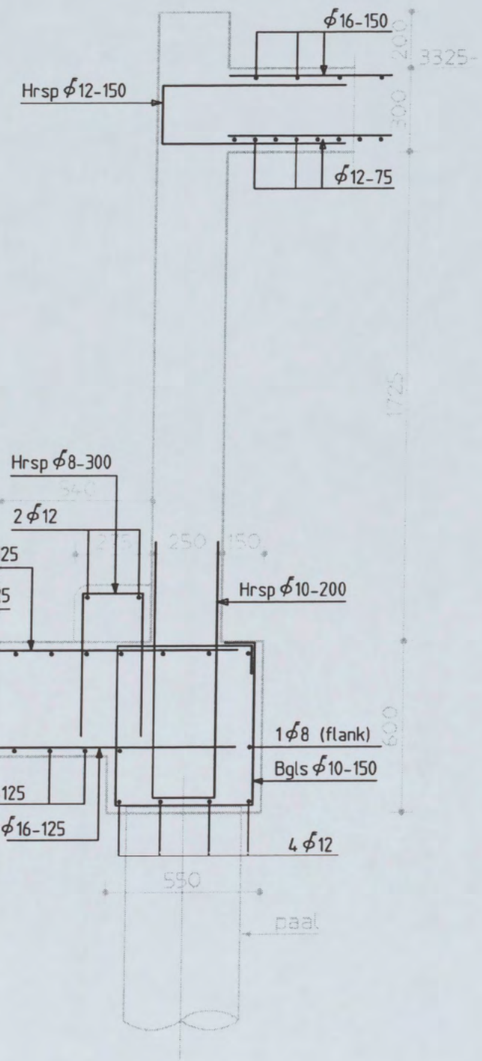

K.64
Schaal 1:20

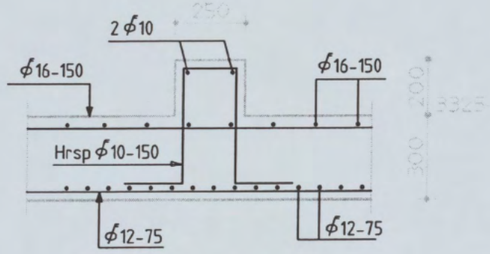

K.65

AS

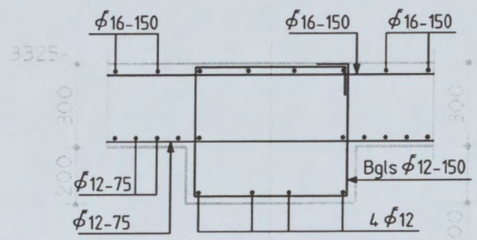

K.66

Shell NTC Amsterdam
constructie detail

Discipline : Constructie | Bestandsnaam : CW8001 | Bladformaat : A3 | Schaal : 1:20 | Getekend : [redacted] | Status : Definitief

ARCADIS
Postbus 84319
2508 AH Den Haag
tel 070 3583583

Projectnummer: 140327.000256 | Tekeningnr.: CW8001 | Bladnr.: 26 | Type : W | Versie : F

AS

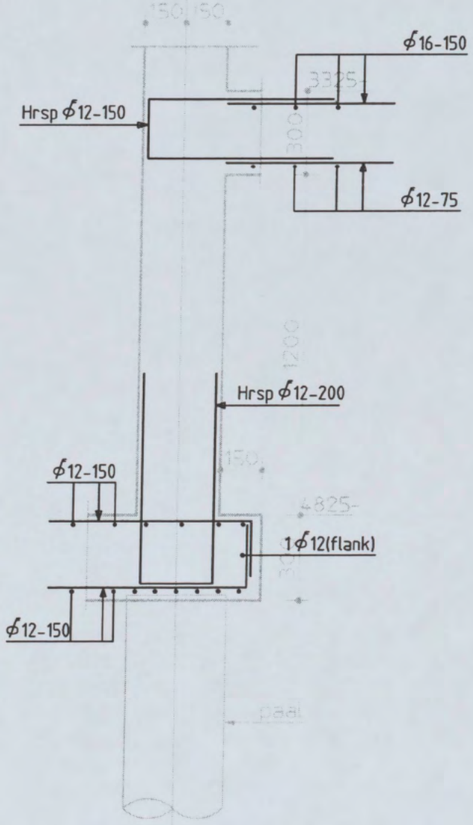

K.67
Schaal 1:20

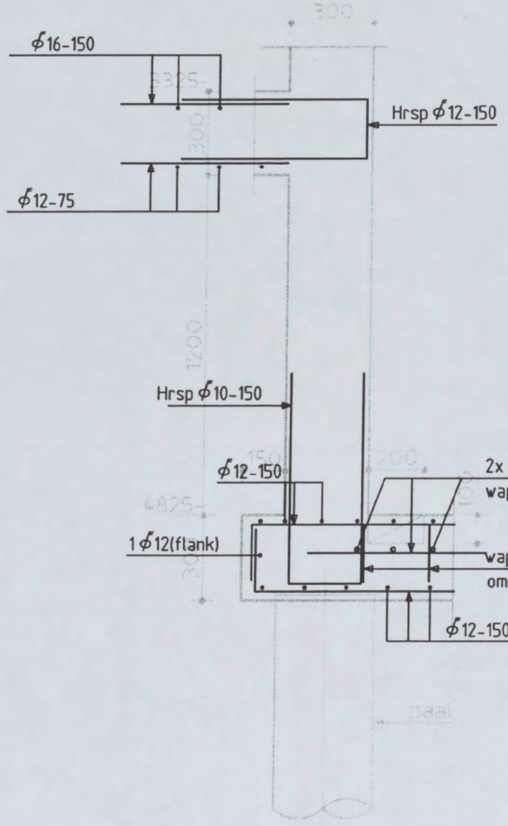

K.68
Schaal 1:20

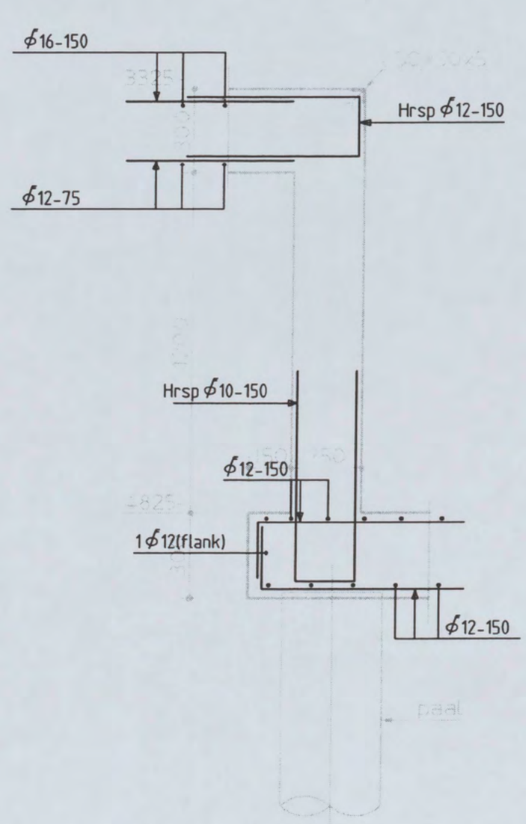

K.69
Schaal 1:20

Shell NTC Amsterdam
constructie detail

Discipline : Constructie | Bestandsnaam : CW8001 | Bladformaat : A3 | Schaal : 1:20 | Getekend : [redacted] | Status : Definitief

ARCADIS
Postbus 84319
2508 AH Den Haag
tel 070 3583583

Projectnummer:	Tekeningnr.:	Bladnr.:	Type :	Versie :
140327.000256	CW8001	27	W	F

125

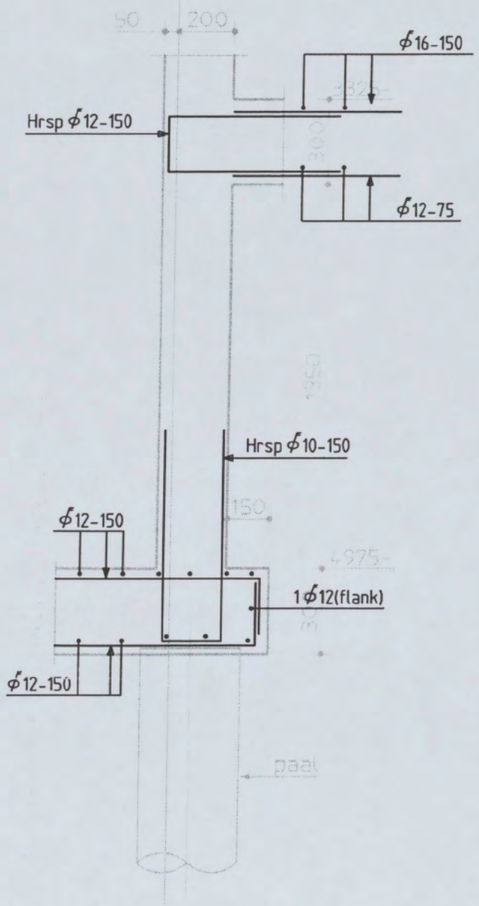

K.70
Schaal 1:20

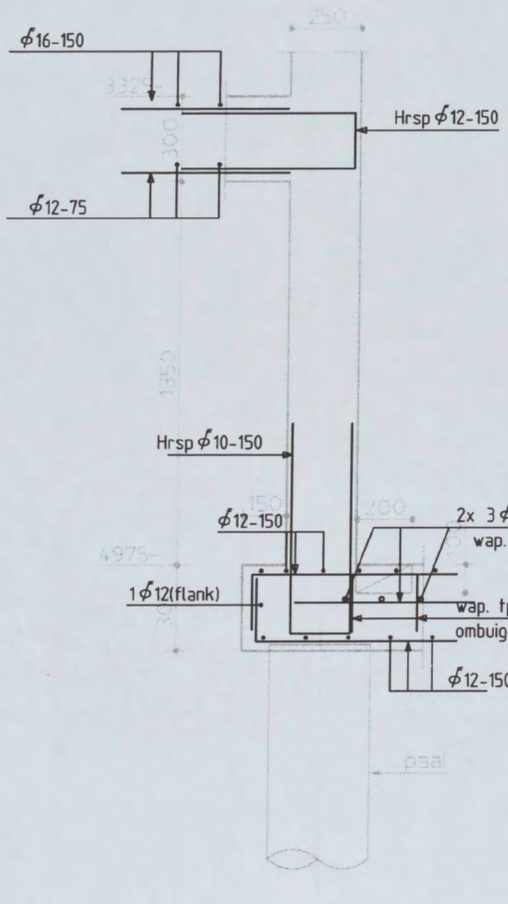

K.71
Schaal 1:20

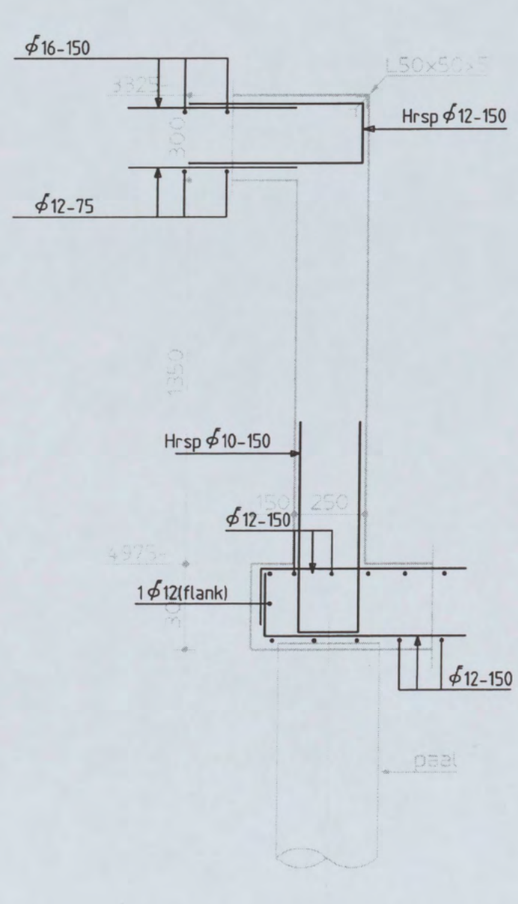

K.72
Schaal 1:20

Shell NTC Amsterdam
constructie detail

Discipline : Constructie | Bestandsnaam : CW8001 | Bladformaat : A3 | Schaal : 1:20 | Getekend : [redacted] | Status : Definitief

ARCADIS
Postbus 84319
2508 AH Den Haag
tel 070 3583583

Projectnummer: 140327.000256 | Tekeningnr.: CW8001 | Bladnr.: 28 | Type : W | Versie : F

10

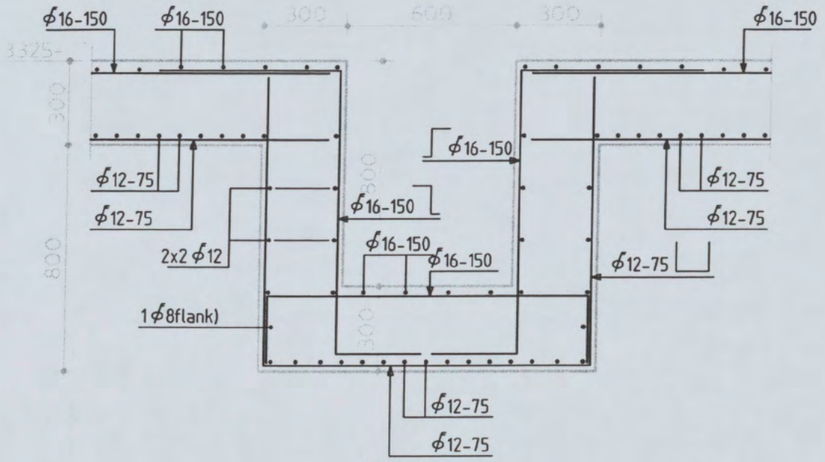

K.73

Schaal 1:20

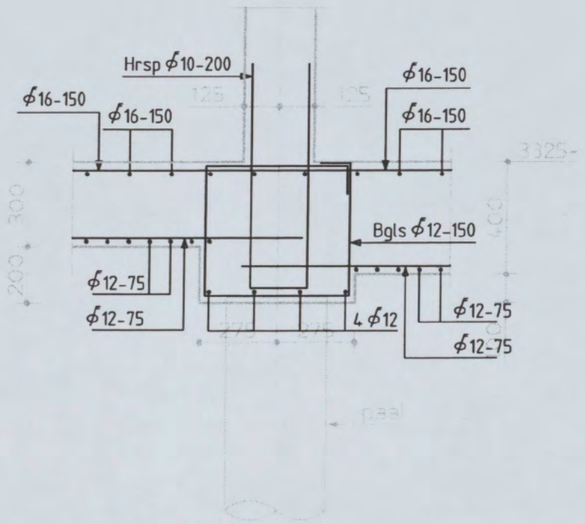

K.74

Schaal 1:20

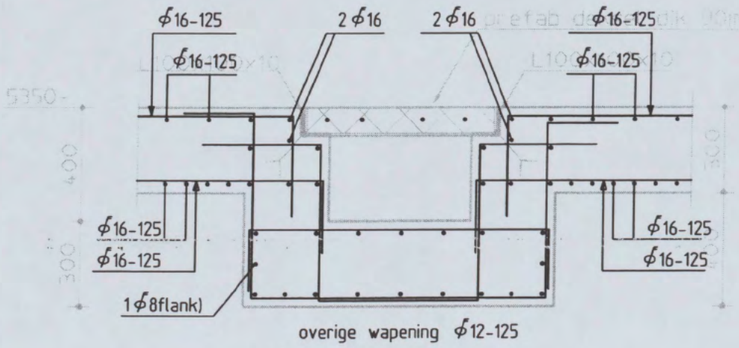

K.75

Schaal 1:20

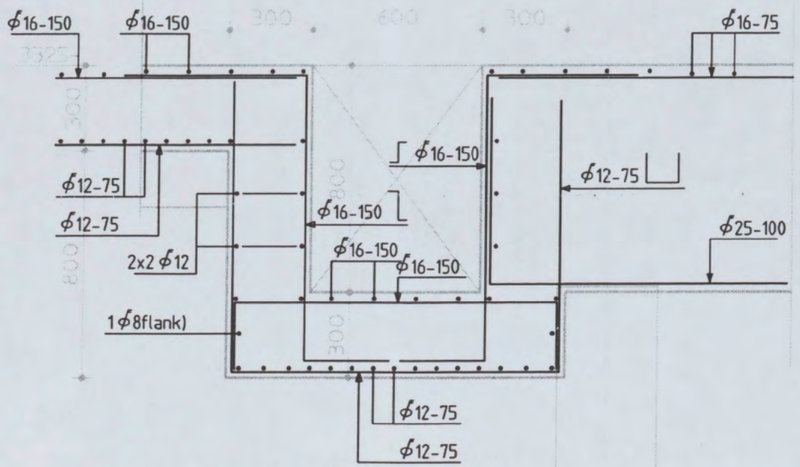

K.76

Schaal 1:20

Shell NTC Amsterdam
constructie detail

Discipline : Constructie	Bestandsnaam : CW8001	Bladformaat : A3	Schaal : 1:20	Getekend : [redacted]	Status : Definitief
ARCADIS	Postbus 84319 2508 AH Den Haag tel 070 3583583	Projectnummer: 140327.000256	Tekeningnr.: CW8001	Bladnr.: 29	Type : W	Versie : F

125

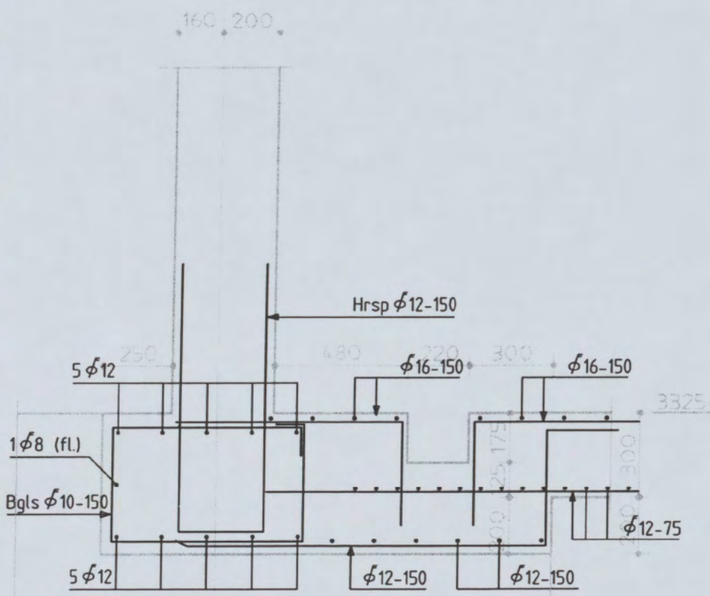

K.77

Schaal 1:20

15

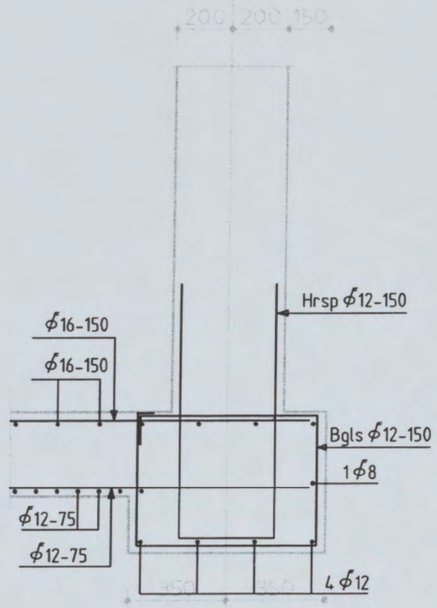

K.78

Schaal 1:20

19

20

Voor overige wapening hellingbaan
zie tekening CW1917

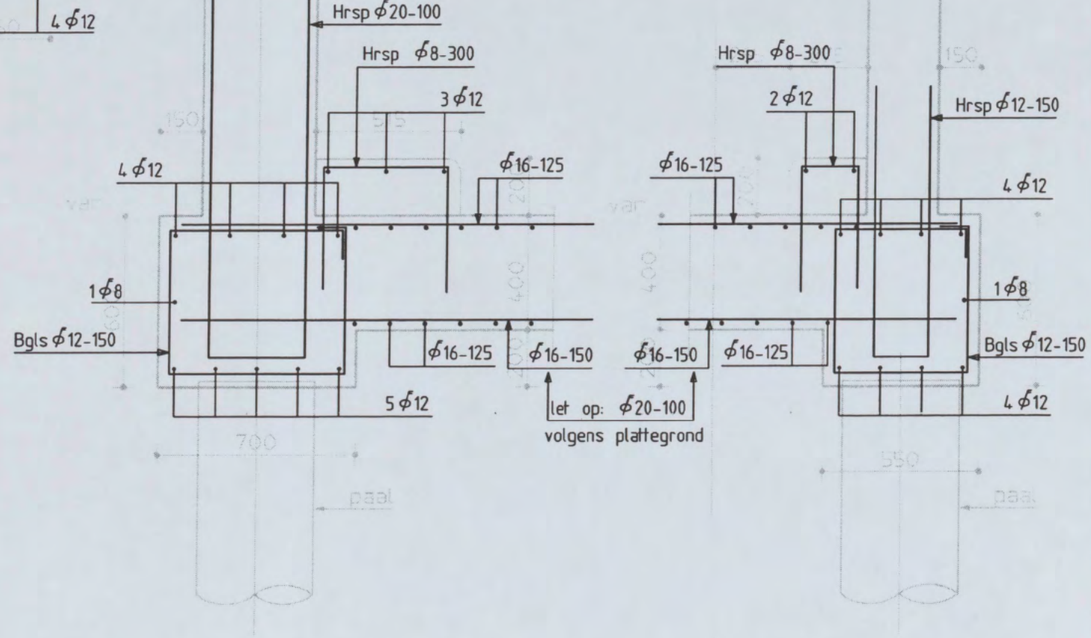

K.79

Schaal 1:20

K.80

Schaal 1:20

Shell NTC Amsterdam
constructie detail

Discipline : Constructie | Bestandsnaam : CW8001 | Bladformaat : A3 | Schaal : 1:20 | Getekend : [redacted] | Status : Definitief

ARCADIS
Postbus 84319
2508 AH Den Haag
tel 070 3583583

Projectnummer:	Tekeningnr.:	Bladnr.:	Type :	Versie :
140327.000256	CW8001	30	W	F

62

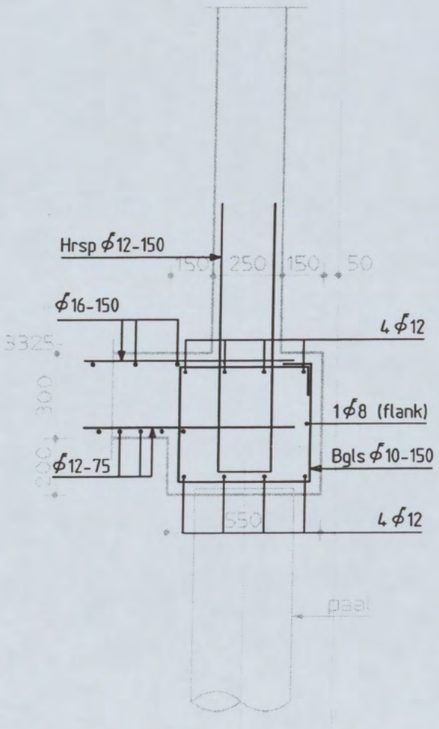

K.81
Schaal 1:20

62

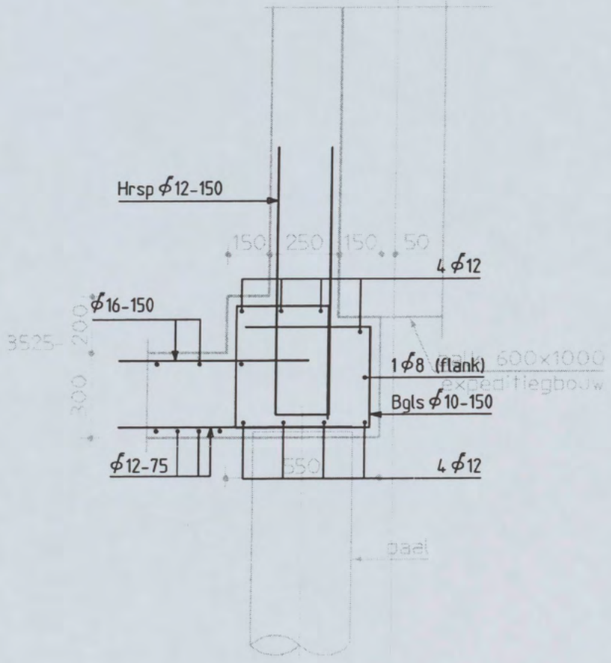

K.82
Schaal 1:20

A

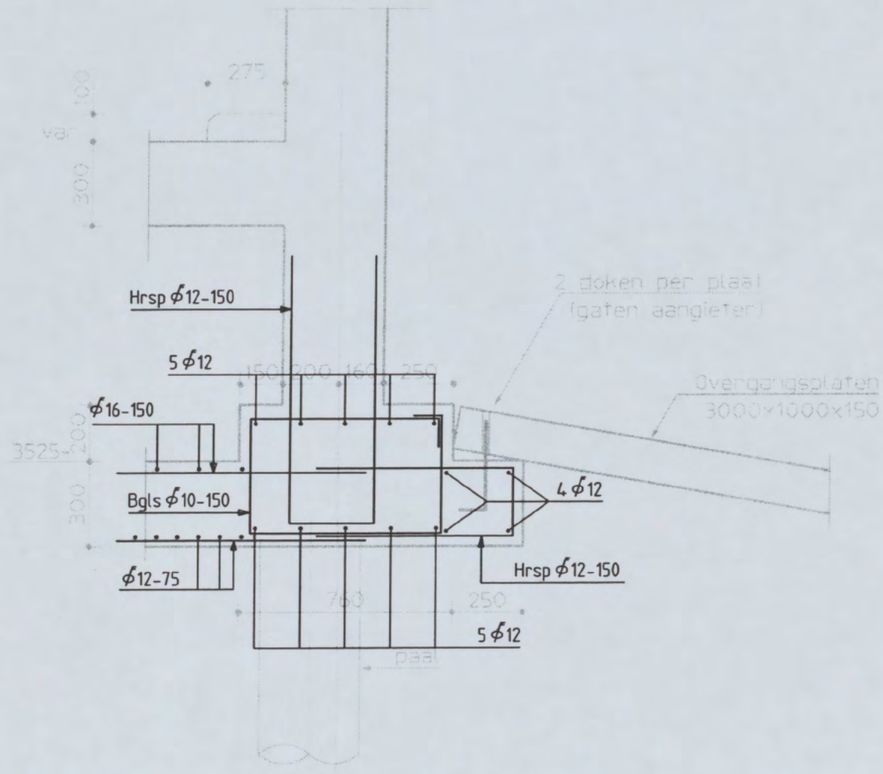

K.83
Schaal 1:20

Shell NTC Amsterdam
constructie detail

Discipline : Constructie | Bestandsnaam : CW8001 | Bladformaat : A3 | Schaal : 1:20 | Getekend : [redacted] | Status : Definitief

ARCADIS
Postbus 84319
2508 AH Den Haag
tel 070 3583583

Projectnummer: 140327.000256 | Tekeningnr.: CW8001 | Bladnr.: 31 | Type : W | Versie : F

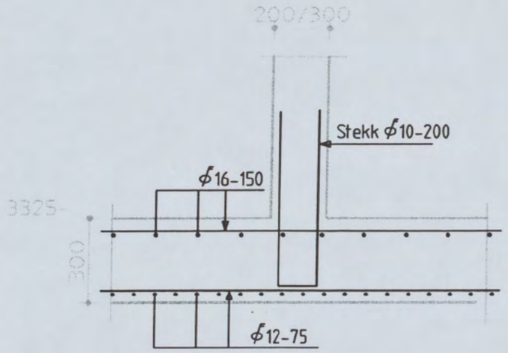

K.84

Schaal 1:20

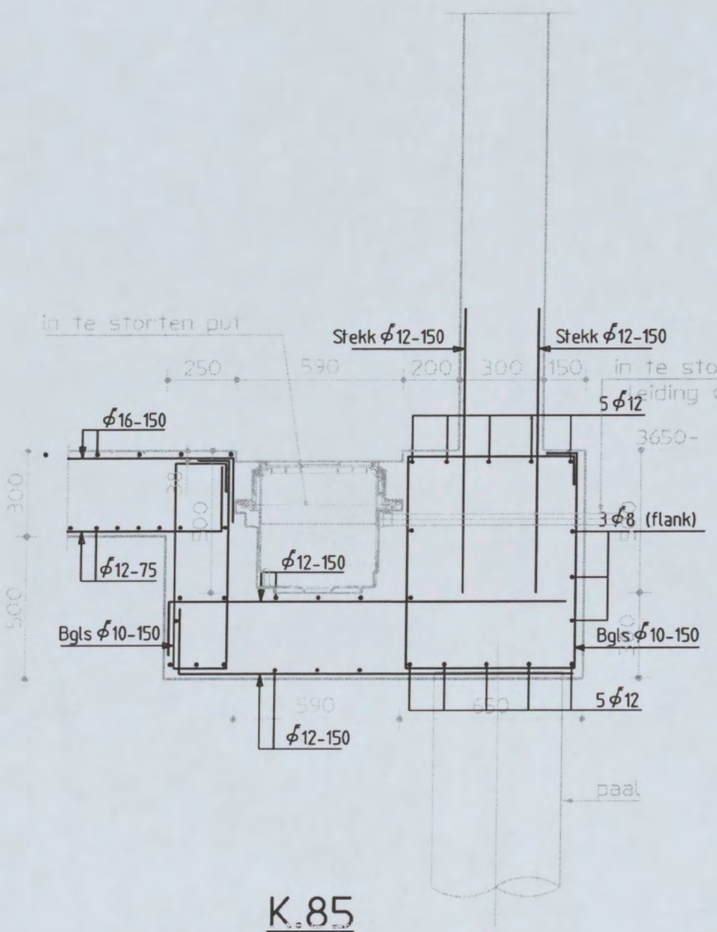

K.85

Schaal 1:20

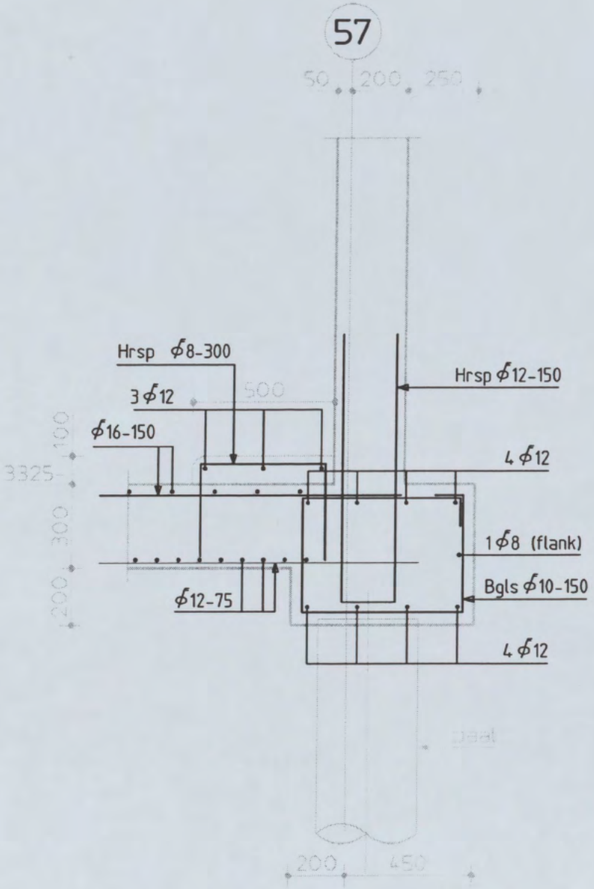

K.86

Schaal 1:20

Shell NTC Amsterdam
constructie detail

Discipline : Constructie | Bestandsnaam : CW8001 | Bladformaat : A3 | Schaal : 1:20 | Getekend [redacted] | Status : Definitief

ARCADIS
Postbus 84319
2508 AH Den Haag
tel 070 3583583

Projectnummer:	Tekeningnr.:	Bladnr.:	Type :	Versie :
140327.000256	CW8001	32	W	F

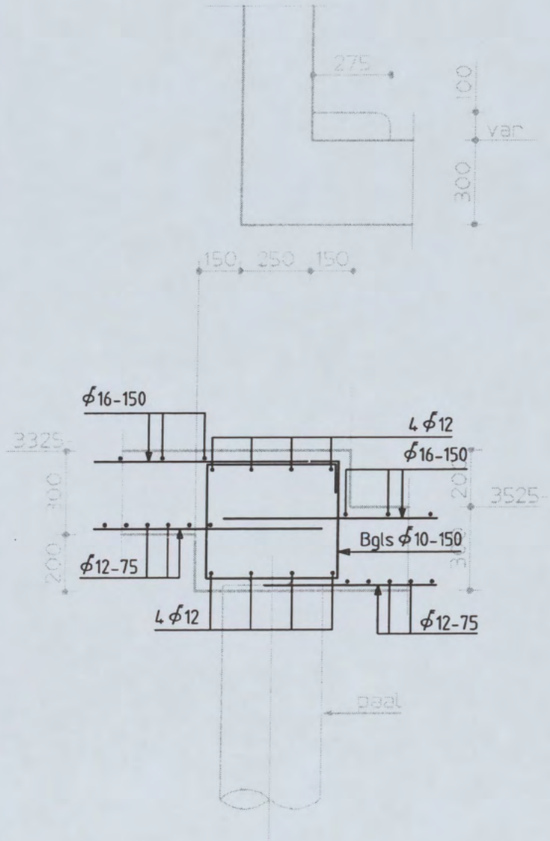

K.87
Schaal 1:20

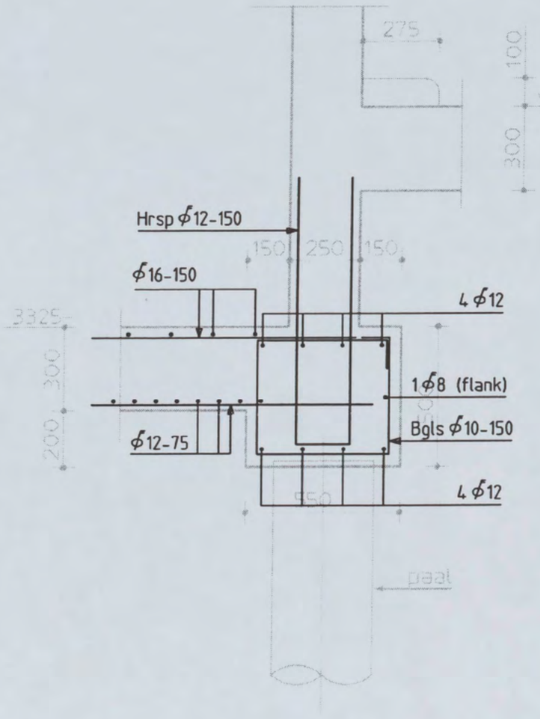

K.88
Schaal 1:20

B

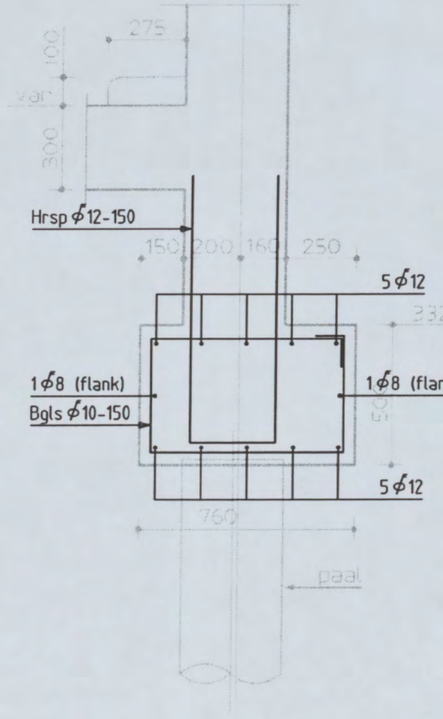

K.89
Schaal 1:20

125

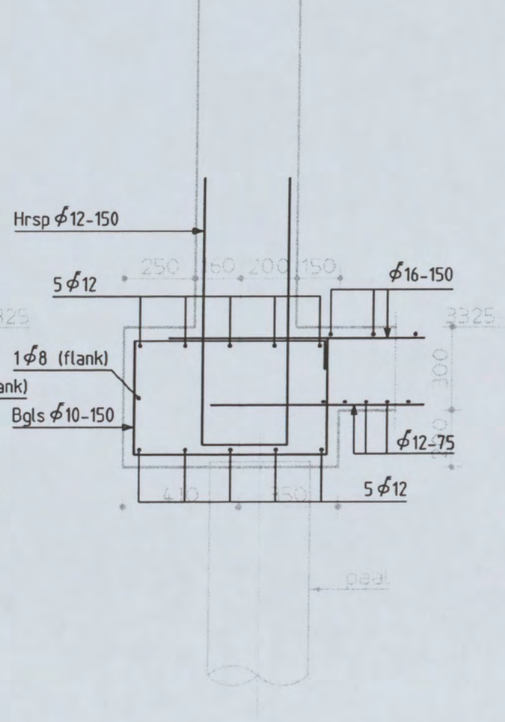

K.90
Schaal 1:20

Shell NTC Amsterdam
constructie detail

Discipline : Constructie | Bestandsnaam : CW8001 | Bladformaat : A3 | Schaal : 1:20 | Getekend : [redacted] | Status : Definitief

ARCADIS
Postbus 84319
2508 AH Den Haag
tel 070 3583583

Projectnummer:	Tekeningnr.:	Bladnr.:	Type :	Versie :
140327.000256	CW8001	33	W	F

52

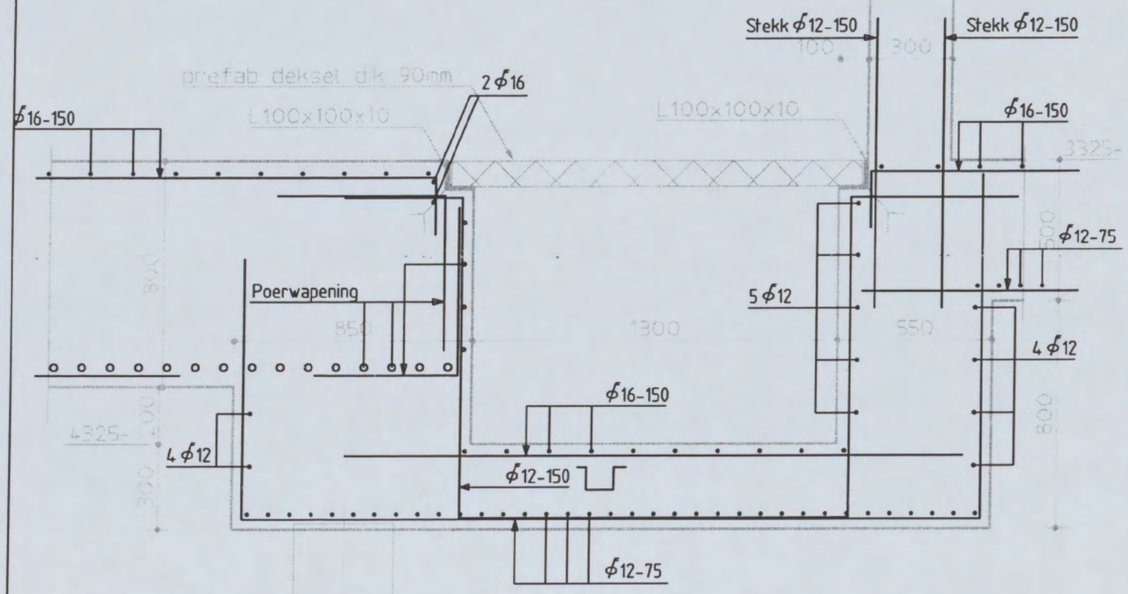

K.91

Schaal 1:20

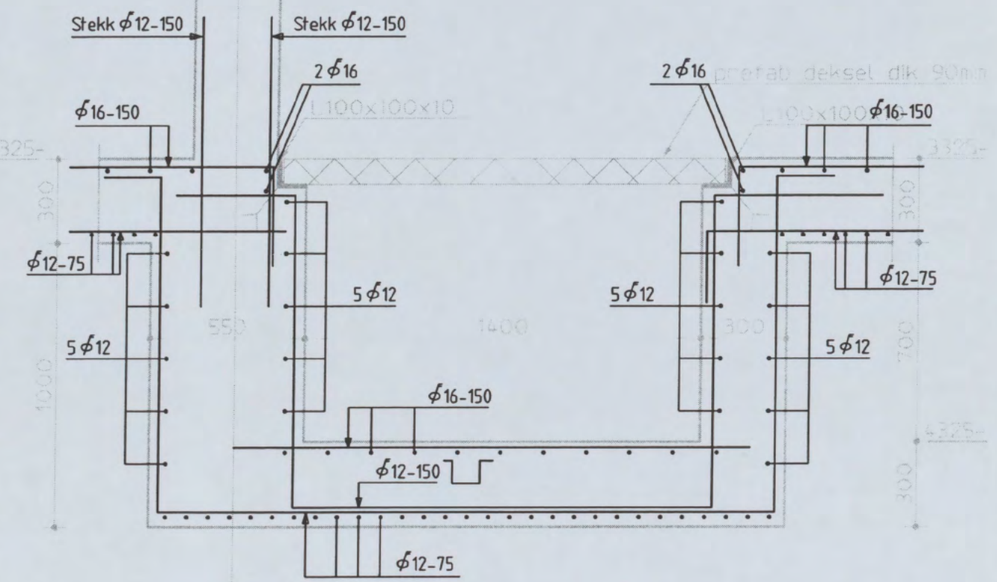

K.92

Schaal 1:20

Shell NTC Amsterdam
constructie detail

Discipline : Constructie | Bestandsnaam : CW8001 | Bladformaat : A3 | Schaal : 1:20 | Getekend [redacted] | Status : Definitief

ARCADIS
Postbus 84319
2508 AH Den Haag
tel 070 3583583

Projectnummer: 140327.000256 | Tekeningnr.: CW8001 | Bladnr.: 34 | Type : W | Versie : F

57

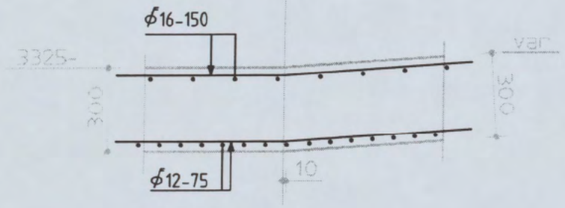

K.93

Schaal 1:20

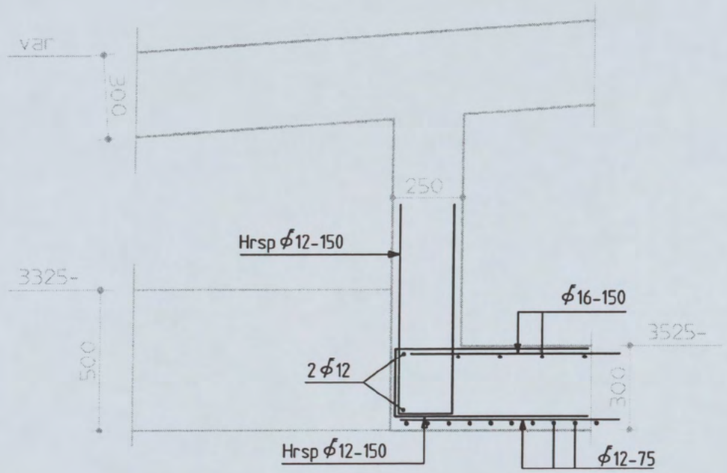

K.94

Schaal 1:20

131

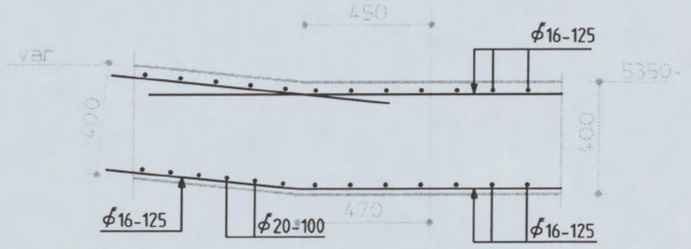

K.95

Schaal 1:20

Shell NTC Amsterdam
constructie detail

Discipline : Constructie | Bestandsnaam : CW8001 | Bladformaat : A3 | Schaal : 1:20 | Getekend : [redacted] | Status : Definitief

ARCADIS
Postbus 84319
2508 AH Den Haag
tel 070 3583583

Projectnummer:	Tekeningnr.:	Bladnr.:	Type :	Versie :
140327.000256	CW8001	35	W	F

149

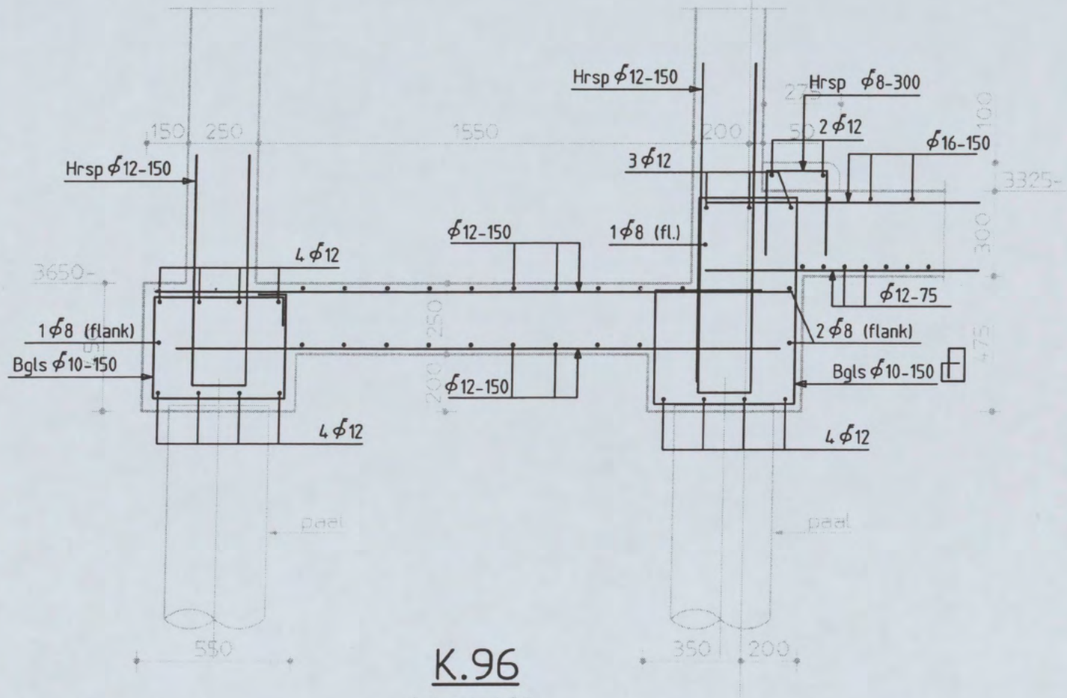

K.96

Schaal 1:20

149

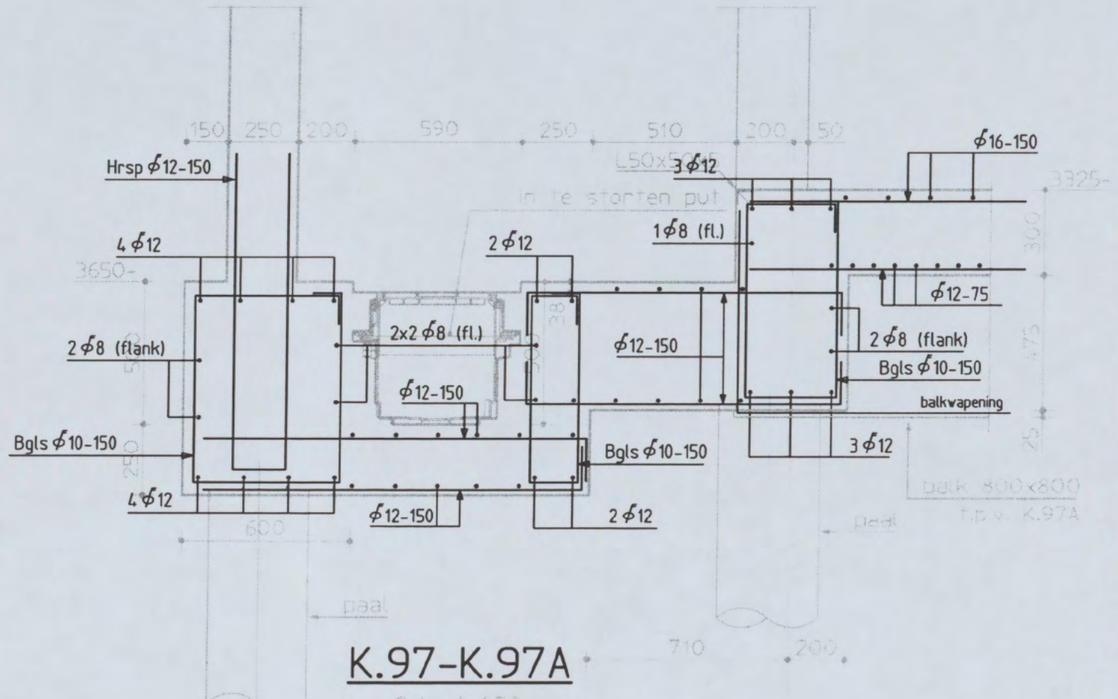

K.97-K.97A

Schaal 1:20

Shell NTC Amsterdam
constructie detail

Discipline : Constructie | Bestandsnaam : CW8001 | Bladformaat : A3 | Schaal : 1:20 | Getekend [redacted] | Status : Definitief

ARCADIS
Postbus 84319
2508 AH Den Haag
tel 070 3583583

Projectnummer: 140327.000256 | Tekeningnr.: CW8001 | Bladnr.: 36 | Type : W | Versie : F

19

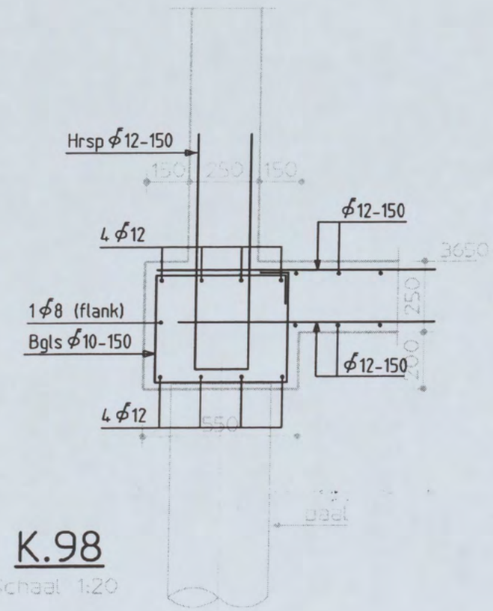
Hrsp ϕ12-150
150 250 150
ϕ12-150
4 ϕ12
1ϕ8 (flank)
Bgls ϕ10-150
ϕ12-150
4 ϕ12
550
250
3650
250
250
250

20

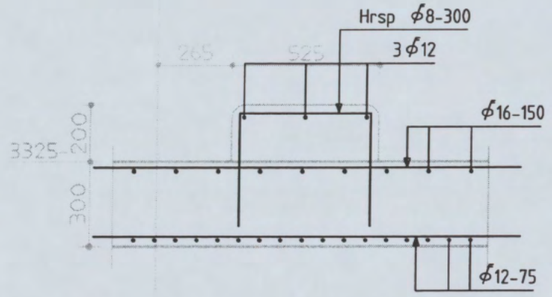

K.101

Schaal 1:20

145

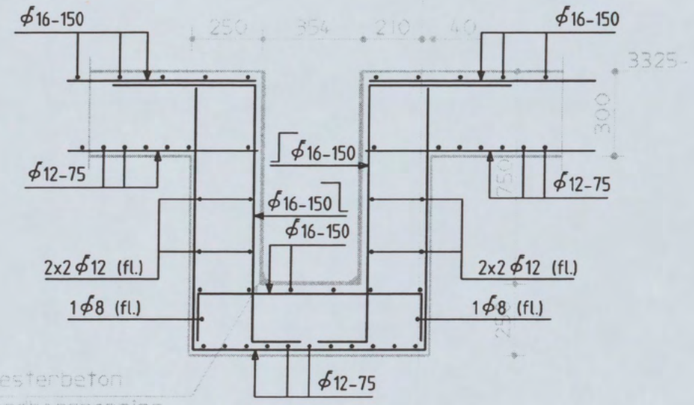

bezinkput : gootelement van polyesterbeton
met geintegreerde gietijzeren randbescherming

K.102

Schaal 1:20

Shell NTC Amsterdam
constructie detail

Discipline : Constructie | Bestandsnaam : CW8001 | Bladformaat : A3 | Schaal : 1:20 | Getekend : [redacted] | Status : Definitief

ARCADIS
Postbus 84319
2508 AH Den Haag
tel 070 3583583

Projectnummer: 140327.000256 | Tekeningnr.: CW8001 | Bladnr.: 38 | Type : W | Versie : F

57

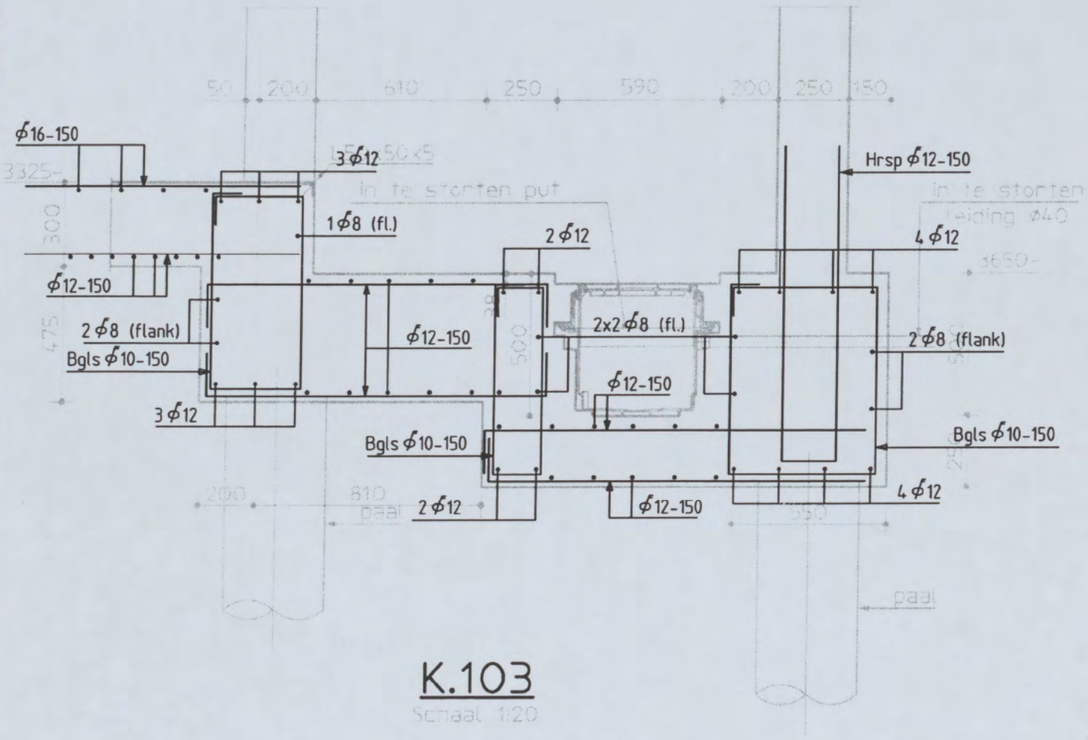

K.103

Schaal 1:20

57

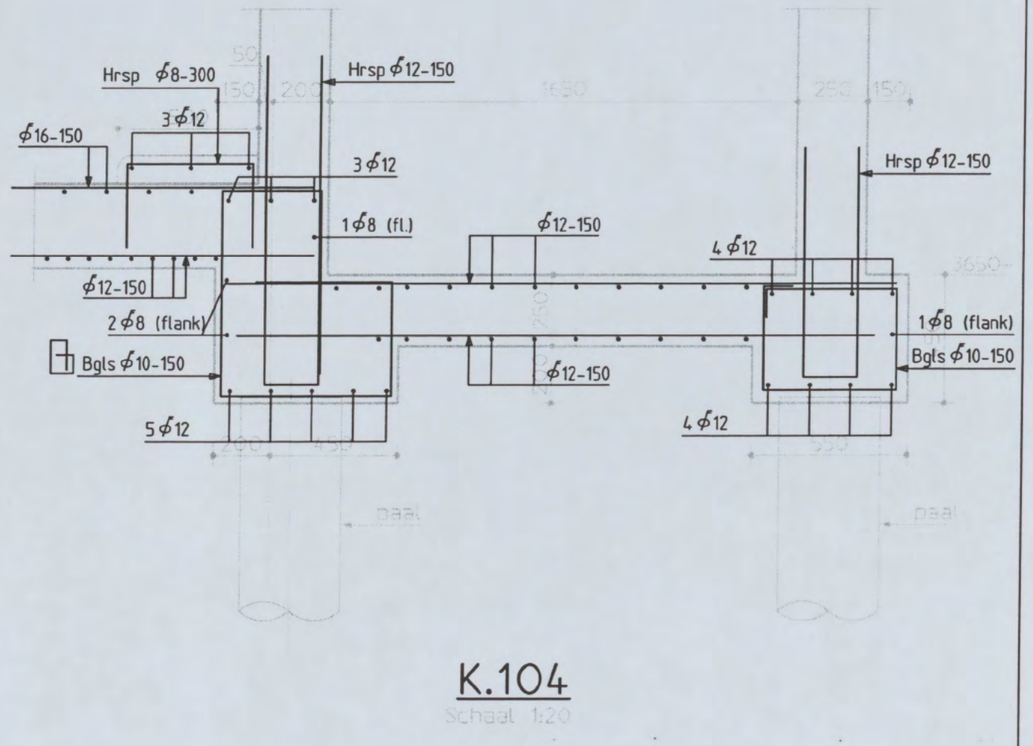

K.104

Schaal 1:20

Shell NTC Amsterdam
constructie detail

Discipline : Constructie | Bestandsnaam : CW8001 | Bladformaat : A3 | Schaal : 1:20 | Getekend : [redacted] | Status : Definitief

ARCADIS
Postbus 84319
2508 AH Den Haag
tel 070 3583583

Projectnummer: 140327.000256 | Tekeningnr.: CW8001 | Bladnr.: 39 | Type : W | Versie : F

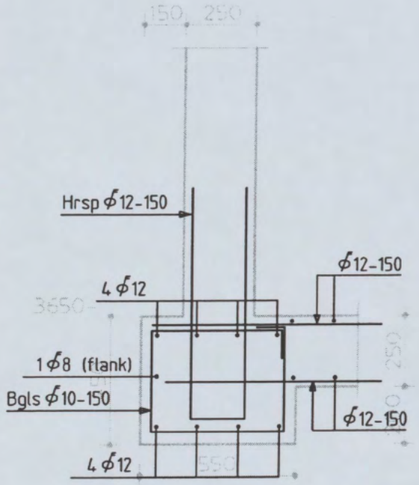

K.105
Schaal 1:20

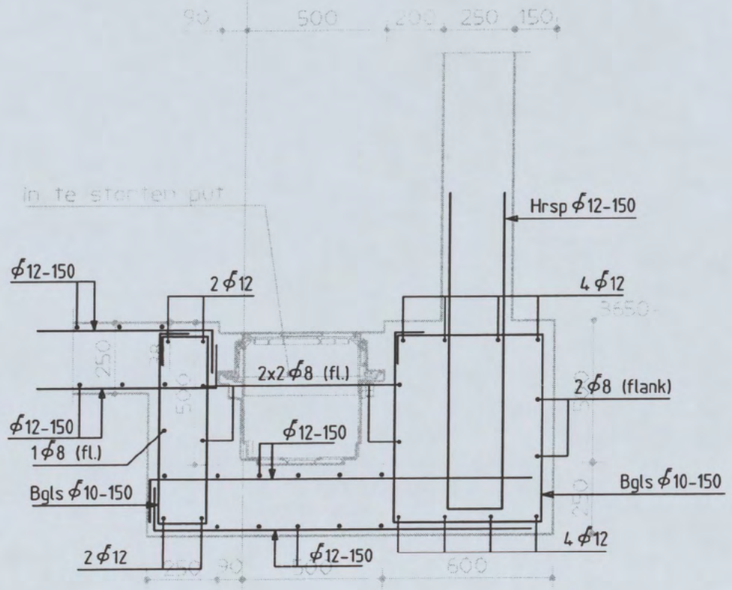

K.106
Schaal 1:20

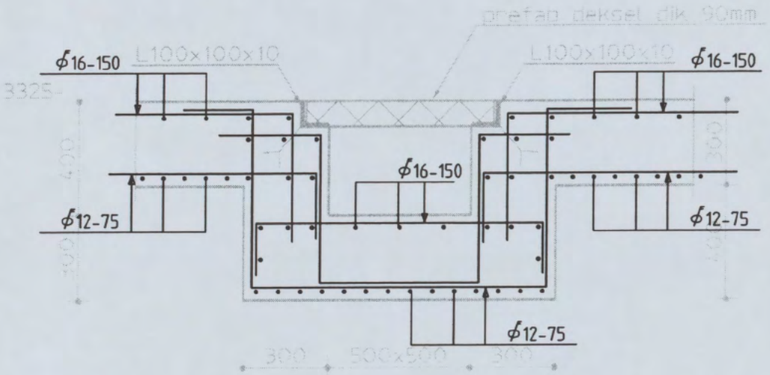

overige staven ϕ10

K.107
Schaal 1:20

Shell NTC Amsterdam
constructie detail

Discipline : Constructie | Bestandsnaam : CW8001 | Bladformaat : A3 | Schaal : 1:20 | Getekend [redacted] | Status : Definitief

ARCADIS
Postbus 84319
2508 AH Den Haag
tel 070 3583583

Projectnummer: 140327.000256 | Tekeningnr.: CW8001 | Bladnr.: 40 | Type : W | Versie : F

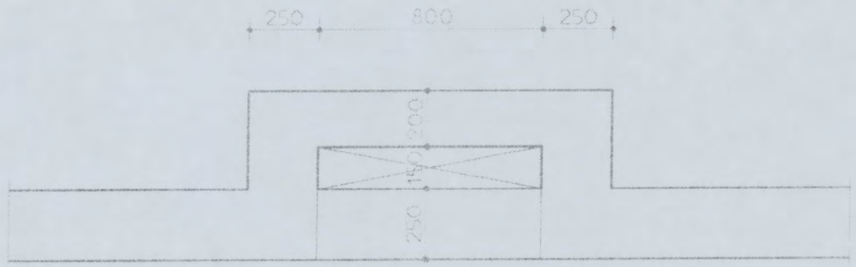

K.108B
Schaal 1:20

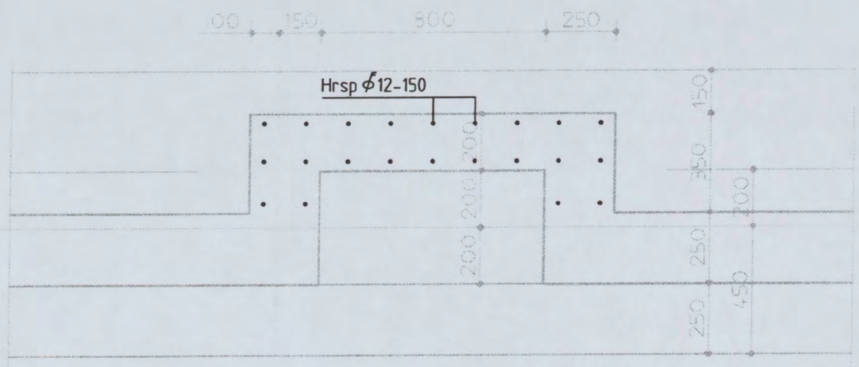

K.108A
Schaal 1:20

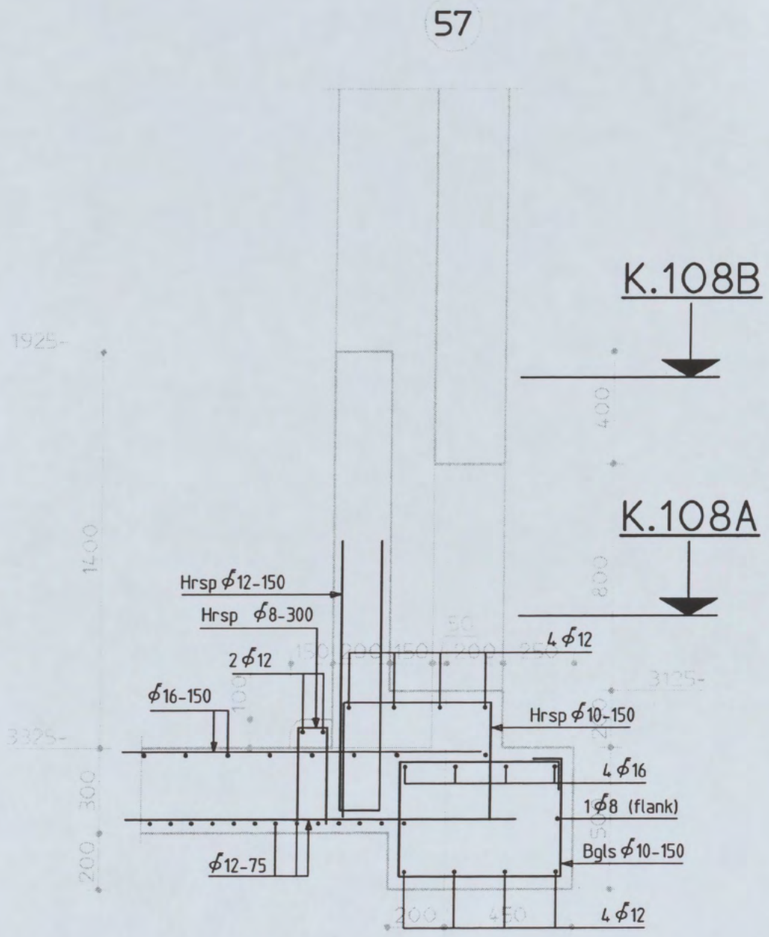

K.108
Schaal 1:20

Shell NTC Amsterdam
constructie detail

Discipline : Constructie | Bestandsnaam : CW8001 | Bladformaat : A3 | Schaal : 1:20 | Getekend : [redacted] | Status : Definitief

ARCADIS
Postbus 84119
2508 AH Den Haag
tel 070 3583583

Projectnummer: 140327.000256 | Tekeningnr.: CW8001 | Bladnr.: 41 | Type : W | Versie : F

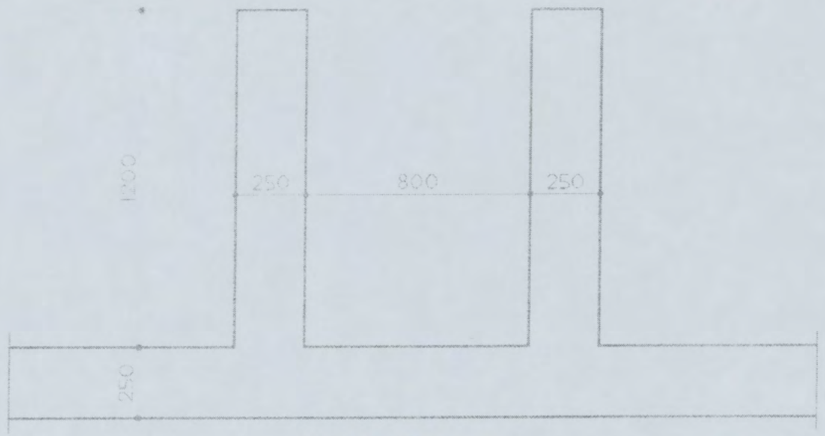

K.109B

Schaal 1:20

149

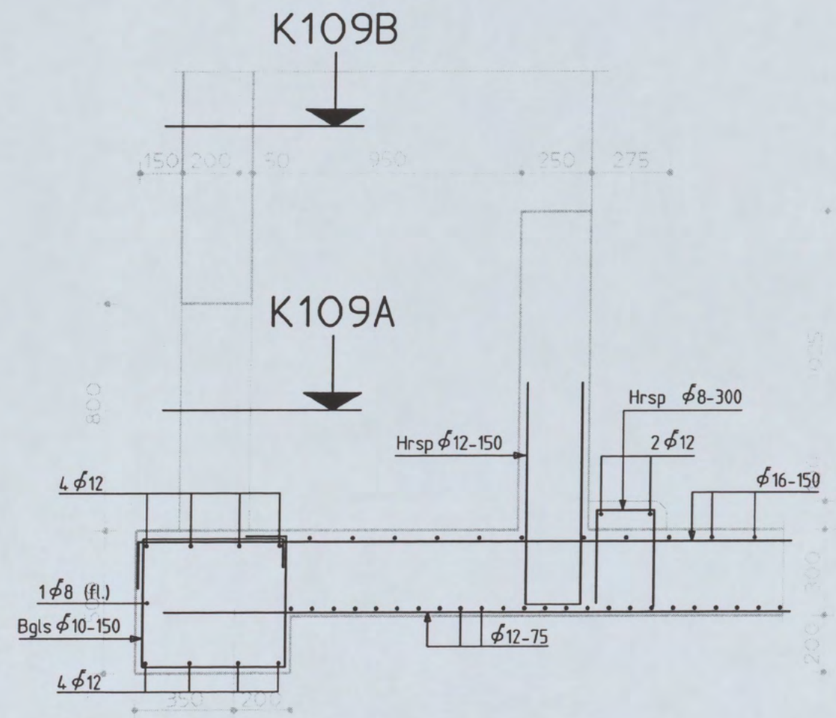

33

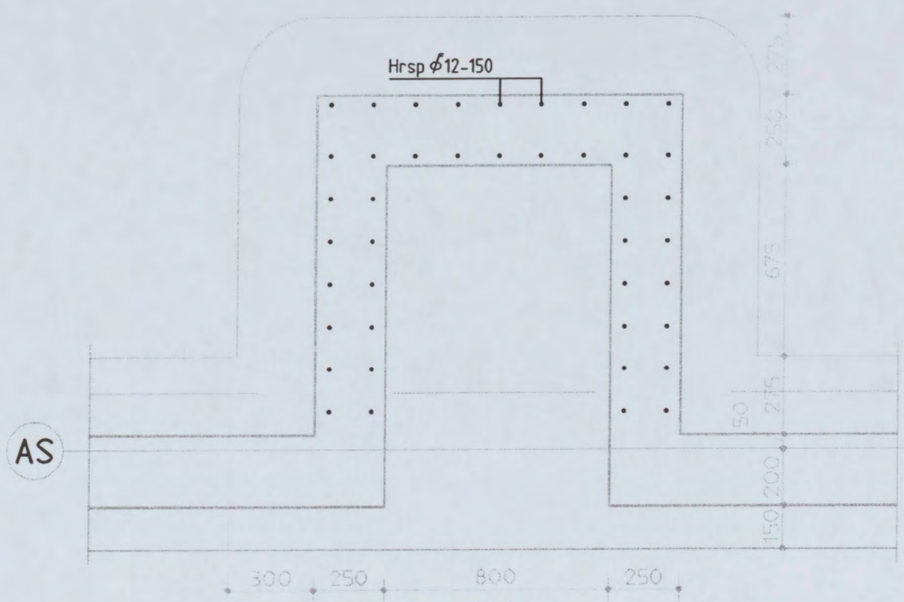

K.109A

Schaal 1:20

K.109

Schaal 1:20

Shell NTC Amsterdam
constructie detail

Discipline : Constructie | Bestandsnaam : CW8001 | Bladformaat : A3 | Schaal : 1:20 | Getekend [redacted] | Status : Definitief

ARCADIS
Postbus 84319
2508 AH Den Haag
tel 070 3583583

Projectnummer: 140327.000256 | Tekeningnr.: CW8001 | Bladnr.: 42 | Type : W | Versie : F

20

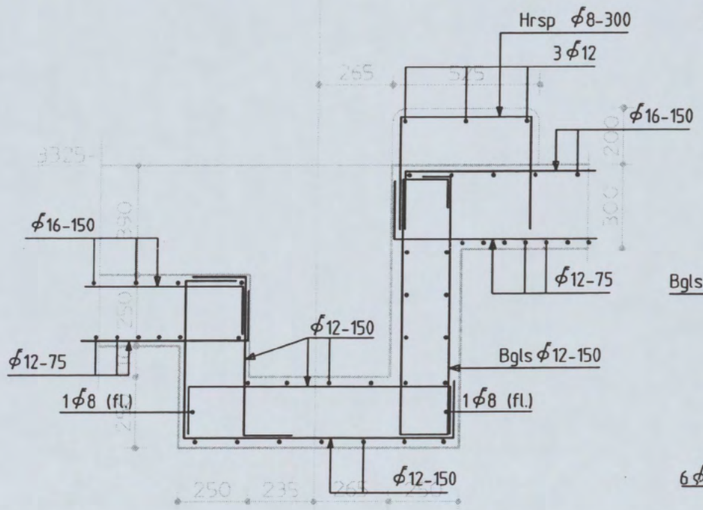

K.110
Schaal 1:20

54

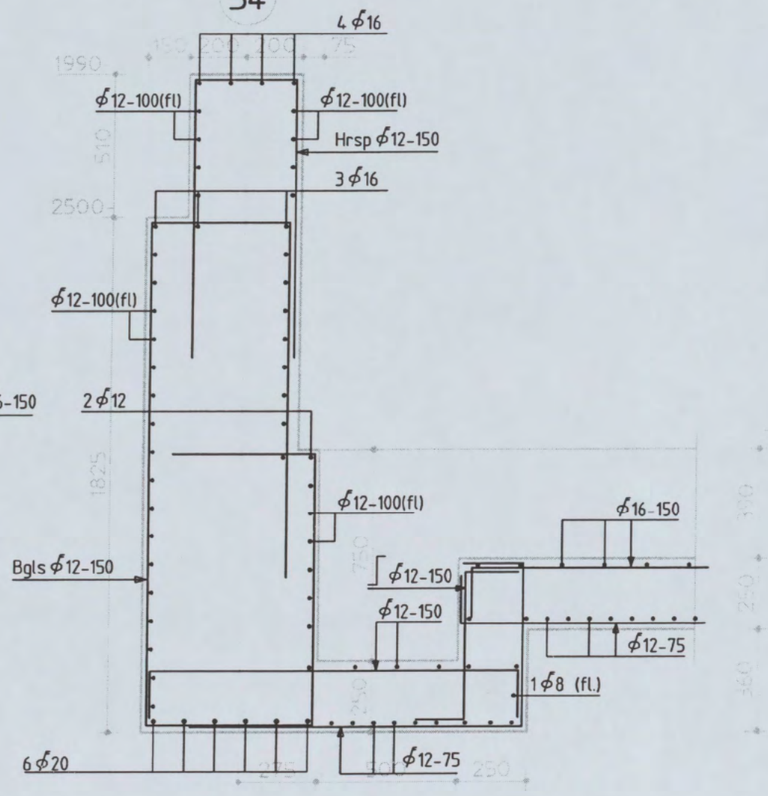

K.111 GEWIJZIGD
Schaal 1:20

149

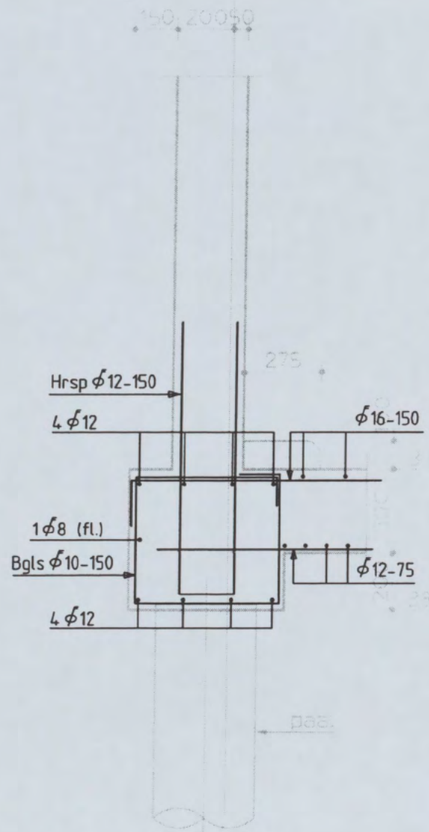

K.112
Schaal 1:20

Shell NTC Amsterdam
constructie detail

Discipline : Constructie | Bestandsnaam : CW8001 | Bladformaat : A3 | Schaal : 1:20 | Getekend : [redacted] | Status : Definitief

ARCADIS
Postbus 84319
2508 AH Den Haag
tel 070 3583583

Projectnummer:	Tekeningnr.:	Bladnr.:	Type :	Versie :
140327.000256	CW8001	43	W	F

goot : gootelement van polyesterbeton
met geïntegreerde gietijzeren randbescherming

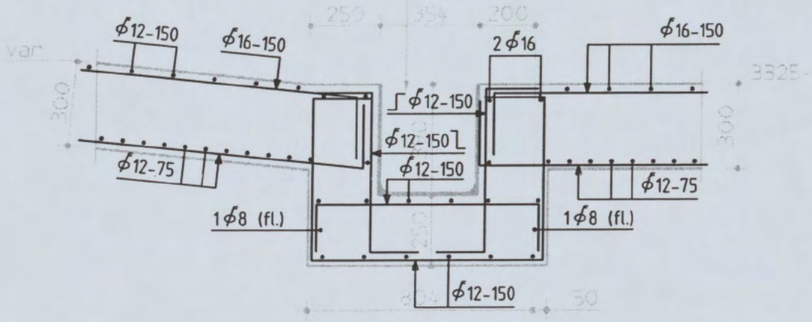

K.113 GEWIJZIGD
Schaal 1:20

bezinkput : gootelement van polyesterbeton
met geïntegreerde gietijzeren randbescherming

149

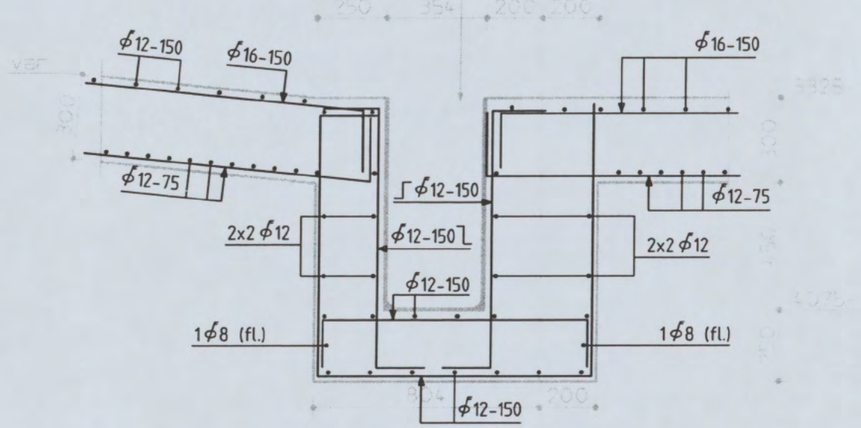

K.114 GEWIJZIGD
Schaal 1:20

Shell NTC Amsterdam
constructie detail

Discipline : Constructie | Bestandsnaam : CW8001 | Bladformaat : A3 | Schaal : 1:20 | Getekend [redacted] | Status : Definitief

ARCADIS
Postbus 84119
2508 AH Den Haag
tel 070 3583583

Projectnummer:	Tekeningnr.:	Bladnr.:	Type :	Versie :
140327.000256	CW8001	44	W	F

the scale towards document
549

20

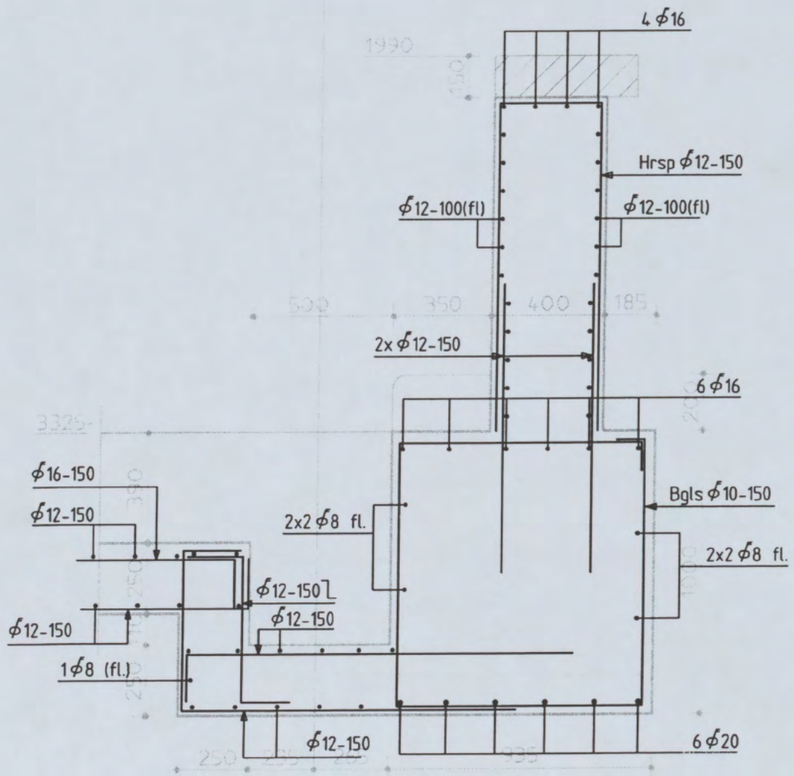

K.115 GEWIJZIGD

149

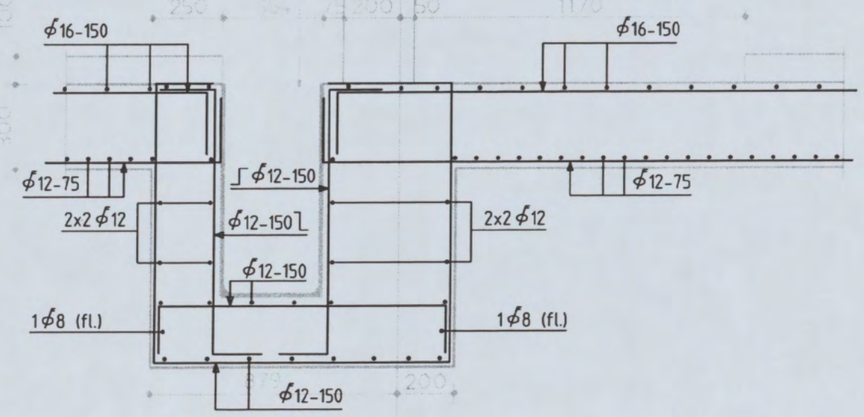

K.116 GEWIJZIGD

Shell NTC Amsterdam
constructie detail

Discipline : Constructie | Bestandsnaam : CW8001 | Bladformaat : A3 | Schaal : 1:20 | Getekend [redacted] | Status : Definitief

ARCADIS
Postbus 84319
2508 AH Den Haag
tel 070 3583583

Projectnummer:	Tekeningnr.:	Bladnr.:	Type :	Versie :
140327.000256	CW8001	45	W	F

goot : gootelement van polyesterbeton
met geïntegreerde gietijzeren randbescherming

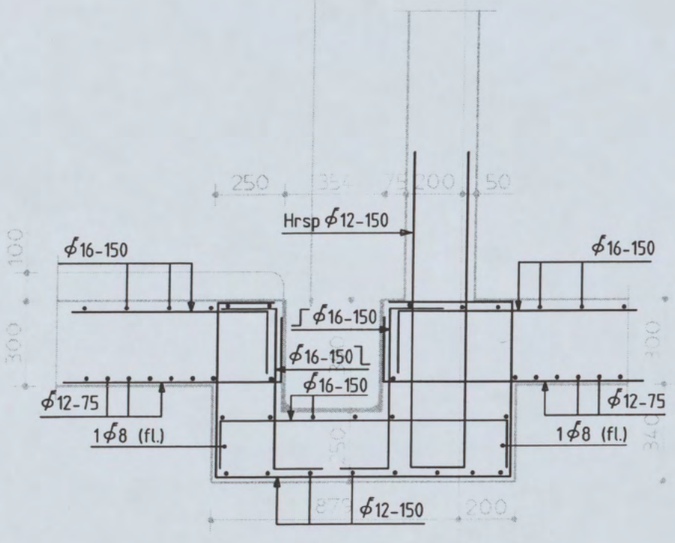

K.117 GEWIJZIGD

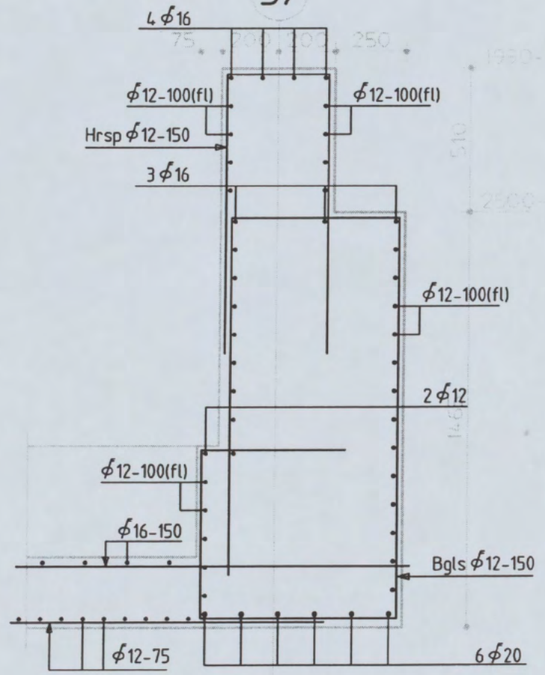

K.118 GEWIJZIGD

Shell NTC Amsterdam
constructie detail

Discipline : Constructie | Bestandsnaam : CW8001 | Bladformaat : A3 | Schaal : 1:20 | Getekend [redacted] | Status : Definitief

ARCADIS
Postbus 84319
2508 AH Den Haag
tel 070 3583583

Projectnummer: 140327.000256 | Tekeningnr.: CW8001 | Bladnr.: 46 | Type : W | Versie : E

145

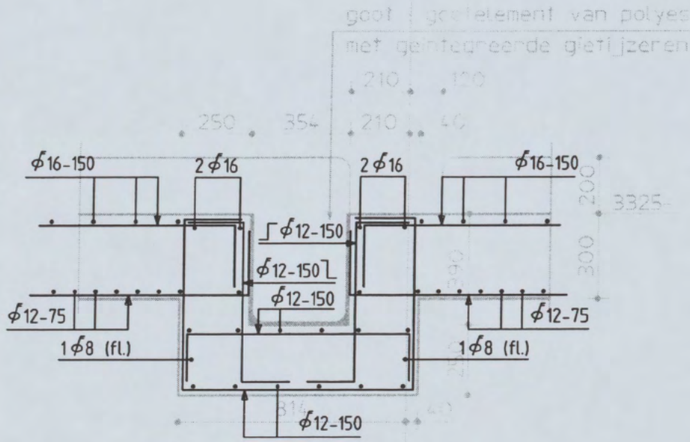

K.119

Schaal 1:20

155

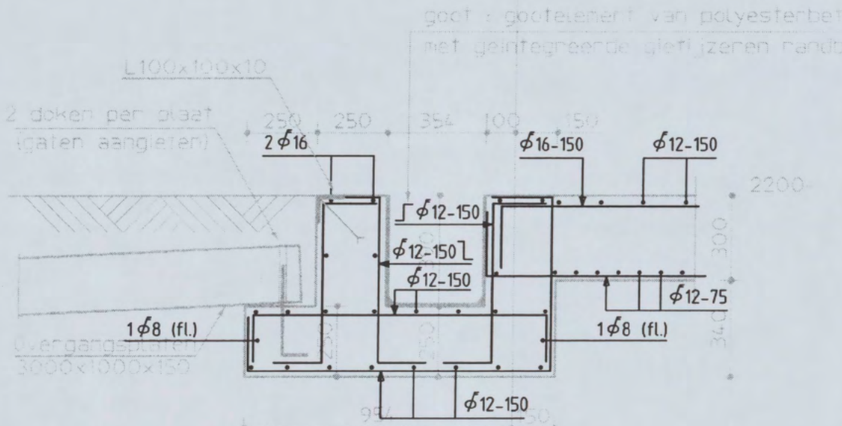

K.120 GEWIJZIGD

Schaal 1:20

Shell NTC Amsterdam
constructie detail

Discipline : Constructie | Bestandsnaam : CW8001 | Bladformaat : A3 | Schaal : 1:20 | Getekend : [redacted] | Status : Definitief

ARCADIS
Postbus 84319
2508 AH Den Haag
tel 070 3583583

Projectnummer: 140327.000256 | Tekeningnr.: CW8001 | Bladnr.: 47 | Type : W | Versie : F

20

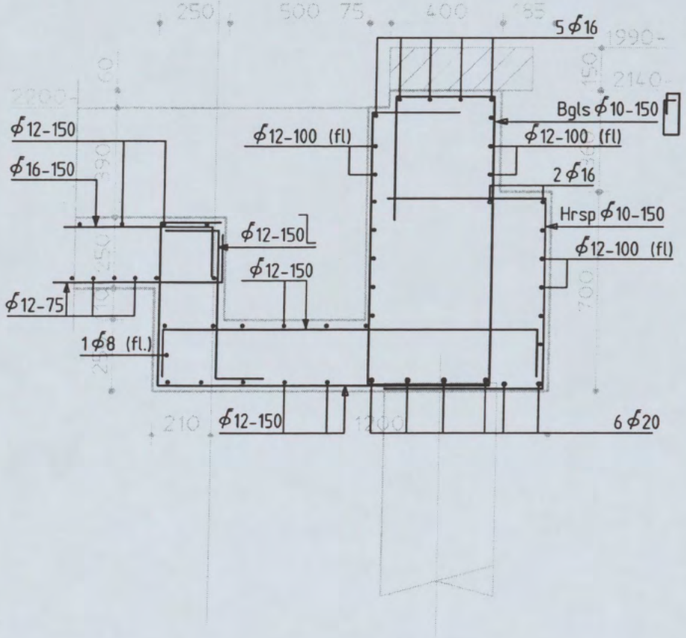

K.121 GEWIJZIGD

Schaal 1:20

155

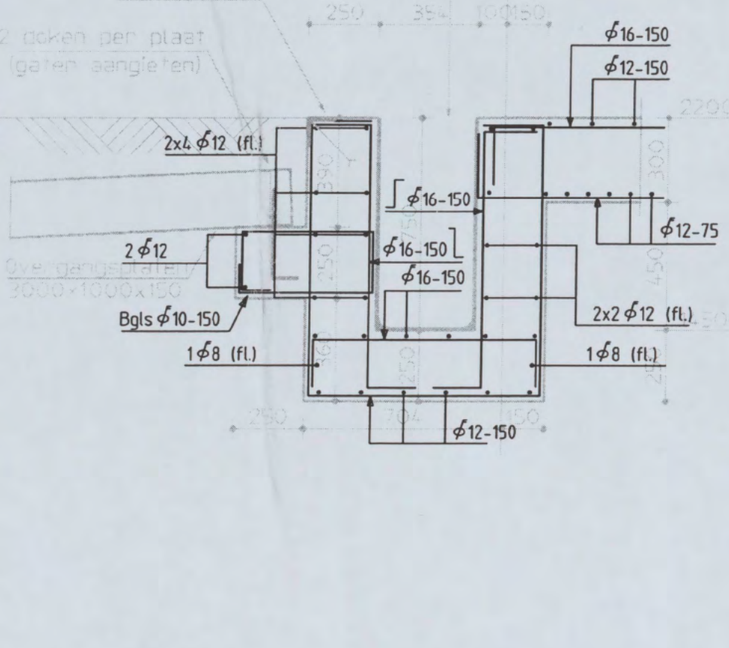

K.122 GEWIJZIGD

Schaal 1:20

19

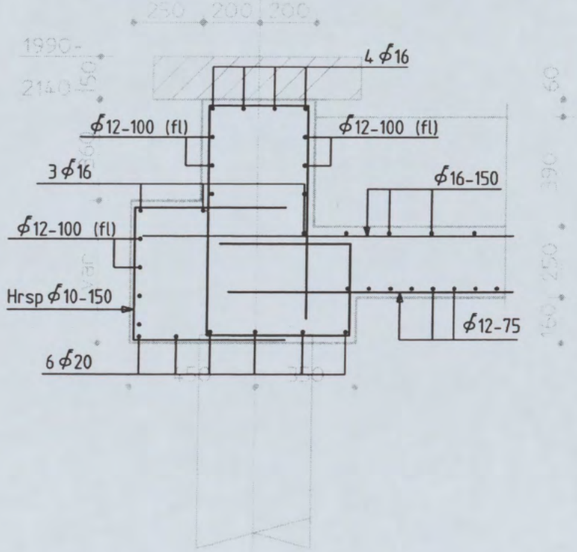

K.123 GEWIJZIGD

Schaal 1:20

Shell NTC Amsterdam
constructie detail

Discipline : Constructie | Bestandsnaam : CW8001 | Bladformaat : A3 | Schaal : 1:20 | Getekend : [redacted] | Status : Definitief

ARCADIS
Postbus 84319
2508 AH Den Haag
tel 070 3583583

Projectnummer:	Tekeningnr.:	Bladnr.:	Type :	Versie :
140327.000256	CW8001	48	W	F

155

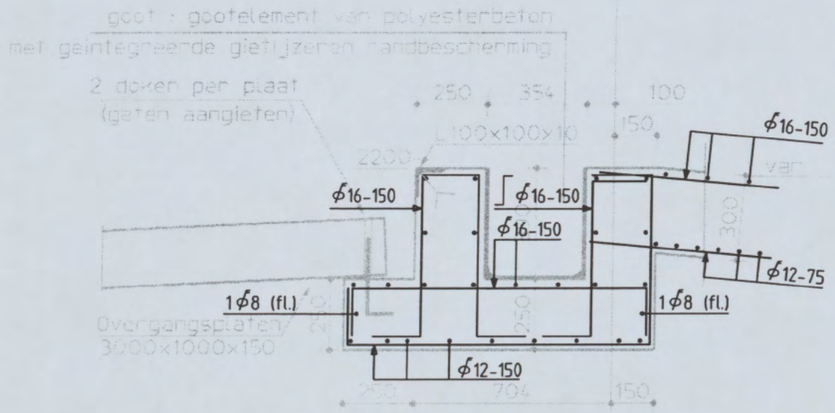

K.124 GEWIJZIGD

Schaal 1:20

54

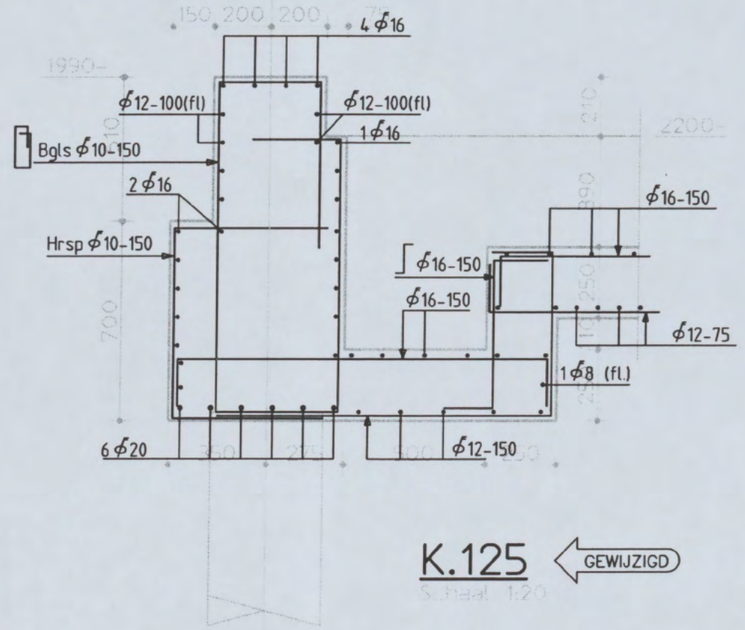

K.125 GEWIJZIGD

Schaal 1:20

Shell NTC Amsterdam
constructie detail

ARCADIS
Postbus 84319
2508 AH Den Haag
tel 070 3583583

Discipline : Constructie	Bestandsnaam : CW8001	Bladformaat : A3	Schaal : 1:20	Getekend : [redacted]	Status : Definitief
			Projectnummer:	Tekeningnr.:	Bladnr.: Type : Versie :
			140327.000256	CW8001	49 W F

155

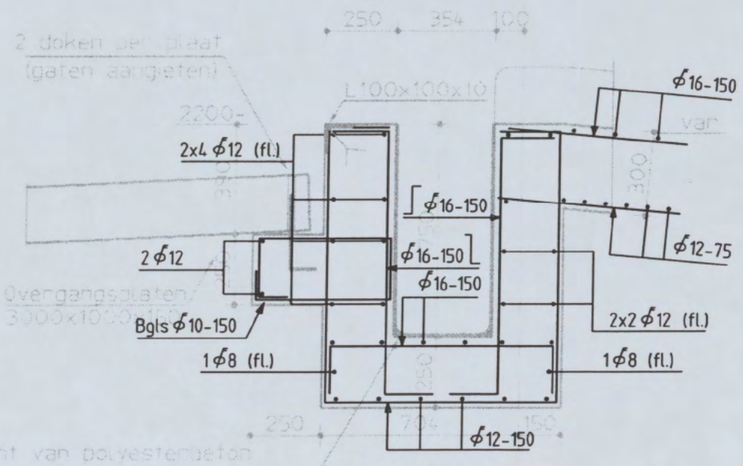

K.126 GEWIJZIGD

Schaal 1:20

57

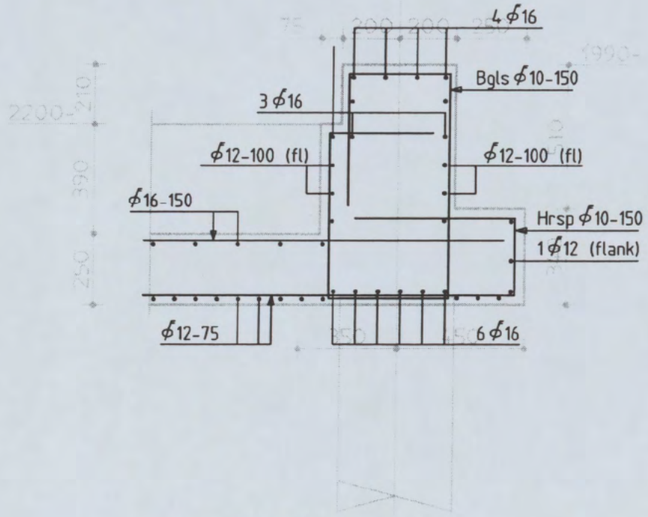

K.127 GEWIJZIGD

Schaal 1:20

Shell NTC Amsterdam
constructie detail

Discipline : Constructie | Bestandsnaam : CW8001 | Bladformaat : A3 | Schaal : 1:20 | Getekend : [redacted] | Status : Definitief

ARCADIS
Postbus 84319
2508 AH Den Haag
tel 070 3583583

Projectnummer:	Tekeningnr.:	Bladnr.:	Type :	Versie :
140327.000256	CW8001	50	W	F

126

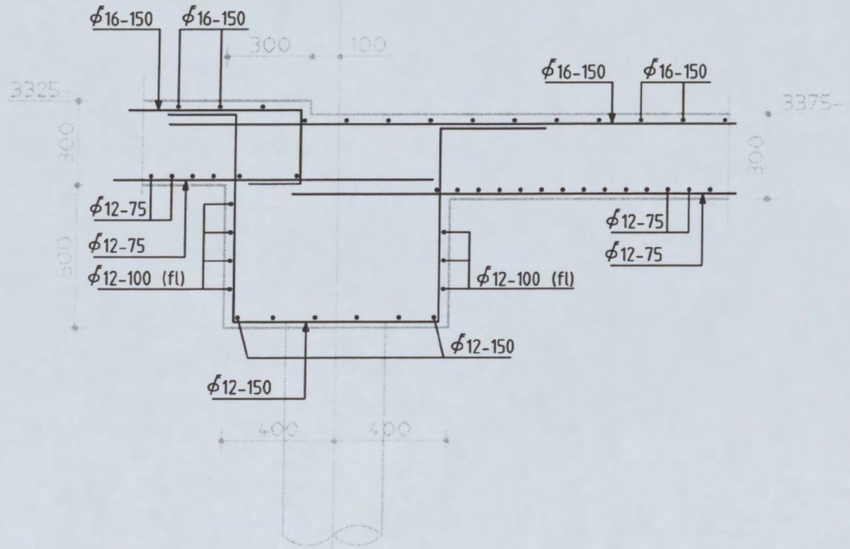

K.128

Schaal 1:20

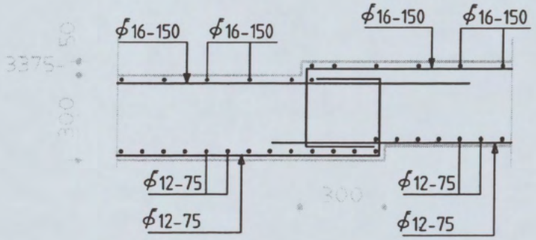

K.129

Schaal 1:20

Shell NTC Amsterdam
constructie detail

Discipline : Constructie | Bestandsnaam : CW8001 | Bladformaat : A3 | Schaal : 1:20 | Getekend : [redacted] | Status : Definitief

ARCADIS
Postbus 84319
2508 AH Den Haag
tel 070 3583583

Projectnummer:	Tekeningnr.:	Bladnr.:	Type :	Versie :
140327.000256	CW8001	51	W	F