Bijlage verslag 6e nutsoverleg Noorderkwartier

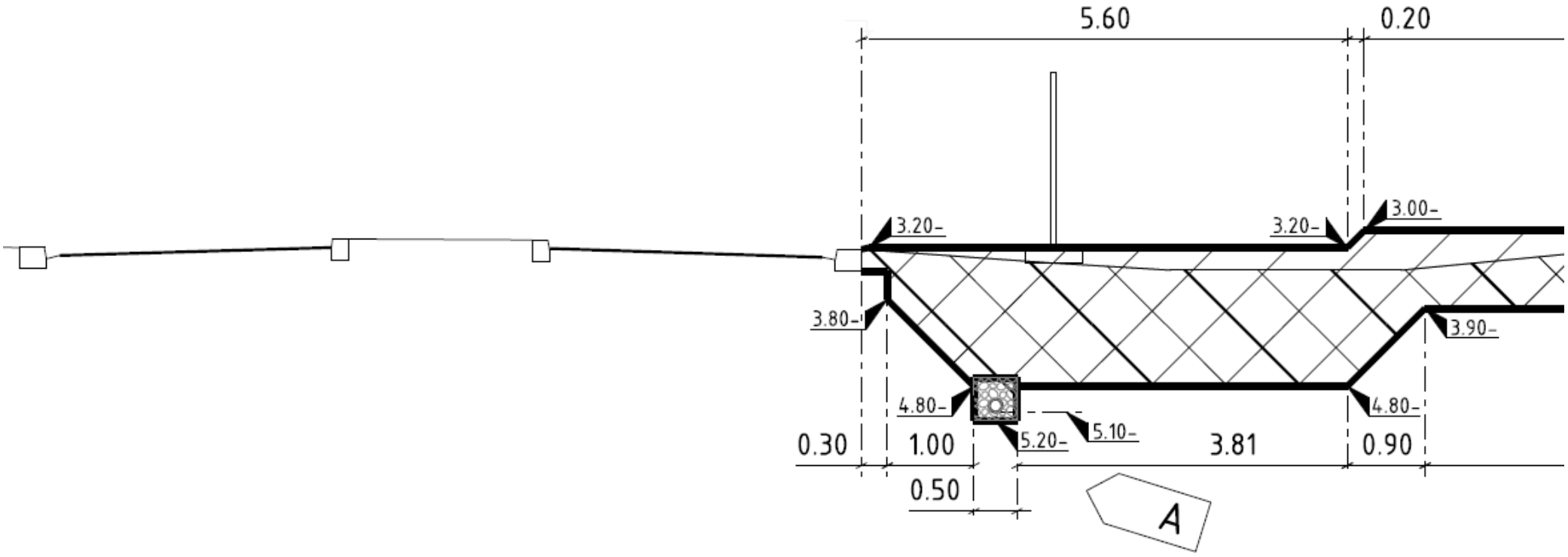

Doorsnede Elzenhagensingel en terrein oostelijk bouwrijpgemaakt.

Info drainage

Drainage is aangelegd ca 1,50 – 2,00 m uit de rijweg, in een grindkist 0,50 x0,50 m. met doek omhuld.
Ligging drainage 160 mm op ca. 5,10 m – NAP binnenonderkant buis, bovenkant drainkist op ca 4,70 m – NAP.
Er zijn diverse doorspuitputten en instelputten aangebracht, buiten gemarkeerd ook met palen.

Zie verder ook inmeting / revisietekening aanleg drainage door Van Gelder.

