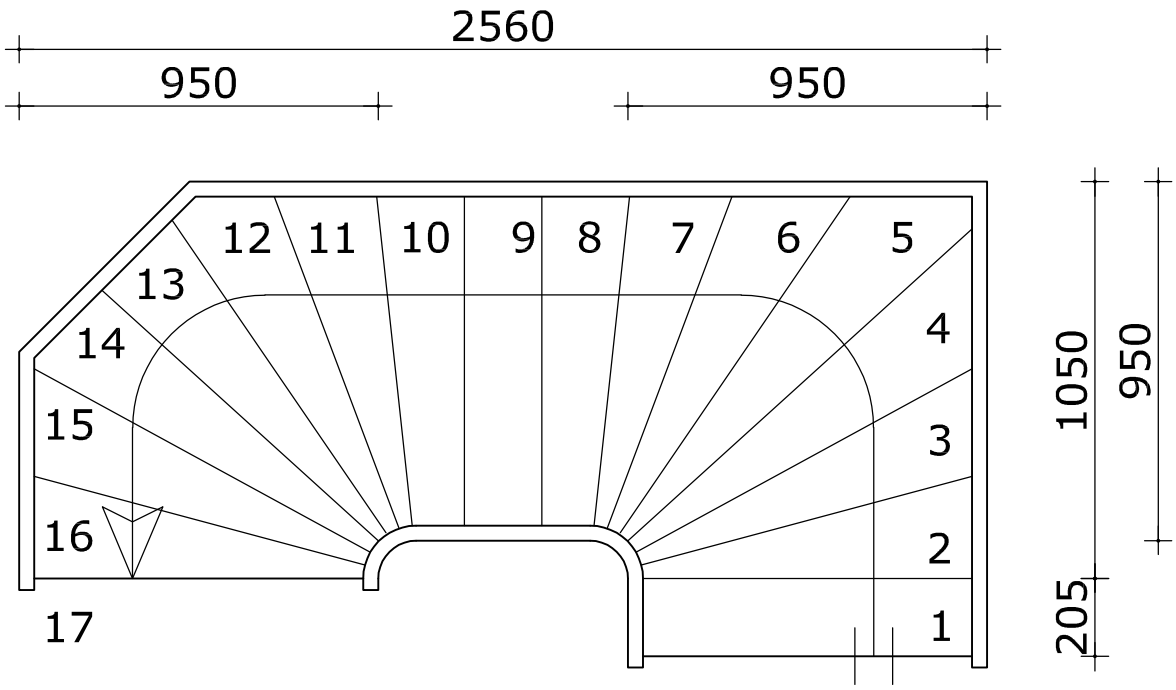

Trap op basis van rechtens verkregen niveau	
Te verbinden verdiepingen	kelder & begane grond
Aantal	1
Hoogte overbrugging	3,20 m
Optrede	0,194 m
Algemeen	
Open / gesloten trap	gesloten onderzijde WBDBO 30 minuten
Min. breedte van de trap	0,8 m
Min. vrije hoogte boven trap	2,1 m
Max. hoogte van de trap	4,0 m
Min. aantrede ter plaatse van de klimlijn, gemeten loodrecht op de voorkant van de trede	0,20 m
Max. hoogte van een optrede	0,20 m
Min. breedte van het tredevlak, gemeten loodrecht op de voorkant van dat vlak.	0,05 m
Min. breedte van het tredevlak ter plaatse van de klimlijn, gemeten loodrecht op de voorkant van dat vlak	0,23 m
Min. afstand van de klimlijn tot de zijkant van de trap	0,3 m

PROJECT **Jan Luijkenstraat 48 te Amsterdam** | **TRAPOVERZICHT** souterrain & bel-etage | SCHAAL 1:20 GETEKEND J.M. | FORMAAT A4 PRINTDATUM 26-JAN-21 | TEK. NO. **T1**

ALBERT LUTHULISTRAAT 24D, 1091 NV AMSTERDAM MAIJ BOUWKUNDIG ADVIESBUREAU T. 06-81415731 INFO@MBAPROJECTS.NL WWW.MBAPROJECTS.NL

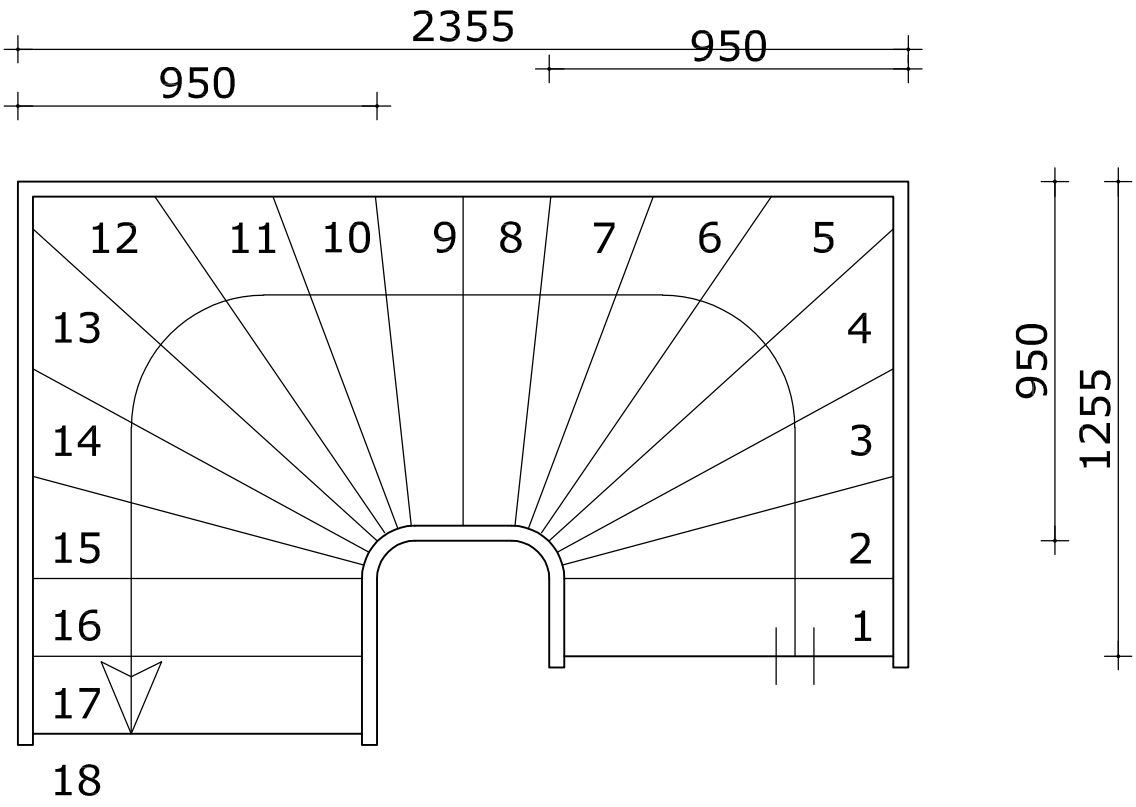

Trap op basis van rechtens verkregen niveau	
Te verbinden verdiepingen	begane grond - 1e verdieping
Aantal	1
Hoogte overbrugging	3,50 m
Optrede	0,194 m
Algemeen	
Open / gesloten trap	gesloten
	onderzijde WBDBO 30 minuten
Min. breedte van de trap	0,8 m
Min. vrije hoogte boven trap	2,1 m
Max. hoogte van de trap	4,0 m
Min. aantrede ter plaatse van de klimlijn, gemeten loodrecht op de voorkant van de trede	0,20 m
Max. hoogte van een optrede	0,20 m
Min. breedte van het tredevlak, gemeten loodrecht op de voorkant van dat vlak.	0,05 m
Min. breedte van het tredevlak ter plaatse van de klimlijn, gemeten loodrecht op de voorkant van dat vlak	0,23 m
Min. afstand van de klimlijn tot de zijkant van de trap	0,3 m

ALBERT LUTHULISTRAAT 24D, 1091 NV AMSTERDAM MAIJ BOUWKUNDIG ADVIESBUREAU T. 06-81415731 INFO@MBAPROJECTS.NL WWW.MBAPROJECTS.NL

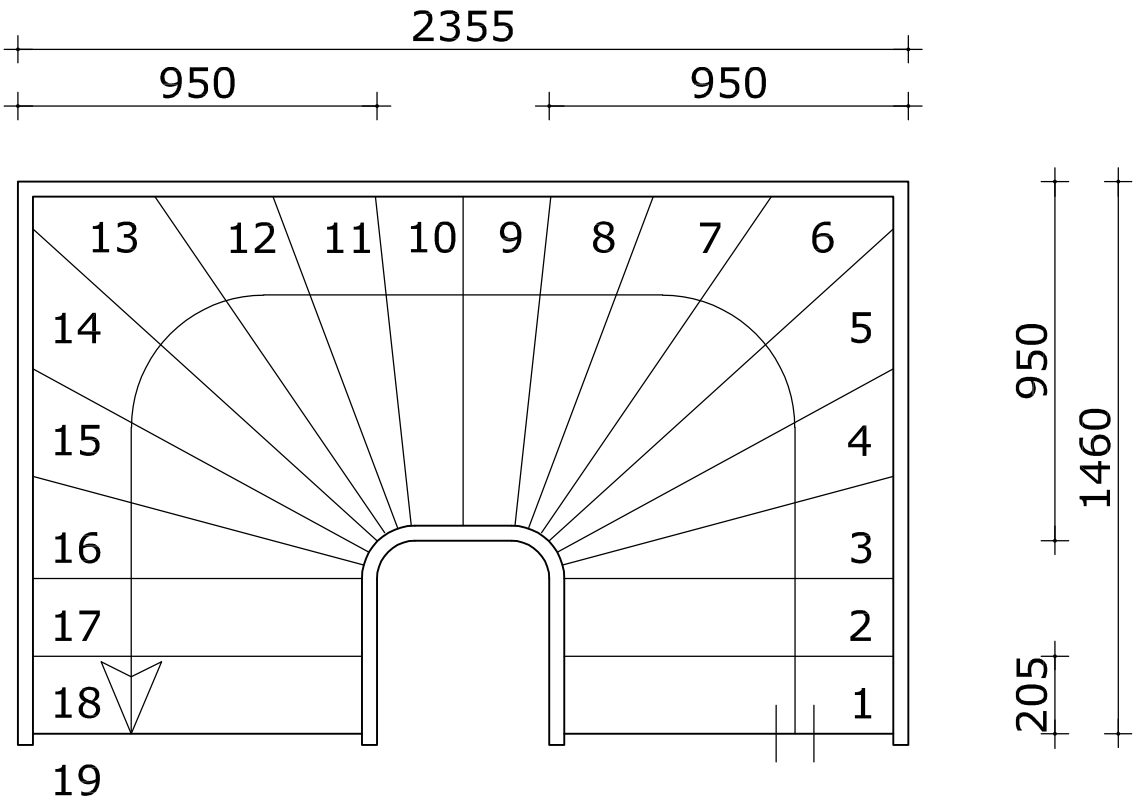

Trap op basis van rechtens verkregen niveau	
Te verbinden verdiepingen	1e + 2e / 2e + 3e
Aantal	2
Hoogte overbrugging	3,50 m
Optrede	0,184 m
Algemeen	
Open / gesloten trap	gesloten
Min. breedte van de trap	0,8 m
Min. vrije hoogte boven trap	2,1 m
Max. hoogte van de trap	4,0 m
Min. aantrede ter plaatse van de klimlijn, gemeten loodrecht op de voorkant van de trede	0,20 m
Max. hoogte van een optrede	0,20 m
Min. breedte van het tredevlak, gemeten loodrecht op de voorkant van dat vlak.	0,05 m
Min. breedte van het tredevlak ter plaatse van de klimlijn, gemeten loodrecht op de voorkant van dat vlak	0,23 m
Min. afstand van de klimlijn tot de zijkant van de trap	0,3 m

ALBERT LUTHULISTRAAT 24D, 1091 NV AMSTERDAM MAIJ BOUWKUNDIG ADVIESBUREAU T. 06-81415731 INFO@MBAPROJECTS.NL WWW.MBAPROJECTS.NL

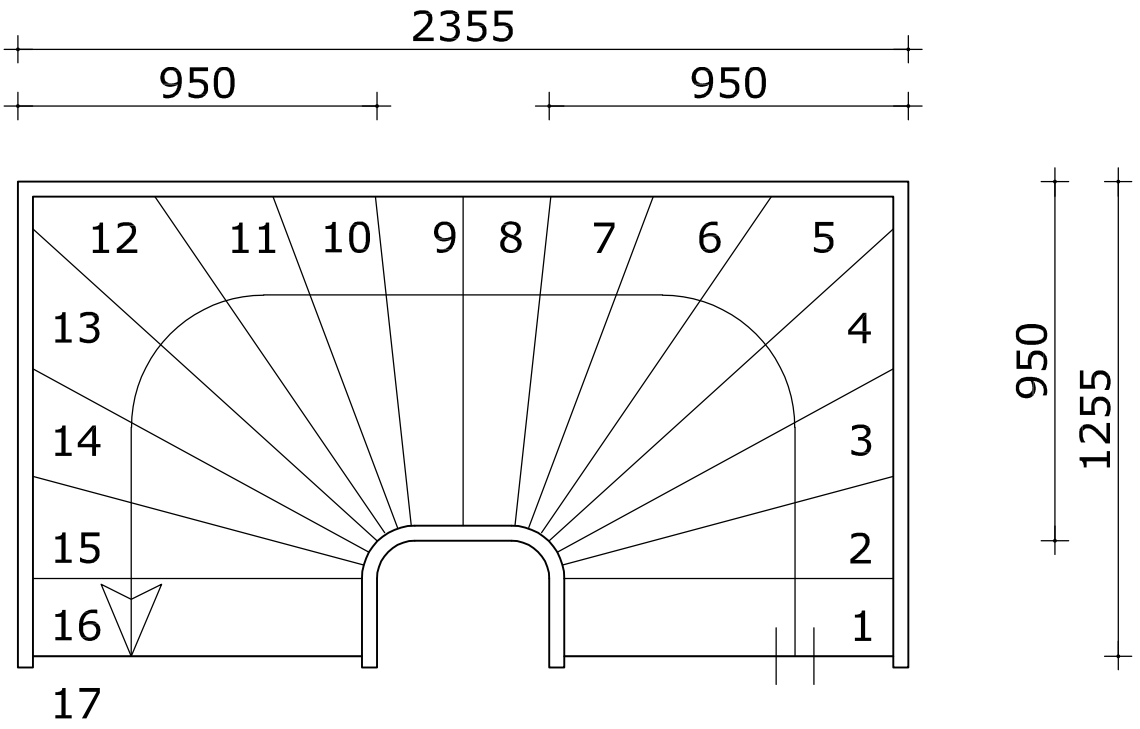

Trap op basis van rechtens verkregen niveau	
Te verbinden verdiepingen	3e & 4e verdieping
Aantal	1
Hoogte overbrugging	3,20 m
Optrede	0,188 m
Algemeen	
Open / gesloten trap	gesloten onderzijde WBDBO 30 minuten
Min. breedte van de trap	0,8 m
Min. vrije hoogte boven trap	2,1 m
Max. hoogte van de trap	4,0 m
Min. aantrede ter plaatse van de klimlijn, gemeten loodrecht op de voorkant van de trede	0,20 m
Max. hoogte van een optrede	0,20 m
Min. breedte van het tredevlak, gemeten loodrecht op de voorkant van dat vlak.	0,05 m
Min. breedte van het tredevlak ter plaatse van de klimlijn, gemeten loodrecht op de voorkant van dat vlak	0,23 m
Min. afstand van de klimlijn tot de zijkant van de trap	0,3 m

ALBERT LUTHULISTRAAT 24D, 1091 NV AMSTERDAM MAIJ BOUWKUNDIG ADVIESBUREAU T. 06-81415731 INFO@MBAPROJECTS.NL WWW.MBAPROJECTS.NL

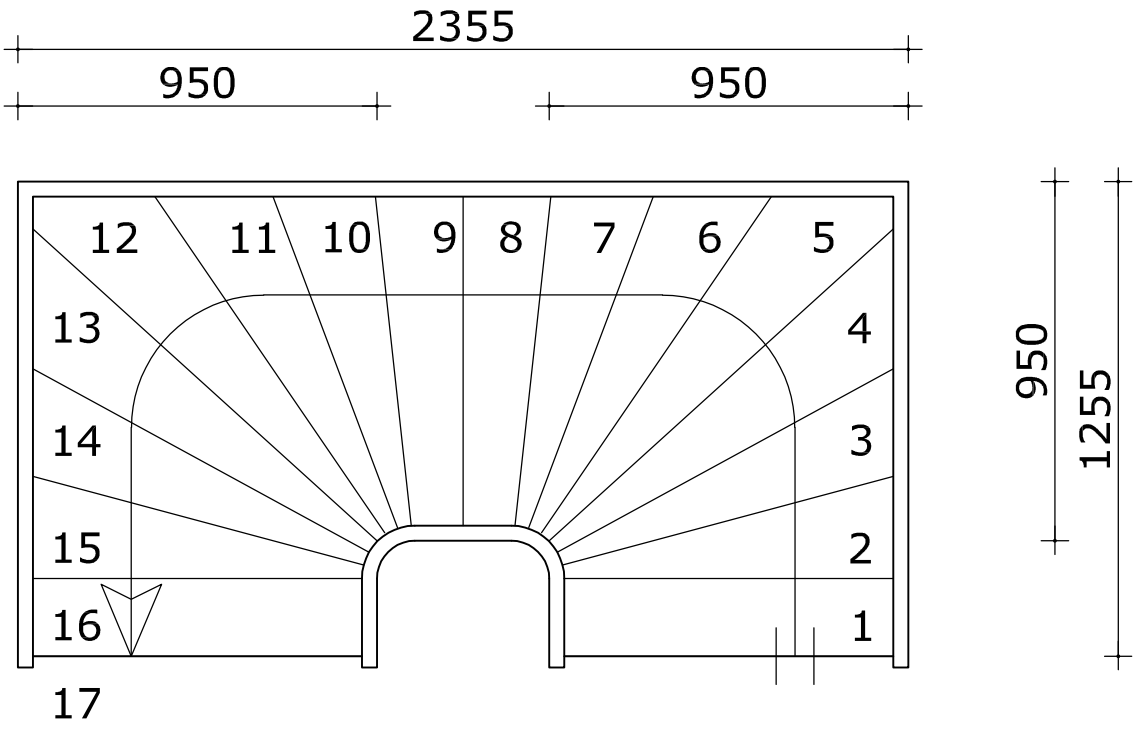

Trap op basis van rechtens verkregen niveau	
Te verbinden verdiepingen	4e verdieping & dakterras
Aantal	1
Hoogte overbrugging	3,10 m
Optrede	0,182 m
Algemeen	
Open / gesloten trap	gesloten
Min. breedte van de trap	0,8 m
Min. vrije hoogte boven trap	2,1 m
Max. hoogte van de trap	4,0 m
Min. aantrede ter plaatse van de klimlijn, gemeten loodrecht op de voorkant van de trede	0,20 m
Max. hoogte van een optrede	0,20 m
Min. breedte van het tredevlak, gemeten loodrecht op de voorkant van dat vlak.	0,05 m
Min. breedte van het tredevlak ter plaatse van de klimlijn, gemeten loodrecht op de voorkant van dat vlak	0,23 m
Min. afstand van de klimlijn tot de zijkant van de trap	0,3 m

ALBERT LUTHULISTRAAT 24D, 1091 NV AMSTERDAM MAIJ BOUWKUNDIG ADVIESBUREAU T. 06-81415731 INFO@MBAPROJECTS.NL WWW.MBAPROJECTS.NL