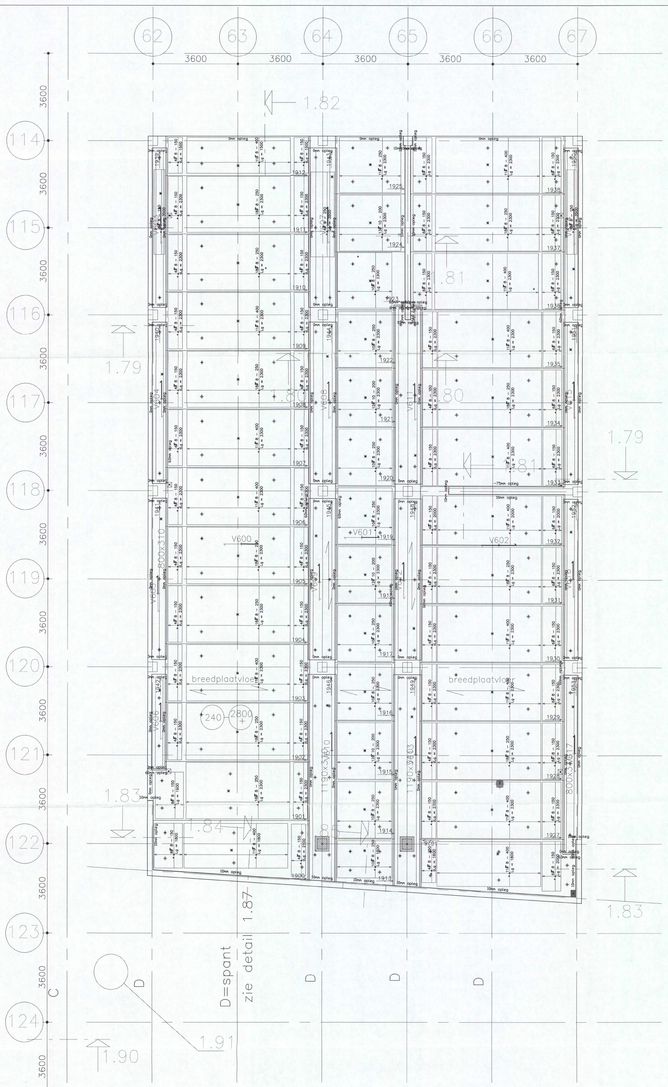

- De breedplaten zijn voorgespannen
- Brandwerendheid 60 min
- Peil = 2800 +
- Plaatdikte voor vloeren = 60 mm
- Plaatdikte voor stroken = 70 mm

= Hijshaak
= Electra centraaldoos 16"/19"
= Gasbeton 70x70mm
= Open sparing
= Open ronde sparing

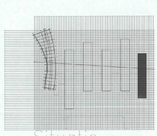

Situatie
Schaal 1:5000

uitkisten

BELANGRIJK:
Voor het leggen van de breedplaatelementen, montagejukken aanbrengen op max. 1.80 m n.n.h. en bij opleggingen minder dan 60 mm. Deze montagejukken moeten voor alle zijden voldoende geschroefd zijn, en mogen niet verwijderd worden voordat het in het werk gestorte beton voldoet aan de VBC 1990.
De breedplaatelementen tijdens de montage een zweg geven van 1/400 L. De bovenlagen en de diagonalen van de trilelliggers mogen zonder overleg niet worden doorgekrijt. Uitvoering overeenkomstig VBC 1990, en KOMO-attest met certificaat.
Betonkwaliteit van de breedplaatelementen: C 35/45
Betonkwaliteit van in het werk gestort beton C 20/25
Staalkwaliteit wapeningstaaf en trilelligger FeB 500 hk of hw
Betondekking: 20 mm
Trilelliggerhoogte 170/210 mm
VLOERDIKTE = breedplaatelement + het in het werk gestorte beton = 240/310 mm

oeterbeton nv
breedplaatvloer
broggeplaterweg 15 3995 ammerzoden - oosterhout
tel. 00 32 89 860100 fax. 00 32 89 860101

Opdrachtg. Heijmans IBC Bouw
Project Shell Amsterdam
Onderdeel Legplan 1e verdieping (dakvloer) Expeditie

ATLAS BOUWTECHNISCH ADVIESBURO
Postbus 316, 3454 ZJ De Meern Telefoon 030-6664224
Telefax 030-6663411

gez.	naamloostr	schaal	order
get.		1:50	3420 L17
datum	06.03.06		A 0

verveelvoudigen of elke andere wijze openbaar maken zonder voorafgaande schriftelijke toestemming van de auteur is verboden.

VOORGESPANNEN BREEDPLAAT

atlas

project :

Shell Amsterdam

ARCADIS
Ingek.d.d. 11 DEC 2006
Pr.nr. 32756-1994 Voor [redacted]
ctie Kopie

losadres :

onderdeel :

Legplan 1e verdieping (dakvloer) Expeditie

elementnummer(s) :

1900-2046

elementnummer(s) :	kwal.	dekking	plaat	tralie	vloerdikte
1900-1912, 1926-1938, 1954-1975, 1998-2019	B45	20	60	150	240
1913-1925, 1976-1997	B45	15	60	150	240
1939-1953, 2020-2046	B45	25	70	421	310

N O 1 / 0 4 9 . - 2004 [redacted]
CONSTRUCTIE AKKOORD

m2 per strengtype

8$29	0.00
12$29	0.00
16$29	0.00
20$29	0.00
8$52	1266.18
12$52	0.00
16$52	0.00
20$52	0.00
8$100	0.00
12$100	0.00
16$100	0.00
20$100	0.00

C75/C95
-

Sparingen
24

m2polystyreen
0.00

0.00

totaal m2
1474.14

Kg/m2
0.66 Let op!
(112 elm. zonder wapening!)

tralielengte /m2
1434.20 0.97

aann. bedr.: Heijmans IBC Bouw

getekend : [redacted]

projectnummer 3420

bladnr. L17

datum (plot) : 30-11-06

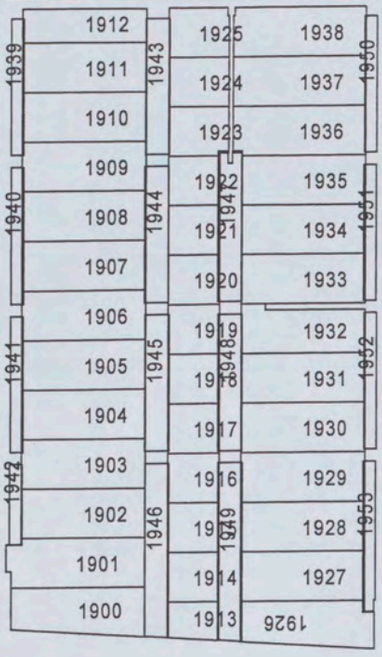
1912
1911
1910
1909
1908
1907
1906
1905
1904
1903
1902
1901
1900
1939
1940
1941
1942
1943
1944
1945
1946
1925
1924
1923
1922
1921
1920
1919
1918
1917
1916
1915
1914
1913
1938
1937
1936
1935
1934
1933
1932
1931
1930
1929
1928
1927
1926
1950
1951
1952
1953

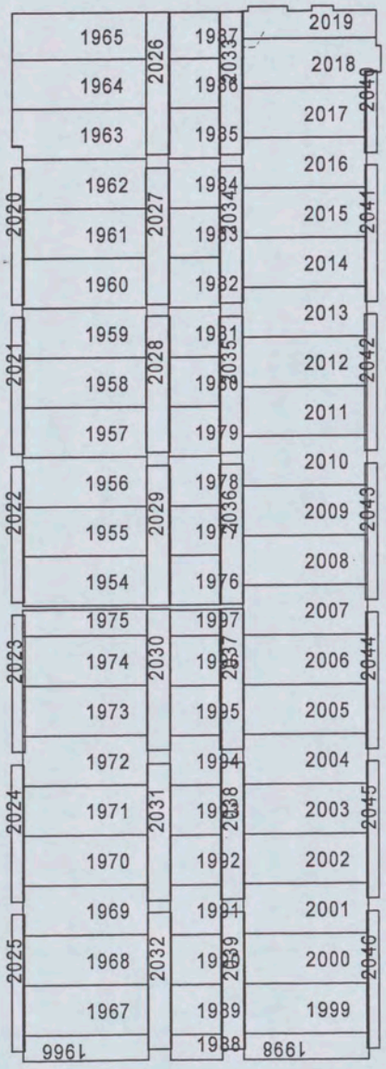
1965
1964
1963
1962
1961
1960
1959
1958
1957
1956
1955
1954
1975
1974
1973
1972
1971
1970
1969
1968
1967
1966
2020
2021
2022
2023
2024
2025
2026
2027
2028
2029
2030
2031
2032
1937
1936
1935
1934
1933
1932
1931
1930
1929
1928
1927
1926
1925
1924
1923
1922
1921
1920
1919
1918
1917
1916
1915
1914
1913
1912
1911
1910
1909
1908
1907
1906
1905
1904
1903
1902
1901
1900
2033
2034
2035
2036
2037
2038
2039
2040
2041
2042
2043
2044
2045
2046
2019
2018
2017
2016
2015
2014
2013
2012
2011
2010
2009
2008
2007
2006
2005
2004
2003
2002
2001
2000
1999
1998


the scale towards document
10 09 03 02 01 C7 B7 A7 C8 B8 A8 C9 B9
C1 B1 A1 C2 B2 A5 B5 20 18 17 16 11
Patch Reference numbers on UTT
Engineering Scan Reference Chart TE263 Serial No. 546

Betterbeton VLOEMEN Tekeningnaam: 3420_L17 ZAPLTSAV: 3.99

Shell Amsterdam

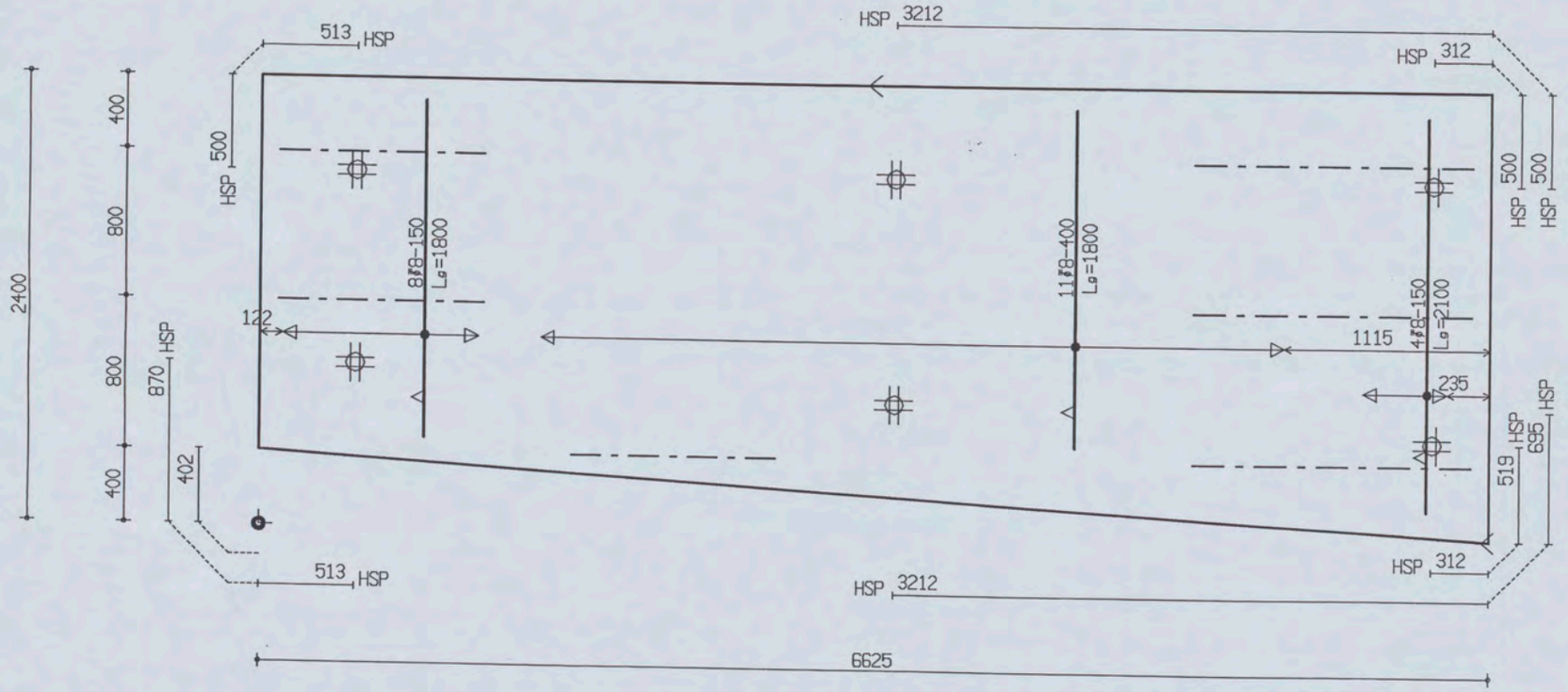

PROJ.NR.	3420							
DATUM : 30-11-06	NET NAAM : 8$52	TRALIE TYPE	TRALIES	LANGS mm2/m1	DWARS mm2/m1	AANTAL	MERK
PLAATDIKTE: 60	WAP. HORZ.: 6-550	150					
DEKKING : 20	WAP. VERT.: 6-219	7 | 4.5 | 5	150-3-1500	0	0	1	1900
BETONKWAL.: B45	SECTION : V600	MIL.KLASSE: 1	150-3-1100				

MALAFMETINGEN: 6625 x 2400

the scale towards document

Patch Reference numbers on UTT Serial No. 546

Shell Amsterdam

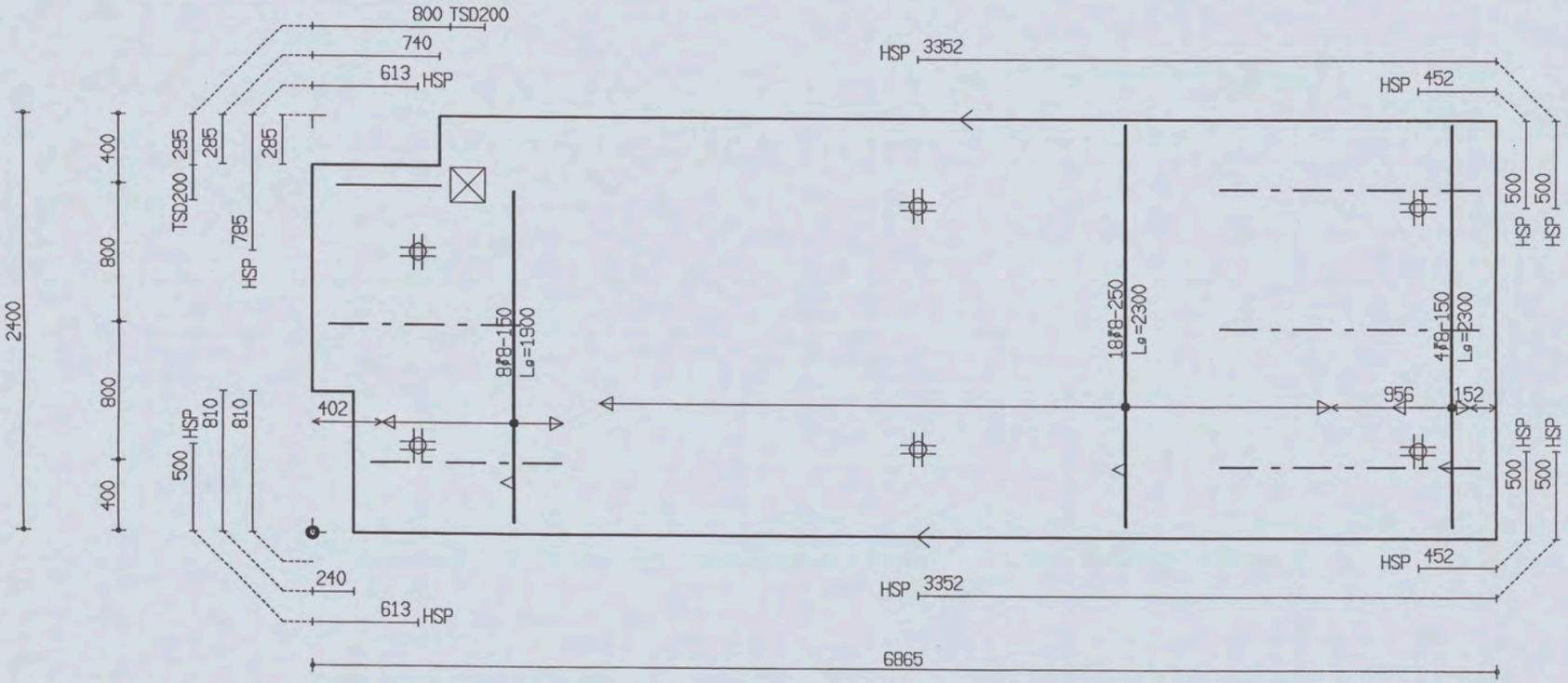

PROJ.NR.	3420

MALAFMETINGEN: 6865 x 2400

DATUM : 30-11-06	NET NAAM : 8$52	TRALIE TYPE			TRALIES	LANGS mm2/m1	DWARS mm2/m1	AANTAL	MERK
PLAATDIKTE: 60	WAP. HORZ.: 6-550	150			150-1-600				
DEKKING : 20	WAP. VERT.: 6-219	7	4.5	5	150-3-1500	0	0	1	1901
BETONKWAL.: B45	SECTION : V600	MIL.KLASSE:	1		150-2-1100				

the scale towards document
Patch Reference numbers on UTT
Scan Reference Chart TE363 Serial No. 546

Betonbeton VLOEMEN TeKeningnaam: 3420_L17 ZAPLTSAV:3.99

Shell Amsterdam

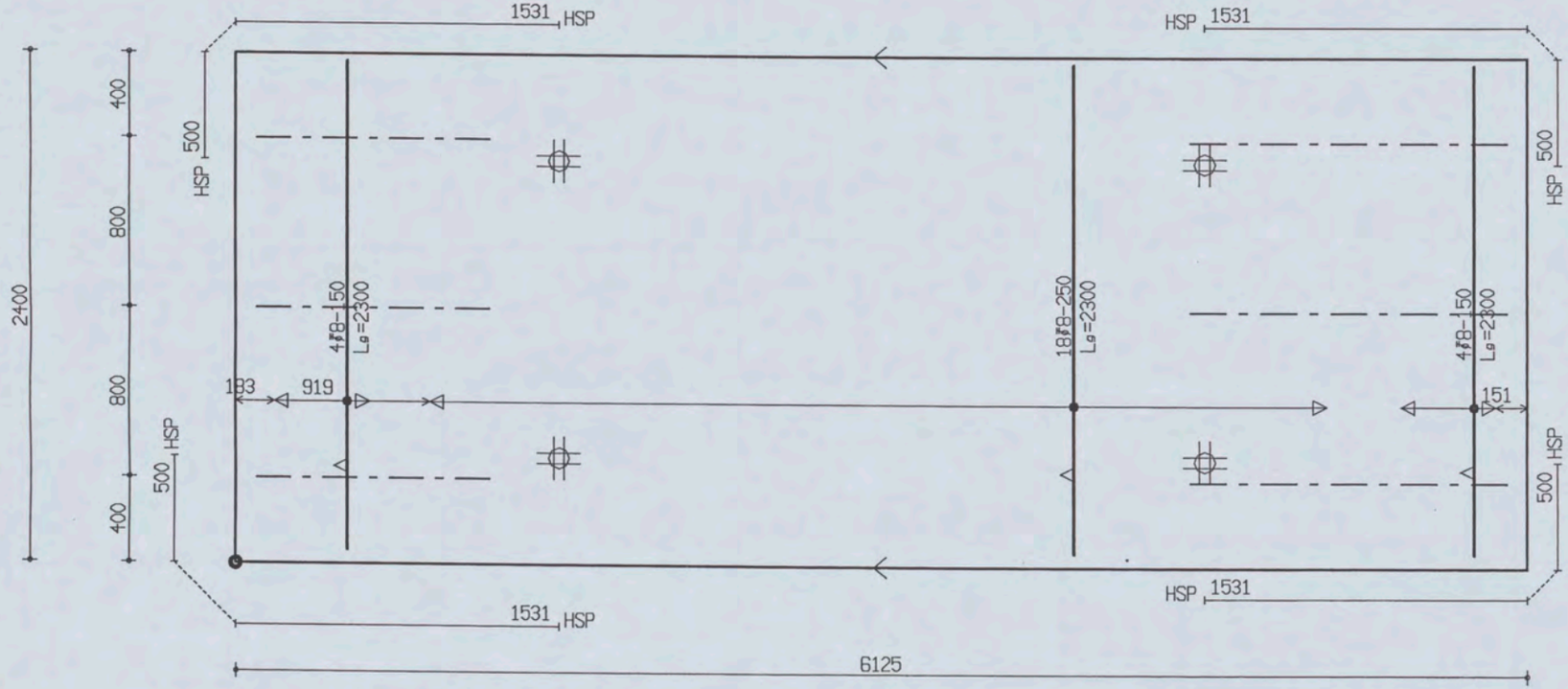

PROJ.NR.	3420

MALAFMETINGEN: 6125 x 2400

DATUM : 30-11-06	NET NAAM : 8$52	TRALIE TYPE	TRALIES	LANGS mm2/m1	DWARS mm2/m1	AANTAL	MERK
PLAATDIKTE: 60	WAP. HORZ.: 6-550	150					
DEKKING : 20	WAP. VERT.: 6-219	7 | 4.5 | 5	150-3-1500	0	0	1	1902
BETONKWAL.: B45	SECTION : V600	MIL.KLASSE: 1	150-3-1100				

the scale towards document
Patch Reference numbers on UTT
Serial No. 546

Shell Amsterdam

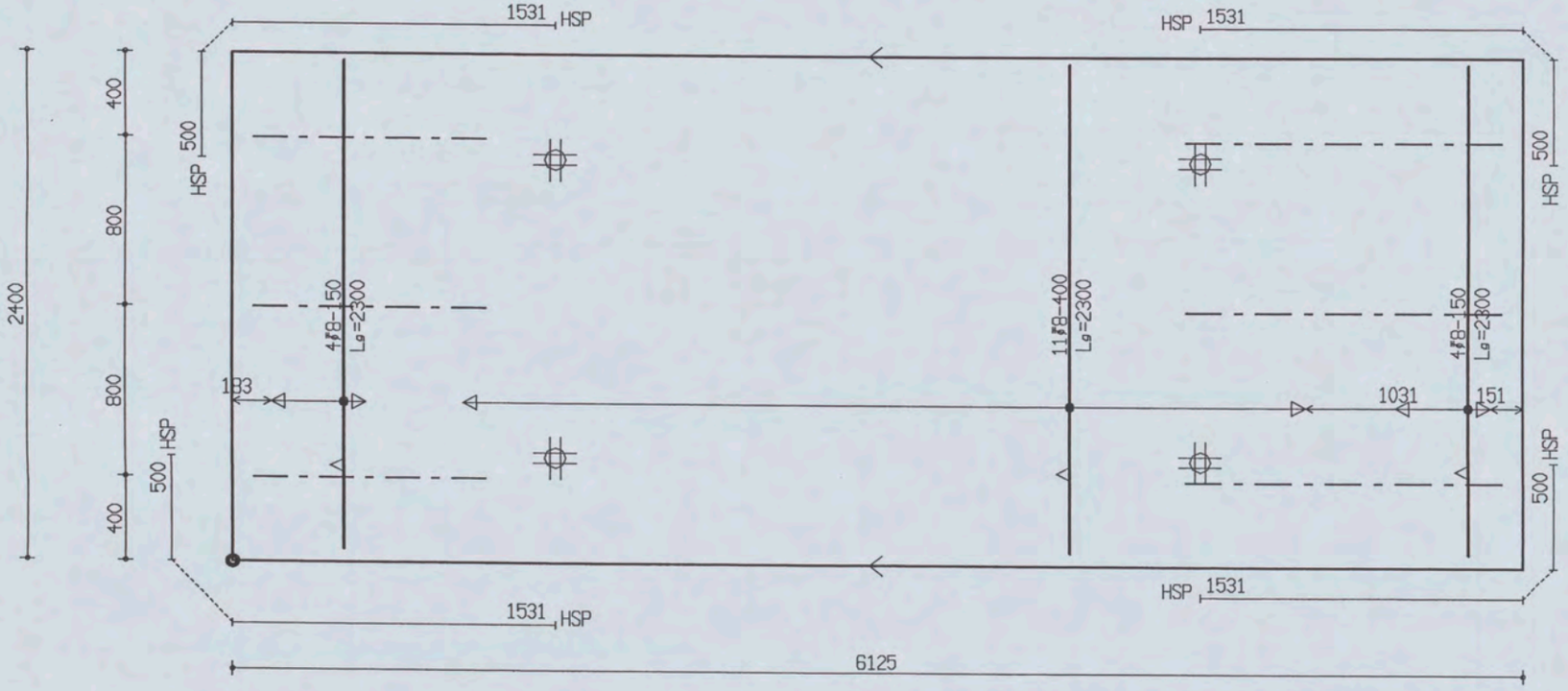

PROJ.NR.	3420

MALAFMETINGEN: 6125 x 2400

DATUM : 30-11-06	NET NAAM : 8$52	TRALIE TYPE			TRALIES	LANGS mm2/m1	DWARS mm2/m1	AANTAL	MERK
PLAATDIKTE: 60	WAP. HORZ.: 6-550	150							
DEKKING : 20	WAP. VERT.: 6-219	7	4.5	5	150-3-1500 150-3-1100	0	0	1	1903
BETONKWAL.: B45	SECTION : V600	MIL.KLASSE:	1						

Gewapend beton VLOEREN Tekeningnaam: 3420_L17 ZAPLTSRV:3.99

Shell Amsterdam

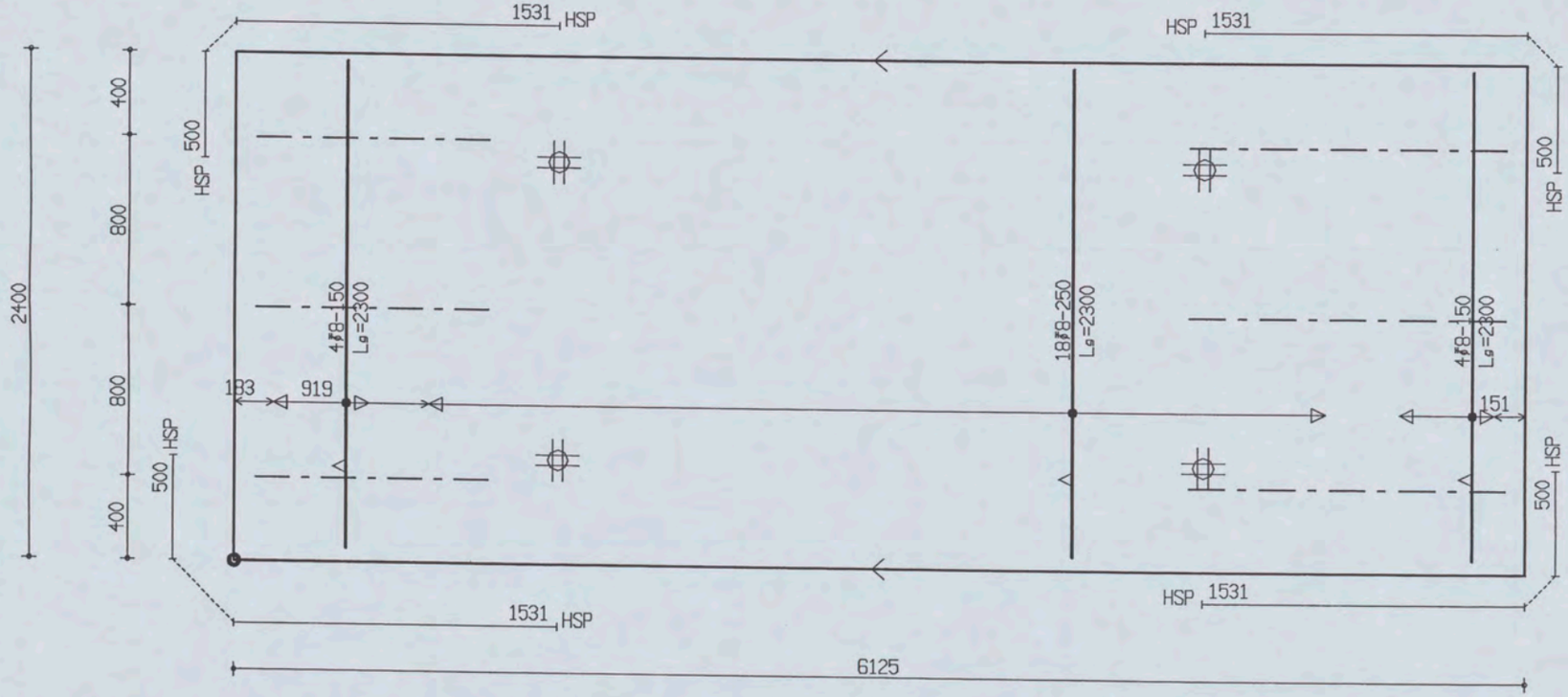

PROJ.NR.	3420							
DATUM : 30-11-06	NET NAAM : 8$52	TRALIE TYPE	TRALIES	LANGS mm2/m1	DWARS mm2/m1	AANTAL	MERK
PLAATDIKTE: 60	WAP. HORZ.: 6-550	150					
DEKKING : 20	WAP. VERT.: 6-219	7 | 4.5 | 5	150-3-1500	0	0	1	1904
BETONKWAL.: B45	SECTION : V600	MIL.KLASSE: I	150-3-1100				

MALAFMETINGEN: 6125 x 2400

the scale towards document
Patch Reference numbers on UTT
Serial No. 546

Shell Amsterdam

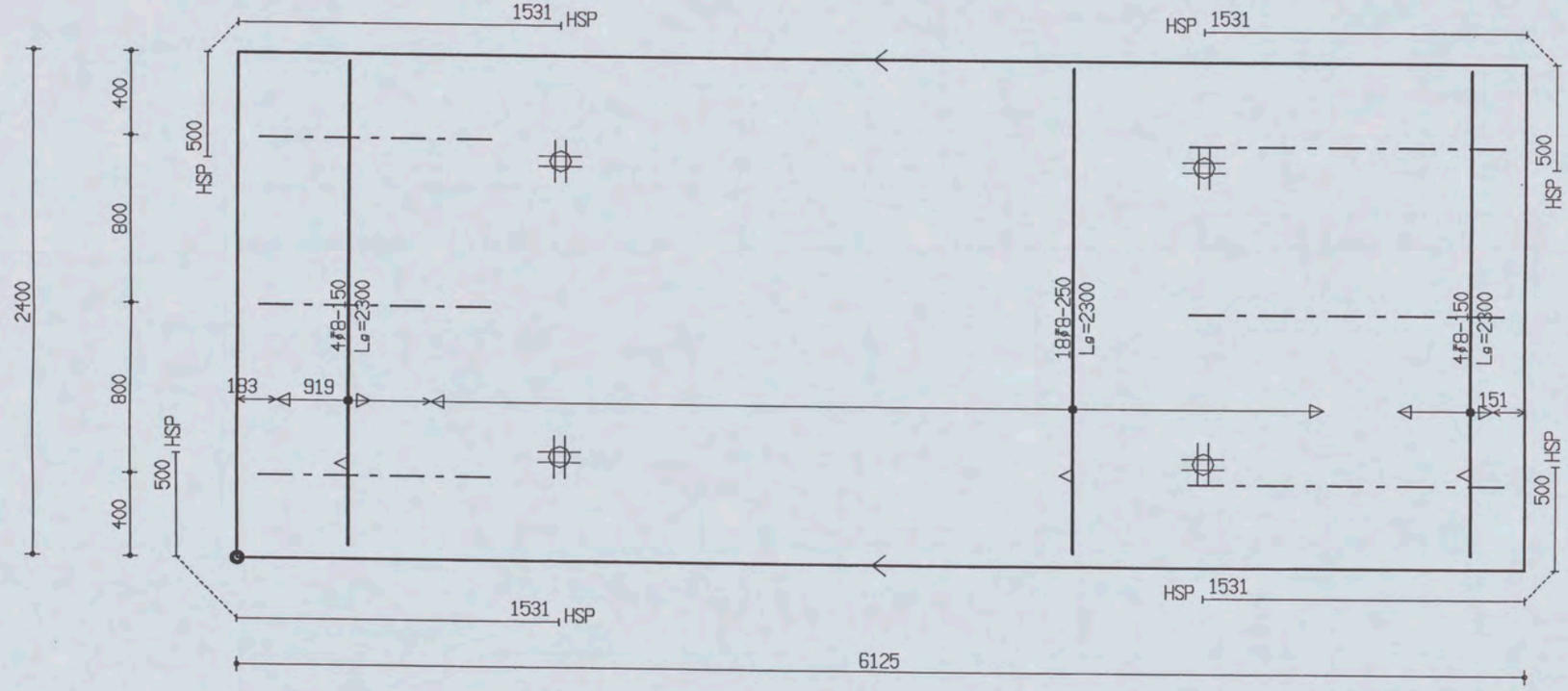

PROJ.NR.	3420

MALAFMETINGEN: 6125 x 2400

DATUM : 30-11-06	NET NAAM : 8$52	TRALIE TYPE			TRALIES	LANGS mm2/m1	DWARS mm2/m1	AANTAL	MERK
PLAATDIKTE: 60	WAP. HORZ.: 6-550	150							
DEKKING : 20	WAP. VERT.: 6-219	7	4.5	5	150-3-1500 150-3-1100	0	0	1	1905
BETONKWAL.: B45	SECTION : V600	MIL.KLASSE: 1							

Oelerbeton VLUEMEN TeKeningnaam: 3420_L17 ZAPLTSAV 3.99

Shell Amsterdam

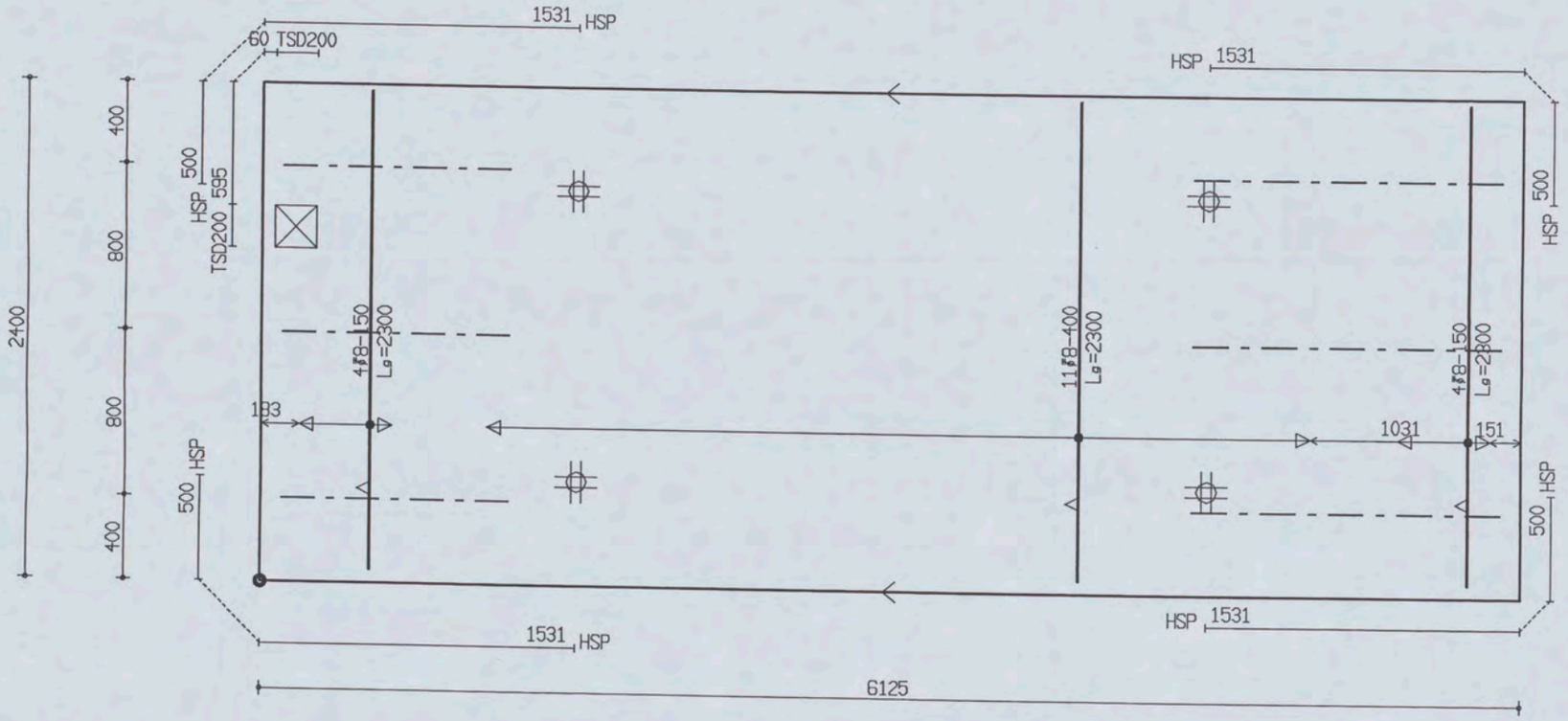

PROJ.NR.	3420

MALAFMETINGEN: 6125 x 2400

DATUM : 30-11-06	NET NAAM : 8$52	TRALIE TYPE	TRALIES	LANGS mm2/m1	DWARS mm2/m1	AANTAL	MERK
PLAATDIKTE: 60	WAP. HORZ.: 6-550	150					
DEKKING : 20	WAP. VERT.: 6-219	7 | 4.5 |	150-3-1500	0	0	1	1906
BETONKWAL.: B45	SECTION : V600	MIL.KLASSE:	150-3-1100				

the scale towards document
Engineering Scan Reference Chart TE263 Serial No. 546
Patch Reference numbers on UTT

Beterbeton VLOEREN Tekeningnaam: 3420_L17 APLISH V3.99

Shell Amsterdam

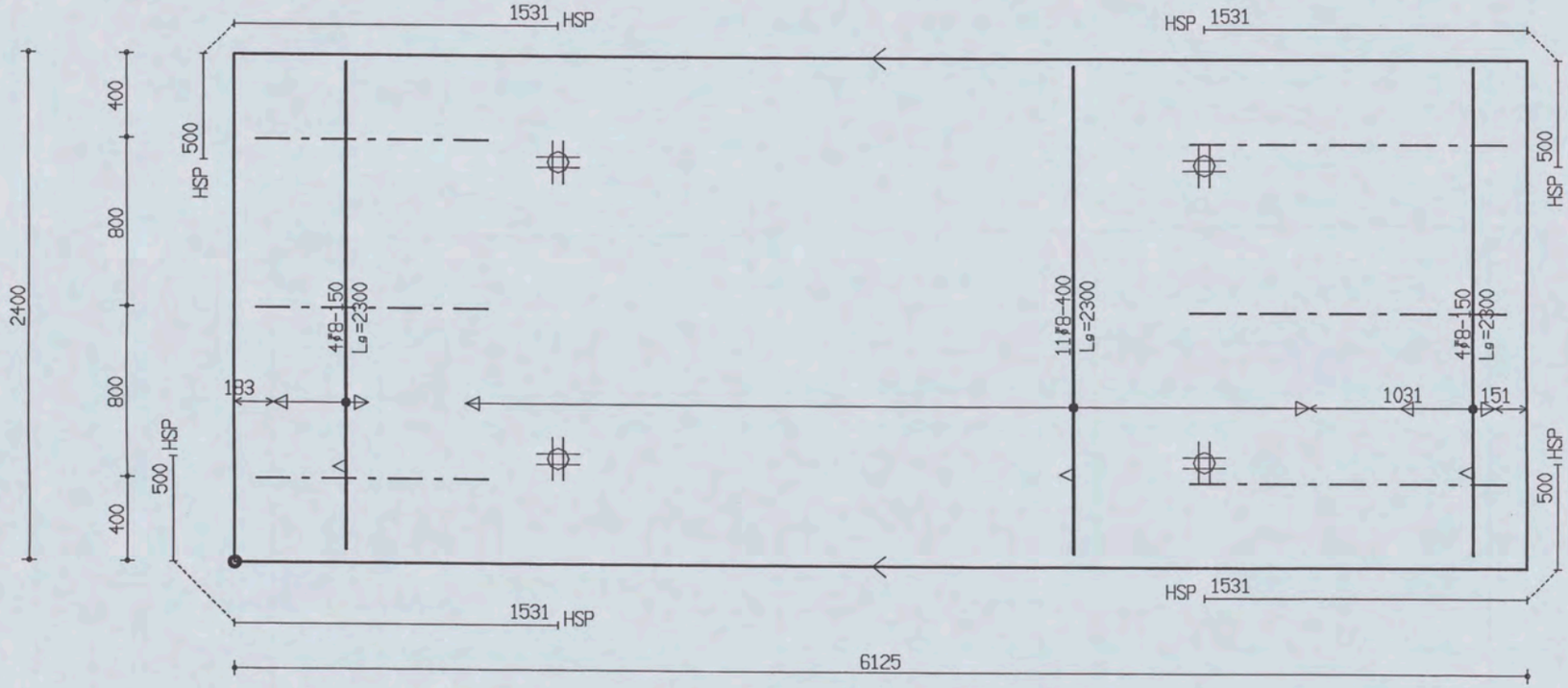

PROJ.NR.	3420

MALAFMETINGEN: 6125 x 2400

DATUM : 30-11-06	NET NAAM : 8$52	TRALIE TYPE			TRALIES	LANGS mm2/m1	DWARS mm2/m1	AANTAL	MERK
PLAATDIKTE: 60	WAP. HORZ.: 6-550	150							
DEKKING : 20	WAP. VERT.: 6-219	7	4.5	5	150-3-1500 150-3-1100	0	0	1	1907
BETONKWAL.: B45	SECTION : V600	MIL.KLASSE: 1							

the scale towards document
Engineering Scan Reference Chart TE263 Serial No. 546
Patch Reference numbers on UIT
C1 B1 A1 C2 B2 A2 B5 A5 20 18 17 16 11
10 09 03 02 01 C7 B7 A7 C8 B8 A8 C9 B9

Betonbeton VLOEREN Tekeningnaam: 3420_L17 ZAPLTSAV: 3.99

Shell Amsterdam

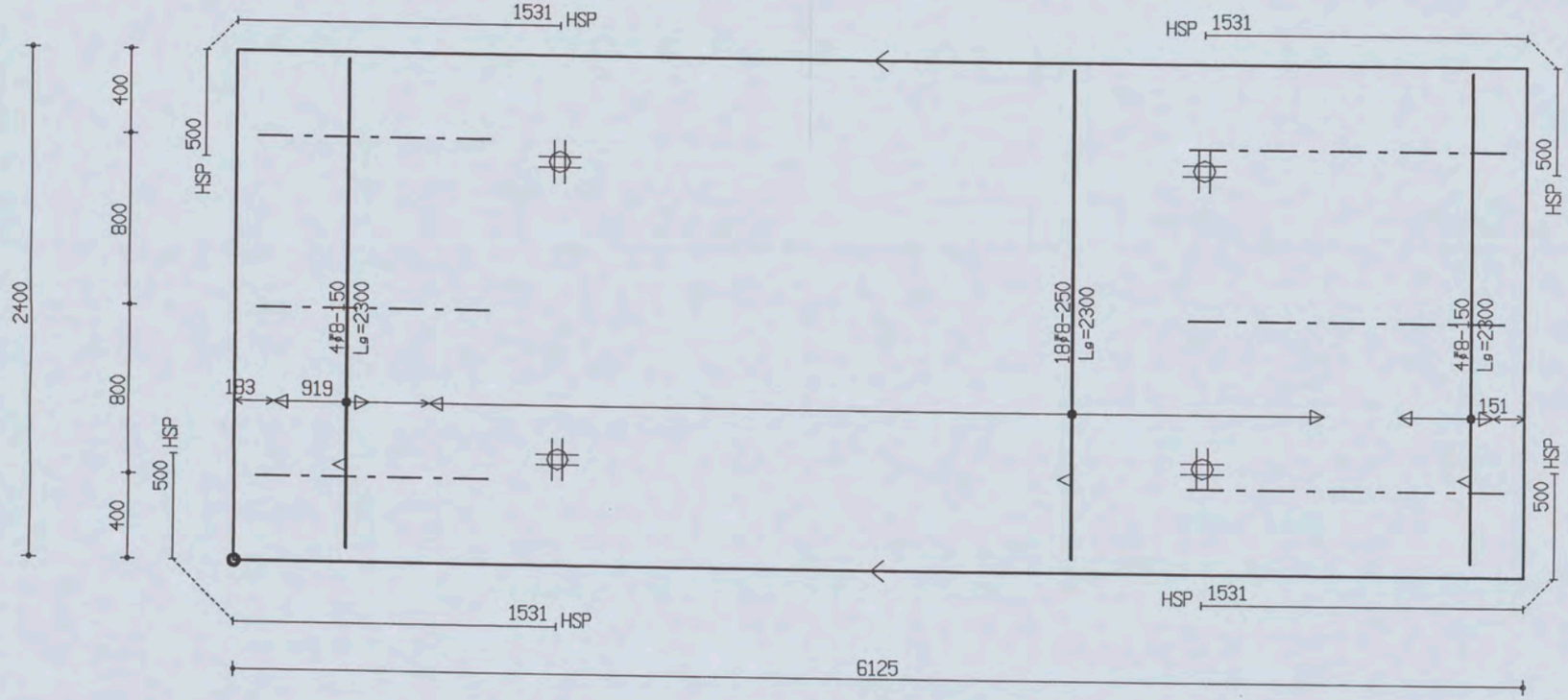

PROJ.NR.	3420							
DATUM : 30-11-06	NET NAAM : 8$52	TRALIE TYPE	TRALIES	LANGS mm2/m1	DWARS mm2/m1	AANTAL	MERK
PLAATDIKTE: 60	WAP. HORZ.: 6-550	150					
DEKKING : 20	WAP. VERT.: 6-219	7 | 4.5 | 5	150-3-1500	0	0	1	1908
BETONKWAL.: B45	SECTION : V600	MIL.KLASSE:	150-3-1100				

MALAFMETINGEN: 6125 x 2400

the scale towards document
Patch Reference numbers on UIT Engineering Scan Reference Chart TE263 Serial No. 546

Betonbetonvloeren Tekeningnaam: 3420_L17 ZAMLSHV3.99

Shell Amsterdam

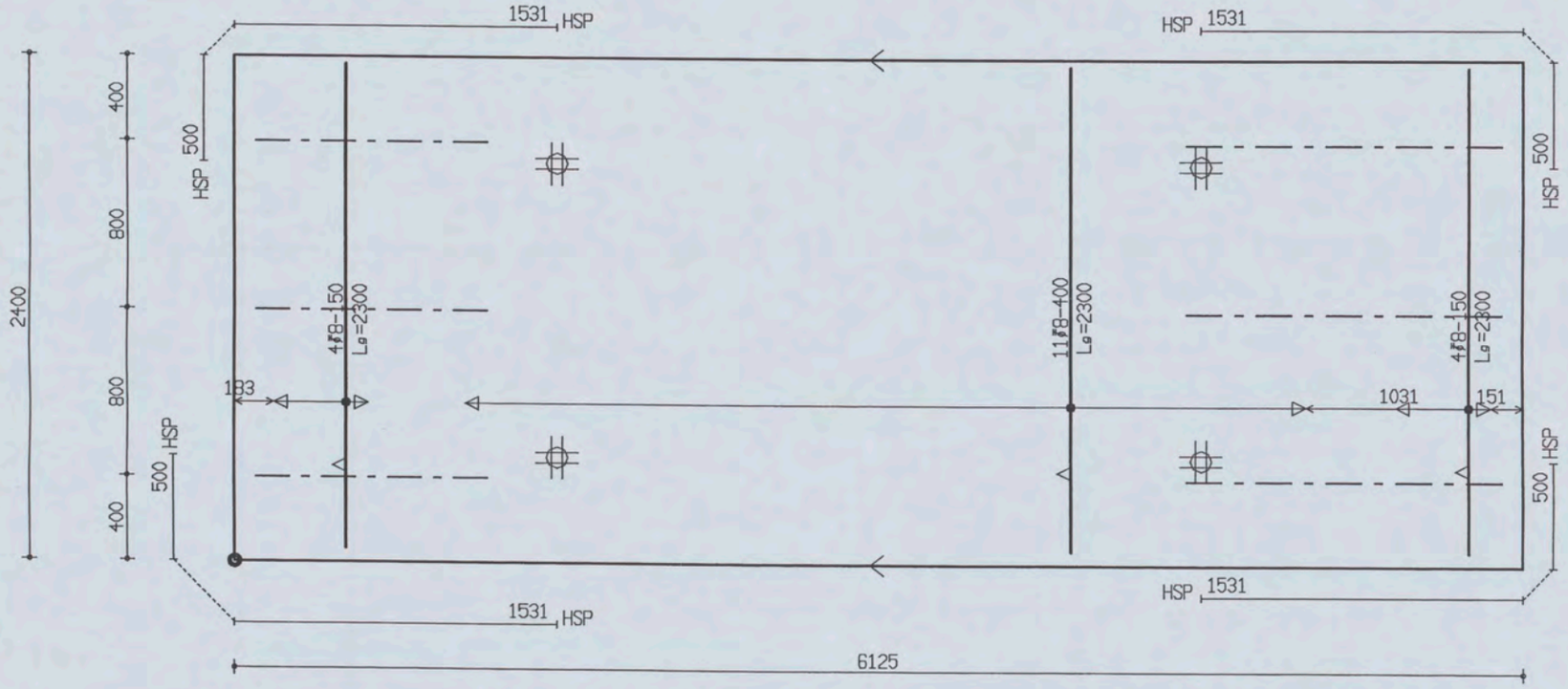

PROJ.NR.	3420

MALAFMETINGEN: 6125 x 2400

DATUM : 30-11-06	NET NAAM : 8$52	TRALIE TYPE			TRALIES	LANGS mm2/m1	DWARS mm2/m1	AANTAL	MERK
PLAATDIKTE: 60	WAP. HORZ.: 6-550	150							
DEKKING : 20	WAP. VERT.: 6-219	7	4.5	5	150-3-1500 150-3-1100	0	0	1	1909
BETONKWAL.: B45	SECTION : V600	MIL.KLASSE: 1							

the scale towards document
Patch Reference numbers on UIT
Engineering Scan Reference Chart TE363 Serial No. 546

Oelerbeton VLUEMEN Tekeningnaam: 3420_L17 ZAPLTSRV:3.99

Shell Amsterdam

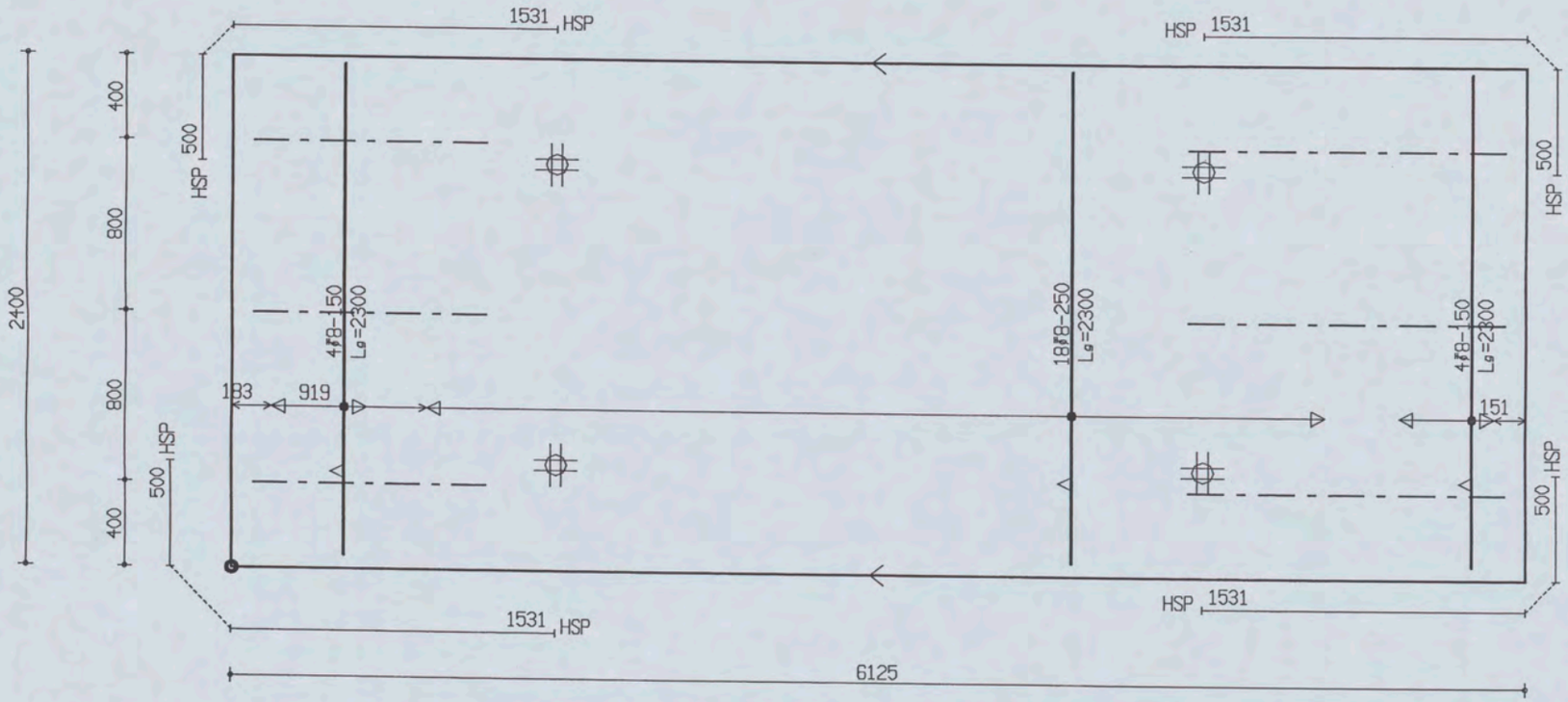

PROJ.NR.	3420							
DATUM : 30-11-06	NET NAAM : 8$52	TRALIE TYPE	TRALIES	LANGS mm2/m1	DWARS mm2/m1	AANTAL	MERK
PLAATDIKTE: 60	WAP. HORZ.: 6-550	150					
DEKKING : 20	WAP. VERT.: 6-219	7 | 4.5 | 5	150-3-1500	0	0	1	1910
BETONKWAL.: B45	SECTION : V600	MIL.KLASSE: 1	150-3-1100				

MALAFMETINGEN: 6125 x 2400

the scale towards document
Engineering Scan Reference Chart TE263 Serial No. 546
Patch Reference numbers on UTT

Shell Amsterdam

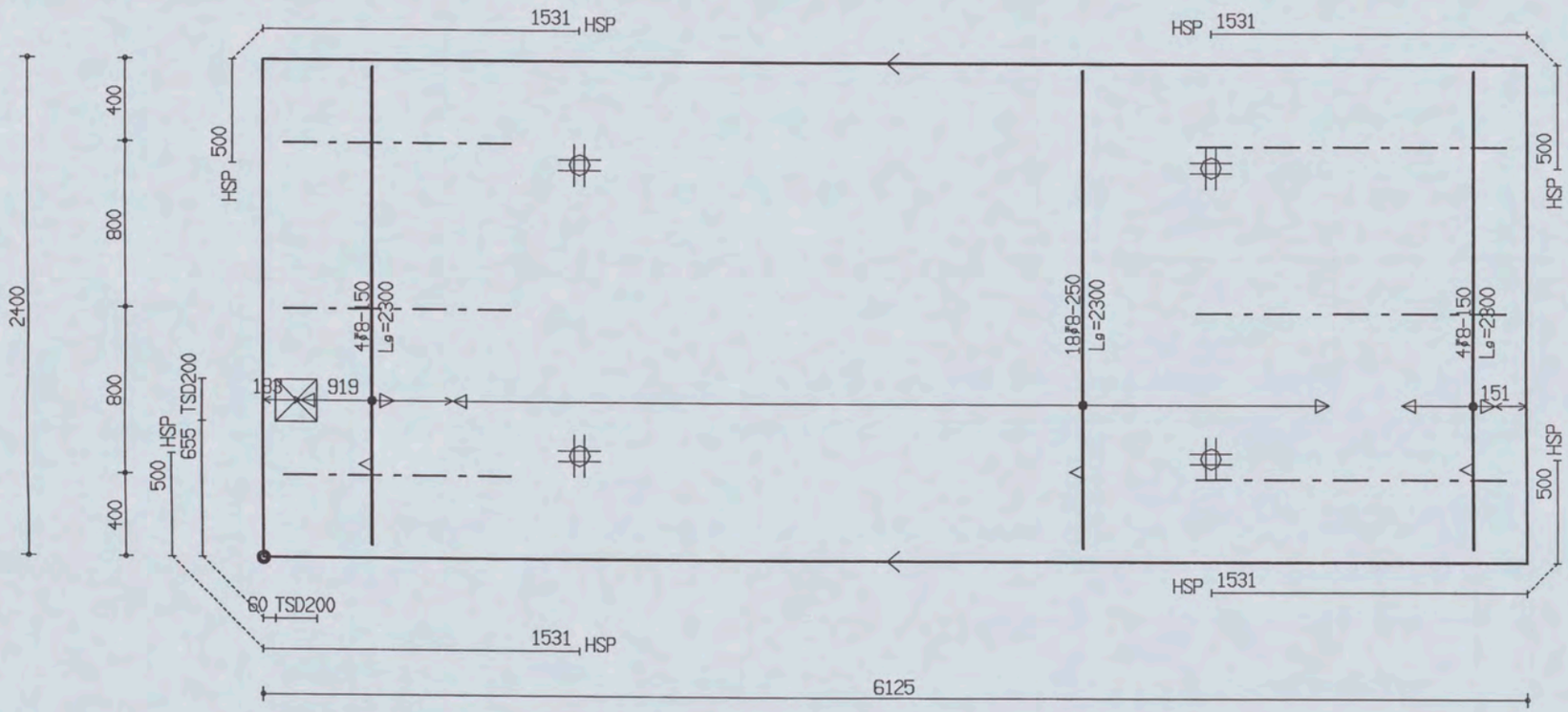

PROJ.NR.	3420

MALAFMETINGEN: 6125 x 2400

DATUM : 30-11-06	NET NAAM : 8$52	TRALIE TYPE			TRALIES	LANGS mm2/m1	DWARS mm2/m1	AANTAL	MERK
PLAATDIKTE: 60	WAP. HORZ.: 6-550	150							
DEKKING : 20	WAP. VERT.: 6-219	7	4,5	5	150-3-1500 150-3-1100	0	0	1	1911
BETONKWAL.: B45	SECTION : V600	MIL.KLASSE:		1					

the scale towards document
Path Reference numbers on LIFT
Serial No. 546

Oelerbeton VLOEMEN Tekeningnaam: 3420_L17 ZAPLTSAV:3.99

Shell Amsterdam

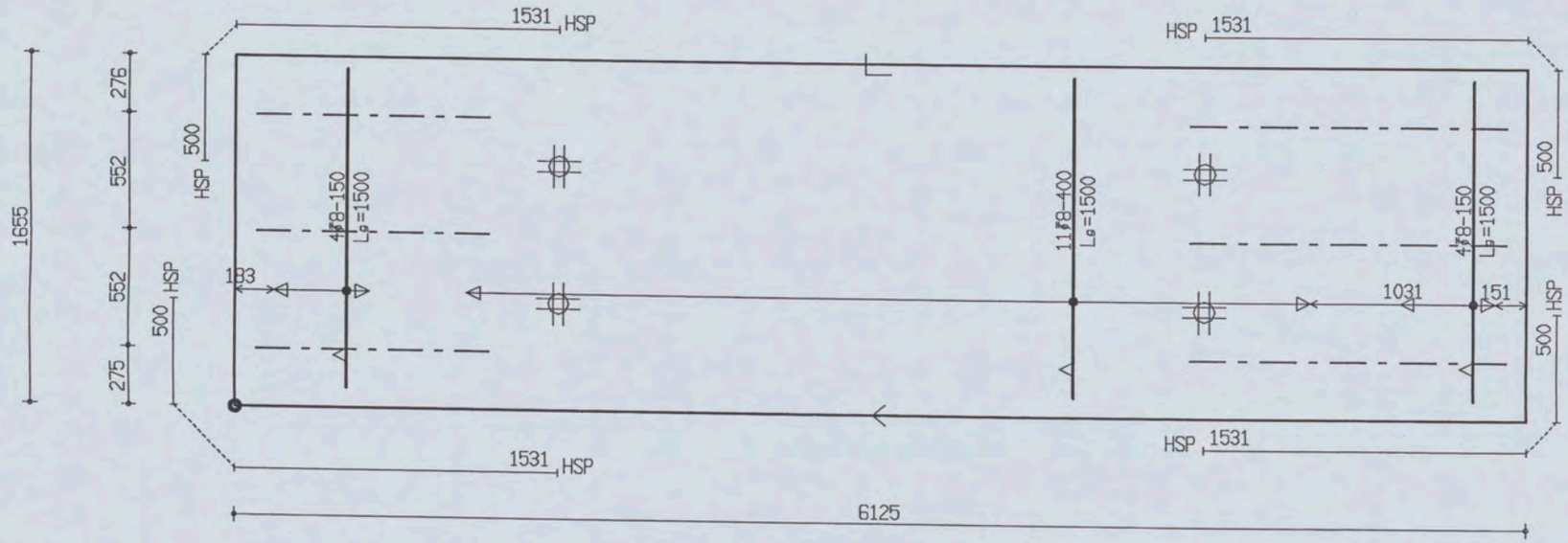

PROJ.NR.	3420						
DATUM : 30-11-06	NET NAAM : 8$52	TRAILIE TYPE	TRALIES	LANGS mm2/m1	DWARS mm2/m1	AANTAL	MERK
PLAATDIKTE: 60	WAP. HORZ.: 6-550	150					
DEKKING : 20	WAP. VERT.: 6-219	7 | 4.5 | 5	150-3-1500	0	0	1	1912
BETONKWAL.: B45	SECTION : V600	MIL.KLASSE: 1	150-3-1100				

MALAFMETINGEN: 6125 x 1655

the scale towards document
Patch Reference numbers on UTT
Serial No. 546

Shell Amsterdam

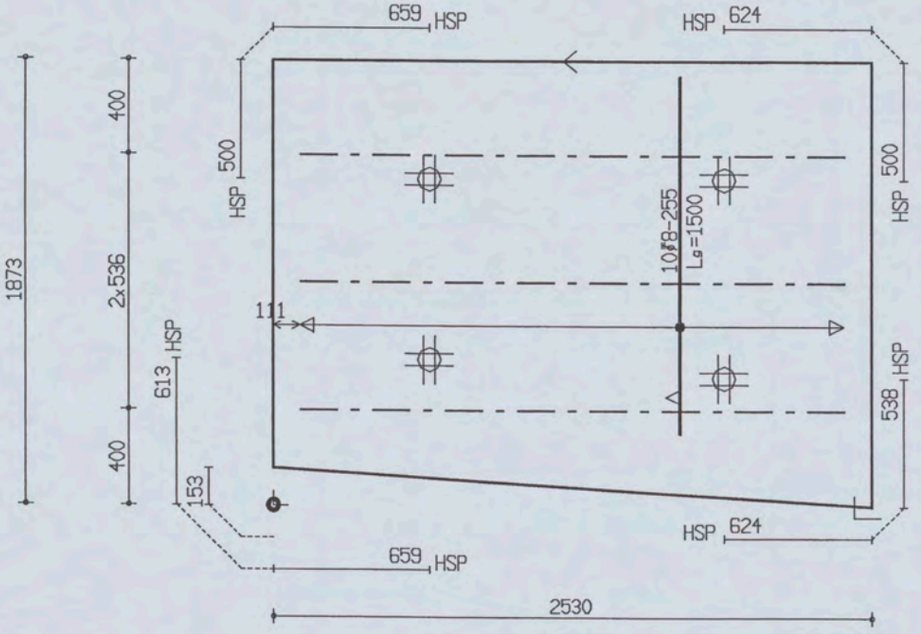

PROJ.NR.	3420

MALAFMETINGEN: 2530 x 1873

DATUM : 30-11-06	NET NAAM : S188	TRALIE TYPE			TRALIES	LANGS mm2/m1	DWARS mm2/m1	AANTAL	MERK
PLAATDIKTE: 60	WAP. HORZ.: 6-150	150							
DEKKING : 15	WAP. VERT.: 5-250	7	4.5	5					
BETONKWAL.: B45	SECTION : V601	MIL.KLASSE:		1	150-3-2300	250	50	1	1913

the scale towards document
Patch Reference numbers on UTT
Serial No. 546

Shell Amsterdam

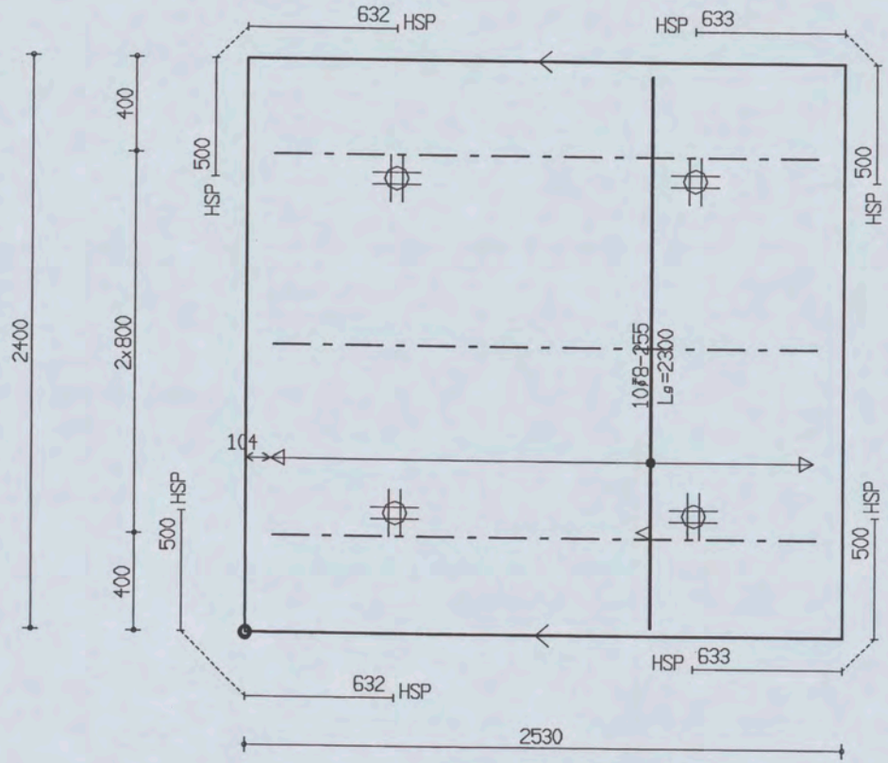

MALAFMETINGEN: 2530 x 2400

PROJ.NR.	3420						
DATUM : 30-11-06	NET NAAM : S188	TRALIE TYPE	TRALIES	LANGS mm2/m1	DWARS mm2/m1	AANTAL	MERK
PLAATDIKTE: 60	WAP. HORZ.: 6-150	150					
DEKKING : 15	WAP. VERT.: 5-250	7 | 4.5 | 5		250	50	1	1914
BETONKWAL.: B45	SECTION : V601	MIL.KLASSE: 1	150-3-2300				

Shell Amsterdam

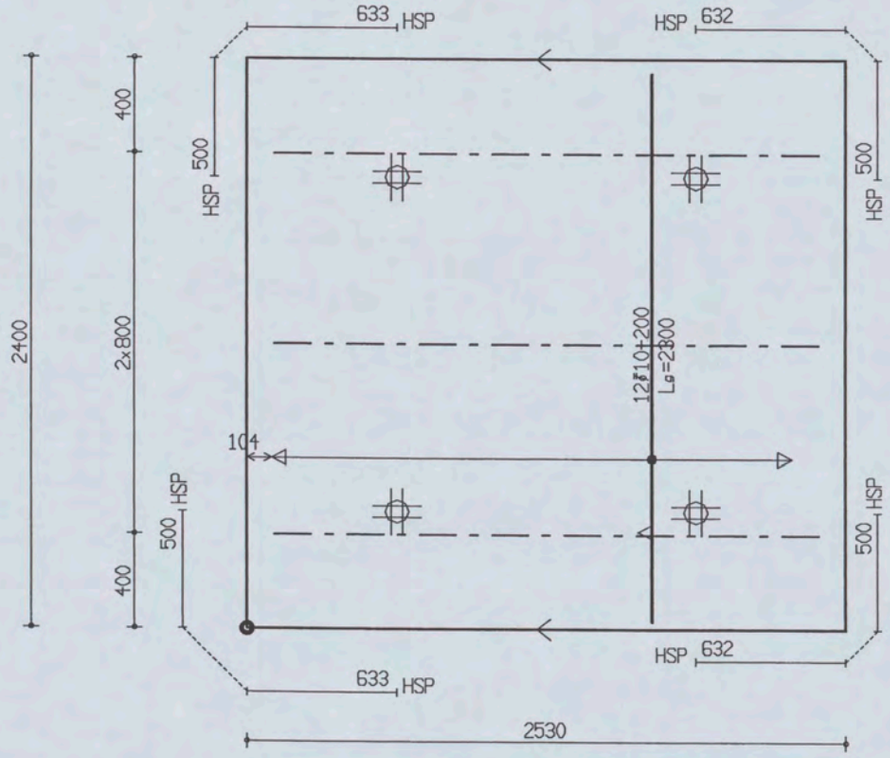

PROJ.NR.	3420

MALAFMETINGEN: 2530 x 2400

DATUM : 30-11-06	NET NAAM : S188	TRALIE TYPE			TRALIES	LANGS mm2/m1	DWARS mm2/m1	AANTAL	MERK
PLAATDIKTE: 60	WAP. HORZ.: 6-150	150							
DEKKING : 15	WAP. VERT.: 5-250	7	4.5	5					
BETONKWAL.: B45	SECTION : V601	MIL.KLASSE: 1			150-3-2300	250	50	1	1915

Betonbeton VLOEREN Tekeningnaam: 3420_L1/ ZAPLTSAV:3.99

Shell Amsterdam

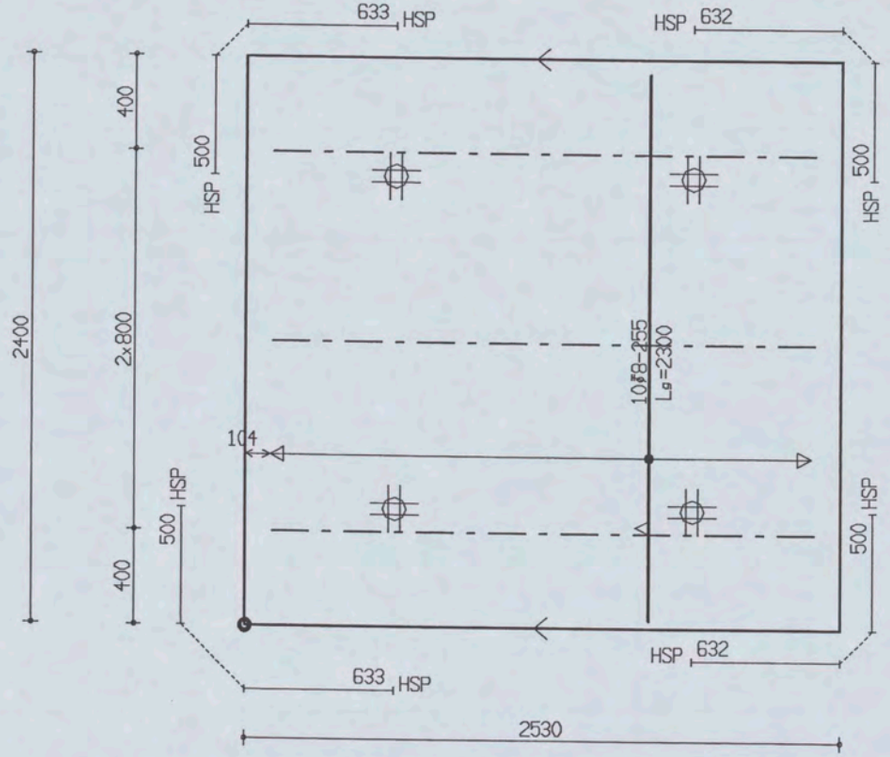

PROJ.NR.	3420

MALAFMETINGEN: 2530 x 2400

DATUM : 30-11-06	NET NAAM : S188	TRALIE TYPE	TRALIES	LANGS mm2/m1	DWARS mm2/m1	AANTAL	MERK
PLAATDIKTE: 60	WAP. HORZ.: 6-150	150					
DEKKING : 15	WAP. VERT.: 5-250	7 | 4.5 | 5					
BETONKWAL.: B45	SECTION : V601	MIL.KLASSE: I	150-3-2300	250	50	1	1916

the scale towards document
Patch Reference numbers on UTI
Engineering Scan Reference Chart TE263 Serial No. 546

Oelerbeton VLOEMEN Tekeningnaam: 3420_L17 ZAHLSHV'3.99

Shell Amsterdam

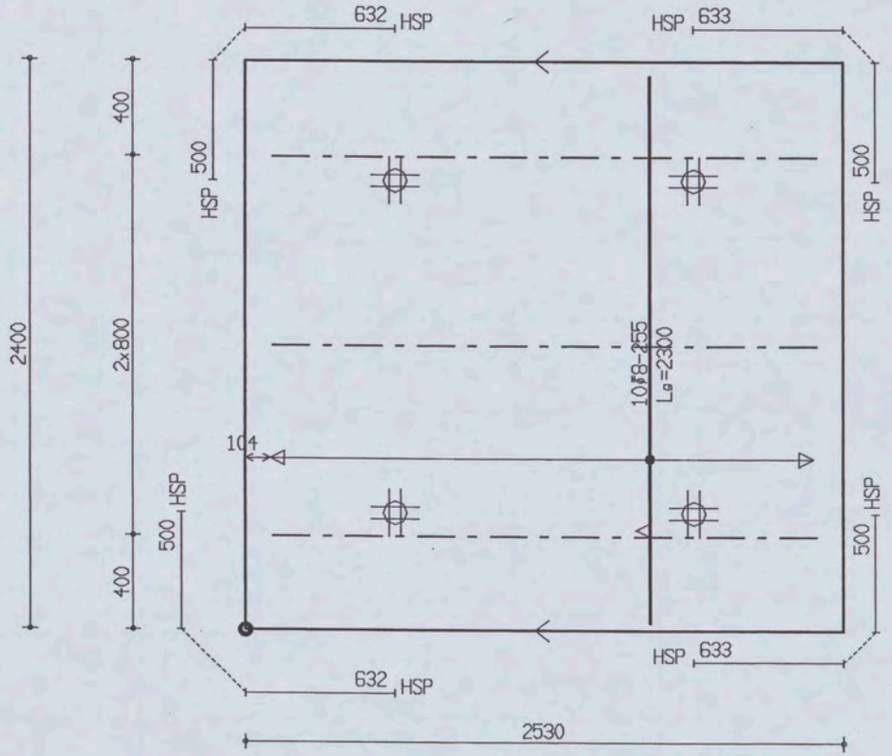

PROJ.NR.	3420

MALAFMETINGEN: 2530 x 2400

DATUM : 30-11-06	NET NAAM : S188	TRALIE TYPE			TRALIES	LANGS mm2/m1	DWARS mm2/m1	AANTAL	MERK
PLAATDIKTE: 60	WAP. HORZ.: 6-150	150							
DEKKING : 15	WAP. VERT.: 5-250	7	4.5	5					
BETONKWAL.: B45	SECTION : V601	MIL.KLASSE: 1			150-3-2300	250	50	1	1917

the scale towards document
Patch Reference numbers on UFT Serial No. 546
Scan Engineering Scan Reference Chart TE263

Uelerbeton VLUETHEN IeKeningnaam: 3420_L17 ZAPLTSAV:3.99

Shell Amsterdam

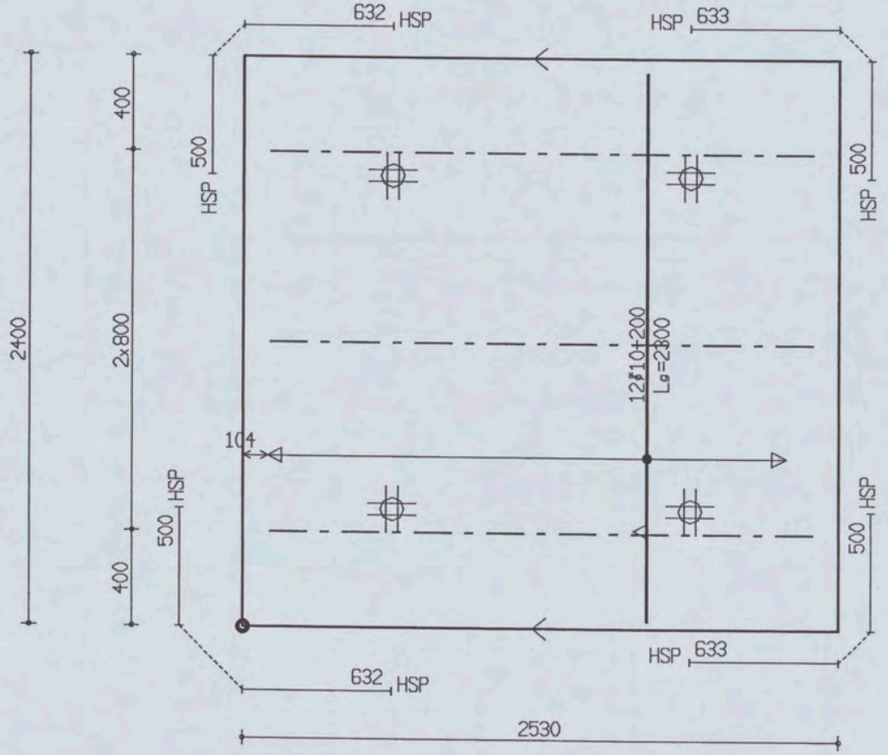

PROJ.NR.	3420							
DATUM : 30-11-06	NET NAAM : S188	TRALIE TYPE	TRALIES	LANGS mm2/m1	DWARS mm2/m1	AANTAL	MERK
PLAATDIKTE: 60	WAP. HORZ.: 6-150	150					
DEKKING : 15	WAP. VERT.: 5-250	7 | 4.5 | 5					
BETONKWAL.: B45	SECTION : V601	MIL.KLASSE: 1	150-3-2300	250	50	1	1918

MALAFMETINGEN: 2530 x 2400

Shell Amsterdam

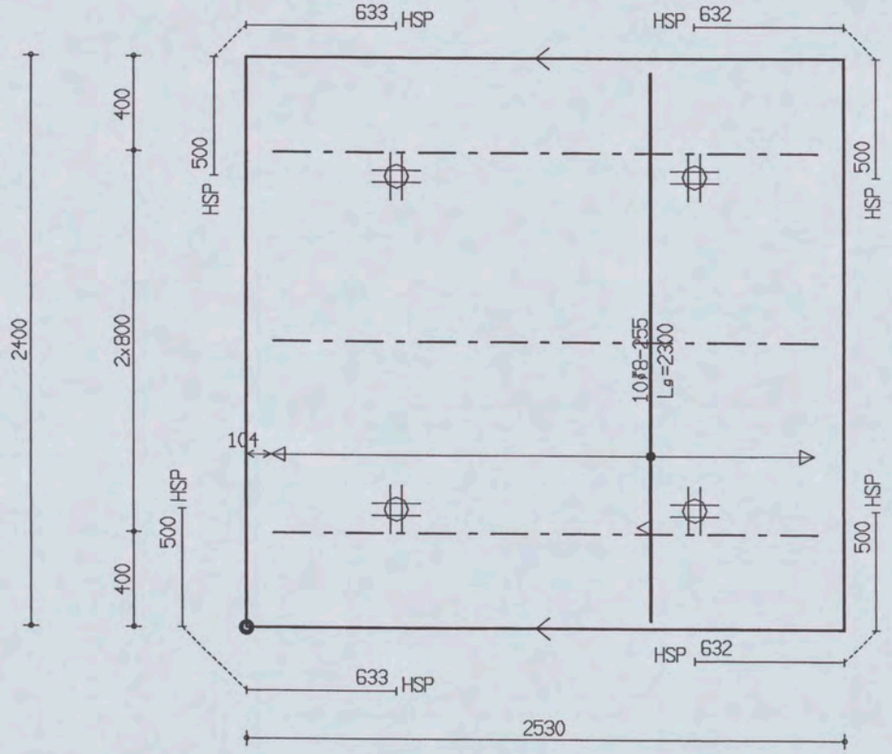

PROJ.NR.	3420

MALAFMETINGEN: 2530 x 2400

DATUM : 30-11-06	NET NAAM : S188	TRALIE TYPE			TRALIES	LANGS mm2/m1	DWARS mm2/m1	AANTAL	MERK
PLAATDIKTE: 60	WAP. HORZ.: 6-150	150							
DEKKING : 15	WAP. VERT.: 5-250	7	4.5	5					
BETONKWAL.: B45	SECTION : V601	MIL.KLASSE:		1	150-3-2300	250	50	1	1919

Oeterbeton VLOEREN TeKeningnaam: 3420_L17 ZAPLTSAV: 3.99

Shell Amsterdam

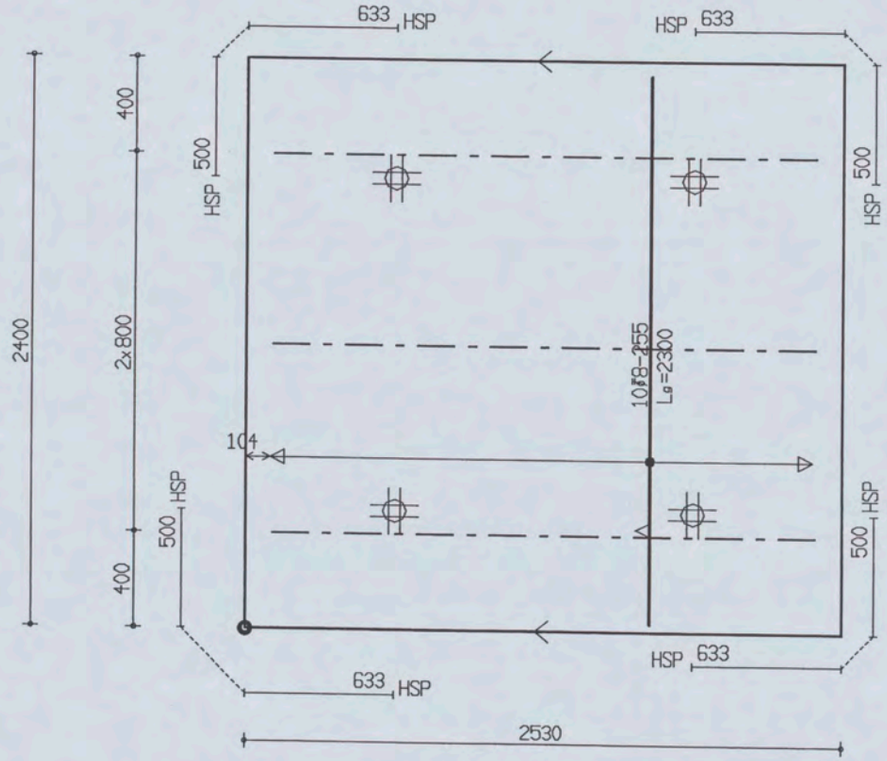

PROJ.NR.	3420							
DATUM : 30-11-06	NET NAAM : S188	TRALIE TYPE	TRALIES	LANGS mm2/m1	DWARS mm2/m1	AANTAL	MERK
PLAATDIKTE: 60	WAP. HORZ.: 6-150	150					
DEKKING : 15	WAP. VERT.: 5-250	7 | 4.5 | 5		250	50	1	1920
BETONKWAL.: B45	SECTION : V601	MIL.KLASSE: 1	150-3-2300				

MALAFMETINGEN: 2530 x 2400

Shell Amsterdam

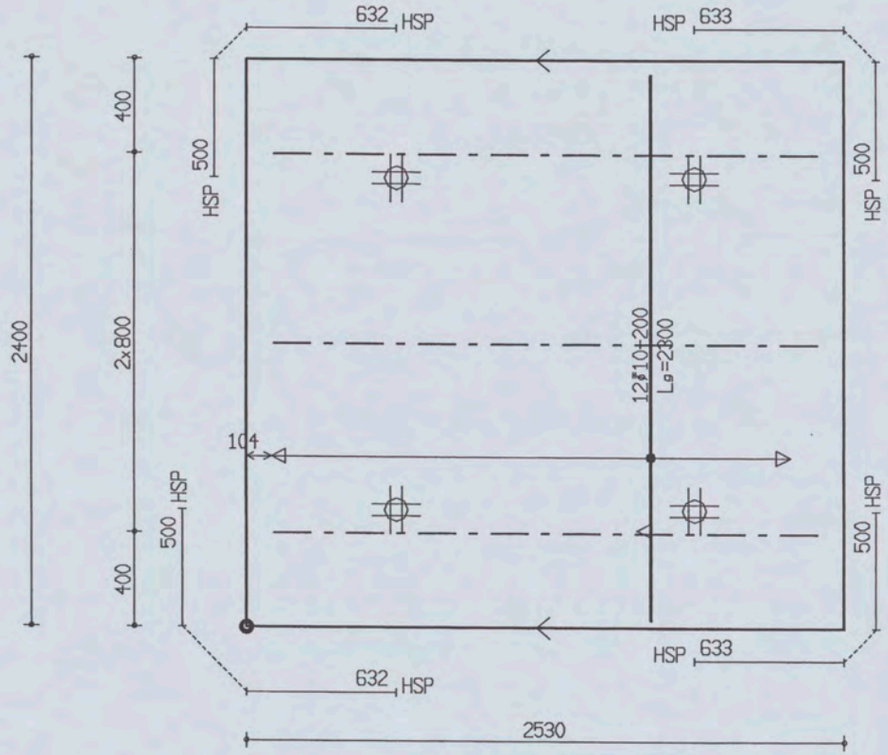

PROJ.NR.	3420

MALAFMETINGEN: 2530 x 2400

DATUM : 30-11-06	NET NAAM : S188	TRALIE TYPE			TRALIES	LANGS mm2/m1	DWARS mm2/m1	AANTAL	MERK
PLAATDIKTE: 60	WAP. HORZ.: 6-150	150							
DEKKING : 15	WAP. VERT.: 5-250	7	4.5	5					
BETONKWAL.: B45	SECTION : V601	MIL.KLASSE: 1			150-3-2300	250	50	1	1921

the scale towards document
Patch Reference numbers on UTI
Scan Reference Chart TE263 Serial No. 546

Betonbeton VLOCHEN TekeningNaam: 3420_L1/ ZAPLTSAV: 3.99

Shell Amsterdam

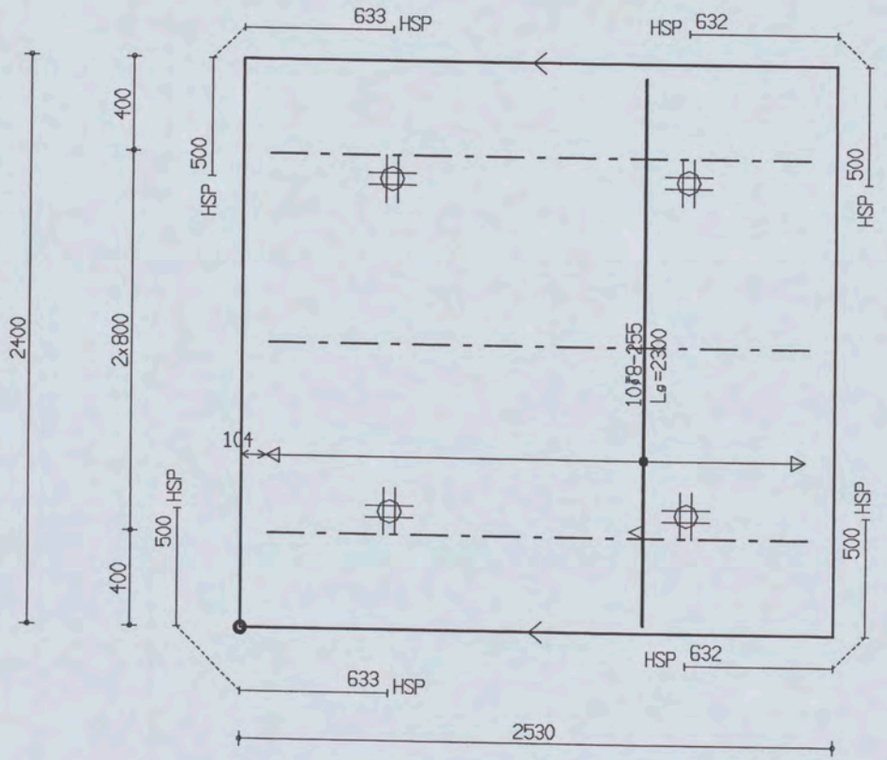

PROJ.NR.	3420

MALAFMETINGEN: 2530 x 2400

DATUM : 30-11-06	NET NAAM : S188	TRALIE TYPE			TRALIES	LANGS mm2/m1	DWARS mm2/m1	AANTAL	MERK
PLAATDIKTE: 60	WAP. HORZ.: 6-150	150							
DEKKING : 15	WAP. VERT.: 5-250	7	4.5	F	150-3-2300	250	50	1	1922
BETONKWAL.: B45	SECTION : V601	MIL.KLASSE:							

Shell Amsterdam

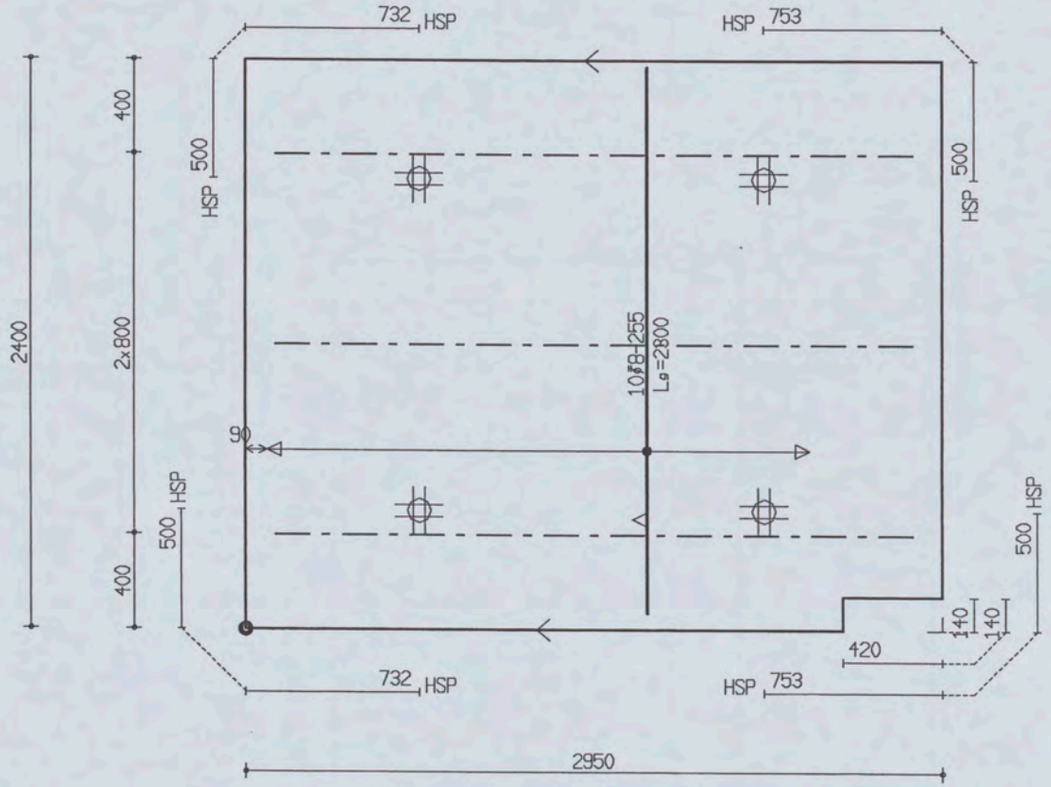

PROJ.NR.	3420

MALAFMETINGEN: 2950 x 2400

DATUM : 30-11-06	NET NAAM : S188	TRALIE TYPE			TRALIES	LANGS mm2/m1	DWARS mm2/m1	AANTAL	MERK
PLAATDIKTE: 60	WAP. HORZ.: 6-150	150							
DEKKING : 15	WAP. VERT.: 5-250	7	4.5	5					
BETONKWAL.: B45	SECTION : V601	MIL.KLASSE:		1	150-3-2700	250	50	1	1923

Shell Amsterdam

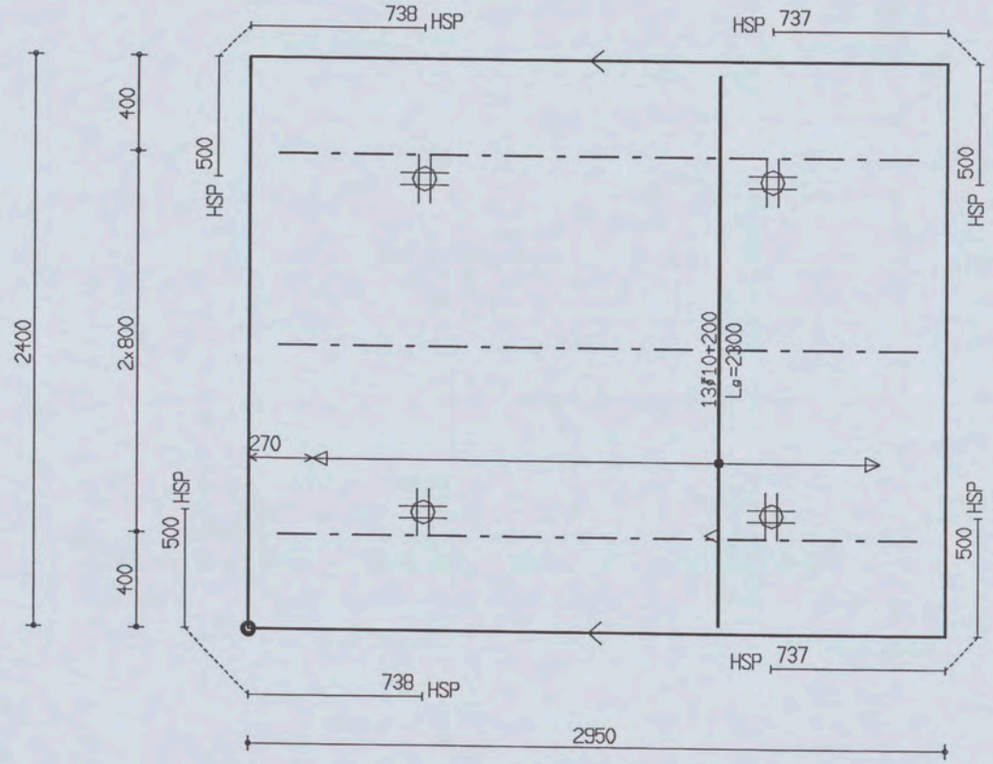

PROJ.NR.	3420

MALAFMETINGEN: 2950 x 2400

DATUM : 30-11-06	NET NAAM : S188	TRALIE TYPE	TRALIES	LANGS mm2/m1	DWARS mm2/m1	AANTAL	MERK
PLAATDIKTE: 60	WAP. HORZ.: 6-150	150					
DEKKING : 15	WAP. VERT.: 5-250	7 | 4.5 | 5		250	50	1	1924
BETONKWAL.: B45	SECTION : V601	MIL.KLASSE:	150-3-2700				

Oeverbeton VLOEMEN Tekeningnaam: 3420_L17 ZAPLTSRV:3.99

Shell Amsterdam

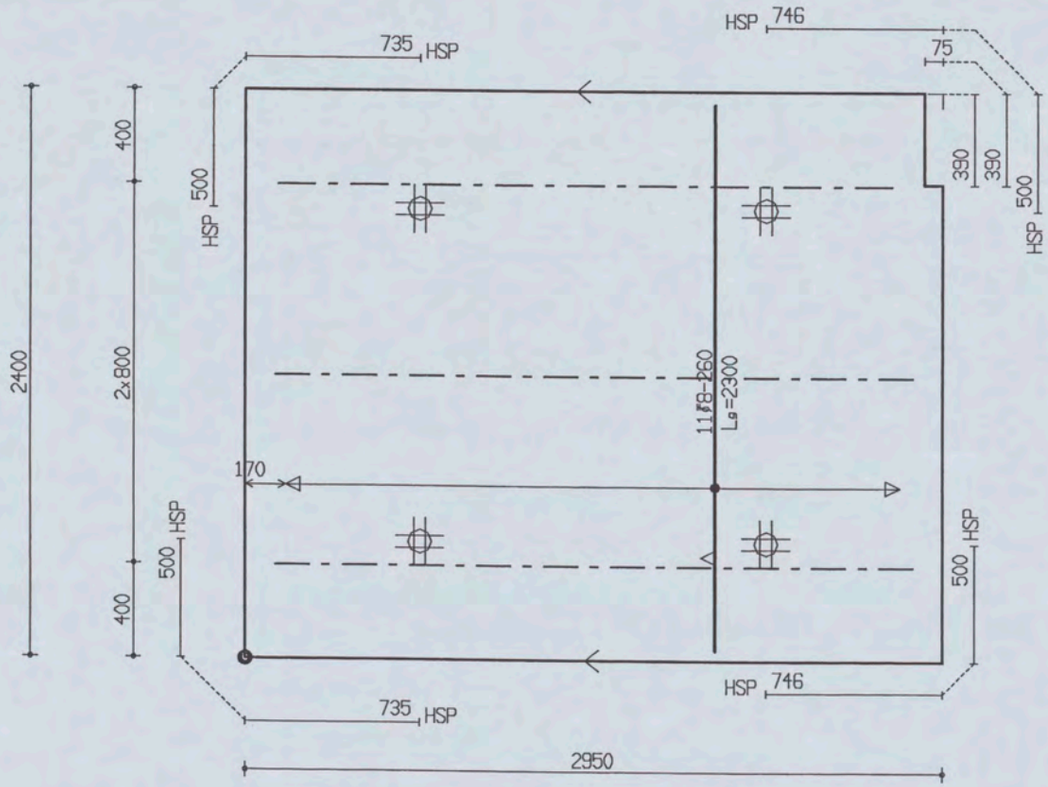

PROJ.NR.	3420

MALAFMETINGEN: 2950 x 2400

DATUM : 30-11-06	NET NAAM : S188	TRALIE TYPE			TRALIES	LANGS mm2/m1	DWARS mm2/m1	AANTAL	MERK
PLAATDIKTE: 60	WAP. HORZ.: 6-150	150			150-1-2600 150-2-2700	250	50	1	1925
DEKKING : 15	WAP. VERT.: 5-250	7	4.5	5					
BETONKWAL.: B45	SECTION : V601	MIL.KLASSE: 1							

the scale towards document
Patch Reference numbers on UTT Serial No. 546

Oelerbelon VLUEMEN Tekeningnaam: 3420_L17 ZAPLTSAV: 3.99

Shell Amsterdam

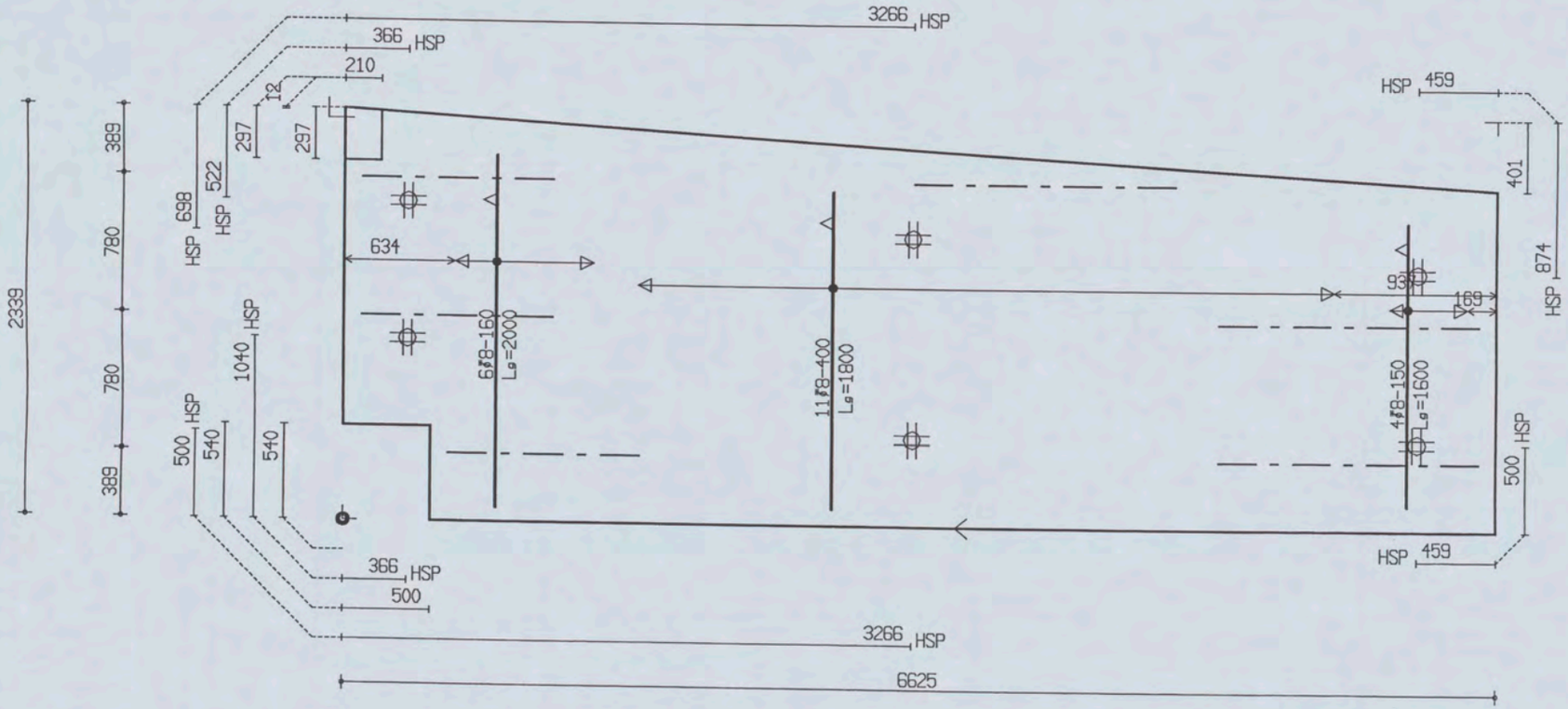

PROJ.NR.	3420							
DATUM : 30-11-06	NET NAAM : 8$52	TRALIE TYPE	TRALIES	LANGS mm2/m1	DWARS mm2/m1	AANTAL	MERK
PLAATDIKTE: 60	WAP. HORZ.: 6-550	150					
DEKKING : 20	WAP. VERT.: 6-219	7 | 4.5 |	150-3-1500	0	0	1	1926
BETONKWAL.: B45	SECTION : V602	MIL.KLASSE:	150-3-1100				

MALAFMETINGEN: 6625 x 2339

the scale towards document
Patch Reference numbers on UTT
Serial No. 546

Oelerbeton VLOEMEN Tekeningnaam: 3420_L17 AMPLISHV 3.99

Shell Amsterdam

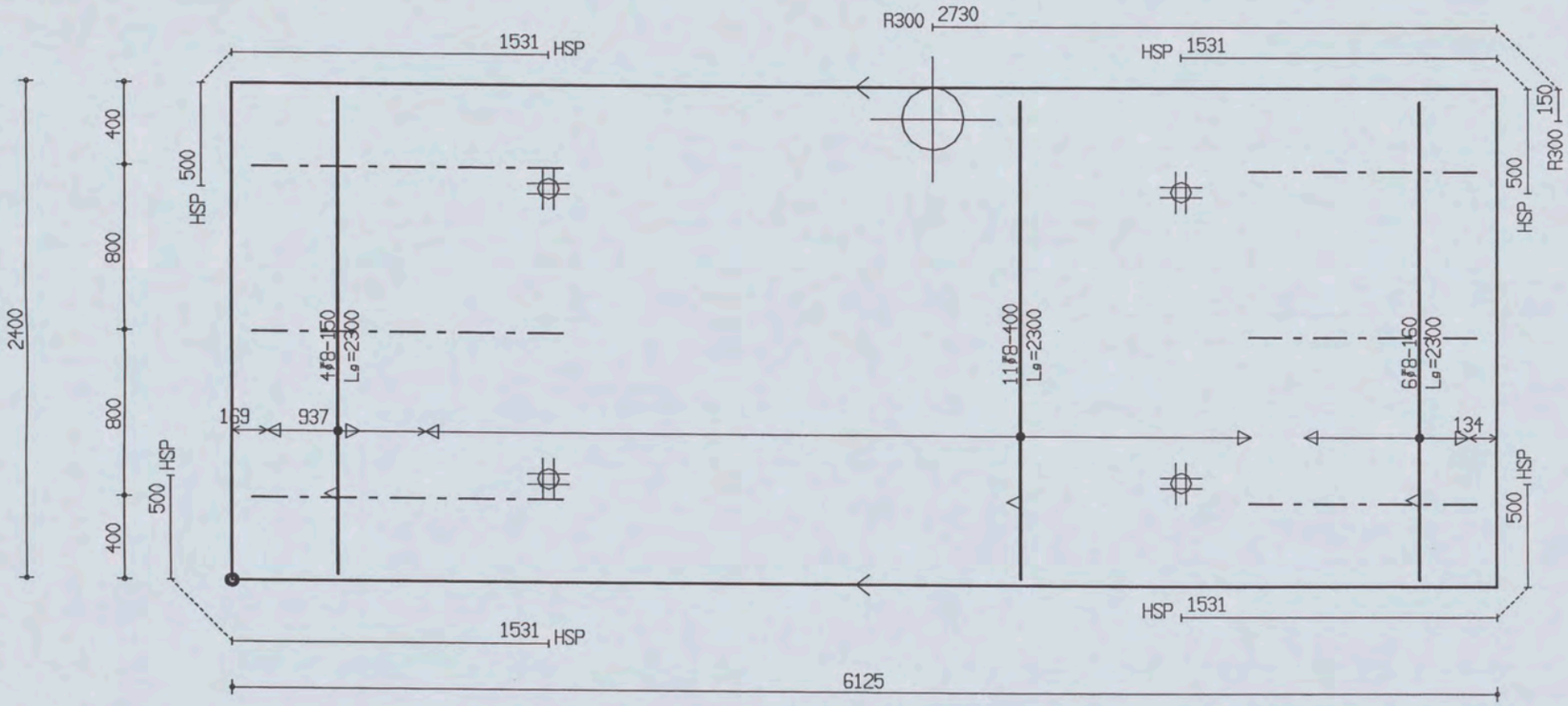

PROJ.NR.	3420

MALAFMETINGEN: 6125 x 2400

DATUM : 30-11-06	NET NAAM : 8$52	TRALIE TYPE			TRALIES	LANGS mm2/m1	DWARS mm2/m1	AANTAL	MERK
PLAATDIKTE: 60	WAP. HORZ.: 6-550	150			150-3-1100	0	0	1	1927
DEKKING : 20	WAP. VERT.: 6-219	7	4.5	5	150-3-1500				
BETONKWAL.: B45	SECTION : V602	MIL.KLASSE:	1						

the scale towards document
Patch Reference numbers on UTT Serial No. 546

Oelerbeton VLIJMEN Tekeningnaam: 3420_L17 ZAPLTSAV: 3.99

Shell Amsterdam

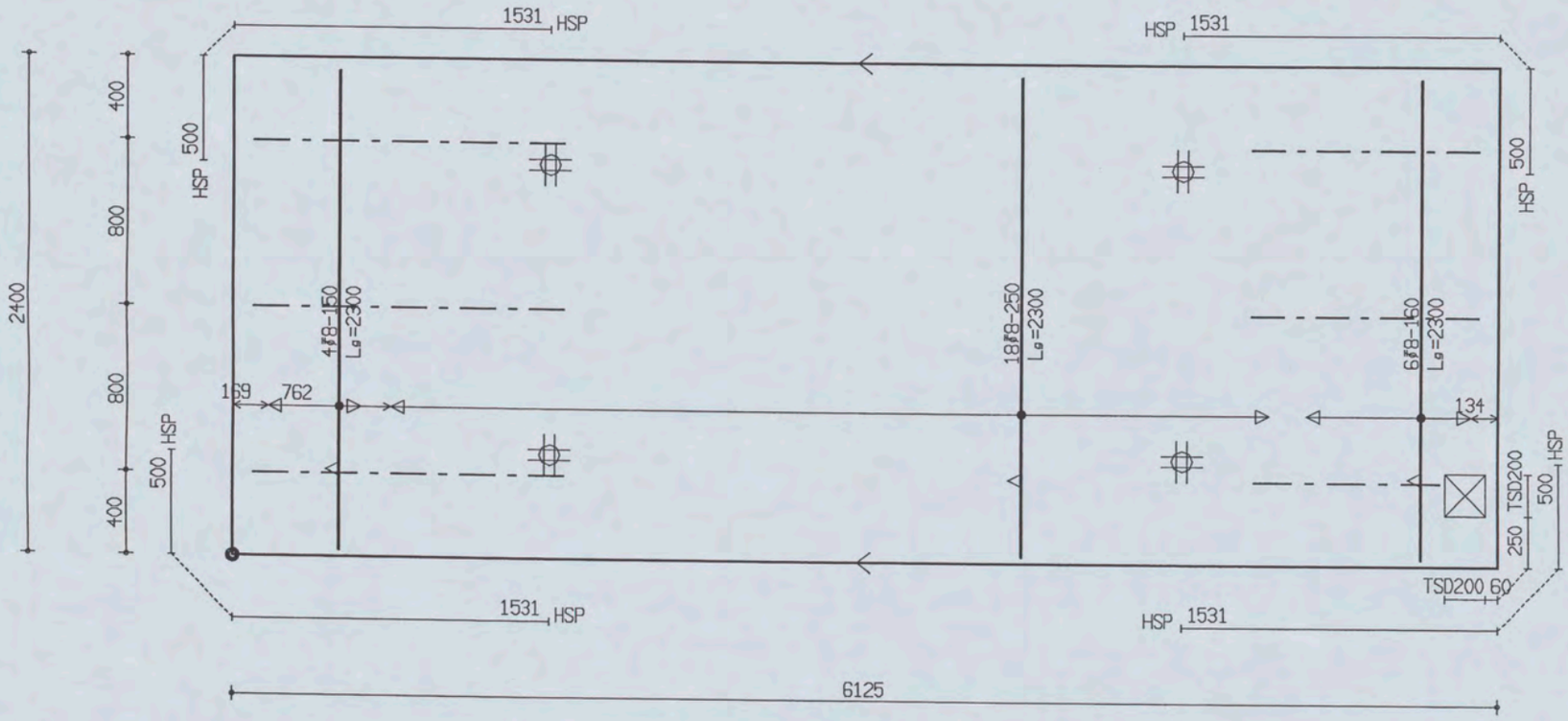

PROJ.NR.	3420						
DATUM : 30-11-06	NET NAAM : 8$52	TRALIE TYPE	TRALIES	LANGS mm2/m1	DWARS mm2/m1	AANTAL	MERK
PLAATDIKTE: 60	WAP. HORZ.: 6-550	150	150-2-1100				
DEKKING : 20	WAP. VERT.: 6-219	7 4.5	150-1-900	0	0	1	1928
BETONKWAL.: B45	SECTION : V602	MIL.KLASSE:	150-3-1500				

MALAFMETINGEN: 6125 x 2400

the scale towards document
Engineering Scan Reference Chart TE263 Serial No. 546
Patch reference numbers on UTT

Oelerbeton VLOEMEN Tekeningnaam: 3420_L17 ZAPLTSRV:3.99

Shell Amsterdam

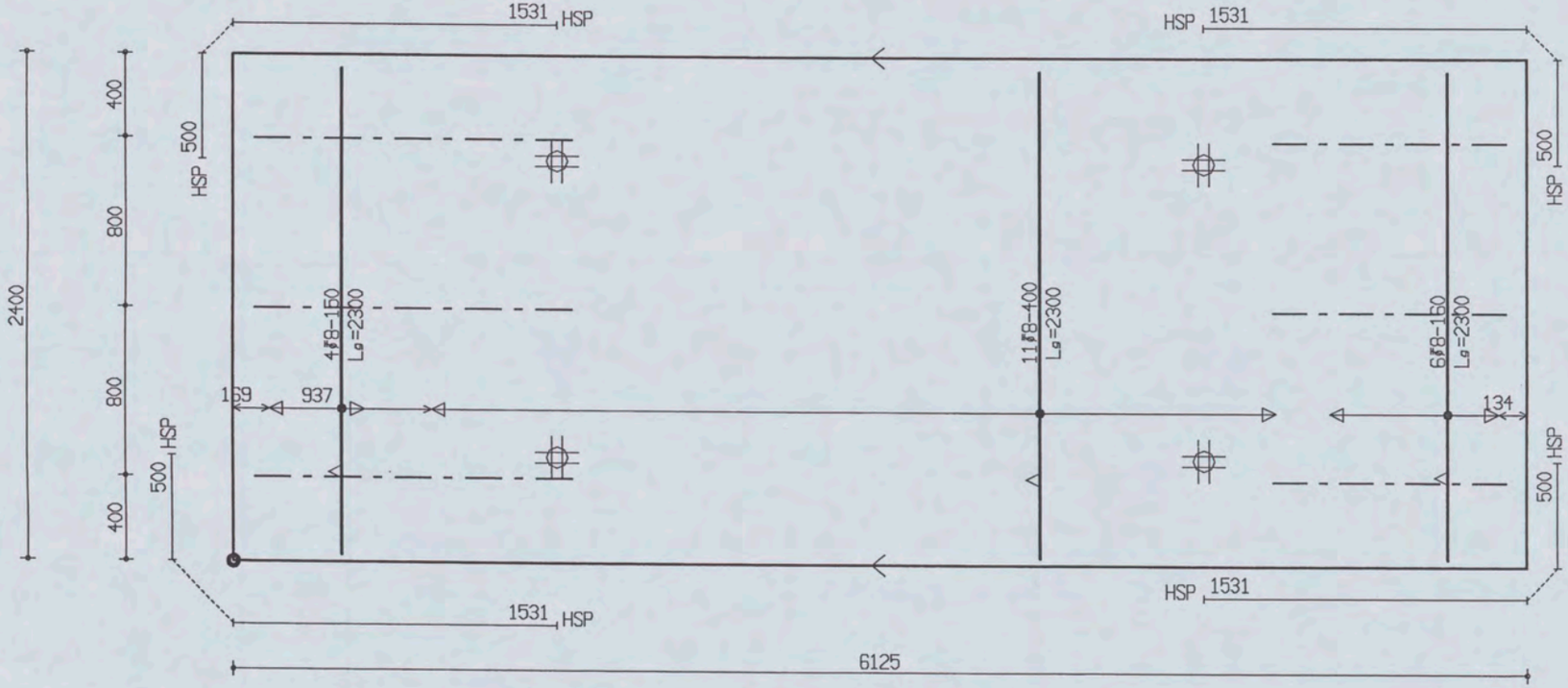

PROJ.NR.	3420

MALAFMETINGEN: 6125 x 2400

DATUM : 30-11-06	NET NAAM : 8$52	TRALIE TYPE			TRALIES	LANGS mm2/m1	DWARS mm2/m1	AANTAL	MERK
PLAATDIKTE: 60	WAP. HORZ.: 6-550	150			150-3-1100 150-3-1500	0	0	1	1929
DEKKING : 20	WAP. VERT.: 6-219	7	4.5	5					
BETONKWAL.: B45	SECTION : V602	MIL.KLASSE: 1							

the scale towards document
Engineering Scan Reference Chart TE263 Serial No. 546
Patch Reference numbers on UTI

Uelerbelon VLUEHEN Tekeningnaam: 3420_L17 ZAPLTSAV: 3.99

Shell Amsterdam

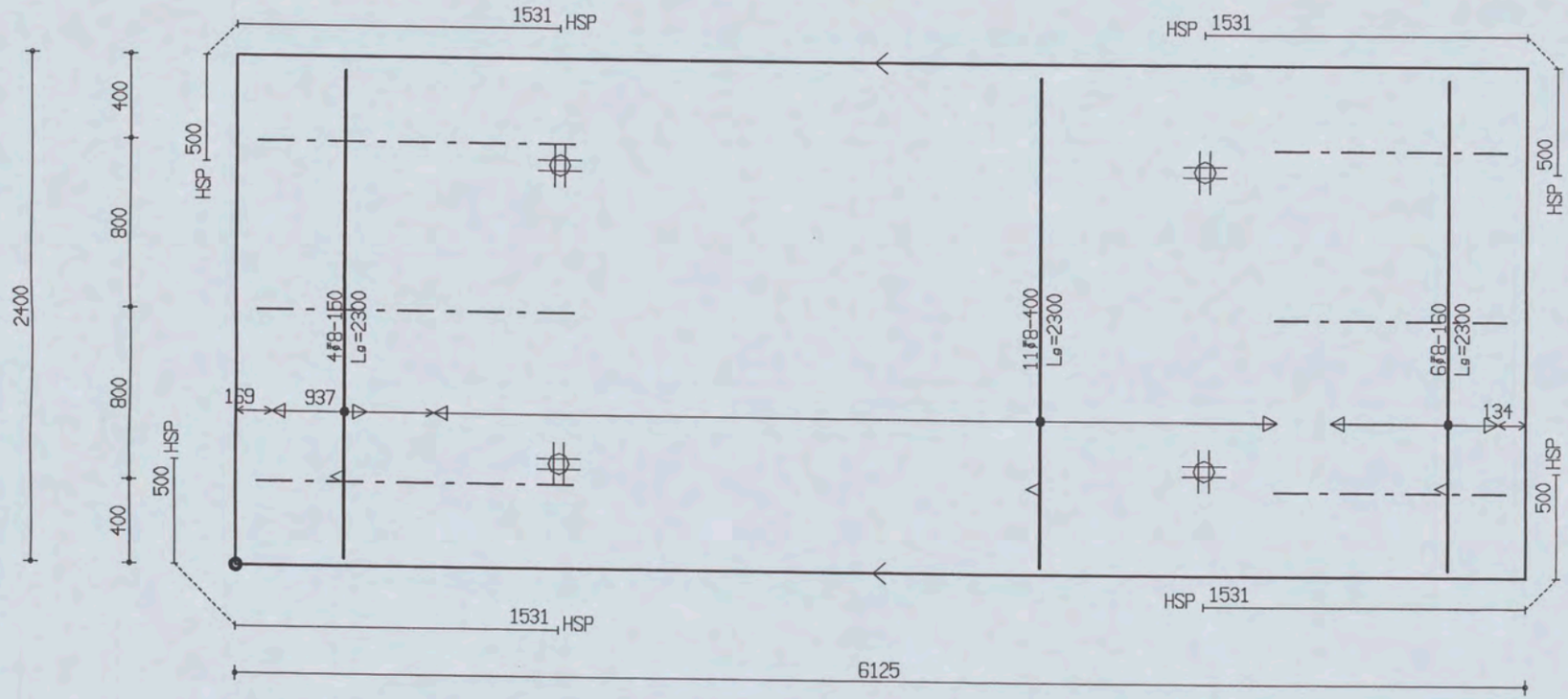

PROJ.NR.	3420						
DATUM : 30-11-06	NET NAAM : 8$52	TRALIE TYPE	TRALIES	LANGS mm2/m1	DWARS mm2/m1	AANTAL	MERK
PLAATDIKTE: 60	WAP. HORZ.: 6-550	150					
DEKKING : 20	WAP. VERT.: 6-219	7 | 4.5 | 5	150-3-1100	0	0	1	1930
BETONKWAL.: B45	SECTION : V602	MIL.KLASSE: 1	150-3-1500				

MALAFMETINGEN: 6125 x 2400

Shell Amsterdam

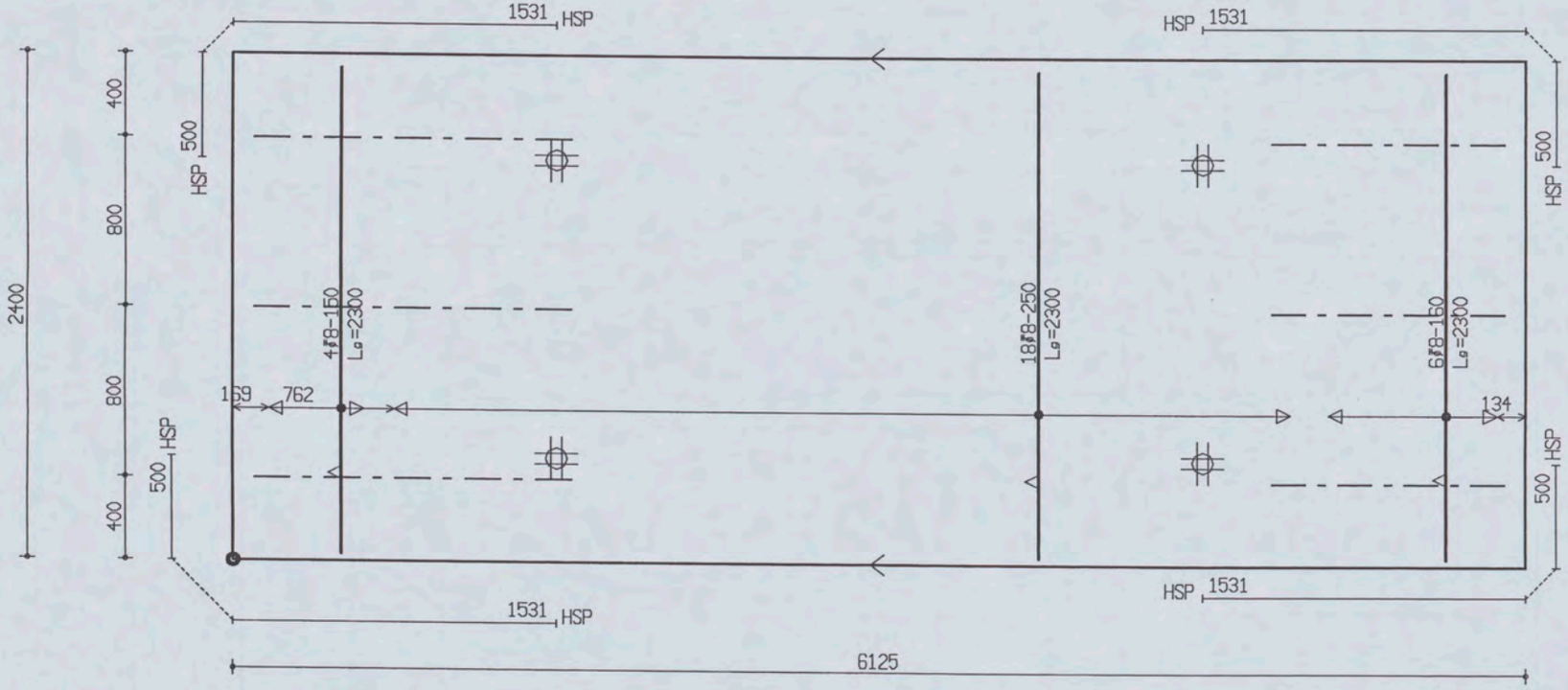

PROJ.NR.	3420

MALAFMETINGEN: 6125 x 2400

DATUM : 30-11-06	NET NAAM : 8$52	TRALIE TYPE			TRALIES	LANGS mm2/m1	DWARS mm2/m1	AANTAL	MERK
PLAATDIKTE: 60	WAP. HORZ.: 6-550	150							
DEKKING : 20	WAP. VERT.: 6-219	7	4.5	5	150-3-1100 150-3-1500	0	0	1	1931
BETONKWAL.: B45	SECTION : V602	MIL.KLASSE:		1					

the scale towards document
Patch Reference numbers on UTT
Serial No. 546

Shell Amsterdam

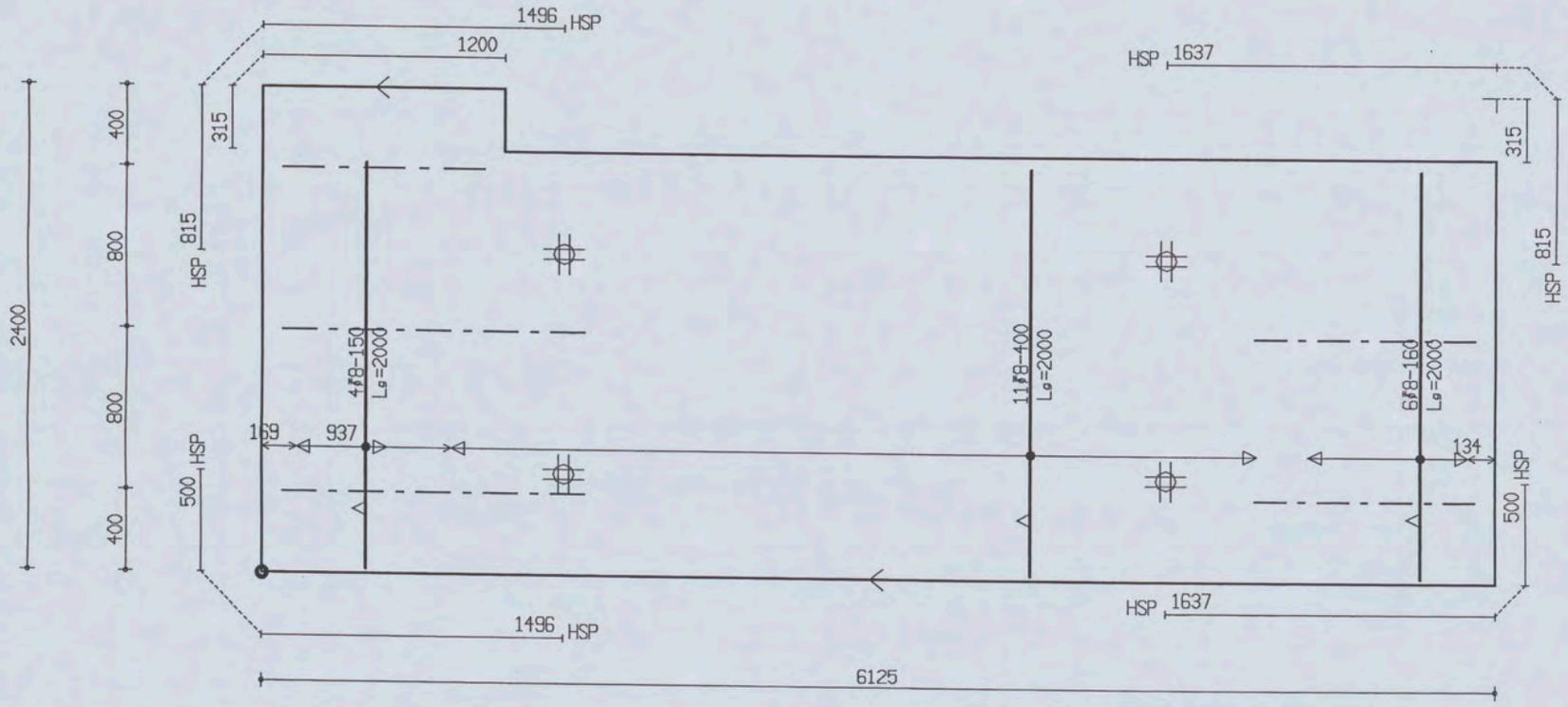

PROJ.NR.	3420

MALAFMETINGEN: 6125 x 2400

DATUM : 30-11-06	NET NAAM : 8$52	TRALIE TYPE	TRALIES	LANGS mm2/m1	DWARS mm2/m1	AANTAL	MERK
PLAATDIKTE: 60	WAP. HORZ.: 6-550	150	150-1-1000				
DEKKING : 20	WAP. VERT.: 6-219	7 | 4.5 | 5	150-2-1100	0	0	1	1932
BETONKWAL.: B45	SECTION : V602	MIL.KLASSE:	150-2-1500				

the scale towards document
Patch Reference numbers on UTT Serial No. 546

Betonbeton VLOEREN Tekeningnaam: 3420_L17 AMLISHV:3.99

Shell Amsterdam

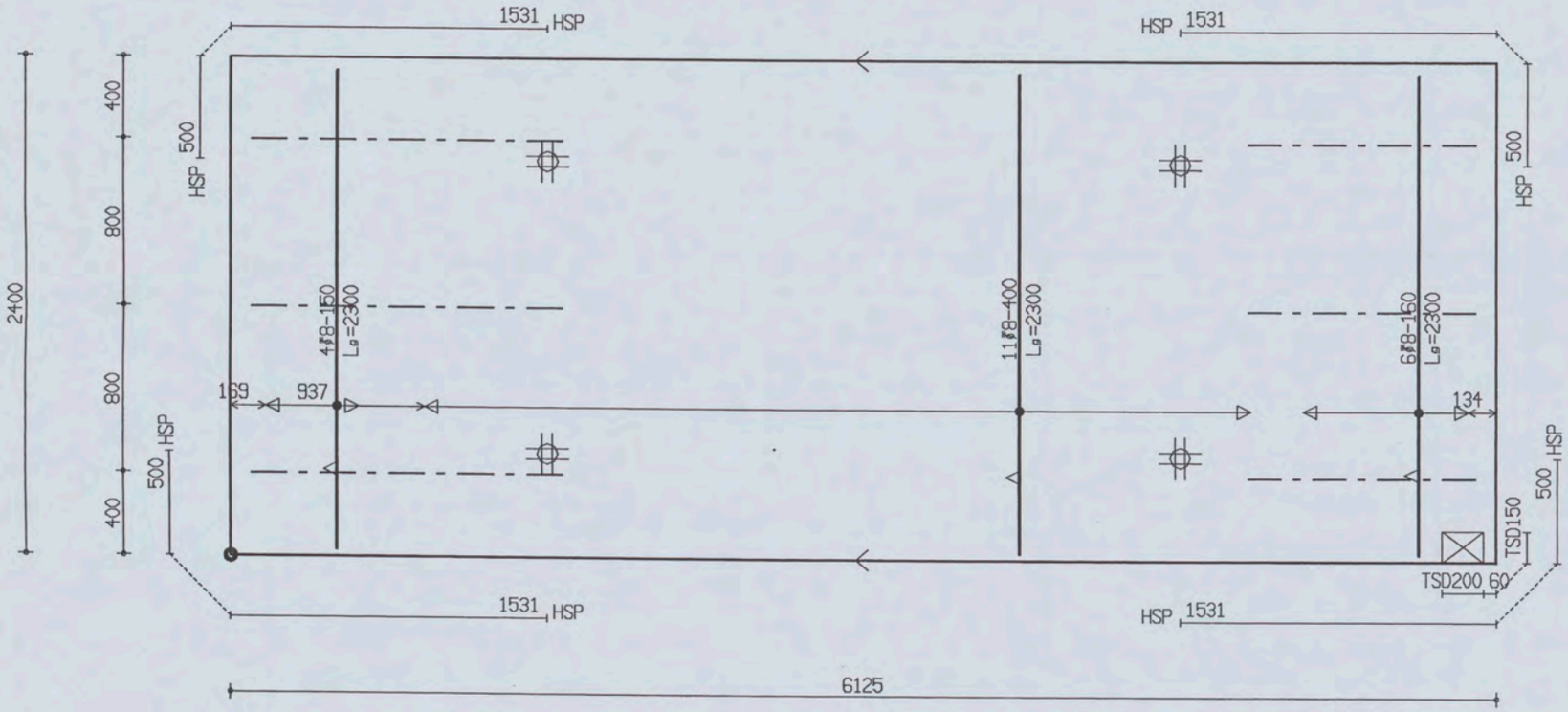

PROJ.NR.	3420

MALAFMETINGEN: 6125 x 2400

DATUM : 30-11-06	NET NAAM : 8$52	TRALIE TYPE	TRALIES	LANGS mm2/m1	DWARS mm2/m1	AANTAL	MERK
PLAATDIKTE: 60	WAP. HORZ.: 6-550	150					
DEKKING : 20	WAP. VERT.: 6-219	7 | 4.5 | 5	150-3-1100 150-3-1500	0	0	1	1933
BETONKWAL.: B45	SECTION : V602	MIL.KLASSE: 1					

the scale towards document
Patch Reference numbers on UTT
Engineering Scan Reference Chart TE263 Serial No. 546

Oelerbeton VLUEMEN tekeningnaam: 3420_L17 ZAPLISHV:3.99

Shell Amsterdam

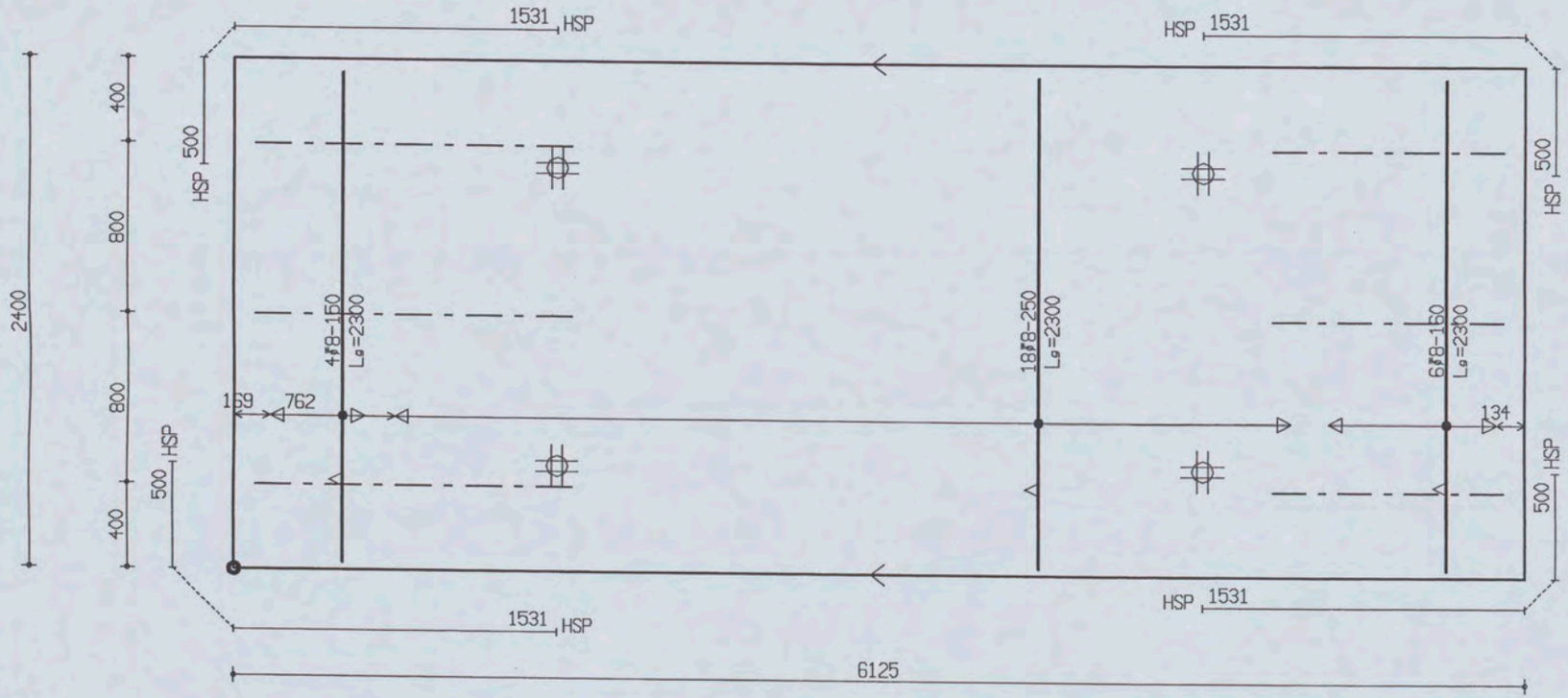

PROJ.NR.	3420						
DATUM : 30-11-06	NET NAAM : 8$52	TRALIE TYPE	TRALIES	LANGS mm2/m1	DWARS mm2/m1	AANTAL	MERK
PLAATDIKTE: 60	WAP. HORZ.: 6-550	150					
DEKKING : 20	WAP. VERT.: 6-219	7 | 4.5	150-3-1100	0	0	1	1934
BETONKWAL.: B45	SECTION : V602	MIL.KLASSE: I	150-3-1500				

MALAFMETINGEN: 6125 x 2400

Shell Amsterdam

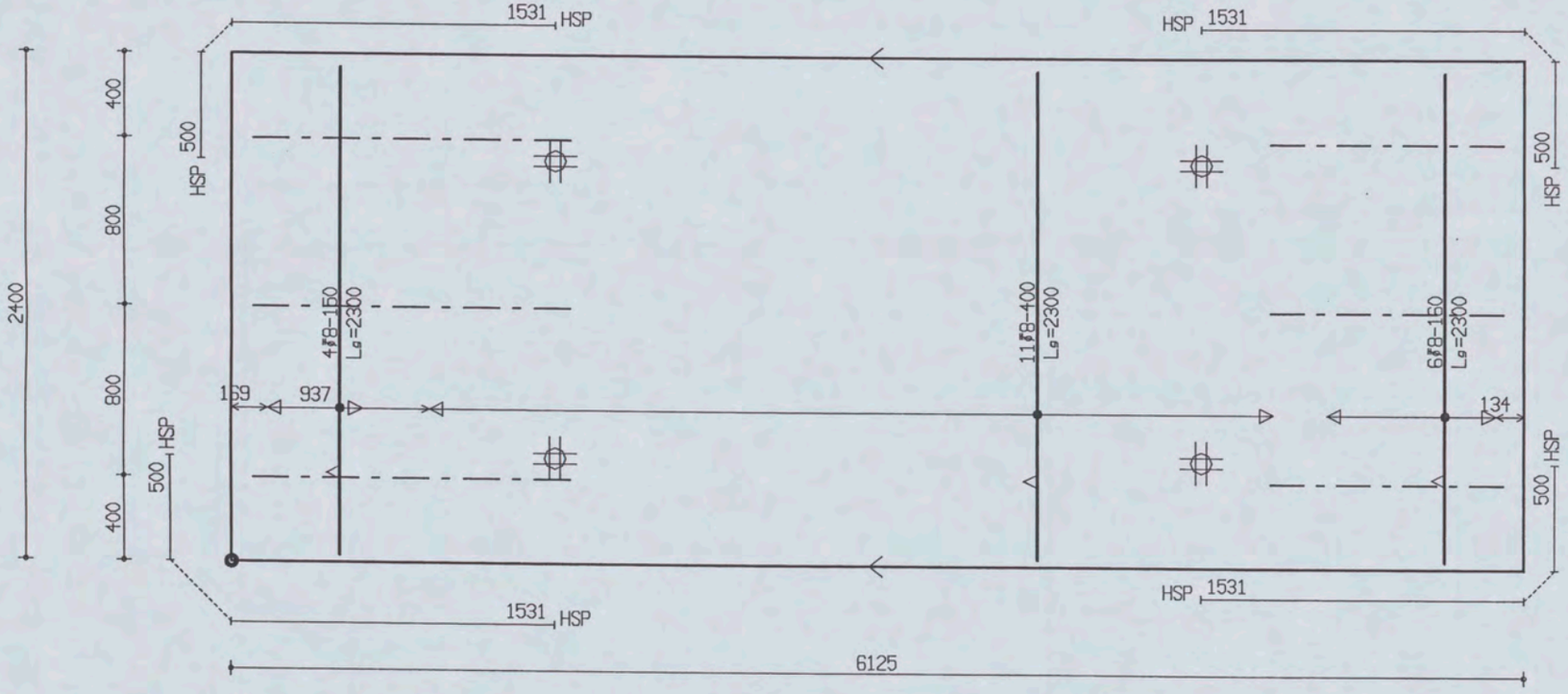

PROJ.NR.	3420

MALAFMETINGEN: 6125 x 2400

DATUM : 30-11-06	NET NAAM : 8$52	TRALIE TYPE			TRALIES	LANGS mm2/m1	DWARS mm2/m1	AANTAL	MERK
PLAATDIKTE: 60	WAP. HORZ.: 6-550	150							
DEKKING : 20	WAP. VERT.: 6-219	7	4,5	5	150-3-1100 150-3-1500	0	0	1	1935
BETONKWAL.: B45	SECTION : V602	MIL.KLASSE: 1							

the scale towards document
Patch Reference numbers on UTT
Serial No. 546

Oeterbeton VLOEMEN TeKeningnaam: 3420_L1/ ZAPLTSAV:3.99

Shell Amsterdam

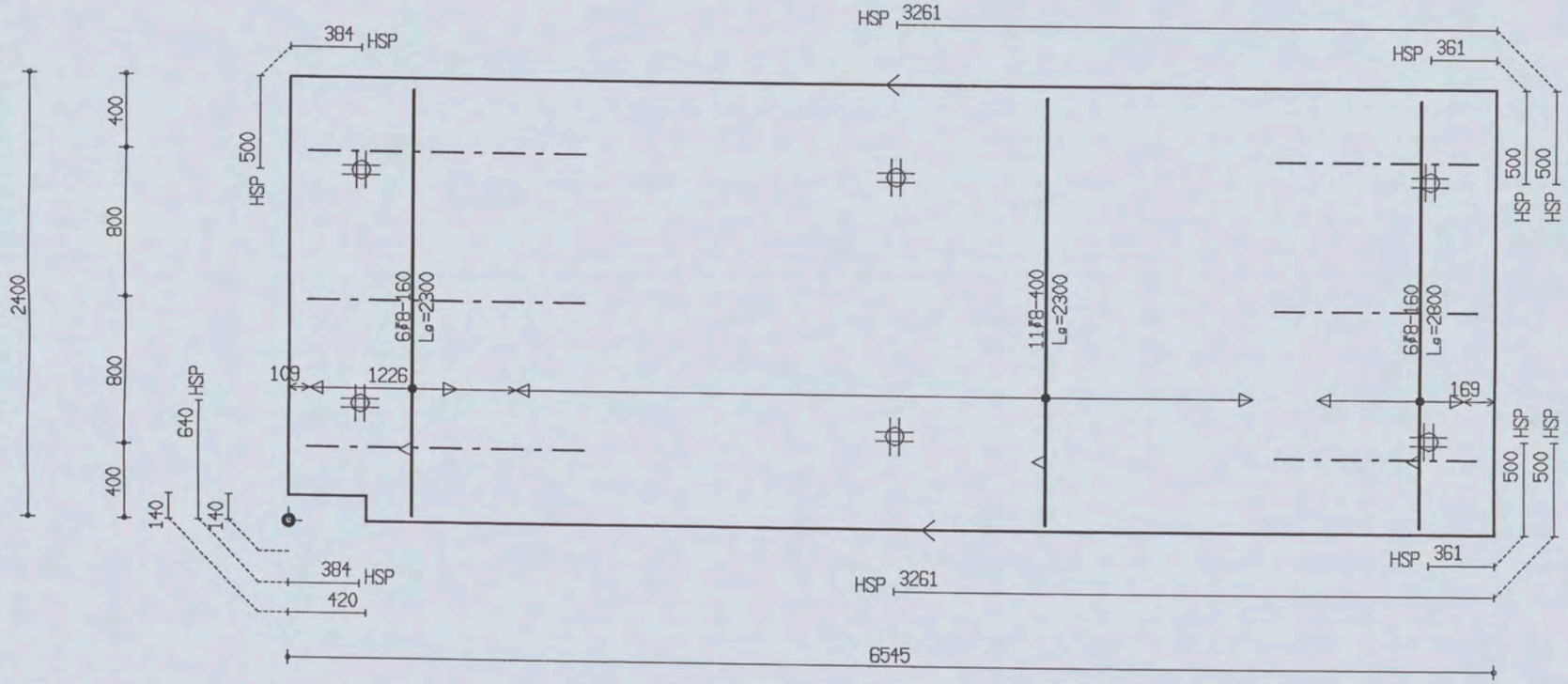

PROJ.NR.	3420							
DATUM : 30-11-06	NET NAAM : 8$52	TRALIE TYPE	TRALIES	LANGS mm2/m1	DWARS mm2/m1	AANTAL	MERK
PLAATDIKTE: 60	WAP. HORZ.: 6-550	150					
DEKKING : 20	WAP. VERT.: 6-219	7 | 4.5 | 5	150-3-1100	0	0	1	1936
BETONKWAL.: B45	SECTION : V602	MIL.KLASSE: 1	150-3-1500				

MALAFMETINGEN: 6545 x 2400

the scale towards document
Patch Reference numbers on UTT
Serial No. 546

Oelerbeton VLOEMEN TeKeningnaam: 3420_L17 ZAPLTSAV:3.99

Shell Amsterdam

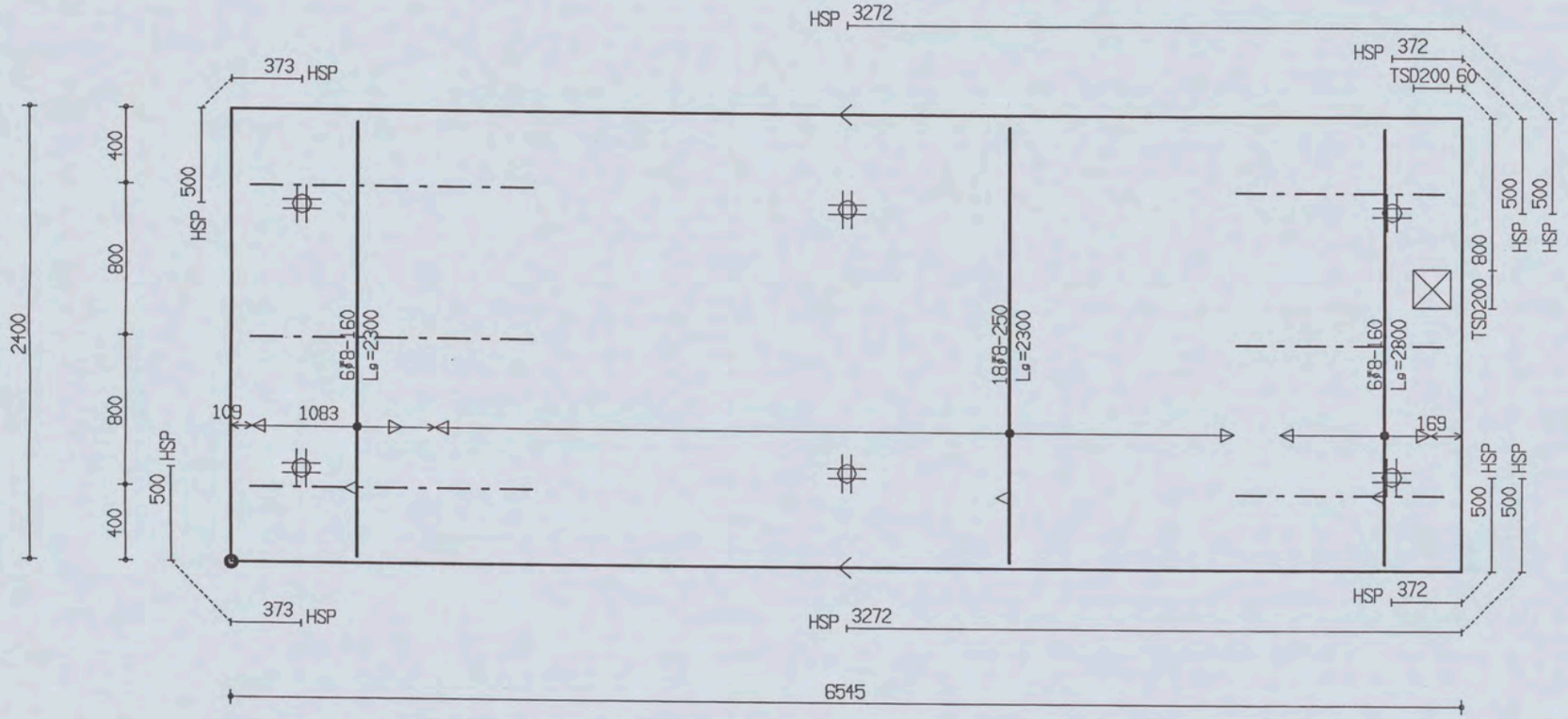

PROJ.NR.	3420

MALAFMETINGEN: 6545 x 2400

DATUM : 30-11-06	NET NAAM : 8$52	TRALIE TYPE			TRALIES	LANGS mm2/m1	DWARS mm2/m1	AANTAL	MERK
PLAATDIKTE: 60	WAP. HORZ.: 6-550	150			150-3-1100 150-3-1500	0	0	1	1937
DEKKING : 20	WAP. VERT.: 6-219	7	4.5	5					
BETONKWAL.: B45	SECTION : V602	MIL.KLASSE: 1							

the scale towards document
Patch Reference numbers on UFT
Serial No. 546

Oelerbeton VLIELMEN TeKeningnaam: 3420_L17 ZAPLTSAV:3.99

Shell Amsterdam

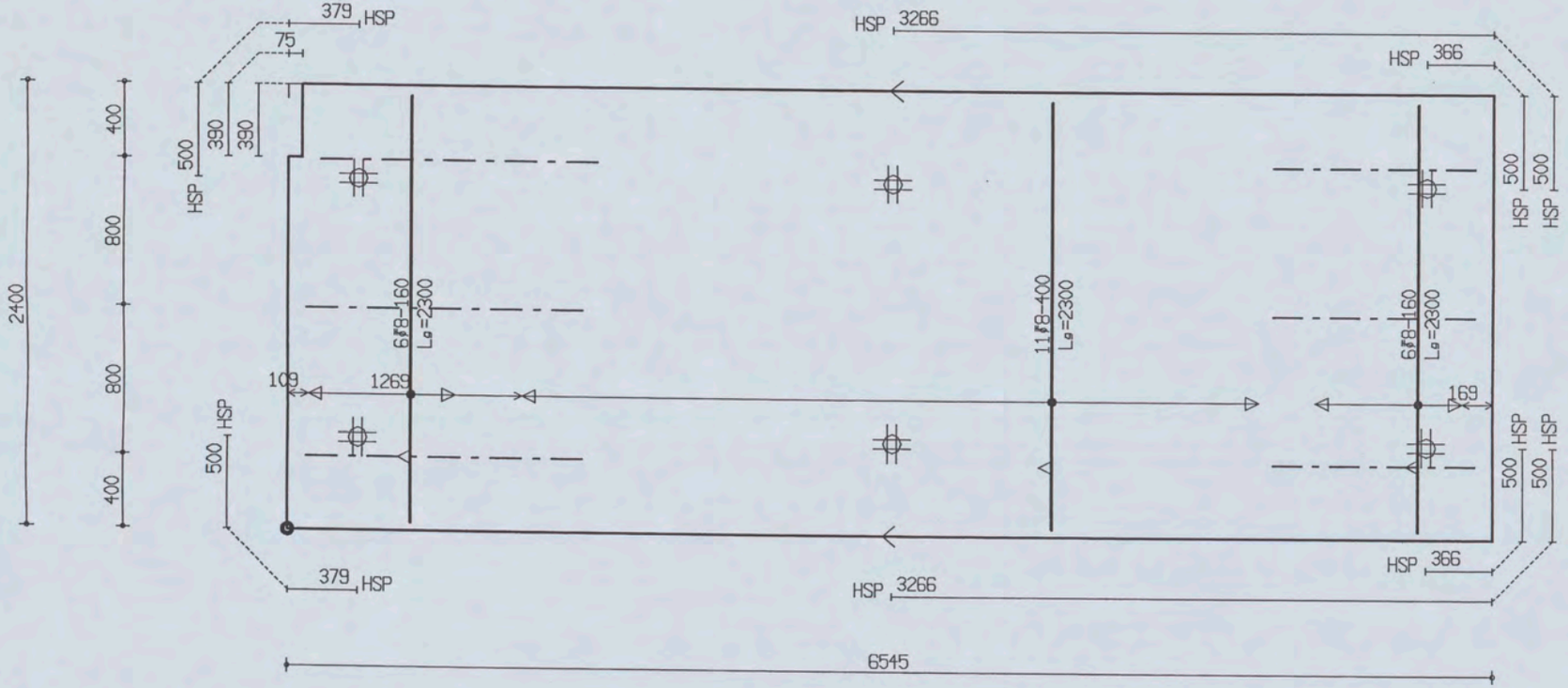

PROJ.NR.	3420						
DATUM : 30-11-06	NET NAAM : 8$52	TRALIE TYPE	TRALIES	LANGS mm2/m1	DWARS mm2/m1	AANTAL	MERK
PLAATDIKTE: 60	WAP. HORZ.: 6-550	150					
DEKKING : 20	WAP. VERT.: 6-219	7 / 4.5 / 5	150-3-1100	0	0	1	1938
BETONKWAL.: B45	SECTION : V602	MIL.KLASSE: 1	150-3-1500				

MALAFMETINGEN: 6545 x 2400

Oelerbeton VLUEMEN TeKeningnaam: 3420_L17 ZAPLTSAV: 3.99

Shell Amsterdam

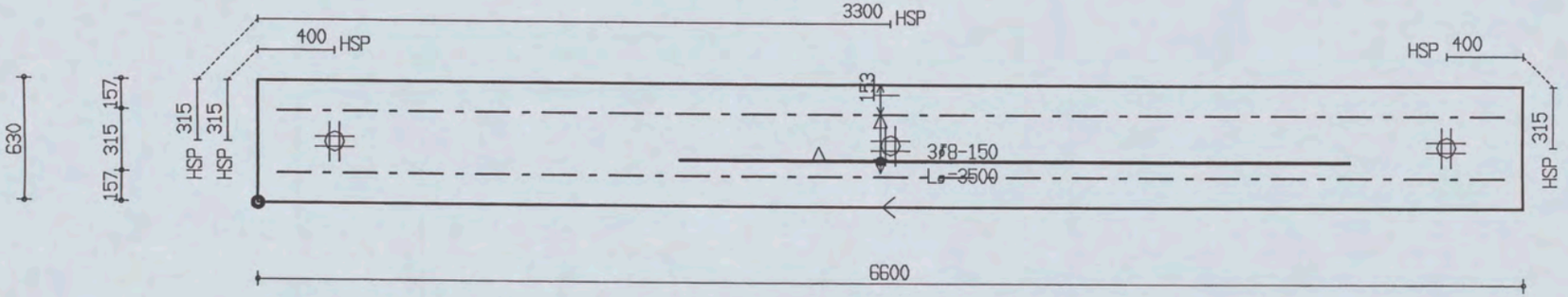

PROJ.NR.	3420

MALAFMETINGEN: 6600 x 630

DATUM : 30-11-06	NET NAAM : 8$52	TRALIE TYPE			TRALIES	LANGS mm2/m1	DWARS mm2/m1	AANTAL	MERK
PLAATDIKTE: 70	WAP. HORZ.: 6-550	421							
DEKKING : 25	WAP. VERT.: 6-219	8	5	5					
BETONKWAL.: B45	SECTION : V603	MIL.KLASSE: 1			421-2-6400	0	0	1	1939

Oosterbeton VLOCHEN Tekeningnaam: 3420_L17 ZAPLTSAV:3.99

Shell Amsterdam

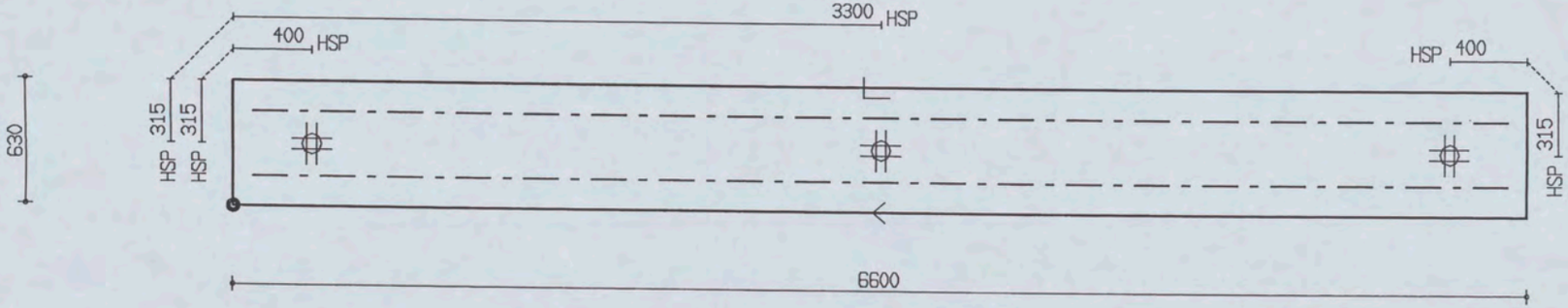

PROJ.NR.	3420

MALAFMETINGEN: 6600 x 630

DATUM : 30-11-06	NET NAAM : 8$52	TRALIE TYPE	TRALIES	LANGS mm2/m1	DWARS mm2/m1	AANTAL	MERK
PLAATDIKTE: 70	WAP. HORZ.: 6-550	421					
DEKKING : 25	WAP. VERT.: 6-219	8 5	421-2-6400	0	0	1	1940
BETONKWAL.: B45	SECTION : V604	MIL.KLASSE:					

Oelerbeton VLOEMEN Tekeningnaam: 3420_L17 ZAMLSHV13.99

Shell Amsterdam

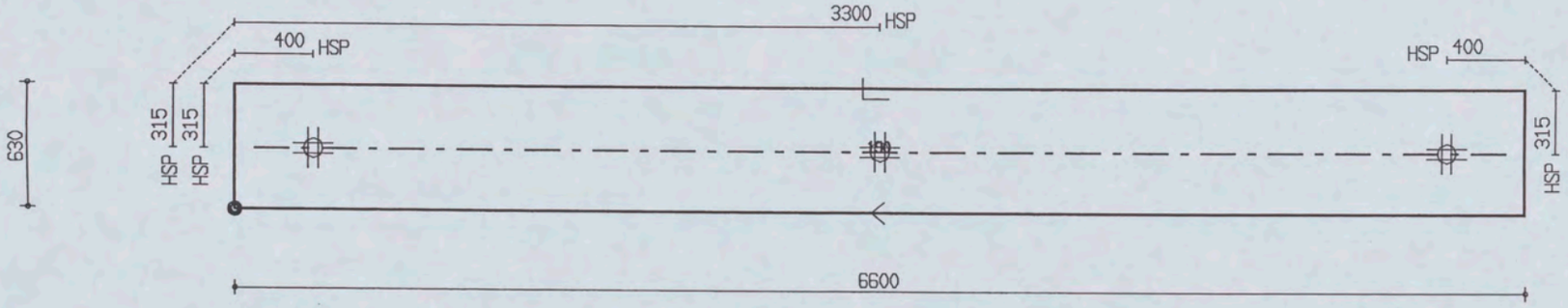

PROJ.NR.	3420

MALAFMETINGEN: 6600 x 630

DATUM : 30-11-06	NET NAAM : 8$52	TRALIE TYPE	TRALIES	LANGS mm2/m1	DWARS mm2/m1	AANTAL	MERK
PLAATDIKTE: 70	WAP. HORZ.: 6-550	421					
DEKKING : 25	WAP. VERT.: 6-219	8 5 5					
BETONKWAL.: B45	SECTION : V605	MIL.KLASSE: 1	190-1-6400	0	0	1	1941

the scale towards document
Image Engineering Scan Reference Chart TE263 Serial No. 546
Patch Reference numbers on UTT

Uelerbeton VLUEHEN IeKeningnaam: 3420_L17 ZAPLTSAV:3.99

Shell Amsterdam

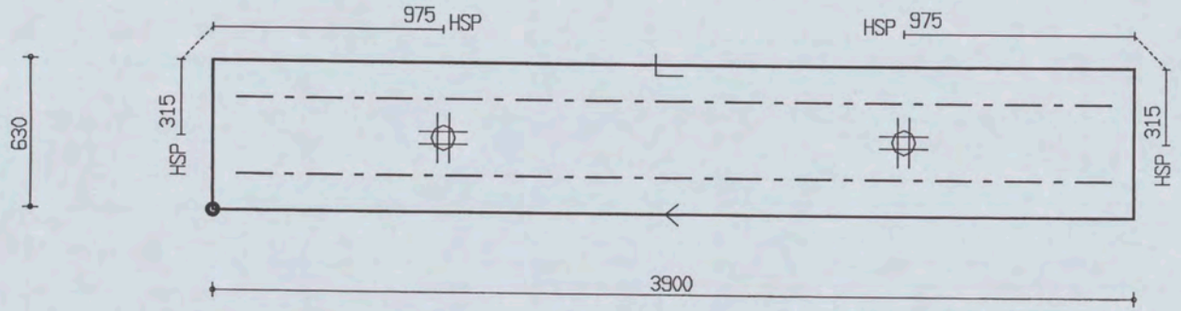

PROJ.NR.	3420

MALAFMETINGEN: 3900 x 630

DATUM : 30-11-06	NET NAAM : 8$52	TRALIE TYPE	TRALIES	LANGS mm2/m1	DWARS mm2/m1	AANTAL	MERK
PLAATDIKTE: 70	WAP. HORZ.: 6-550	421					
DEKKING : 25	WAP. VERT.: 6-219	8 5 5					
BETONKWAL.: B45	SECTION : V606	MIL.KLASSE: T	421-2-3700	0	0	1	1942

Shell Amsterdam

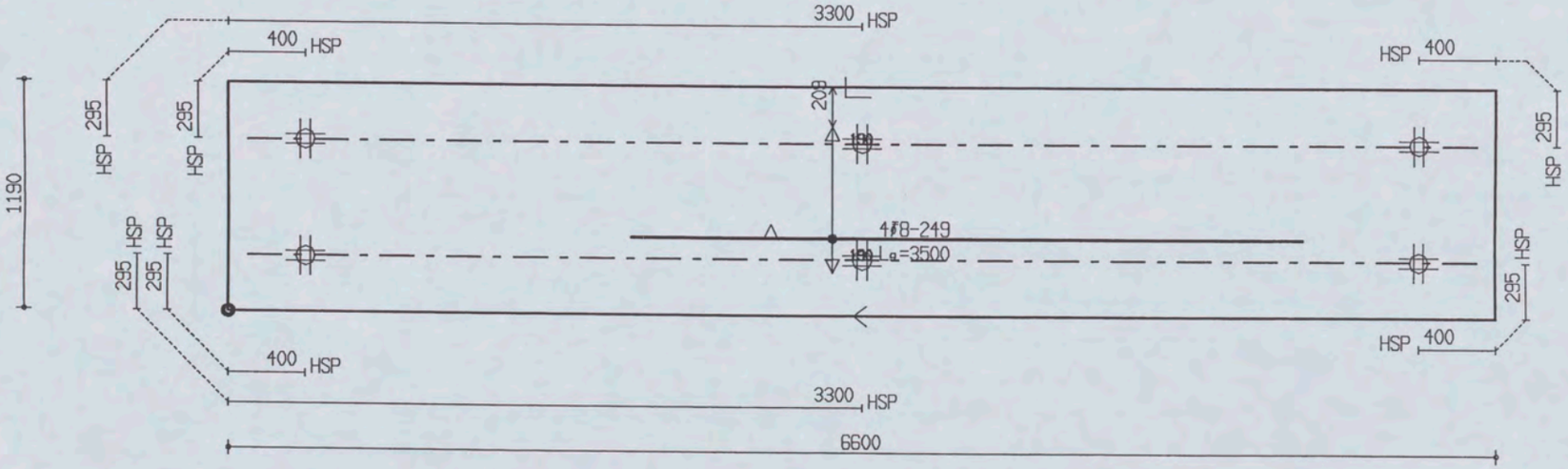

PROJ.NR.	3420

MALAFMETINGEN: 6600 x 1190

DATUM : 30-11-06	NET NAAM : 8$52	TRALIE TYPE			TRALIES	LANGS mm2/m1	DWARS mm2/m1	AANTAL	MERK
PLAATDIKTE: 70	WAP. HORZ.: 6-550	421							
DEKKING : 25	WAP. VERT.: 6-219	8	5	5					
BETONKWAL.: B45	SECTION : V607	MIL.KLASSE:	1		190-2-6400	0	0	1	1943

the scale towards document
Patch Reference numbers on UTT
Engineering Scan Reference Chart TE263 Serial No. 546

Shell Amsterdam

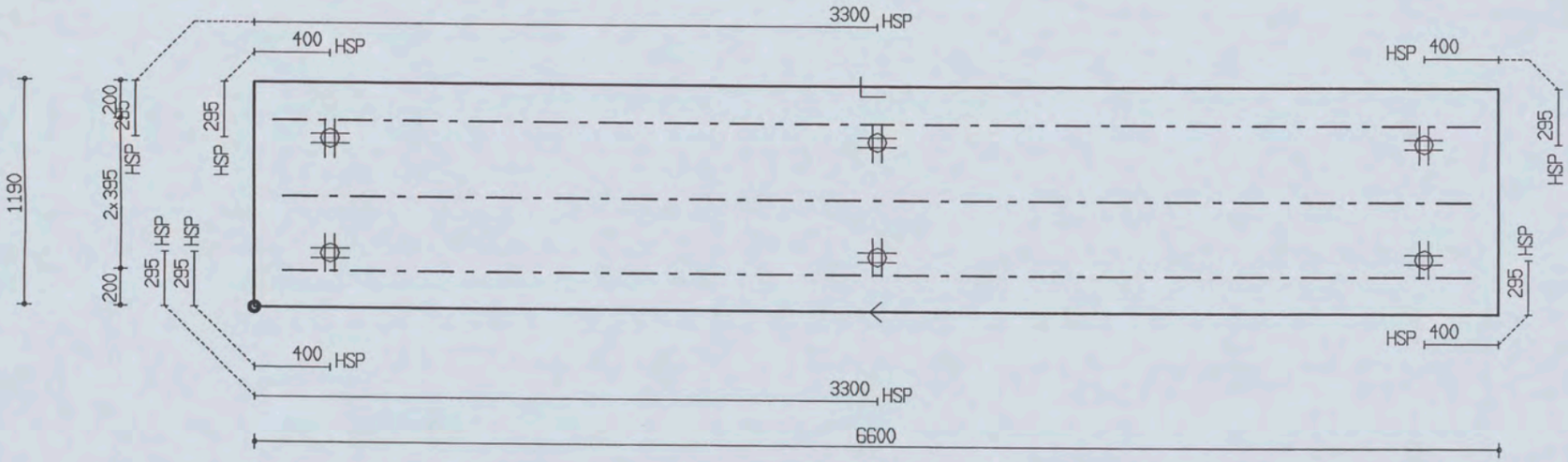

PROJ.NR.	3420

MALAFMETINGEN: 6600 x 1190

DATUM : 30-11-06	NET NAAM : 8$52	TRALIE TYPE	TRALIES	LANGS mm2/m1	DWARS mm2/m1	AANTAL	MERK
PLAATDIKTE: 70	WAP. HORZ.: 6-550	421					
DEKKING : 25	WAP. VERT.: 6-219	8 5 5	421-1-6400	0	0	1	1944
BETONKWAL.: B45	SECTION : V608	MIL.KLASSE: 1	421-2-6300				

the scale towards document
Patch Reference numbers on UTI
Scan Reference Chart TE263 Serial No. 546

Oelerbeton VLUETHEN TeKeningnaam: 3420_L17 ZAPLTSAV:3.99

Shell Amsterdam

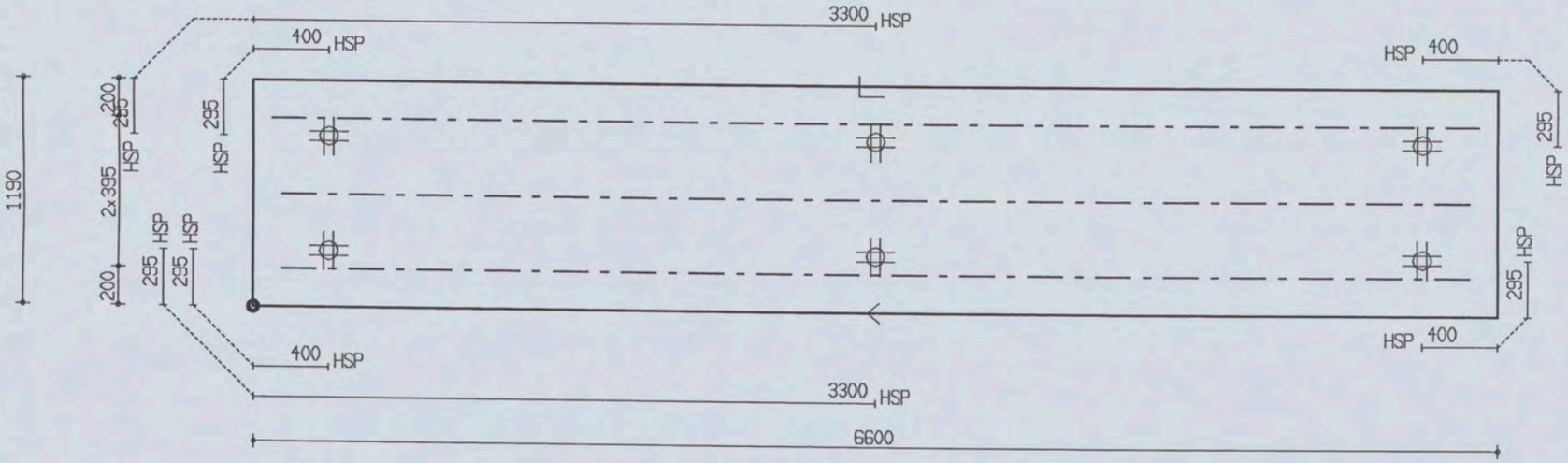

PROJ.NR.	3420

MALAFMETINGEN: 6600 x 1190

DATUM : 30-11-06	NET NAAM : 8$52	TRALIE TYPE	TRALIES	LANGS mm2/m1	DWARS mm2/m1	AANTAL	MERK
PLAATDIKTE: 70	WAP. HORZ.: 6-550	421	421-1-6400 421-2-6300	0	0	1	1945
DEKKING : 25	WAP. VERT.: 6-219	8 5 5					
BETONKWAL.: B45	SECTION : V609	MIL.KLASSE: 1					

the scale towards document
Patch Reference numbers on UTT
Scan Reference Chart TE363 Serial No. 546

Oelerbeton VLOEMEN TeKeningnaam: 3420_L1/ ZAPLTSAV: 3.99

Shell Amsterdam

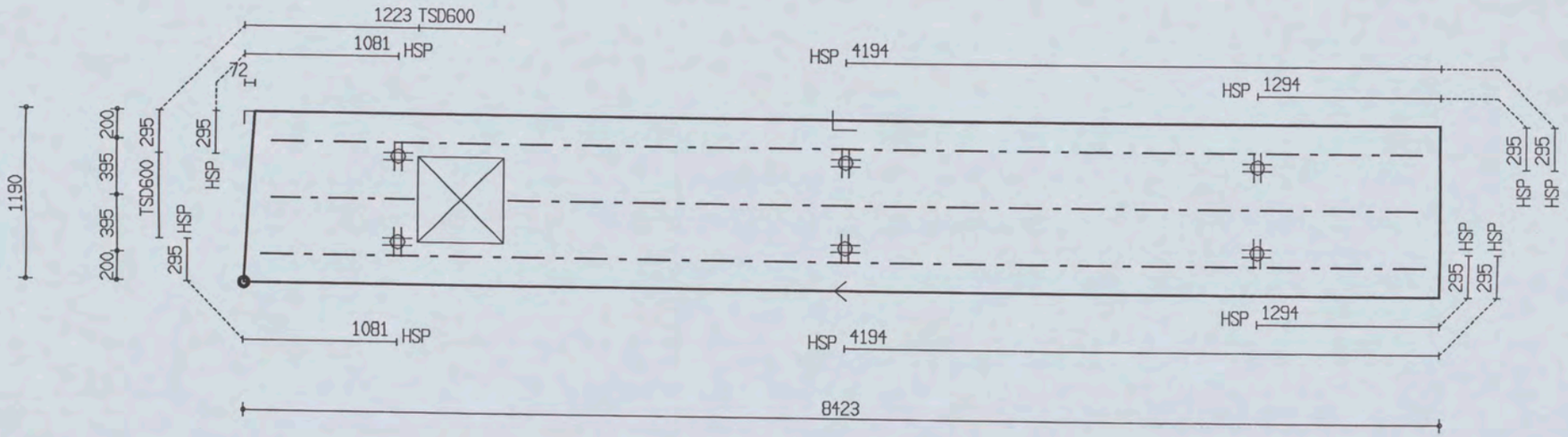

PROJ.NR.	3420							
DATUM : 30-11-06	NET NAAM : 8$52	TRALIE TYPE	TRALIES	LANGS mm2/m1	DWARS mm2/m1	AANTAL	MERK
PLAATDIKTE: 70	WAP. HORZ.: 6-550	421	421-1-6400				
DEKKING : 25	WAP. VERT.: 6-219	8 5 5	421-1-1000	0	0	1	1946
BETONKWAL.: B45	SECTION : V610	MIL.KLASSE: 1	421-1-8200421-1-8100				

MALAFMETINGEN: 8423 x 1190

the scale towards document
Patch Reference numbers on UTI Serial No. 546

Oelerbelon VLUEMEN TeKeningnaam: 3420_L17 ZAPLTSAV:3.99

Shell Amsterdam

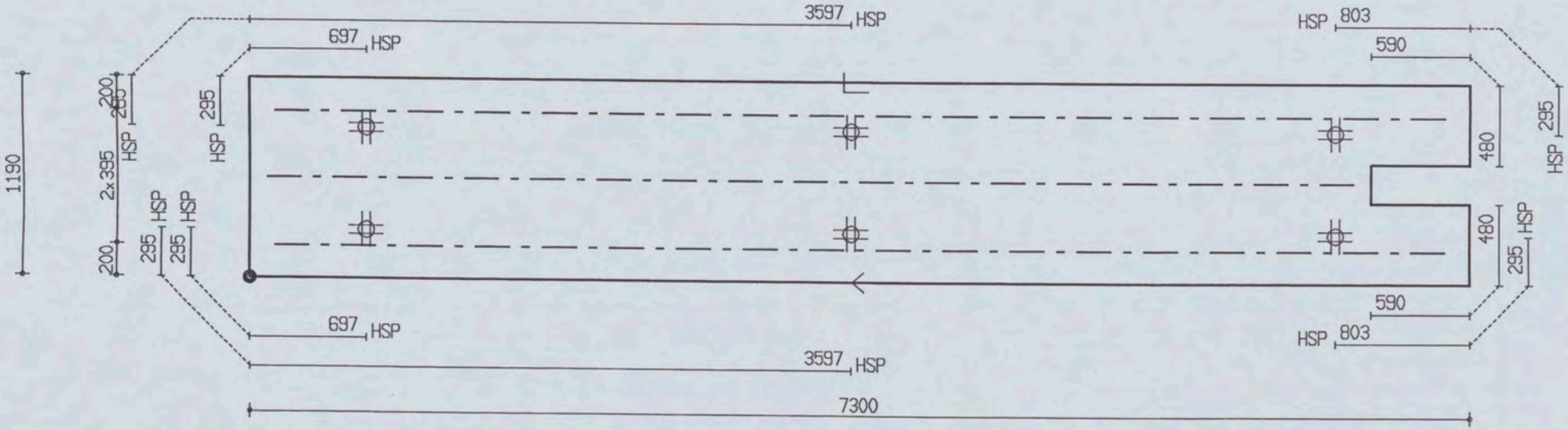

PROJ.NR.	3420							
DATUM : 30-11-06	NET NAAM : 8$52	TRALIE TYPE			TRALIES	LANGS mm2/m1	DWARS mm2/m1	AANTAL	MERK
PLAATDIKTE: 70	WAP. HORZ.: 6-550	421			421-1-6500 421-2-7000	0	0	1	1947
DEKKING : 25	WAP. VERT.: 6-219	8	5	5					
BETONKWAL.: B45	SECTION : V611	MIL.KLASSE: 1							

MALAFMETINGEN: 7300 x 1190

Oelerbeton VLUEMEN tekeningnaam: 3420_L17 ZAPLTSAV: 3.99

Shell Amsterdam

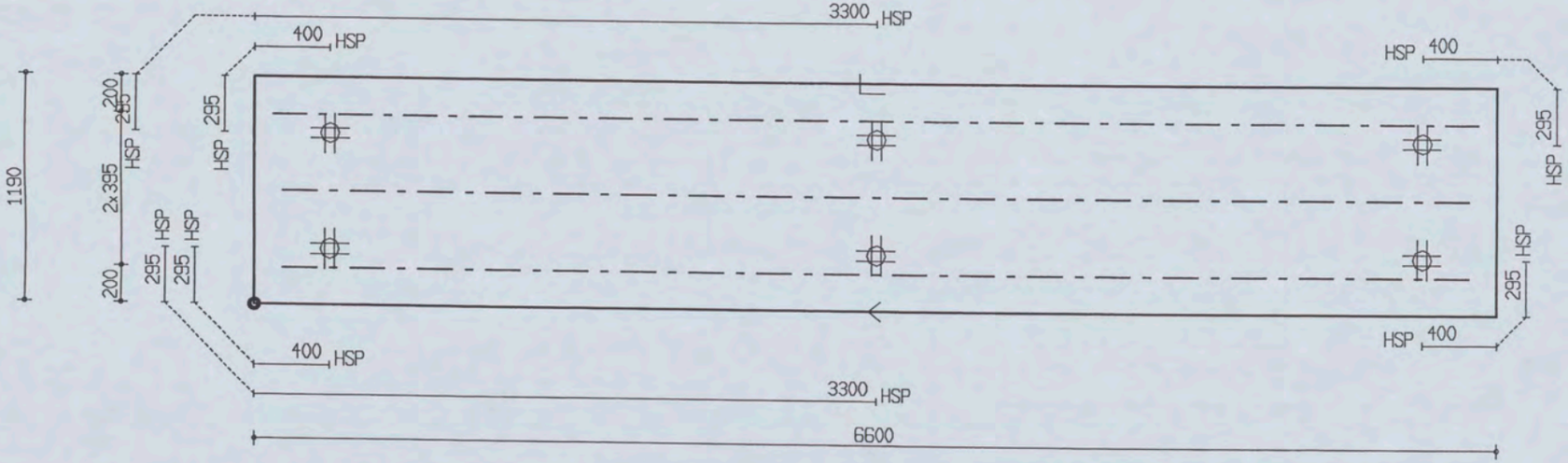

PROJ.NR.	3420							
DATUM : 30-11-06	NET NAAM : 8$52	TRALIE TYPE	TRALIES	LANGS mm2/m1	DWARS mm2/m1	AANTAL	MERK
PLAATDIKTE: 70	WAP. HORZ.: 6-550	421					
DEKKING : 25	WAP. VERT.: 6-219	8 5 5	421-1-6400	0	0	1	1948
BETONKWAL.: B45	SECTION : V612	MIL.KLASSE: 1	421-2-6300				

MALAFMETINGEN: 6600 x 1190

the scale towards document
Patch Reference numbers on UTT
Serial No. 546

Uelerbeton VLUEHEN Tekeningnaam: 3420_L17 ZAPLTSRV: 3.99

Shell Amsterdam

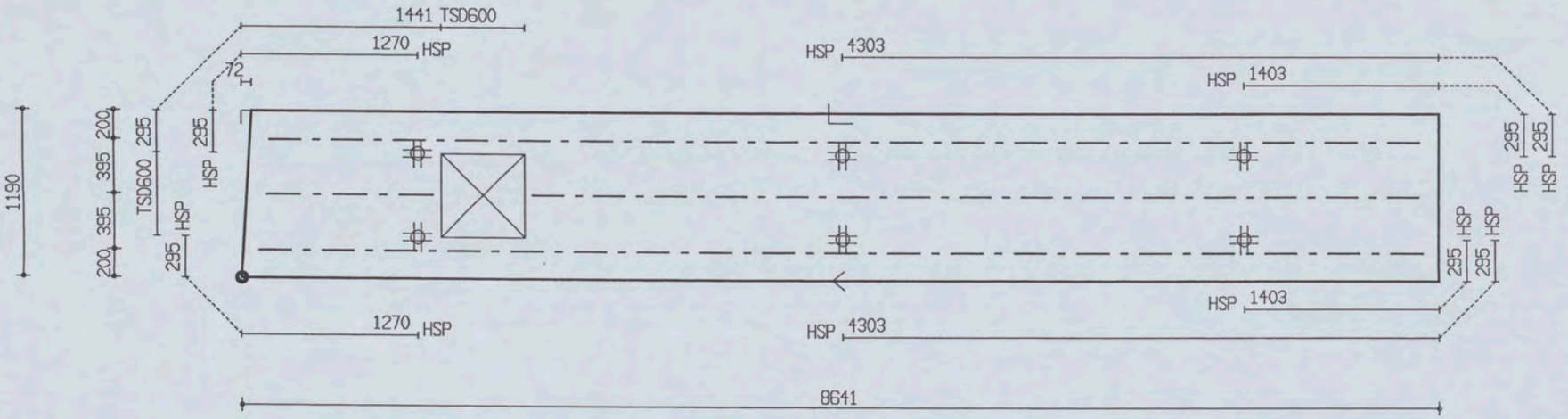

PROJ.NR.	3420

MALAFMETINGEN: 8641 x 1190

DATUM : 30-11-06	NET NAAM : 8$52	TRALIE TYPE	TRALIES	LANGS mm2/m1	DWARS mm2/m1	AANTAL	MERK
PLAATDIKTE: 70	WAP. HORZ.: 6-550	421	421-1-6400	0	0	1	1949
DEKKING : 25	WAP. VERT.: 6-219	8 5 5	421-1-1200				
BETONKWAL.: B45	SECTION : V613	MIL.KLASSE: 1	421-1-8400421-1-8300				

the scale towards document

Engineering Scan Reference Chart TE263 Serial No. 546

Patch Reference numbers on UTT

Oelerbeton VLOEMEN Tekeningnaam : 3420_L17 ZAMLISH/3.99

Shell Amsterdam

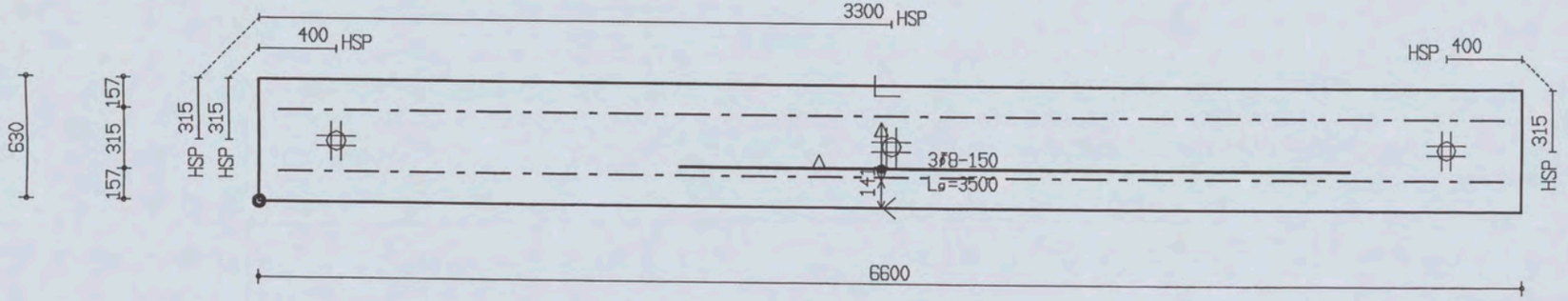

PROJ.NR.	3420							
DATUM : 30-11-06	NET NAAM : 8$52	TRALIE TYPE	TRALIES	LANGS mm2/m1	DWARS mm2/m1	AANTAL	MERK
PLAATDIKTE: 70	WAP. HORZ.: 6-550	421					
DEKKING : 25	WAP. VERT.: 6-219	8 5 5					
BETONKWAL.: B45	SECTION : V614	MIL.KLASSE: 1	421-2-6400	0	0	1	1950

MALAFMETINGEN: 6600 x 630

Shell Amsterdam

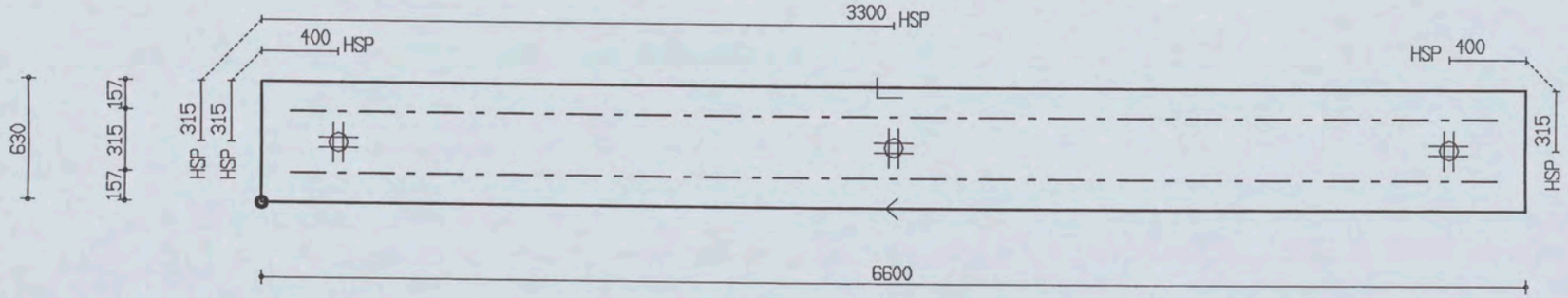

PROJ.NR.	3420

MALAFMETINGEN: 6600 x 630

DATUM : 30-11-06	NET NAAM : 8$52	TRALIE TYPE			TRALIES	LANGS mm2/m1	DWARS mm2/m1	AANTAL	MERK
PLAATDIKTE: 70	WAP. HORZ.: 6-550	421							
DEKKING : 25	WAP. VERT.: 6-219	8	5	5					
BETONKWAL.: B45	SECTION : V615	MIL.KLASSE: 1			421-2-6300	0	0	1	1951

Oelerbeton VLIELMEN Tekeningnaam: 3420_L17 ZAPLTSRV:3.99

Shell Amsterdam

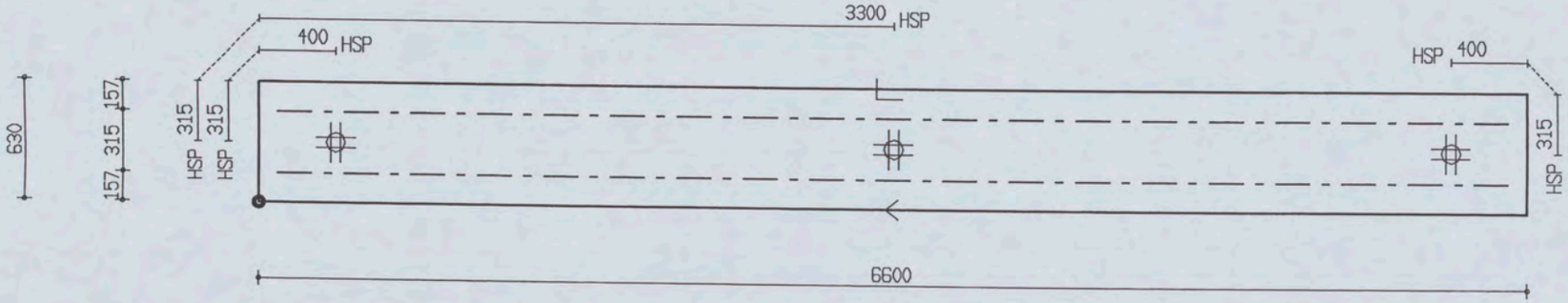

PROJ.NR.	3420							
DATUM : 30-11-06	NET NAAM : 8$52	TRALIE TYPE	TRALIES	LANGS mm2/m1	DWARS mm2/m1	AANTAL	MERK
PLAATDIKTE: 70	WAP. HORZ.: 6-550	421					
DEKKING : 25	WAP. VERT.: 6-219	8 5 5	421-2-6400	0	0	1	1952
BETONKWAL.: B45	SECTION : V616	MIL.KLASSE: 1					

MALAFMETINGEN: 6600 x 630

Shell Amsterdam

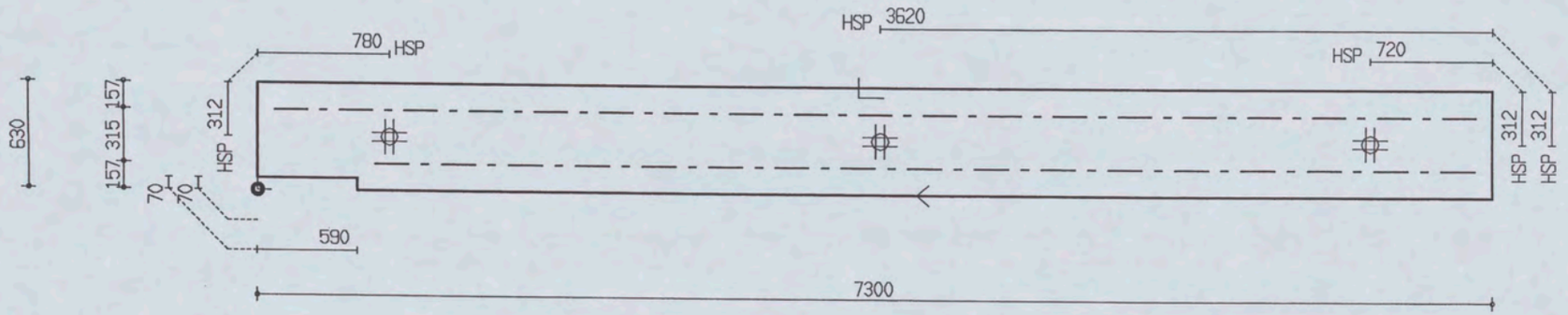

PROJ.NR.	3420

MALAFMETINGEN: 7300 x 630

DATUM : 30-11-06	NET NAAM : 8$52	TRALIE TYPE			TRALIES	LANGS mm2/m1	DWARS mm2/m1	AANTAL	MERK
PLAATDIKTE: 70	WAP. HORZ.: 6-550	421			421-1-7100 421-1-6500	0	0	1	1953
DEKKING : 25	WAP. VERT.: 6-219	8	5	5					
BETONKWAL.: B45	SECTION : V617	MIL.KLASSE: 1							

the scale towards document
Patch Reference numbers on UTT
Engineering Scan Reference Chart TE263 Serial No. 546

Oelerbeton VLOEMEN Tekeningnaam: 3420_L17 ZAPLSAV:3.33

Shell Amsterdam

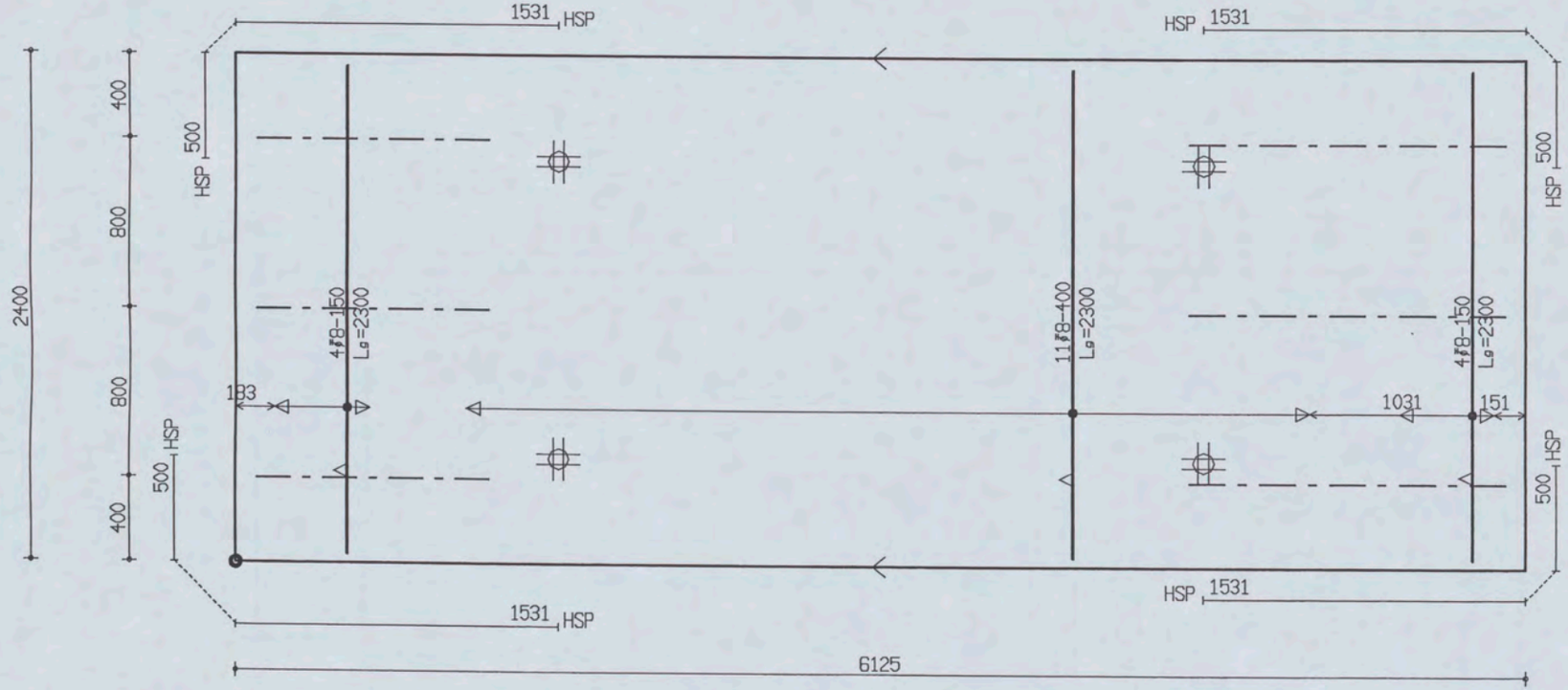

PROJ.NR.	3420							
DATUM : 30-11-06	NET NAAM : 8$52	TRALIE TYPE	TRALIES	LANGS mm2/m1	DWARS mm2/m1	AANTAL	MERK
PLAATDIKTE: 60	WAP. HORZ.: 6-550	150					
DEKKING : 20	WAP. VERT.: 6-219	7 | 4.5 | 5	150-3-1500	0	0	1	1954
BETONKWAL.: B45	SECTION : V618	MIL.KLASSE: 1	150-3-1100				

MALAFMETINGEN: 6125 x 2400

the scale towards document
Patch Reference numbers on UTT Serial No. 546

Oelerbeton VLOEMEN Tekeningnaam: 3420_L17 ZAPLTSRV:3.99

Shell Amsterdam

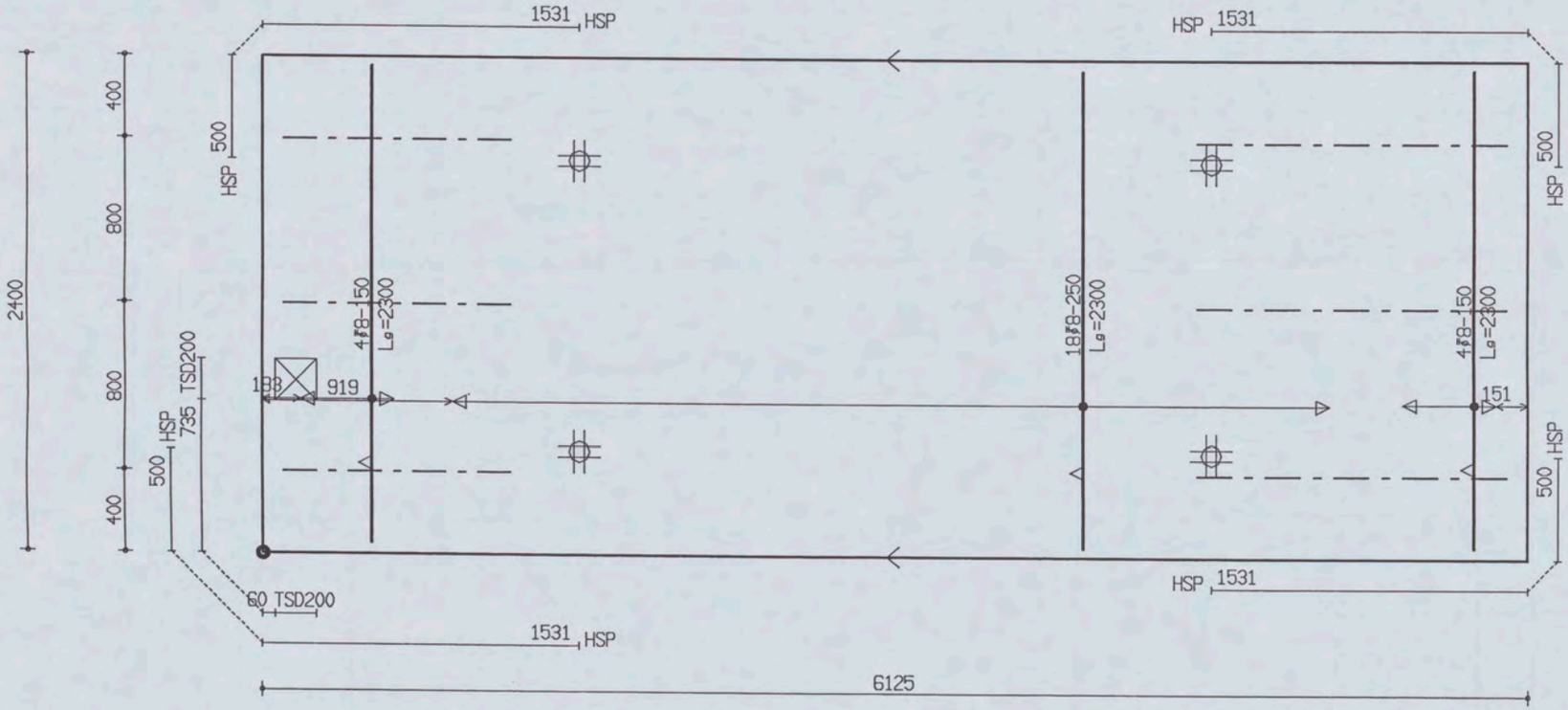

PROJ.NR.	3420

MALAFMETINGEN: 6125 x 2400

DATUM : 30-11-06	NET NAAM : 8$52	TRALIE TYPE			TRALIES	LANGS mm2/m1	DWARS mm2/m1	AANTAL	MERK
PLAATDIKTE: 60	WAP. HORZ.: 6-550	150							
DEKKING : 20	WAP. VERT.: 6-219	7	4.5	5	150-3-1500 150-3-1100	0	0	1	1955
BETONKWAL.: B45	SECTION : V618	MIL.KLASSE:		1					

the scale towards document
Patch Reference numbers on UIT Serial No. 546

Uelerbelon VLUEHEN Tekeningnaam: 3420_L17 ZAPLTSAV:3.99

Shell Amsterdam

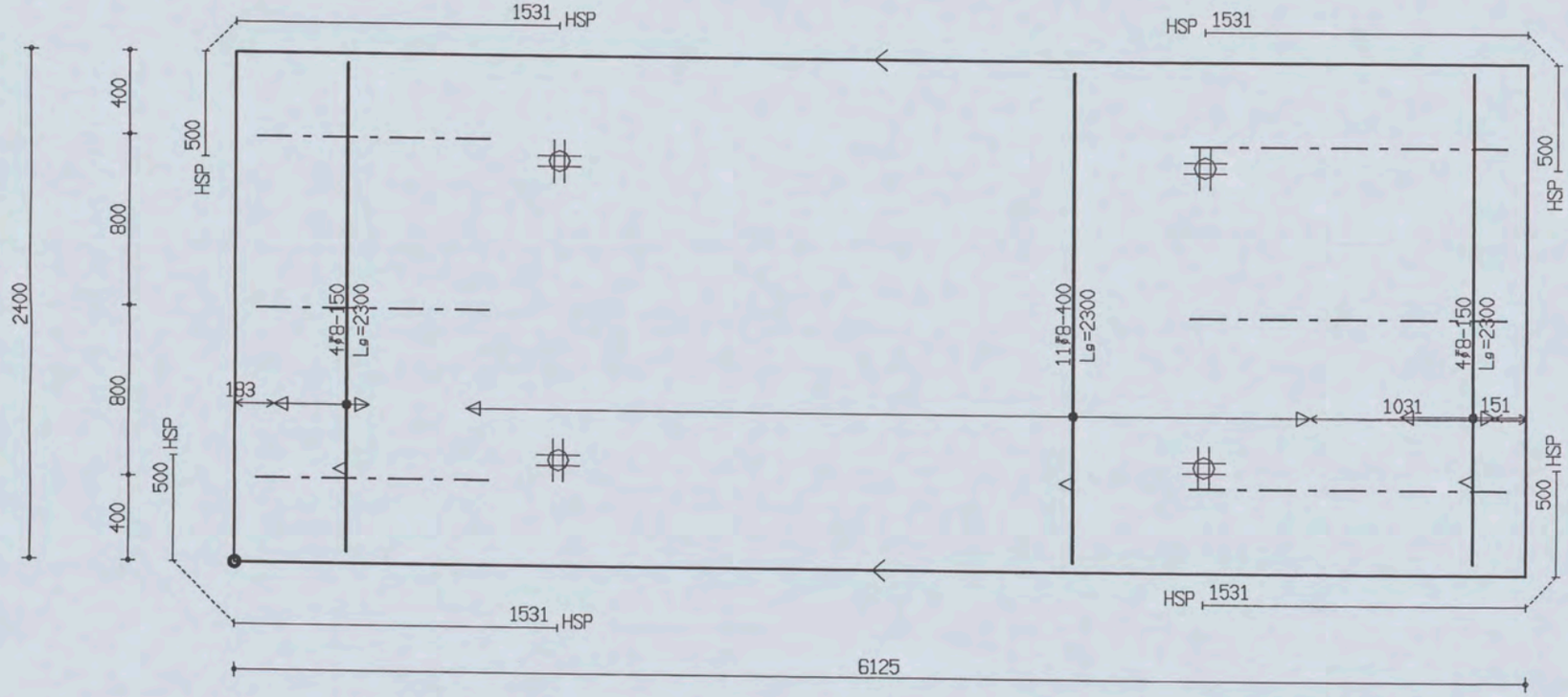

PROJ.NR.	3420

MALAFMETINGEN: 6125 x 2400

DATUM : 30-11-06	NET NAAM : 8$52	TRALIE TYPE	TRALIES	LANGS mm2/m1	DWARS mm2/m1	AANTAL	MERK
PLAATDIKTE: 60	WAP. HORZ.: 6-550	150					
DEKKING : 20	WAP. VERT.: 6-219	7 | 4.5 | 5	150-3-1500	0	0	1	1956
BETONKWAL.: B45	SECTION : V618	MIL.KLASSE:	150-3-1100				

the scale towards document
Patch Reference numbers on UTT
Serial No. 546

Oelerbeton VLOTMEN TeKeningnaam: 3420_L17 ZAPLTSAV:3.99

Shell Amsterdam

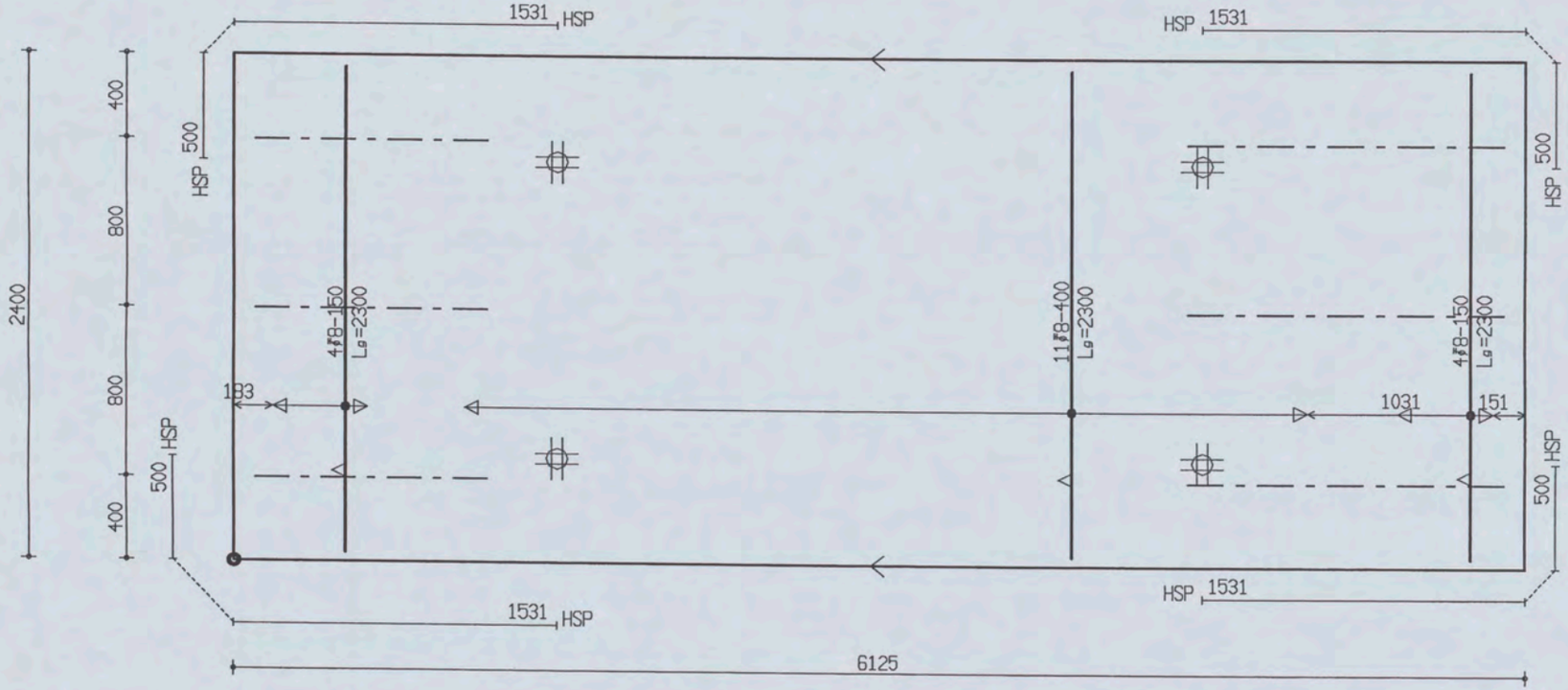

PROJ.NR.	3420

MALAFMETINGEN: 6125 x 2400

DATUM : 30-11-06	NET NAAM : 8$52	TRALIE TYPE			TRALIES	LANGS mm2/m1	DWARS mm2/m1	AANTAL	MERK
PLAATDIKTE: 60	WAP. HORZ.: 6-550	150							
DEKKING : 20	WAP. VERT.: 6-219	7	4.5	5	150-3-1500 150-3-1100	0	0	1	1957
BETONKWAL.: B45	SECTION : V618	MIL.KLASSE:		1					

the scale towards document
Patch Reference numbers on UTT Serial No. 546

Oelerbelon VLUEMEN leKeningnaam: 3420_L17 ZAPLTSAV:3.99

Shell Amsterdam

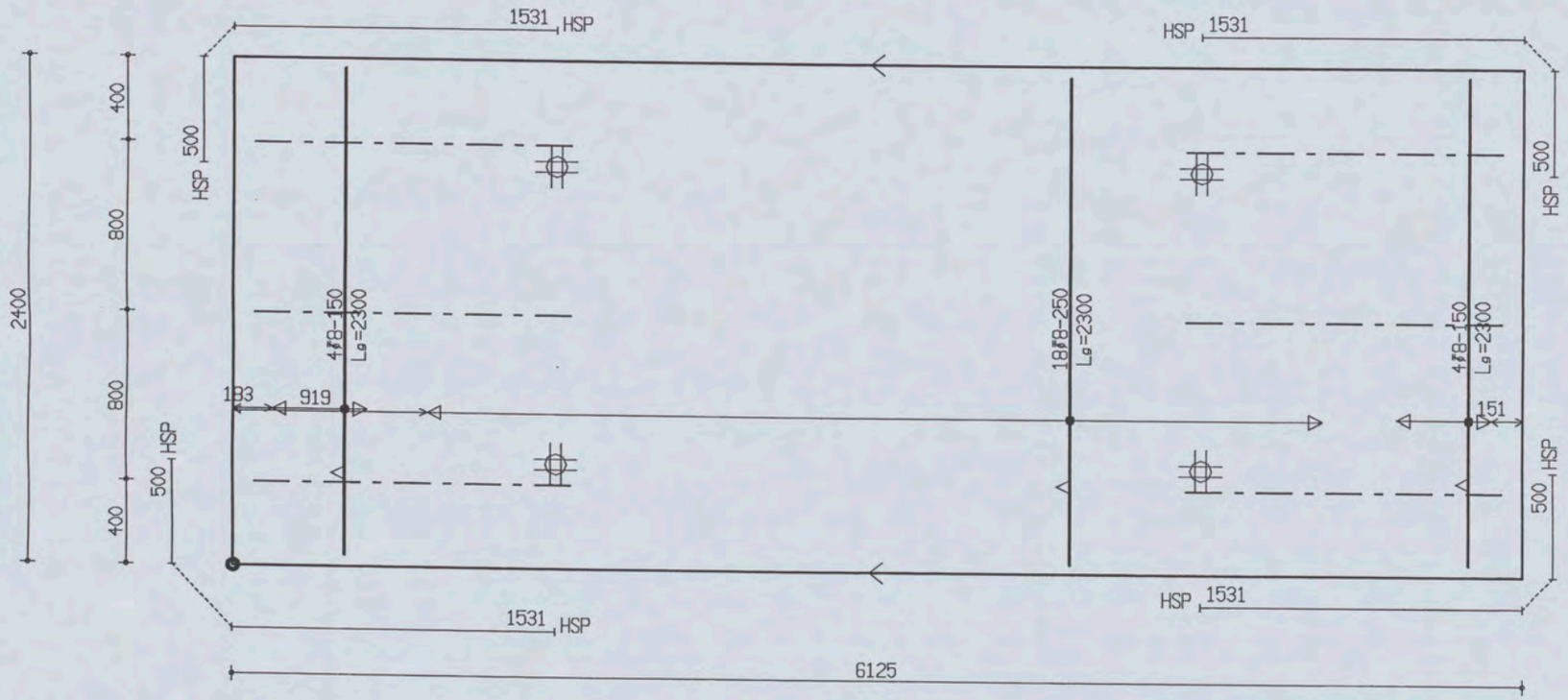

PROJ.NR.	3420							
DATUM : 30-11-06	NET NAAM : 8$52	TRALIE TYPE	TRALIES	LANGS mm2/m1	DWARS mm2/m1	AANTAL	MERK
PLAATDIKTE: 60	WAP. HORZ.: 6-550	150					
DEKKING : 20	WAP. VERT.: 6-219	7 | 4.5 | 5					
BETONKWAL.: B45	SECTION : V618	MIL.KLASSE: 1	150-6-1500	0	0	1	1958

MALAFMETINGEN: 6125 x 2400

Betonbeton VLOEREN Tekeningnaam: 3420_L17 ZAPLTSRV 3.99

Shell Amsterdam

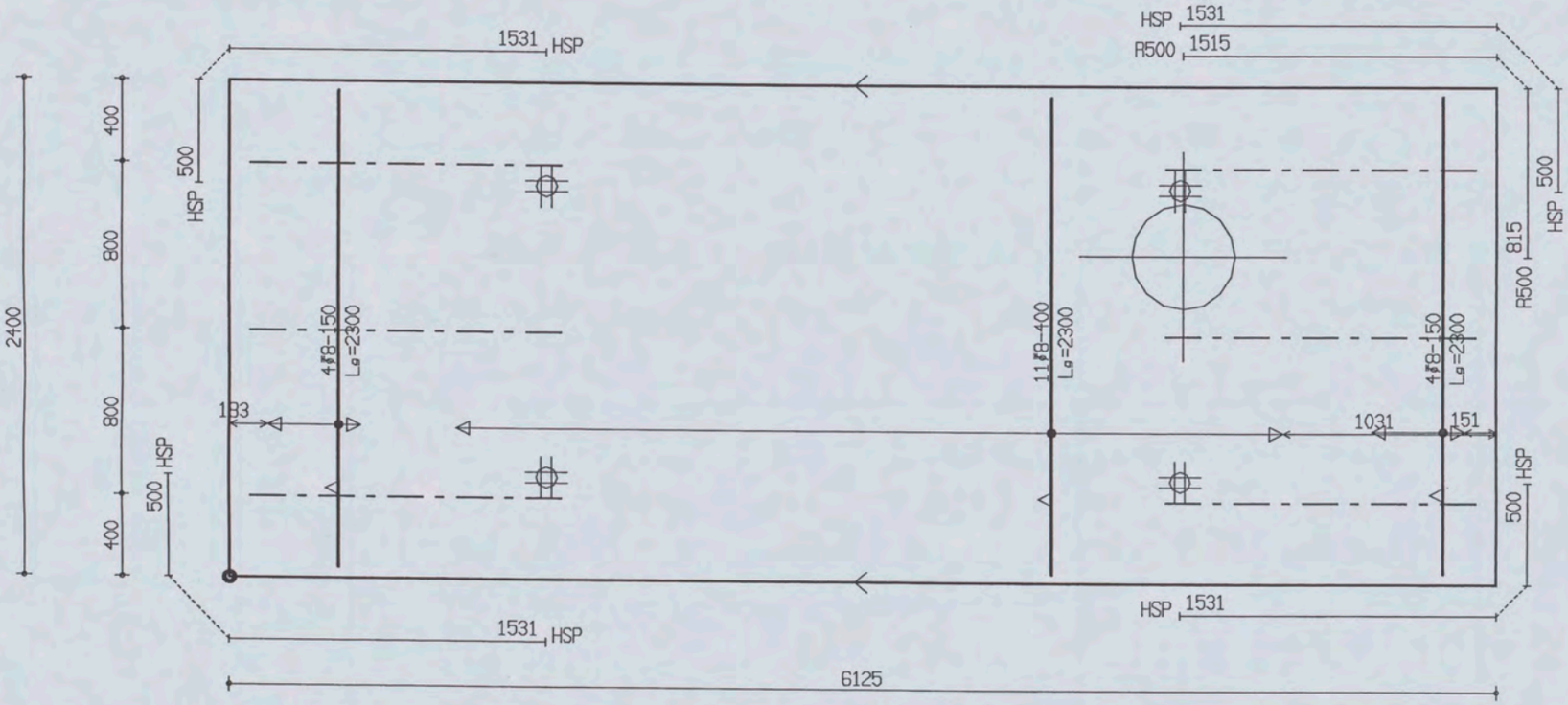

PROJ.NR.	3420

MALAFMETINGEN: 6125 x 2400

DATUM : 30-11-06	NET NAAM : 8$52	TRALIE TYPE			TRALIES	LANGS mm2/m1	DWARS mm2/m1	AANTAL	MERK
PLAATDIKTE: 60	WAP. HORZ.: 6-550	150							
DEKKING : 20	WAP. VERT.: 6-219	7	4.5	5					
BETONKWAL.: B45	SECTION : V618	MIL.KLASSE:	1		150-6-1500	0	0	1	1959

the scale towards document
Patch Reference numbers on UTT Serial No. 546

Oelerdelon VLOEMEN Tekeningnaam: 3420_L17

Shell Amsterdam

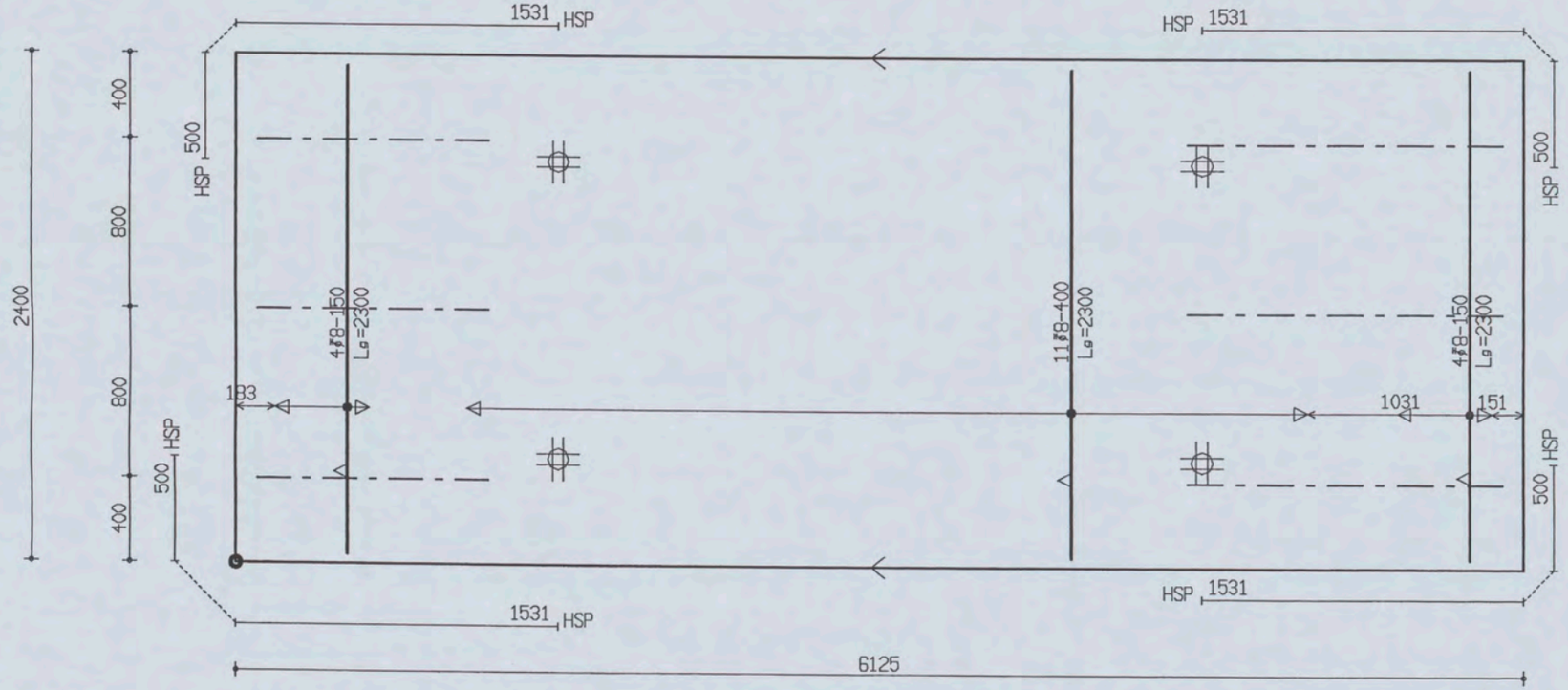

PROJ.NR.	3420

MALAFMETINGEN: 6125 x 2400

DATUM : 30-11-06	NET NAAM : 8$52	TRALIE TYPE	TRALIES	LANGS mm2/m1	DWARS mm2/m1	AANTAL	MERK
PLAATDIKTE: 60	WAP. HORZ.: 6-550	150					
DEKKING : 20	WAP. VERT.: 6-219	7 | 4.5 | 5	150-3-1500	0	0	1	1960
BETONKWAL.: B45	SECTION : V618	MIL.KLASSE: 1	150-3-1100				

the scale towards document
Patch Reference numbers on UTT
Serial No. 546

Oeterbeton VLOEMEN Tekeningnaam: 3420_L17 ZAPLTSAV:3.99

Shell Amsterdam

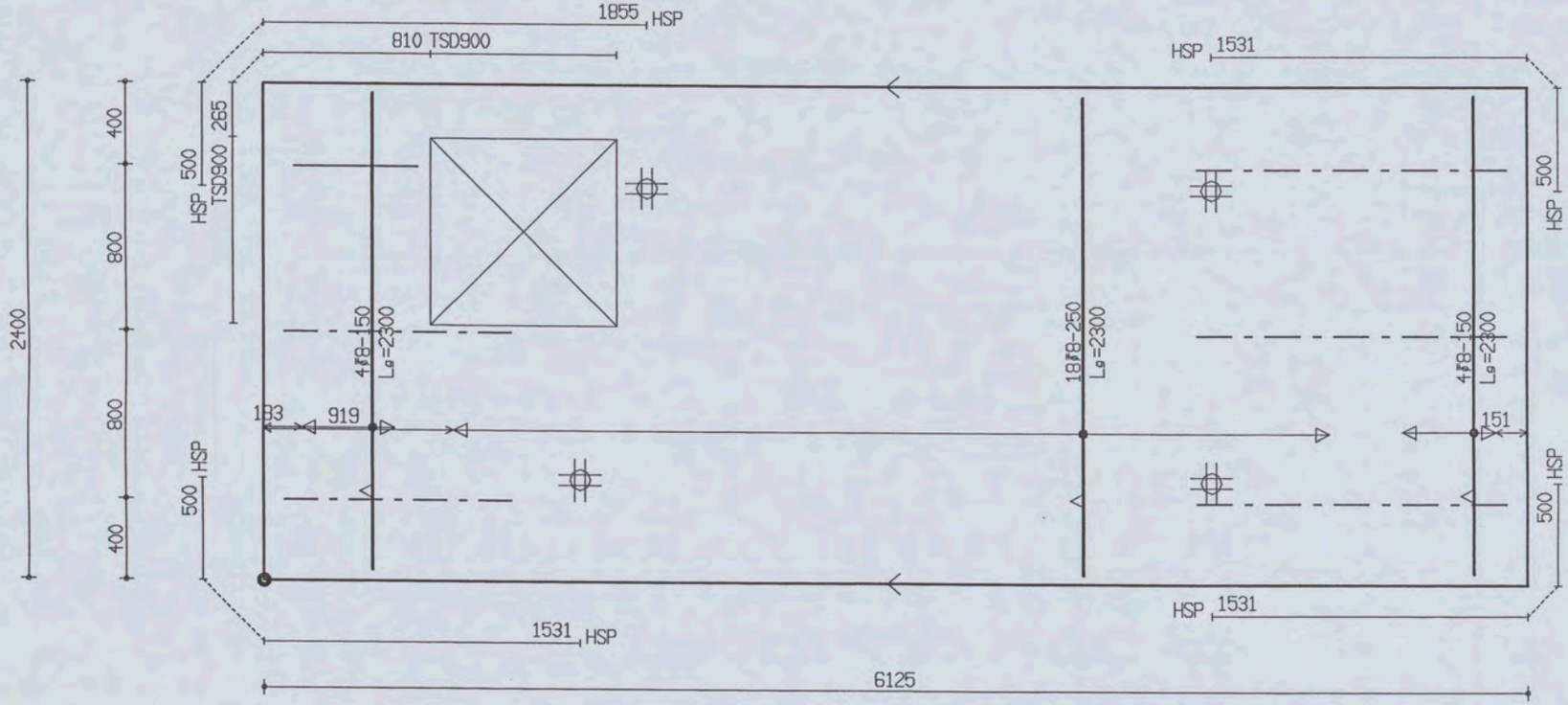

PROJ.NR.	3420

MALAFMETINGEN: 6125 x 2400

DATUM : 30-11-06	NET NAAM : 8$52	TRALIE TYPE			TRALIES	LANGS mm2/m1	DWARS mm2/m1	AANTAL	MERK
PLAATDIKTE: 60	WAP. HORZ.: 6-550	150			150-1-600 150-3-1500 150-2-1100	0	0	1	1961
DEKKING : 20	WAP. VERT.: 6-219	7	4.5	5					
BETONKWAL.: B45	SECTION : V618	MIL.KLASSE: 1							

the scale towards document
Patch Reference numbers on UTT Serial No. 546

Uelerbeton VLUEHEN IeKeningnaam: 3420_L17 ZAPLTSAV:3.99

Shell Amsterdam

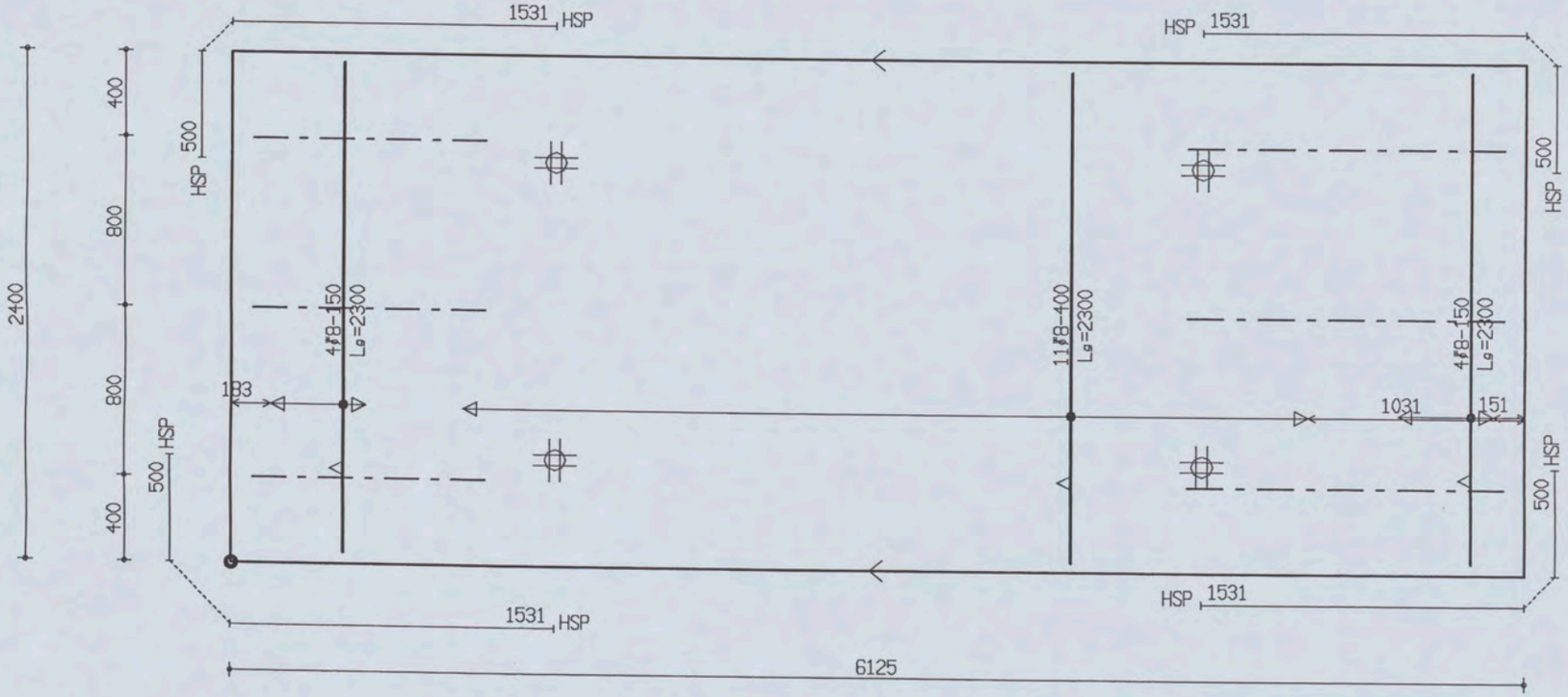

PROJ.NR.	3420							
DATUM : 30-11-06	NET NAAM : 8$52	TRALIE TYPE	TRALIES	LANGS mm2/m1	DWARS mm2/m1	AANTAL	MERK
PLAATDIKTE: 60	WAP. HORZ.: 6-550	150					
DEKKING : 20	WAP. VERT.: 6-219	7 | 4.5 | 5	150-3-1500	0	0	1	1962
BETONKWAL.: B45	SECTION : V618	MIL.KLASSE:	150-3-1100				

MALAFMETINGEN: 6125 x 2400

Shell Amsterdam

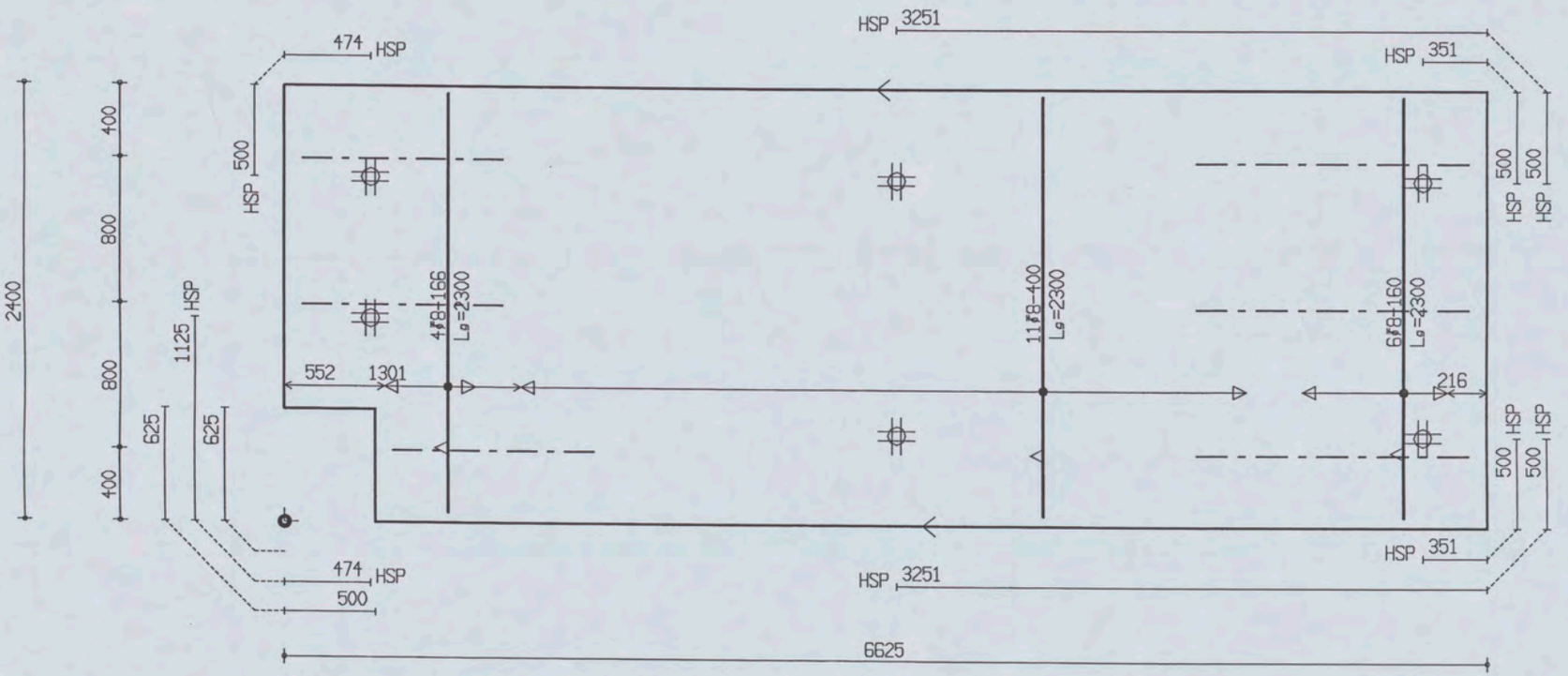

PROJ.NR.	3420

MALAFMETINGEN: 6625 x 2400

DATUM : 30-11-06	NET NAAM : 8$52	TRALIE TYPE			TRALIES	LANGS mm2/m1	DWARS mm2/m1	AANTAL	MERK
PLAATDIKTE: 60	WAP. HORZ.: 6-550	150							
DEKKING : 20	WAP. VERT.: 6-219	7	4.5	5	150-3-1500 150-3-1100	0	0	1	1963
BETONKWAL.: B45	SECTION : V618	MIL.KLASSE:		1					

the scale towards document
Engineering Scan Reference Chart TE263 Serial No. 546
Patch Reference numbers on UTT

Shell Amsterdam

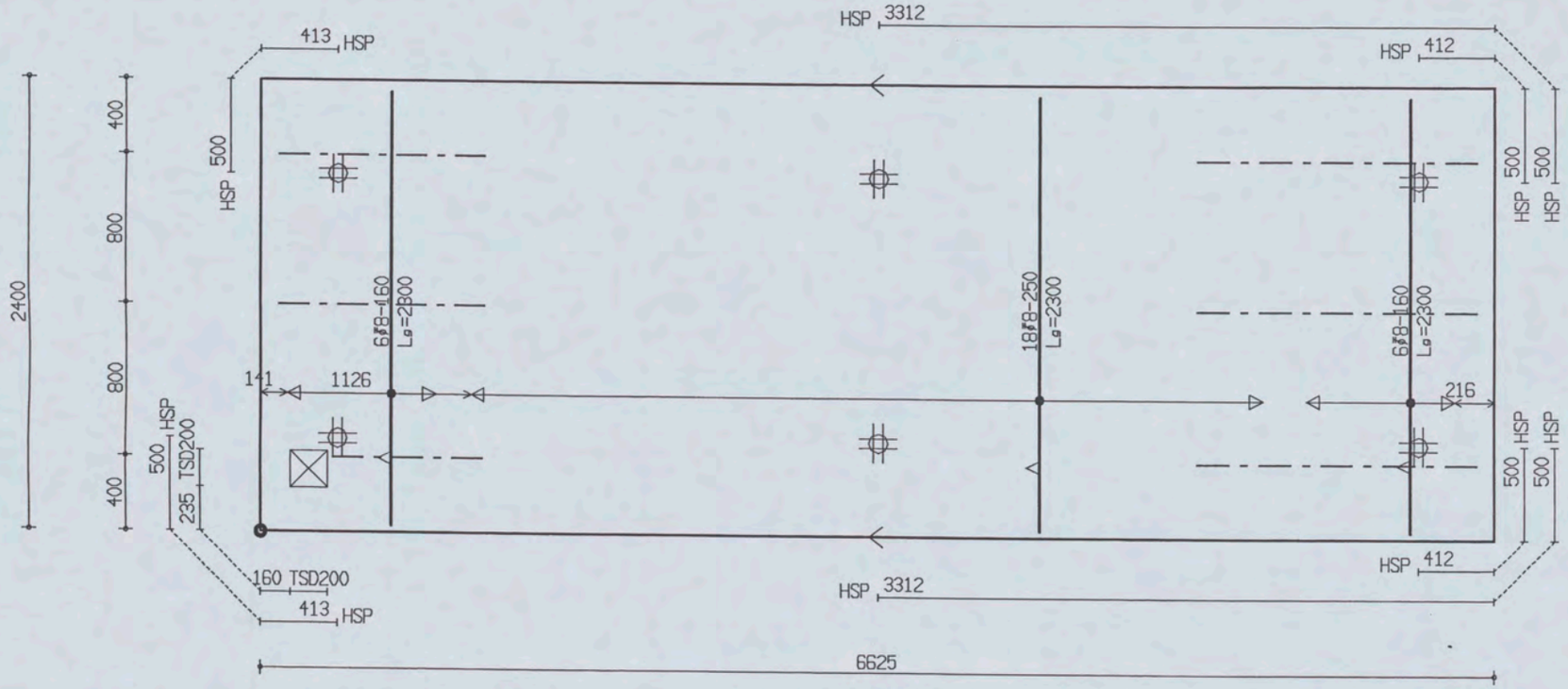

PROJ.NR.	3420						
DATUM : 30-11-06	NET NAAM : 8$52	TRALIE TYPE	TRALIES	LANGS mm2/m1	DWARS mm2/m1	AANTAL	MERK
PLAATDIKTE: 60	WAP. HORZ.: 6-550	150	150-2-1100				
DEKKING : 20	WAP. VERT.: 6-219	7 4.5 5	150-3-1500	0	0	1	1964
BETONKWAL.: B45	SECTION : V618	MIL.KLASSE: 1	150-1-800				

MALAFMETINGEN: 6625 x 2400

Oelerbeton VLOEMEN Tekeningnaam: 3420_L17 ZAPLTSAV:3.99

Shell Amsterdam

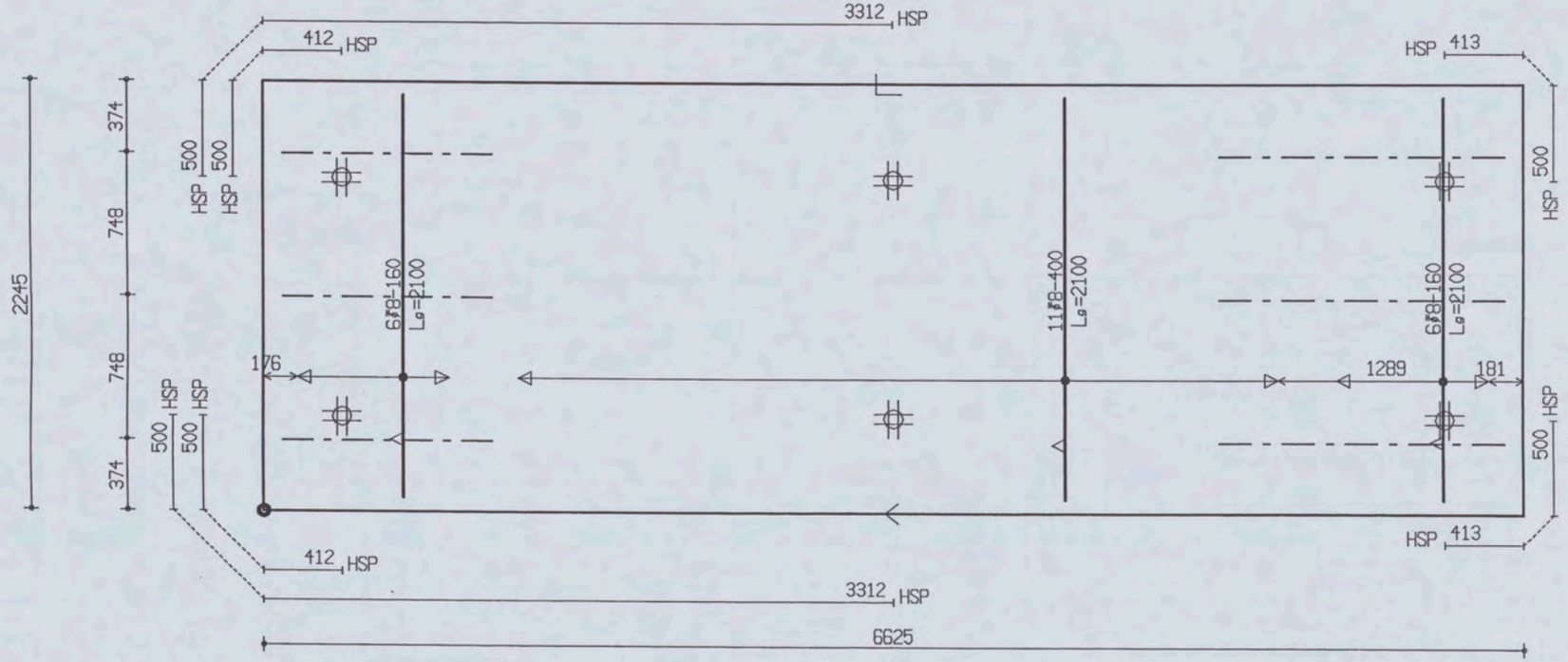

PROJ.NR.	3420

MALAFMETINGEN: 6625 x 2245

DATUM : 30-11-06	NET NAAM : 8$52	TRALIE TYPE			TRALIES	LANGS mm2/m1	DWARS mm2/m1	AANTAL	MERK
PLAATDIKTE: 60	WAP. HORZ.: 6-550	150							
DEKKING : 20	WAP. VERT.: 6-219	7	4.5	5	150-3-1500 150-3-1100	0	0	1	1965
BETONKWAL.: B45	SECTION : V618	MIL.KLASSE:		1					

the scale towards document
Patch Reference numbers on UTT Scan Reference Chart TE263 Serial No. 546

Oelerbeton VLUETEN Tekeningnaam: 3420_L17 ZAPLSAV:3.55

Shell Amsterdam

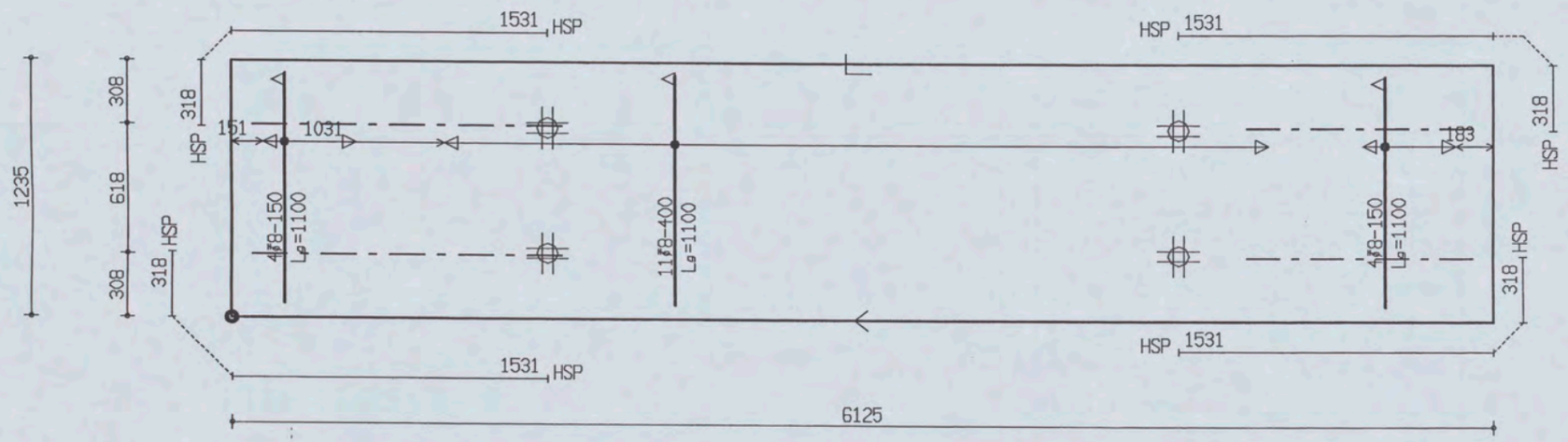

PROJ.NR.	3420							
						MALAFMETINGEN: 6125 x 1235		
DATUM : 30-11-06	NET NAAM : 8$52	TRALIE TYPE	TRALIES	LANGS mm2/m1	DWARS mm2/m1	AANTAL	MERK	
PLAATDIKTE: 60	WAP. HORZ.: 6-550	150						
DEKKING : 20	WAP. VERT.: 6-219	7 4.5 5	150-2-1100	0	0	1	1966	
BETONKWAL.: B45	SECTION : V619	MIL.KLASSE: 1	150-2-1500					

the scale towards document
Image Engineering Scan Reference Chart TE263 Serial No. 546
Patch Reference numbers on UTT

Oeterbeton VLOEMEN TeKeningnaam: 3420_L17 ZAPLTSAV:3.99

Shell Amsterdam

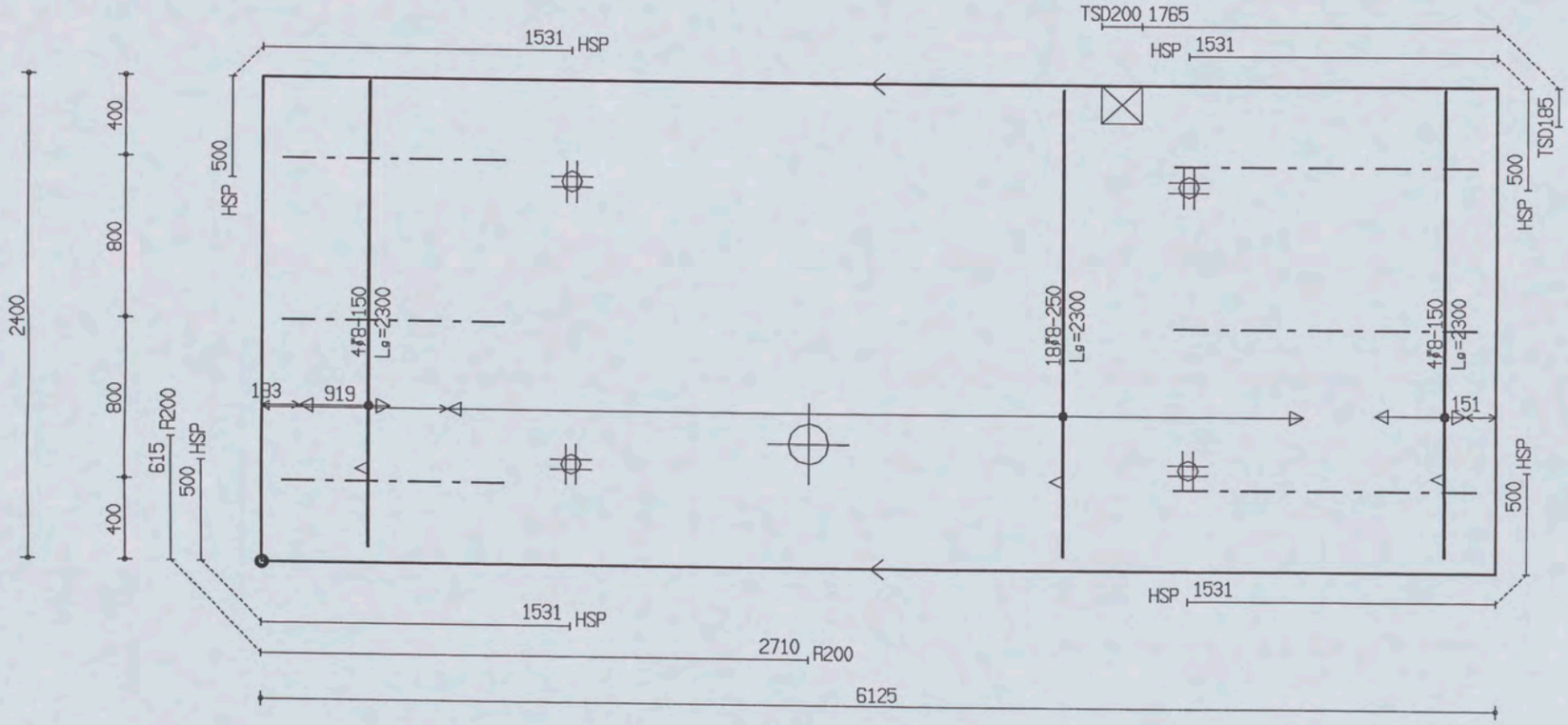

PROJ.NR.	3420

MALAFMETINGEN: 6125 x 2400

DATUM : 30-11-06	NET NAAM : 8$52	TRALIE TYPE			TRALIES	LANGS mm2/m1	DWARS mm2/m1	AANTAL	MERK
PLAATDIKTE: 60	WAP. HORZ.: 6-550	150			150-3-1500 150-3-1100	0	0	1	1967
DEKKING : 20	WAP. VERT.: 6-219	7	4.5	5					
BETONKWAL.: B45	SECTION : V619	MIL.KLASSE: 1							

the scale towards document
Patch Reference numbers on LIFT
Scan Engineering Scan Reference Chart TE263 Serial No. 546

Uelerbeton VLUEMEN leKeningnaam: 3420_L17

Shell Amsterdam

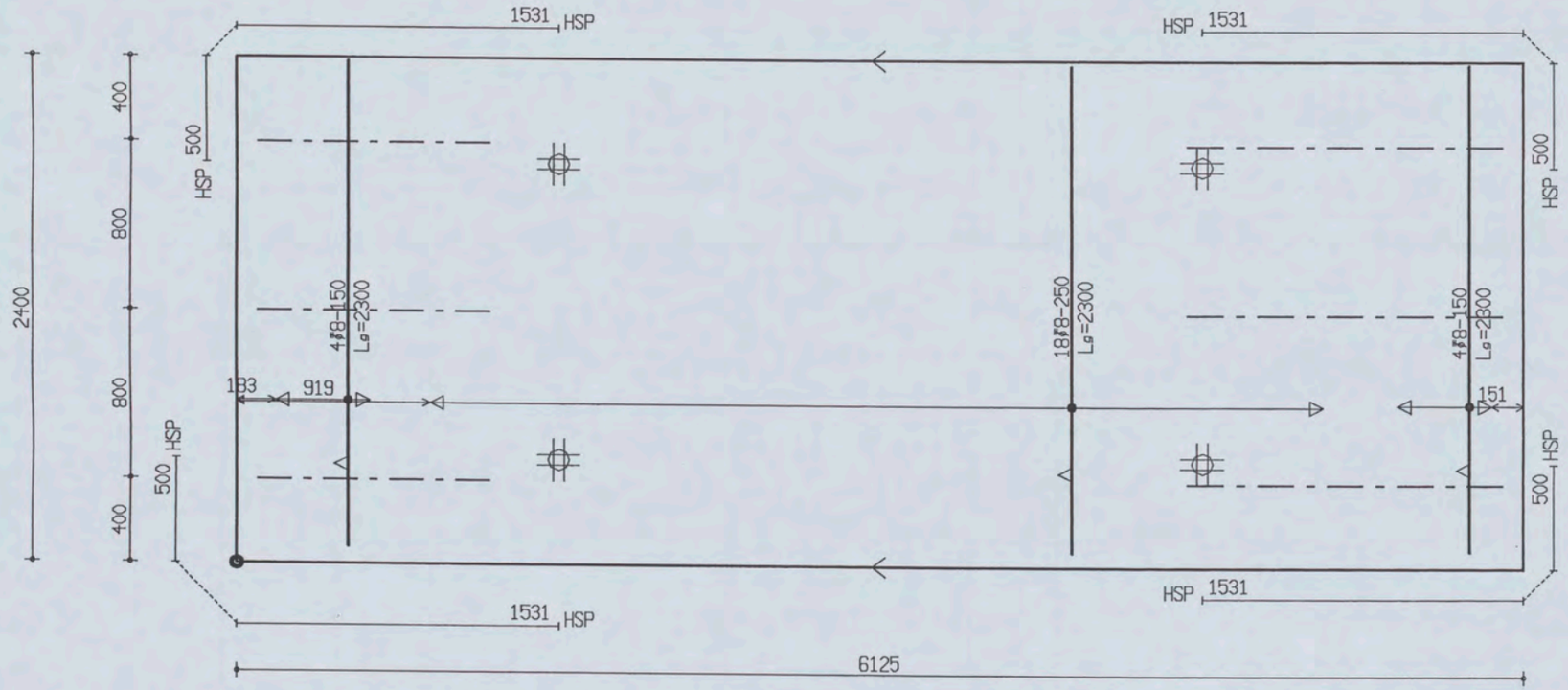

PROJ.NR.	3420

MALAFMETINGEN: 6125 x 2400

DATUM : 30-11-06	NET NAAM : 8$52	TRALIE TYPE	TRALIES	LANGS mm2/m1	DWARS mm2/m1	AANTAL	MERK
PLAATDIKTE: 60	WAP. HORZ.: 6-550	150					
DEKKING : 20	WAP. VERT.: 6-219	7 | 4.5 | 5	150-3-1500	0	0	1	1968
BETONKWAL.: B45	SECTION : V619	MIL.KLASSE: 1	150-3-1100				

the scale towards document
Engineering Scan Reference Chart TE263 Serial No. 546
Patch Reference numbers on UTI

Oelerbeton VLOEMEN TeKeningnaam: 3420_L17 ZAPLTSAV:3.99

Shell Amsterdam

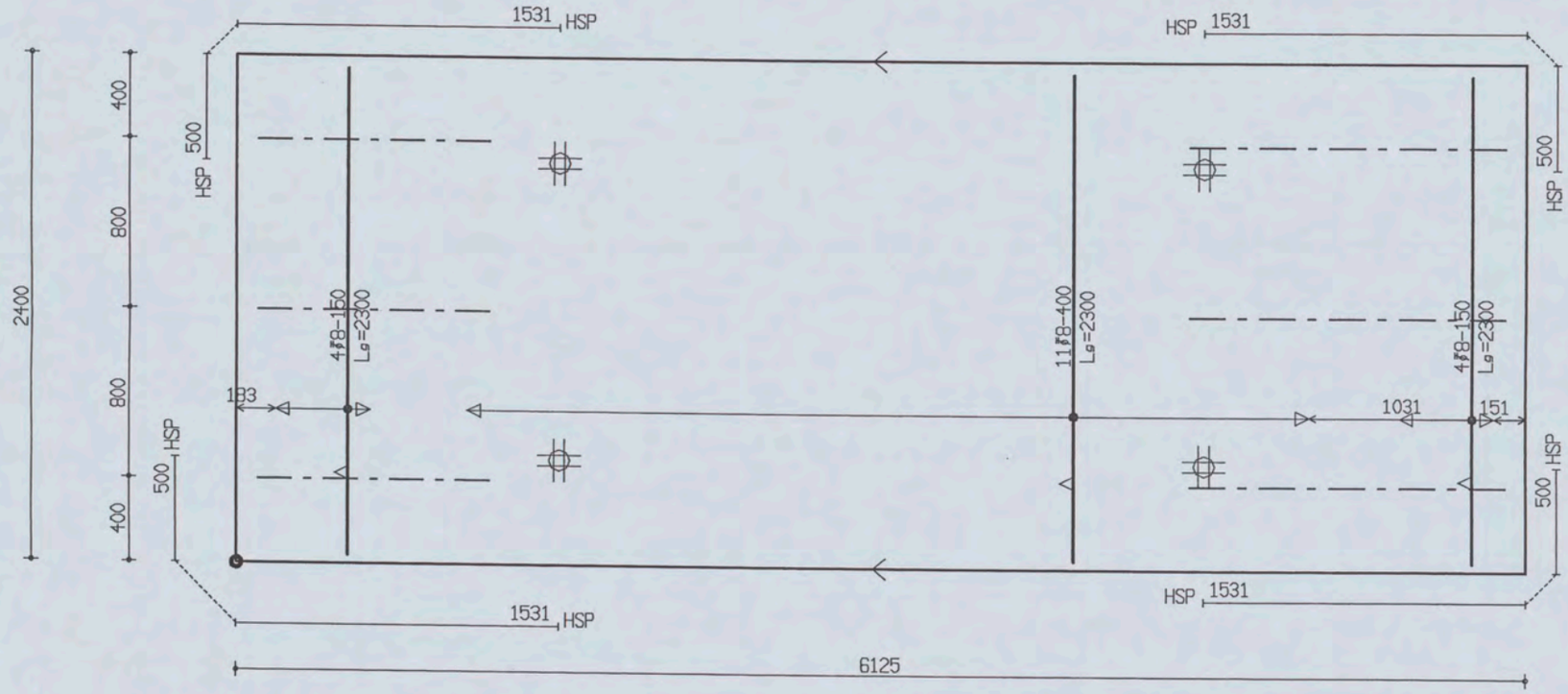

PROJ.NR.	3420

MALAFMETINGEN: 6125 x 2400

DATUM : 30-11-06	NET NAAM : 8$52	TRALIE TYPE			TRALIES	LANGS mm2/m1	DWARS mm2/m1	AANTAL	MERK
PLAATDIKTE: 60	WAP. HORZ.: 6-550	150							
DEKKING : 20	WAP. VERT.: 6-219	7	4.5	5	150-3-1500 150-3-1100	0	0	1	1969
BETONKWAL.: B45	SECTION : V619	MIL.KLASSE: 1							

the scale towards document
Patch Reference numbers on UTI
Engineering Scan Reference Chart TE263 Serial No. 546

Oelerbeton VLUEMEN TeKeningnaam: 3420_L17 ZAPLTSAV:3.99

Shell Amsterdam

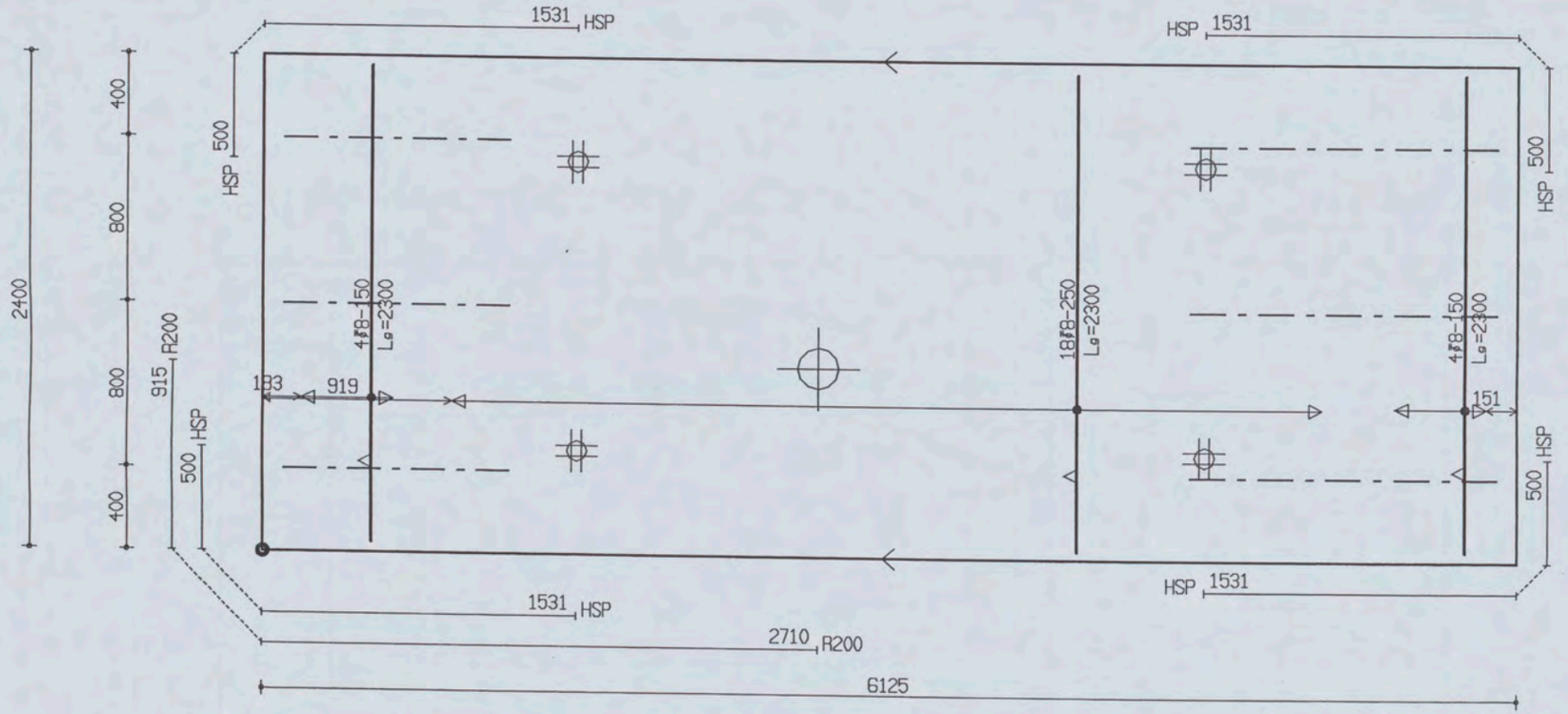

PROJ.NR.	3420							
DATUM : 30-11-06	NET NAAM : 8$52	TRALIE TYPE	TRALIES	LANGS mm2/m1	DWARS mm2/m1	AANTAL	MERK
PLAATDIKTE: 60	WAP. HORZ.: 6-550	150					
DEKKING : 20	WAP. VERT.: 6-219	7 | 4.5 | 5	150-3-1500	0	0	1	1970
BETONKWAL.: B45	SECTION : V619	MIL.KLASSE: 1	150-3-1100				

MALAFMETINGEN: 6125 x 2400

Shell Amsterdam

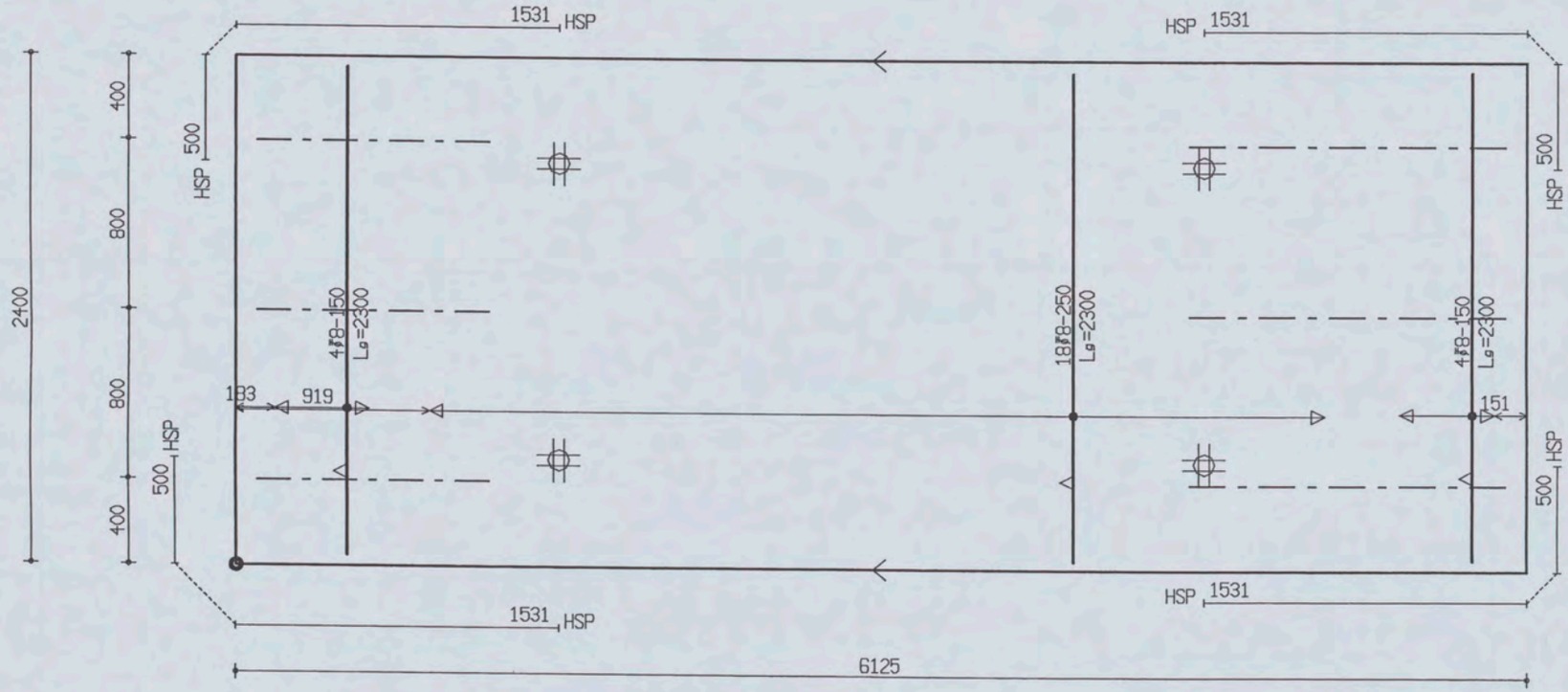

PROJ.NR.	3420

MALAFMETINGEN: 6125 x 2400

DATUM : 30-11-06	NET NAAM : 8$52	TRALIE TYPE			TRALIES	LANGS mm2/m1	DWARS mm2/m1	AANTAL	MERK
PLAATDIKTE: 60	WAP. HORZ.: 6-550	150			150-3-1500 150-3-1100	0	0	1	1971
DEKKING : 20	WAP. VERT.: 6-219	7	4.5	5					
BETONKWAL.: B45	SECTION : V619	MIL.KLASSE: 1							

Oeterbeton VLOTMEN Tekeningnaam: 3420_L17 ZAMLISH V3.99

Shell Amsterdam

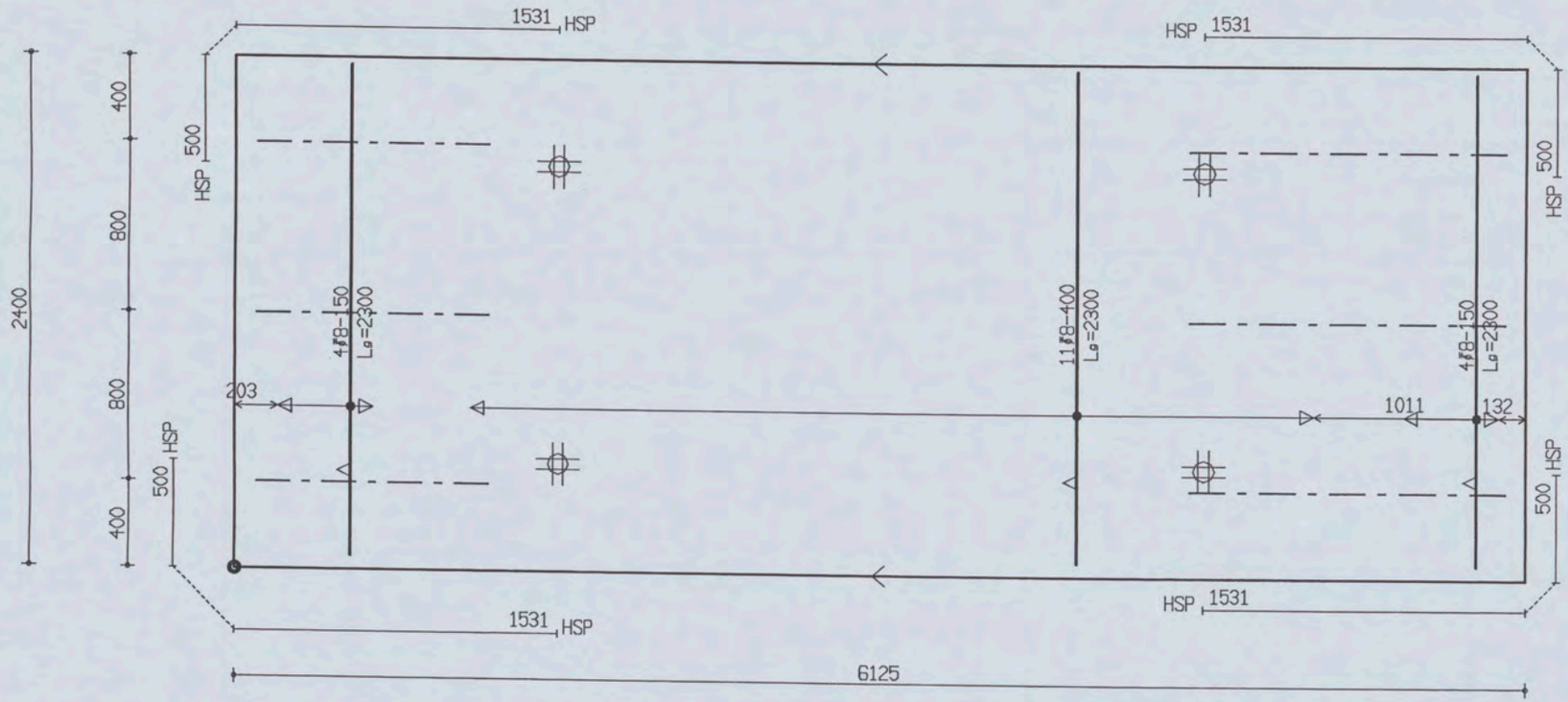

PROJ.NR.	3420							
DATUM : 30-11-06	NET NAAM : 8$52	TRALIE TYPE	TRALIES	LANGS mm2/m1	DWARS mm2/m1	AANTAL	MERK
PLAATDIKTE: 60	WAP. HORZ.: 6-550	150					
DEKKING : 20	WAP. VERT.: 6-219	7 | 4.5 |	150-3-1500	0	0	1	1972
BETONKWAL.: B45	SECTION : V619	MIL.KLASSE:	150-3-1100				

MALAFMETINGEN: 6125 x 2400

Shell Amsterdam

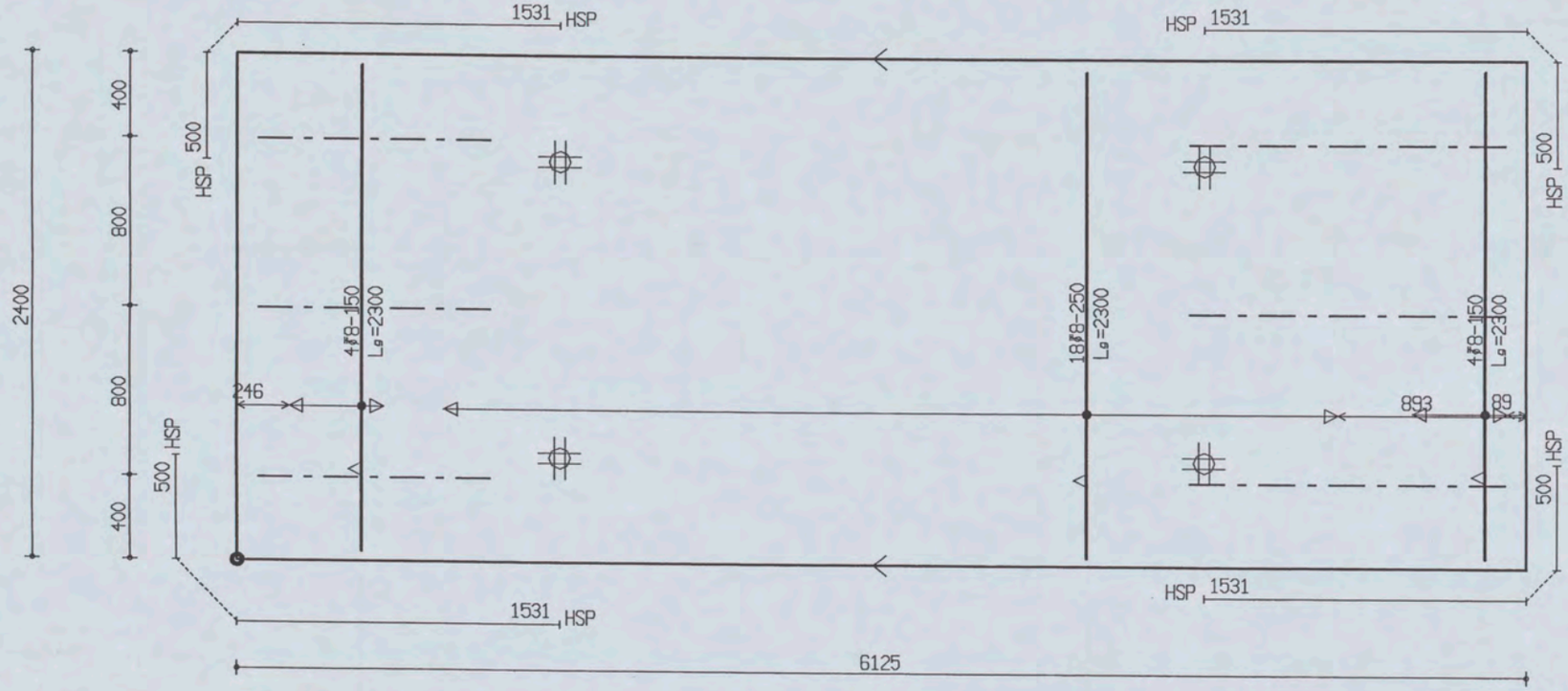

PROJ.NR.	3420

MALAFMETINGEN: 6125 x 2400

DATUM : 30-11-06	NET NAAM : 8$52	TRALIE TYPE			TRALIES	LANGS mm2/m1	DWARS mm2/m1	AANTAL	MERK
PLAATDIKTE: 60	WAP. HORZ.: 6-550	150							
DEKKING : 20	WAP. VERT.: 6-219	7	4.5	5	150-3-1500 150-3-1100	0	0	1	1973
BETONKWAL.: B45	SECTION : V619	MIL.KLASSE: 1							

the scale towards document
Patch Reference numbers on UTT
Serial No. 546

Uelerbeton VLUETHEN TeKeningnaam: 3420_L1/

Shell Amsterdam

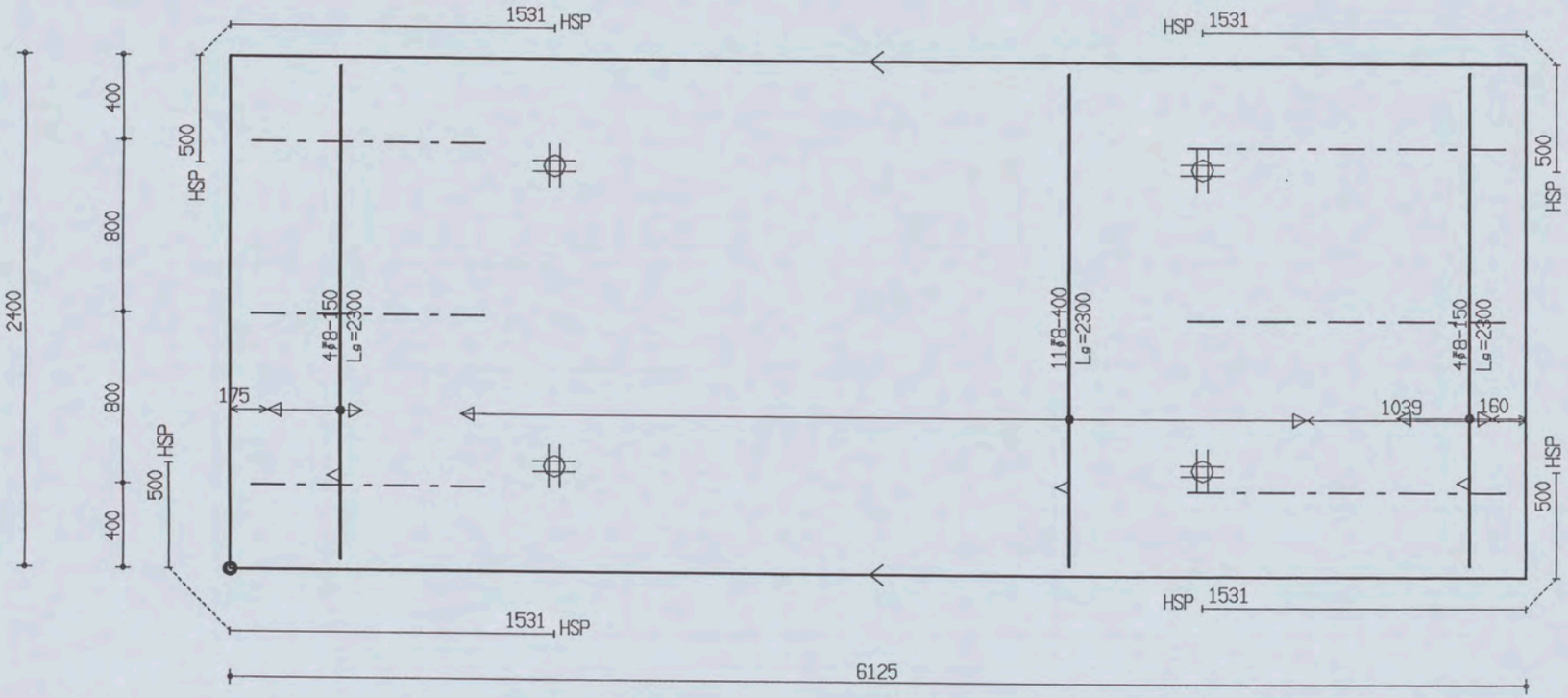

PROJ.NR.	3420

MALAFMETINGEN: 6125 x 2400

DATUM : 30-11-06	NET NAAM : 8$52	TRALIE TYPE	TRALIES	LANGS mm2/m1	DWARS mm2/m1	AANTAL	MERK
PLAATDIKTE: 60	WAP. HORZ.: 6-550	150					
DEKKING : 20	WAP. VERT.: 6-219	7 | 4.5 | 5	150-3-1500	0	0	1	1974
BETONKWAL.: B45	SECTION : V619	MIL.KLASSE: 1	150-3-1100				

the scale towards document
Engineering Scan Reference Chart TE263 Serial No. 546
Patch Reference numbers on UTT
inch mm
C1 B1 A1 C2 B2 A2 B5 A5 20 18 17 16 11
10 09 03 02 01 C7 B7 A7 C8 B8 A8 C9 B9

Betonbeton Vlodrop Tekeningnaam: 3420_L17 ZAPLTSAV:3.99

Shell Amsterdam

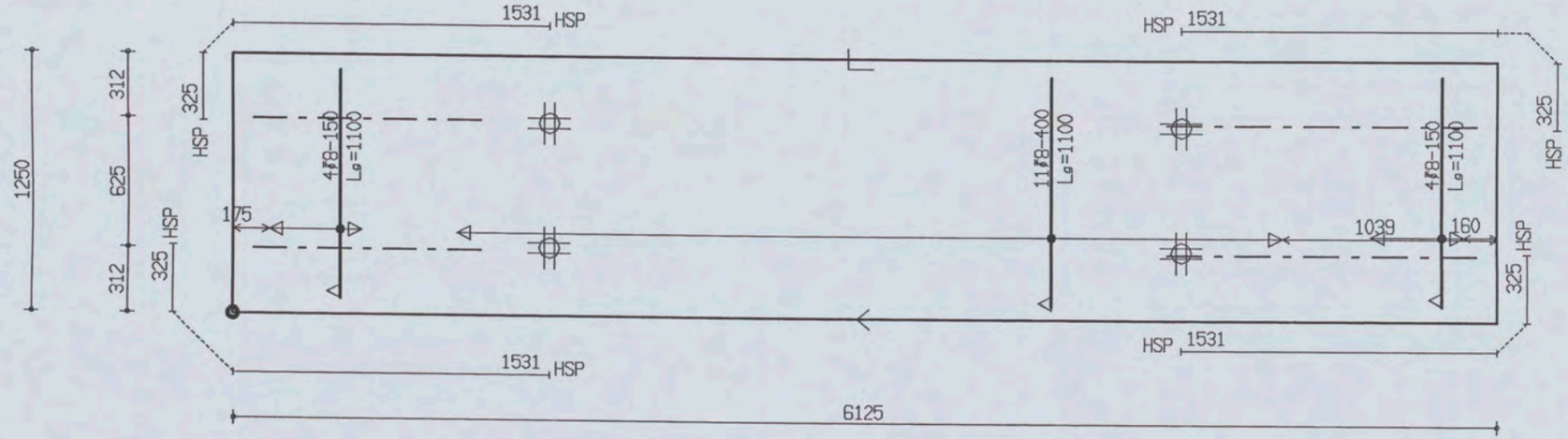

PROJ.NR.	3420

MALAFMETINGEN: 6125 x 1250

DATUM : 30-11-06	NET NAAM : 8$52	TRALIE TYPE			TRALIES	LANGS mm2/m1	DWARS mm2/m1	AANTAL	MERK
PLAATDIKTE: 60	WAP. HORZ.: 6-550	150			150-2-1500 150-2-1100	0	0	1	1975
DEKKING : 20	WAP. VERT.: 6-219	7	4.5	5					
BETONKWAL.: B45	SECTION : V619	MIL.KLASSE: 1							

the scale towards document
Image Engineering Scan Reference Chart TE263 Serial No. 546
Patch Reference numbers on UTT
C1 B1 A1 C2 B2 A5 B5 A2 20 18 17 16 11
10 09 03 02 01 C7 B7 A7 C8 B8 A8 C9 B9

Uelerbeton VLUETHEN leKeningnaam: 3420_L17 ZAPLTSAV: 3.99

Shell Amsterdam

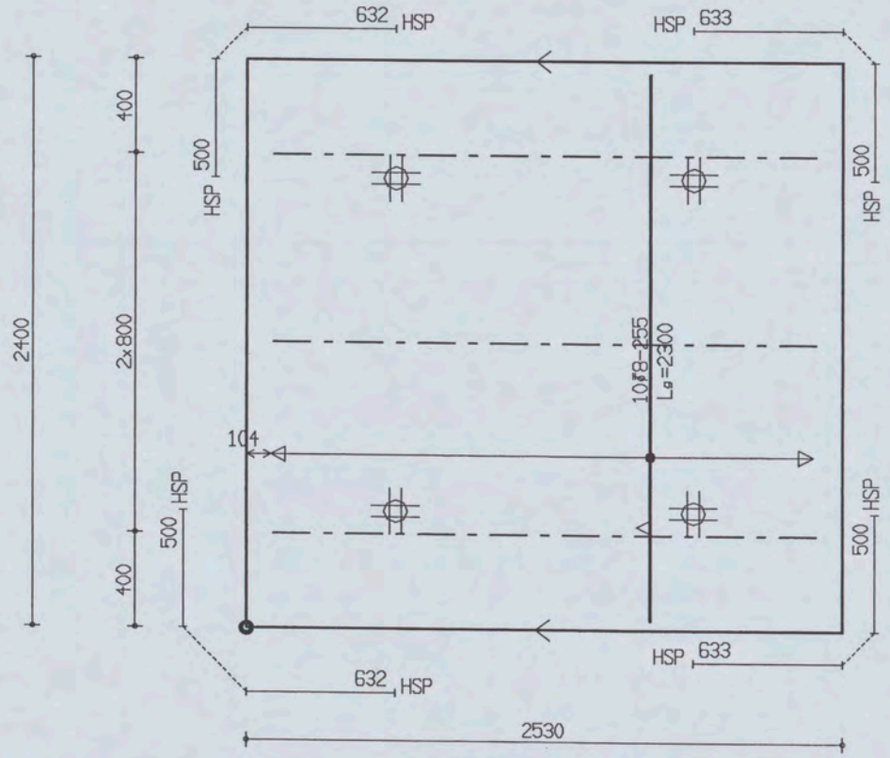

PROJ.NR.	3420

MALAFMETINGEN: 2530 x 2400

DATUM : 30-11-06	NET NAAM : S188	TRALIE TYPE	TRALIES	LANGS mm2/m1	DWARS mm2/m1	AANTAL	MERK
PLAATDIKTE: 60	WAP. HORZ.: 6-150	150					
DEKKING : 15	WAP. VERT.: 5-250	7 | 4.5					
BETONKWAL.: B45	SECTION : V620	MIL.KLASSE:	150-3-2300	250	50	1	1976

Oelerbeton VLOEMEN TeKeningnaam: 3420_L17 ZAPLTSAV:3.99

Shell Amsterdam

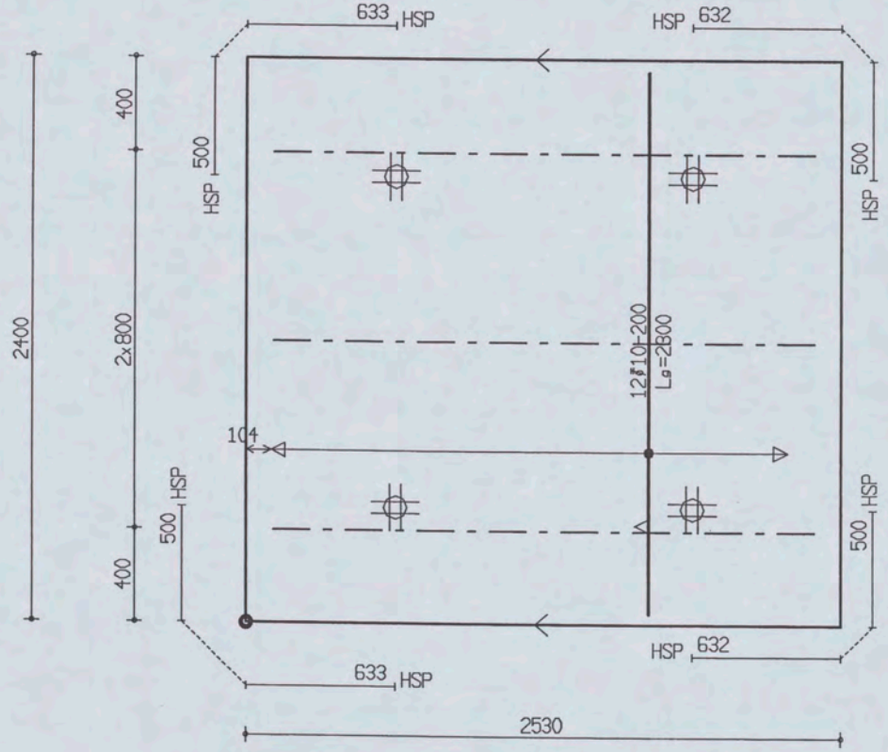

PROJ.NR.	3420

MALAFMETINGEN: 2530 x 2400

DATUM : 30-11-06	NET NAAM : S188	TRALIE TYPE			TRALIES	LANGS mm2/m1	DWARS mm2/m1	AANTAL	MERK
PLAATDIKTE: 60	WAP. HORZ.: 6-150	150							
DEKKING : 15	WAP. VERT.: 5-250	7	4.5	5					
BETONKWAL.: B45	SECTION : V620	MIL.KLASSE:	1		150-3-2300	250	50	1	1977

the scale towards document
Patch Reference numbers on UTT
Engineering Scan Reference Chart TE263 Serial No. 546

Betonbeton Vlaardingen Tekeningnaam: 3420_L17 Zaklijst: 3.99

Shell Amsterdam

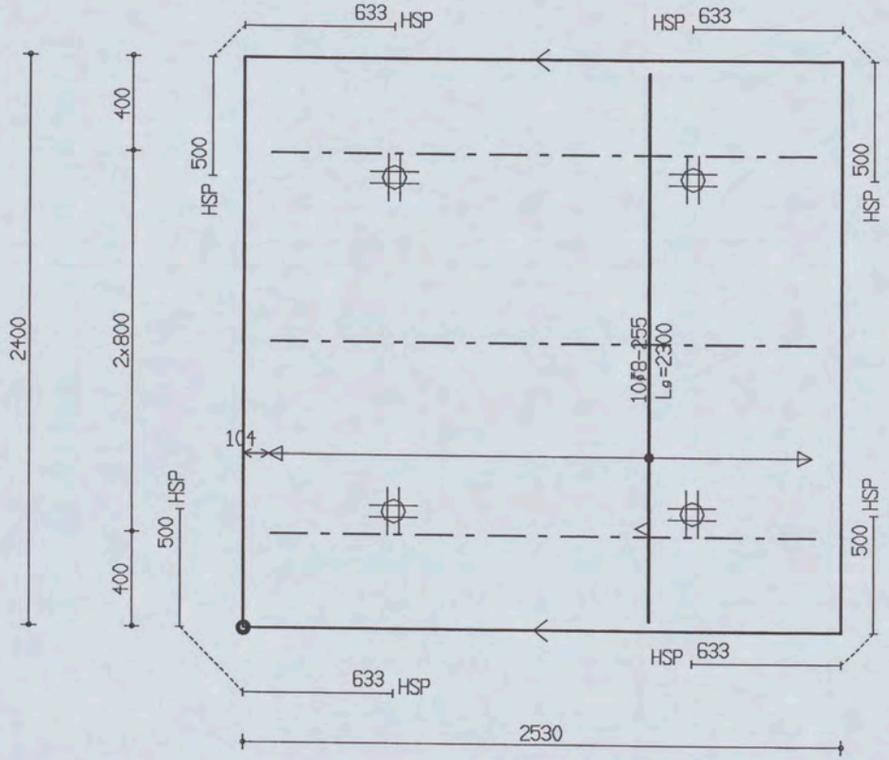

PROJ.NR.	3420							
DATUM : 30-11-06	NET NAAM : S188	TRALIE TYPE	TRALIES	LANGS mm2/m1	DWARS mm2/m1	AANTAL	MERK
PLAATDIKTE: 60	WAP. HORZ.: 6-150	150					
DEKKING : 15	WAP. VERT.: 5-250	7 | 4.5 | 5					
BETONKWAL.: B45	SECTION : V620	MIL.KLASSE:	150-3-2300	250	50	1	1978

MALAFMETINGEN: 2530 x 2400

Oelerbeton VLOEMEN Tekeningnaam: 3420_L17 ZAPLTSAV:3.99

Shell Amsterdam

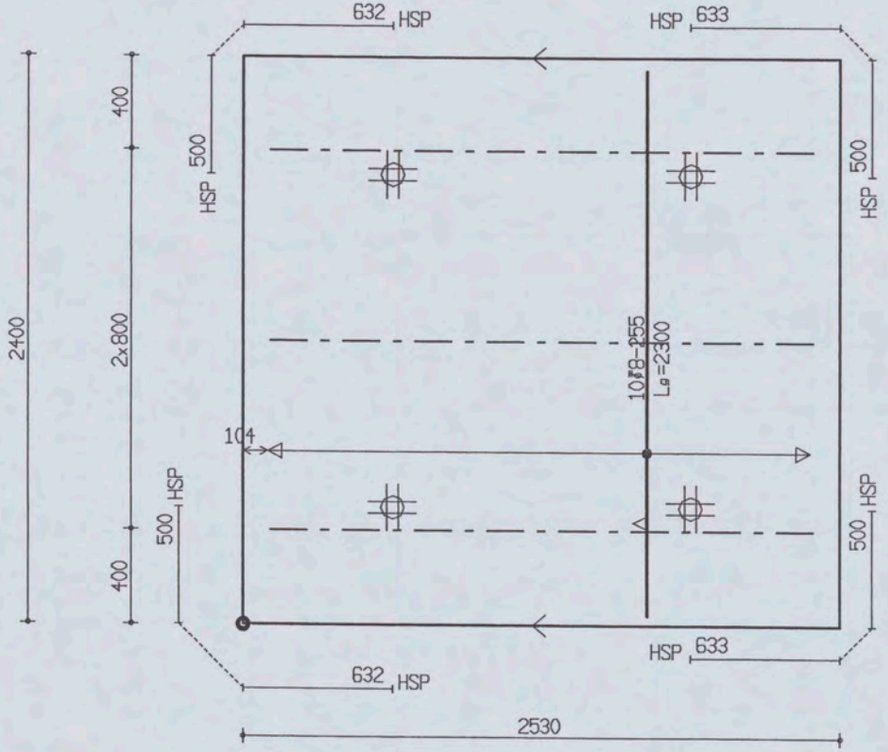

PROJ.NR.	3420

MALAFMETINGEN: 2530 x 2400

DATUM : 30-11-06	NET NAAM : S188	TRALIE TYPE			TRALIES	LANGS mm2/m1	DWARS mm2/m1	AANTAL	MERK
PLAATDIKTE: 60	WAP. HORZ.: 6-150	150							
DEKKING : 15	WAP. VERT.: 5-250	7	4.5	5					
BETONKWAL.: B45	SECTION : V620	MIL.KLASSE: 1			150-3-2300	250	50	1	1979

Shell Amsterdam

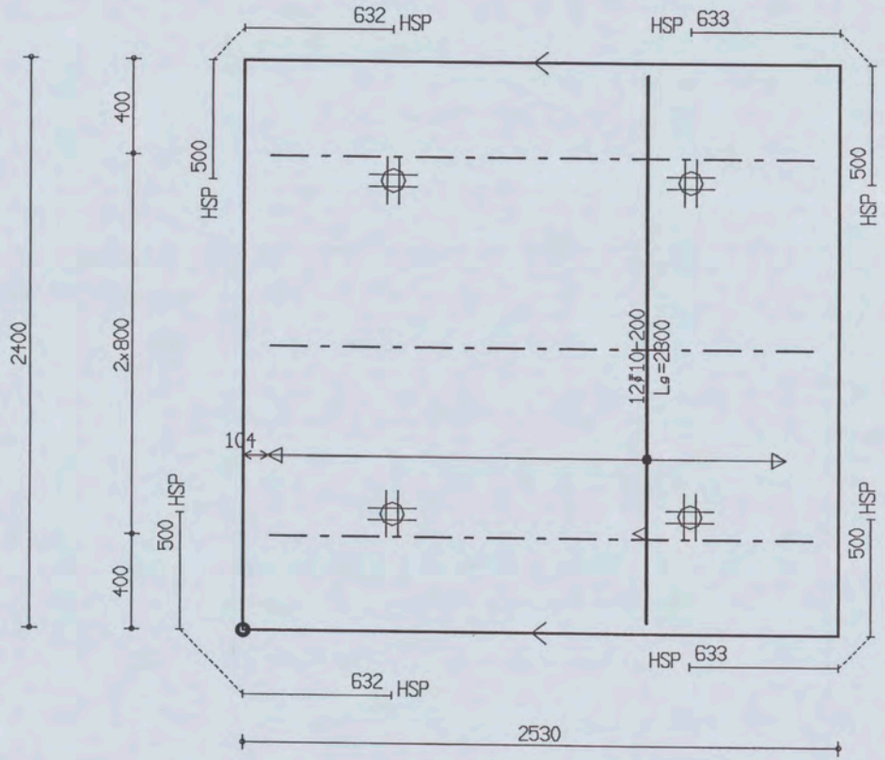

PROJ.NR.	3420

MALAFMETINGEN: 2530 x 2400

DATUM : 30-11-06	NET NAAM : S188	TRALIE TYPE	TRALIES	LANGS mm2/m1	DWARS mm2/m1	AANTAL	MERK
PLAATDIKTE: 60	WAP. HORZ.: 6-150	150					
DEKKING : 15	WAP. VERT.: 5-250	7 4.5					
BETONKWAL.: B45	SECTION : V620	MIL.KLASSE:	150-3-2300	250	50	1	1980

the scale towards document
Patch Reference numbers on UTT
Engineering Scan Reference Chart TE263 Serial No. 546

Betonbeton VLOERCH Tekeningnaam: 3420_L17 ZAPLTSAV:3.99

Shell Amsterdam

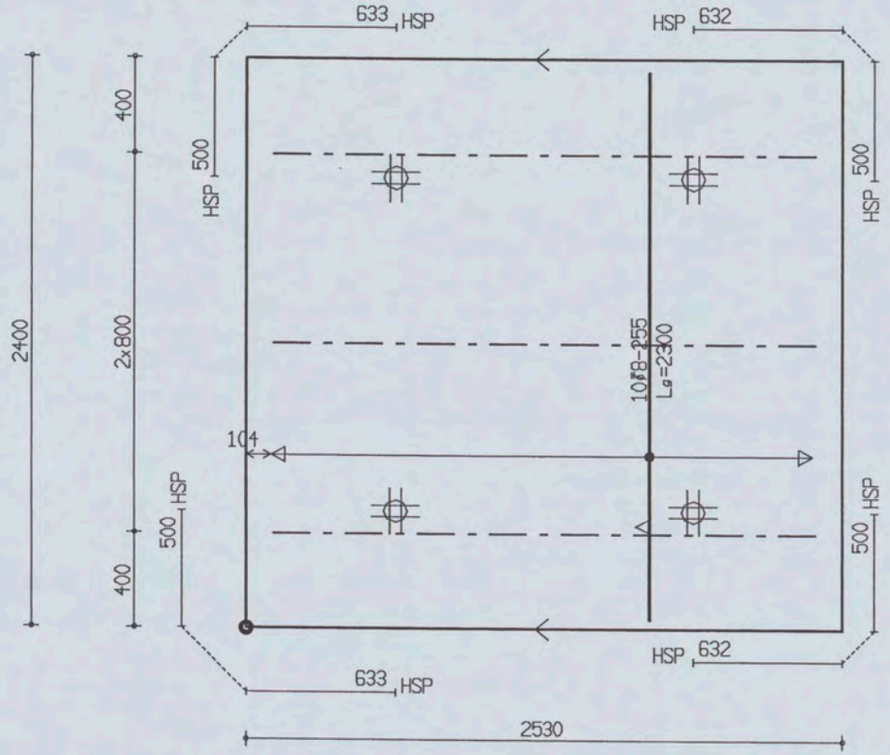

PROJ.NR.	3420

MALAFMETINGEN: 2530 x 2400

DATUM : 30-11-06	NET NAAM : S188	TRALIE TYPE			TRALIES	LANGS mm2/m1	DWARS mm2/m1	AANTAL	MERK
PLAATDIKTE: 60	WAP. HORZ.: 6-150	150							
DEKKING : 15	WAP. VERT.: 5-250	7	4.5	5					
BETONKWAL.: B45	SECTION : V620	MIL.KLASSE:	1		150-3-2300	250	50	1	1981

the scale towards document
Patch Reference numbers on UTT
Engineering Scan Reference Chart TE263 Serial No. 546

Ueterbeton VLUEHEN Tekeningnaam: 3420_L17 ZAPLTSAV: 3.99

Shell Amsterdam

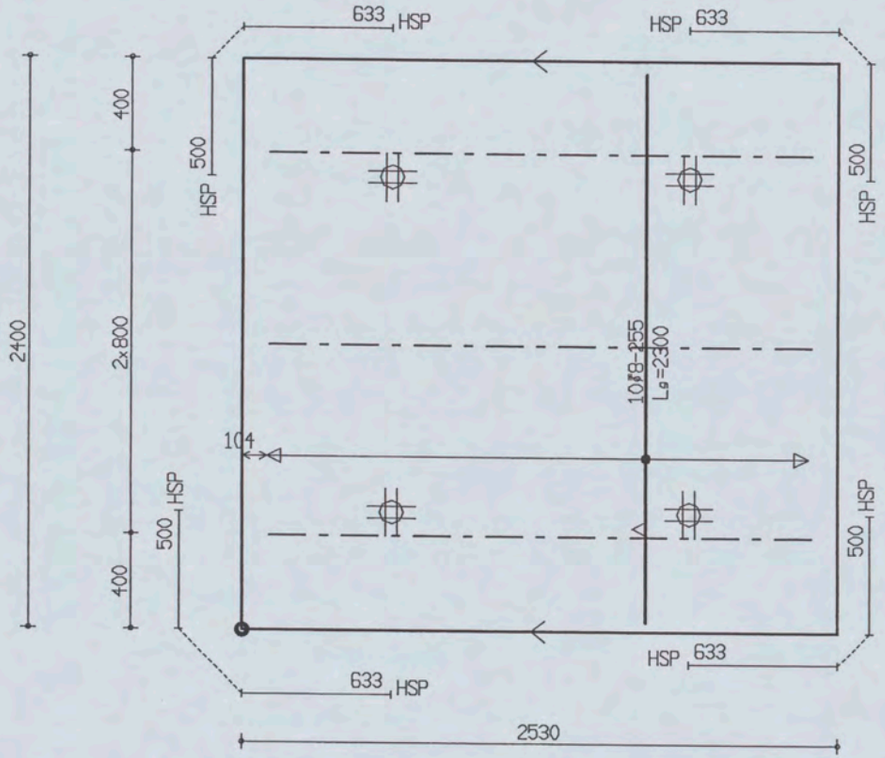

PROJ.NR.	3420						
DATUM : 30-11-06	NET NAAM : S188	TRALIE TYPE	TRALIES	LANGS mm2/m1	DWARS mm2/m1	AANTAL	MERK
PLAATDIKTE: 60	WAP. HORZ.: 6-150	150					
DEKKING : 15	WAP. VERT.: 5-250	7 4.5		250	50	1	1982
BETONKWAL.: B45	SECTION : V620	MIL.KLASSE: 1	150-3-2300				

MALAFMETINGEN: 2530 x 2400

Betonbeton VLOEREN Tekeningnaam: 3420_L17 ZAPLTSAV:3.99

Shell Amsterdam

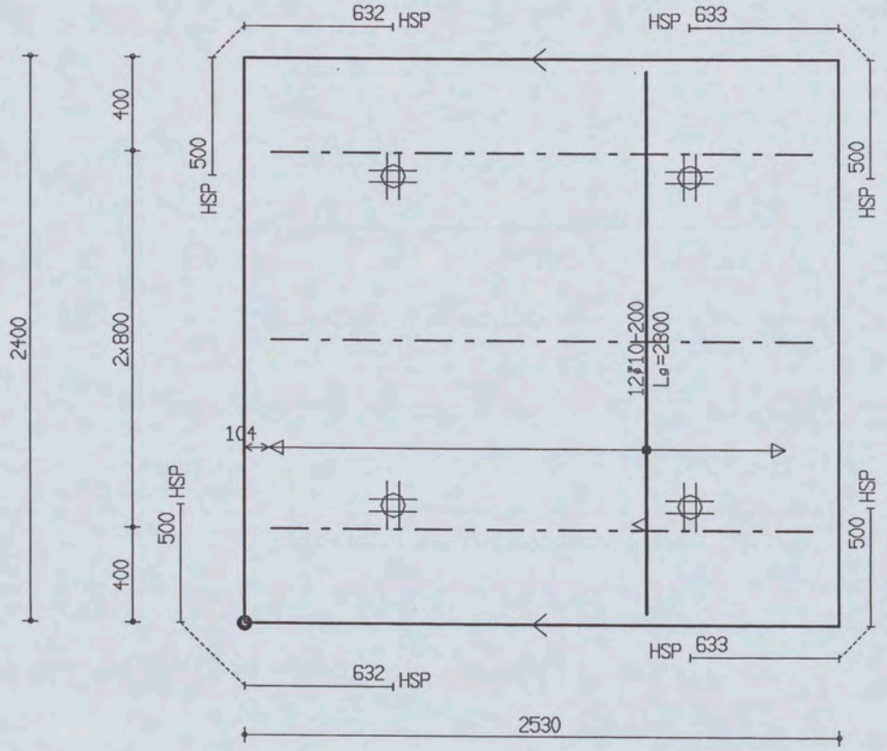

PROJ.NR.	3420

MALAFMETINGEN: 2530 x 2400

DATUM : 30-11-06	NET NAAM : S188	TRALIE TYPE			TRALIES	LANGS mm2/m1	DWARS mm2/m1	AANTAL	MERK
PLAATDIKTE: 60	WAP. HORZ.: 6-150	150							
DEKKING : 15	WAP. VERT.: 5-250	7	4.5	5					
BETONKWAL.: B45	SECTION : V620	MIL.KLASSE: 1			150-3-2300	250	50	1	1983

the scale towards document
C1 B1 A1 C2 B2 A2 B5 A5 20 18 17 16 11
10 09 03 02 01 C7 B7 A7 C8 B8 A8 C9 B9
Engineering Scan Reference Chart TE263 Serial No. 546
Patch Reference numbers on UTT

Ueterbeton VLUETHEN TeKeningnaam: 3420_L17 ZAPLTSRV:3.99

Shell Amsterdam

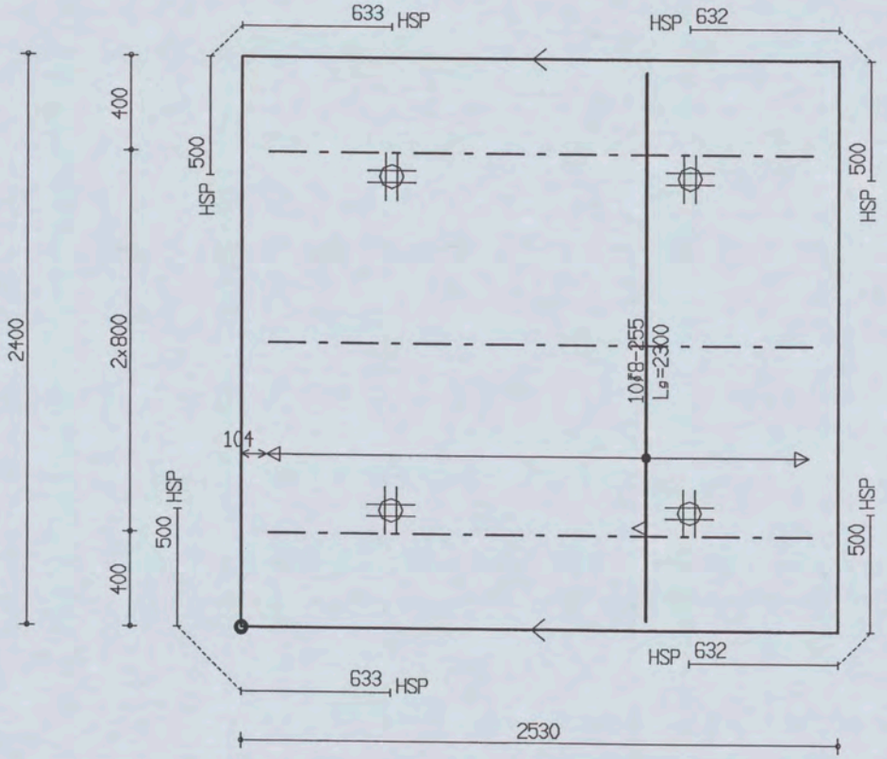

PROJ.NR.	3420							
DATUM : 30-11-06	NET NAAM : S188	TRALIE TYPE	TRALIES	LANGS mm2/m1	DWARS mm2/m1	AANTAL	MERK
PLAATDIKTE: 60	WAP. HORZ.: 6-150	150					
DEKKING : 15	WAP. VERT.: 5-250	7 | 4.5 | 5					
BETONKWAL.: B45	SECTION : V620	MIL.KLASSE: 1	150-3-2300	250	50	1	1984

MALAFMETINGEN: 2530 x 2400

Shell Amsterdam

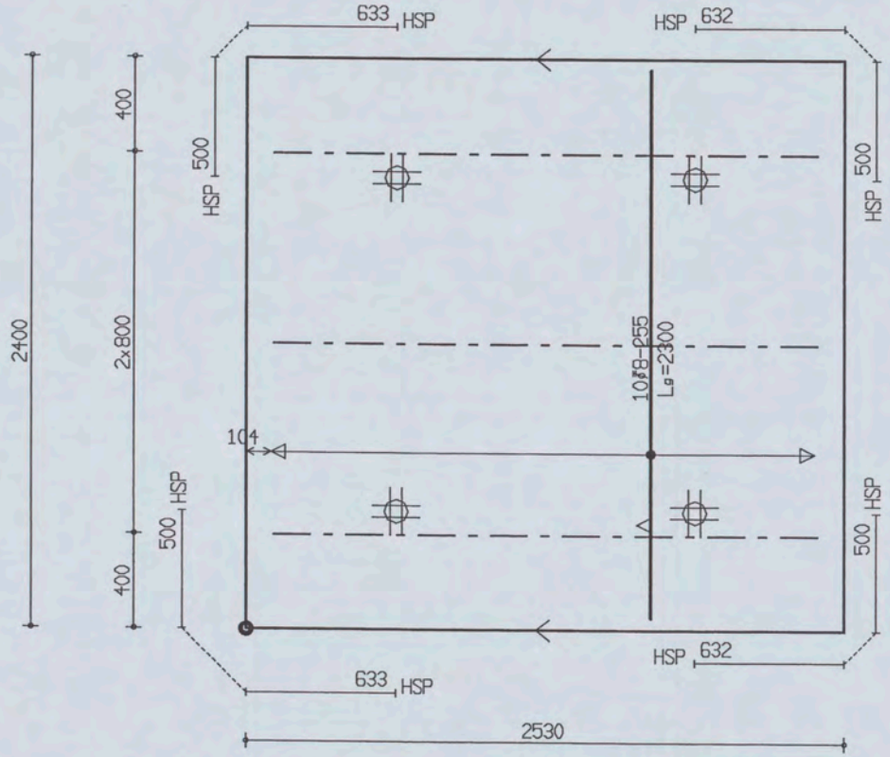

PROJ.NR.	3420

MALAFMETINGEN: 2530 x 2400

DATUM : 30-11-06	NET NAAM : S188	TRALIE TYPE			TRALIES	LANGS mm2/m1	DWARS mm2/m1	AANTAL	MERK
PLAATDIKTE: 60	WAP. HORZ.: 6-150	150							
DEKKING : 15	WAP. VERT.: 5-250	7	4.5	5					
BETONKWAL.: B45	SECTION : V620	MIL.KLASSE: 1			150-3-2300	250	50	1	1985

Oelerbeton VLUETEN TeKeningnaam: 3420_L17 ZAPLTSRV:3.99

Shell Amsterdam

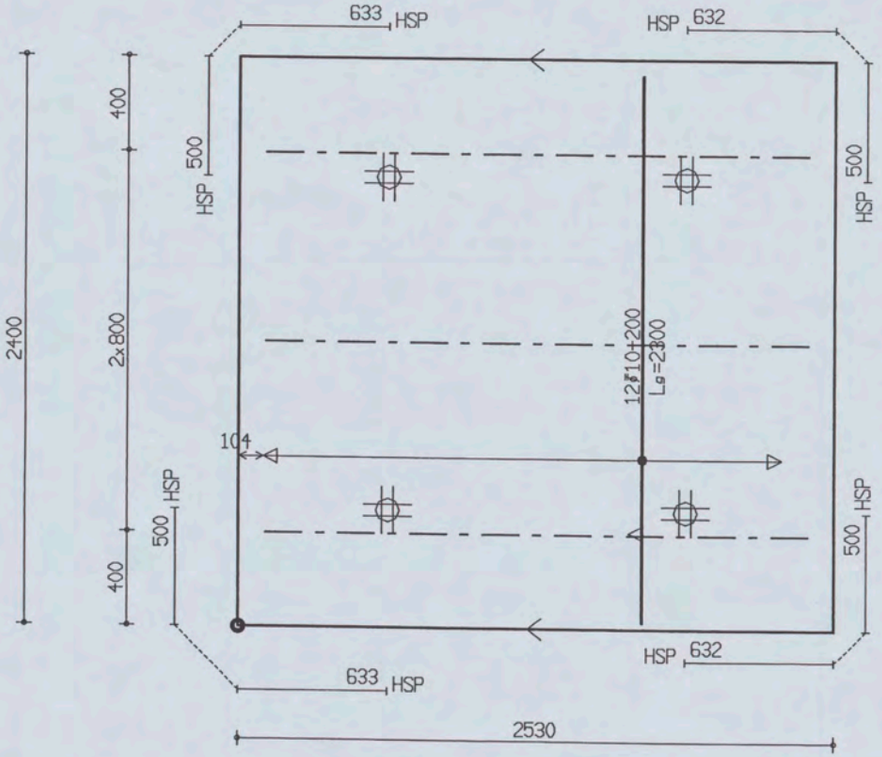

PROJ.NR.	3420

MALAFMETINGEN: 2530 x 2400

DATUM : 30-11-06	NET NAAM : S188	TRALIE TYPE	TRALIES	LANGS mm2/m1	DWARS mm2/m1	AANTAL	MERK
PLAATDIKTE: 60	WAP. HORZ.: 6-150	150					
DEKKING : 15	WAP. VERT.: 5-250	7 4.5					
BETONKWAL.: B45	SECTION : V620	MIL.KLASSE:	150-3-2300	250	50	1	1986

Oelerbeton VLUELMEN Tekeningnaam: 3420_L17 ZAPLTSAV:3.99

Shell Amsterdam

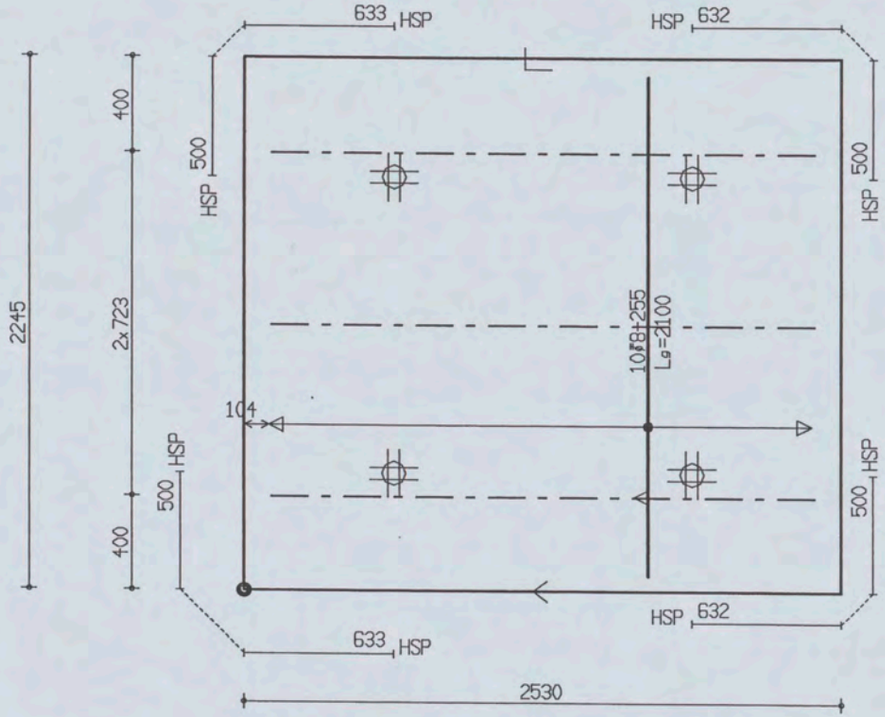

PROJ.NR.	3420

MALAFMETINGEN: 2530 x 2245

DATUM : 30-11-06	NET NAAM : S188	TRALIE TYPE			TRALIES	LANGS mm2/m1	DWARS mm2/m1	AANTAL	MERK
PLAATDIKTE: 60	WAP. HORZ.: 6-150	150			150-3-2300	250	50	1	1987
DEKKING : 15	WAP. VERT.: 5-250	7	4.5	5					
BETONKWAL.: B45	SECTION : V620	MIL.KLASSE: 1							

the scale towards document
Patch Reference numbers on UTT
Scan Engineering Scan Reference Chart TE263 Serial No. 546

Oelerbeton VLUEMEN Tekeningnaam: 3420_L17 ZAPLTSAV: 3.99

Shell Amsterdam

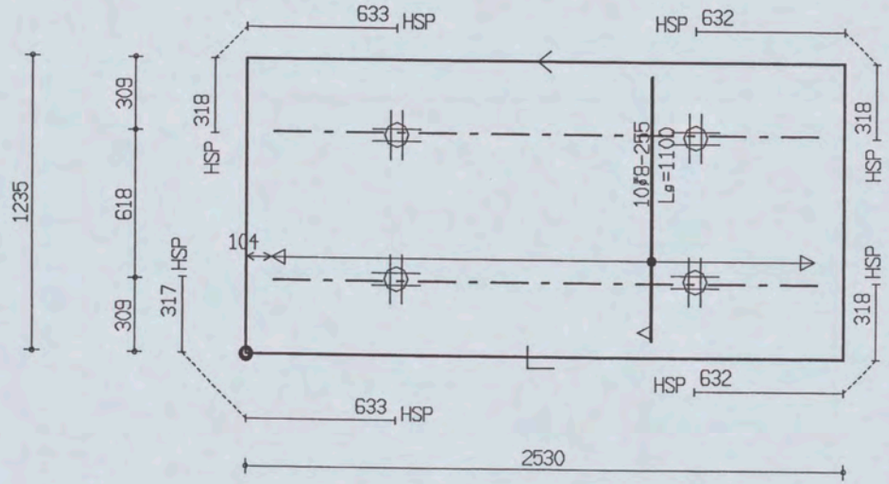

PROJ.NR.	3420

MALAFMETINGEN: 2530 x 1235

DATUM : 30-11-06	NET NAAM : S188	TRALIE TYPE	TRALIES	LANGS mm2/m1	DWARS mm2/m1	AANTAL	MERK
PLAATDIKTE: 60	WAP. HORZ.: 6-150	150					
DEKKING : 15	WAP. VERT.: 5-250	7 4.5		250	50	1	1988
BETONKWAL.: B45	SECTION : V621	MIL.KLASSE:	150-2-2300				

Oeterdeton VLOEMEN TeKeningnaam: 3420_L17 ZAPLTSAV:3.99

Shell Amsterdam

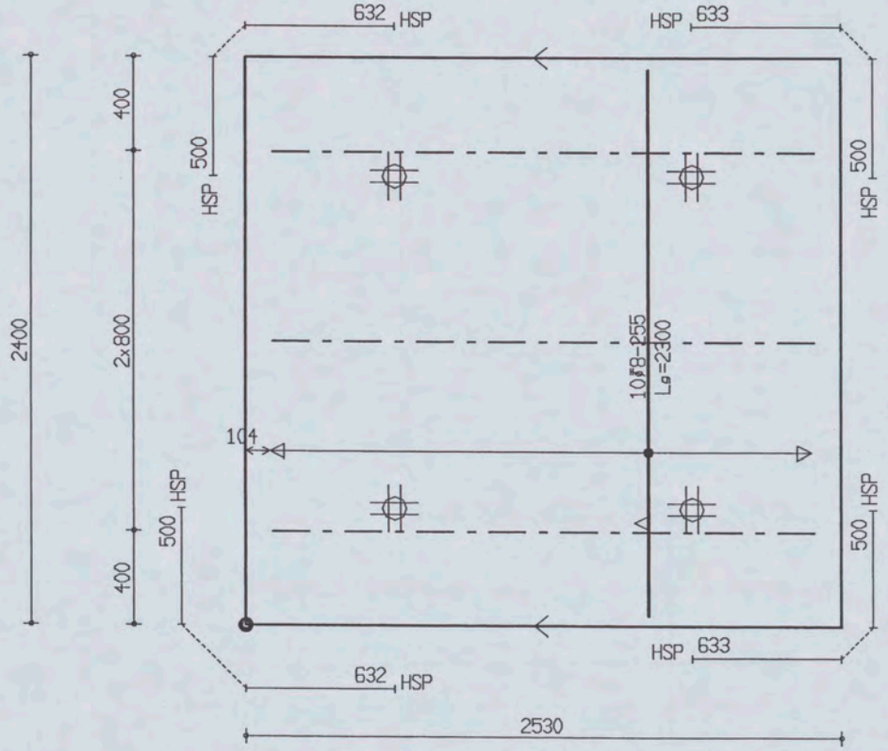

PROJ.NR.	3420

MALAFMETINGEN: 2530 x 2400

DATUM : 30-11-06	NET NAAM : S188	TRALIE TYPE			TRALIES	LANGS mm2/m1	DWARS mm2/m1	AANTAL	MERK
PLAATDIKTE: 60	WAP. HORZ.: 6-150	150							
DEKKING : 15	WAP. VERT.: 5-250	7	4.5	5					
BETONKWAL.: B45	SECTION : V621	MIL.KLASSE: 1			150-3-2300	250	50	1	1989

Uelerbeton VLUETMEIN tekeningnaam: 3420_L17

Shell Amsterdam

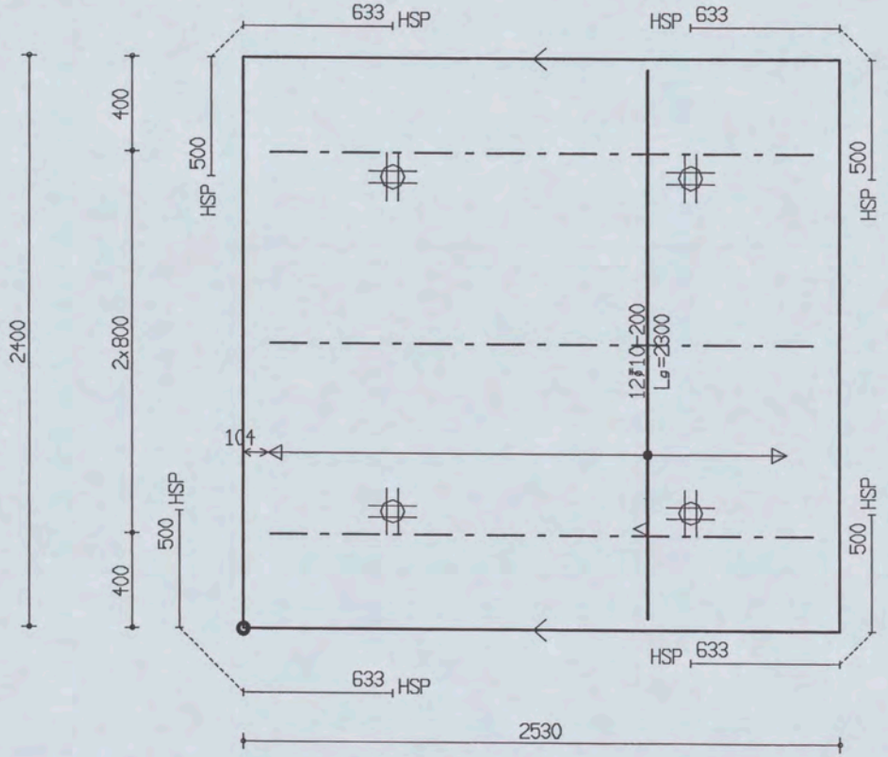

PROJ.NR.	3420

MALAFMETINGEN: 2530 x 2400

DATUM : 30-11-06	NET NAAM : S188	TRALIE TYPE	TRALIES	LANGS mm2/m1	DWARS mm2/m1	AANTAL	MERK
PLAATDIKTE: 60	WAP. HORZ.: 6-150	150					
DEKKING : 15	WAP. VERT.: 5-250	7 | 4.5 | 5					
BETONKWAL.: B45	SECTION : V621	MIL.KLASSE:	150-3-2300	250	50	1	1990

Deterbeton VLOEMEN TeKeningnaam: 3420_L17 ZAPLTSAV:3.99

Shell Amsterdam

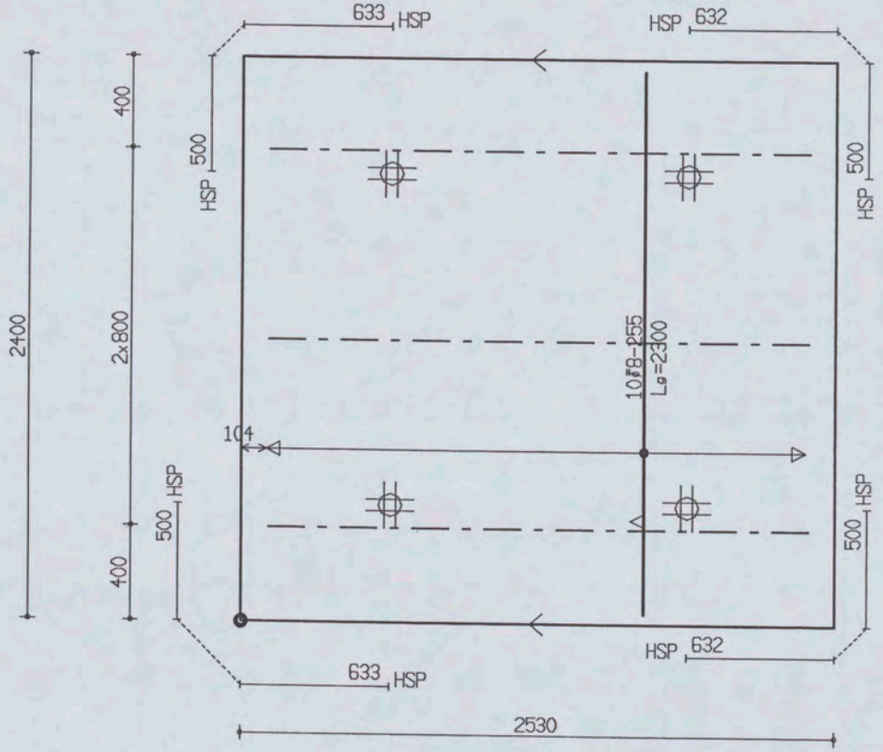

PROJ.NR.	3420

MALAFMETINGEN: 2530 x 2400

DATUM : 30-11-06	NET NAAM : S188	TRALIE TYPE			TRALIES	LANGS mm2/m1	DWARS mm2/m1	AANTAL	MERK
PLAATDIKTE: 60	WAP. HORZ.: 6-150	150							
DEKKING : 15	WAP. VERT.: 5-250	7	4.5	5					
BETONKWAL.: B45	SECTION : V621	MIL.KLASSE:	1		150-3-2300	250	50	1	1991

the scale towards document
Patch Reference numbers on UTI
Engineering Scan Reference Chart TE263 Serial No. 546

Uelerbeton VLUETHEN Tekeningnaam: 3420_L17

Shell Amsterdam

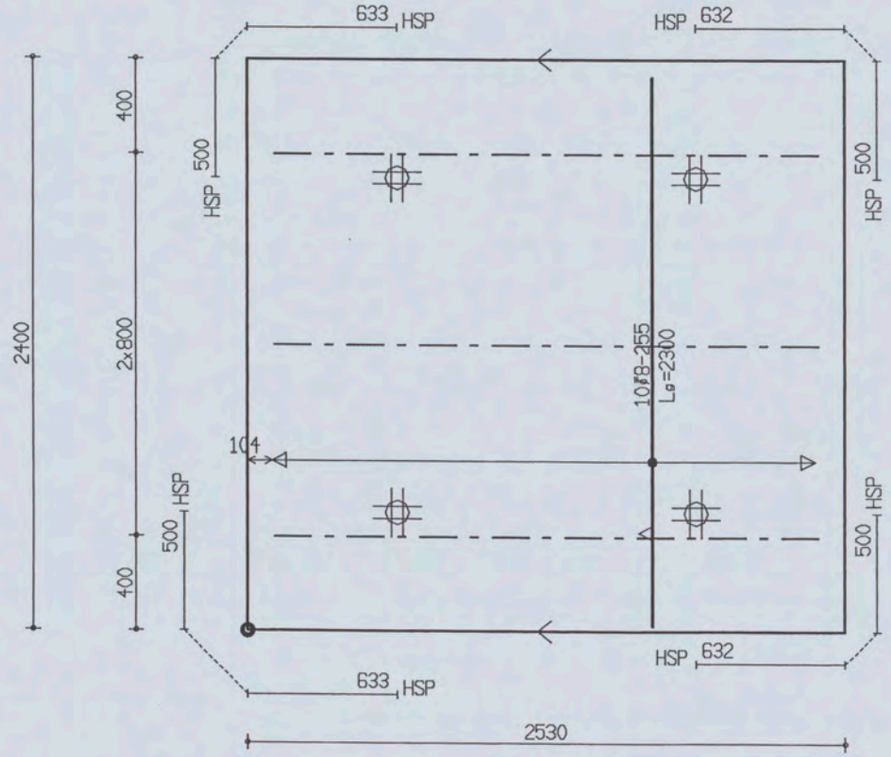

PROJ.NR.	3420

MALAFMETINGEN: 2530 x 2400

DATUM : 30-11-06	NET NAAM : S188	TRALIE TYPE	TRALIES	LANGS mm2/m1	DWARS mm2/m1	AANTAL	MERK
PLAATDIKTE: 60	WAP. HORZ.: 6-150	150					
DEKKING : 15	WAP. VERT.: 5-250	7 4.5 5					
BETONKWAL.: B45	SECTION : V621	MIL.KLASSE:	150-3-2300	250	50	1	1992

the scale towards document
Patch Reference numbers on UTT Serial No. 546

Shell Amsterdam

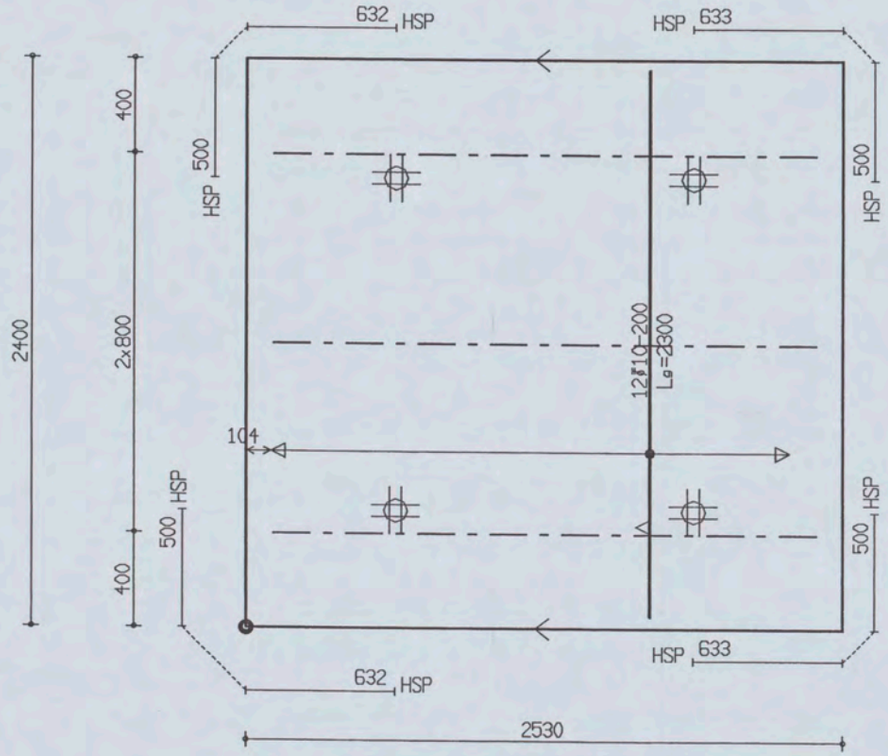

PROJ.NR.	3420

MALAFMETINGEN: 2530 x 2400

DATUM : 30-11-06	NET NAAM : S188	TRALIE TYPE			TRALIES	LANGS mm2/m1	DWARS mm2/m1	AANTAL	MERK
PLAATDIKTE: 60	WAP. HORZ.: 6-150	150			150-3-2300	250	50	1	1993
DEKKING : 15	WAP. VERT.: 5-250	7	4.5	5					
BETONKWAL.: B45	SECTION : V621	MIL.KLASSE: 1							

Oelerbeton VLUEMEN TeKeningnaam: 3420_L17 ZAPLTSAV:3.99

Shell Amsterdam

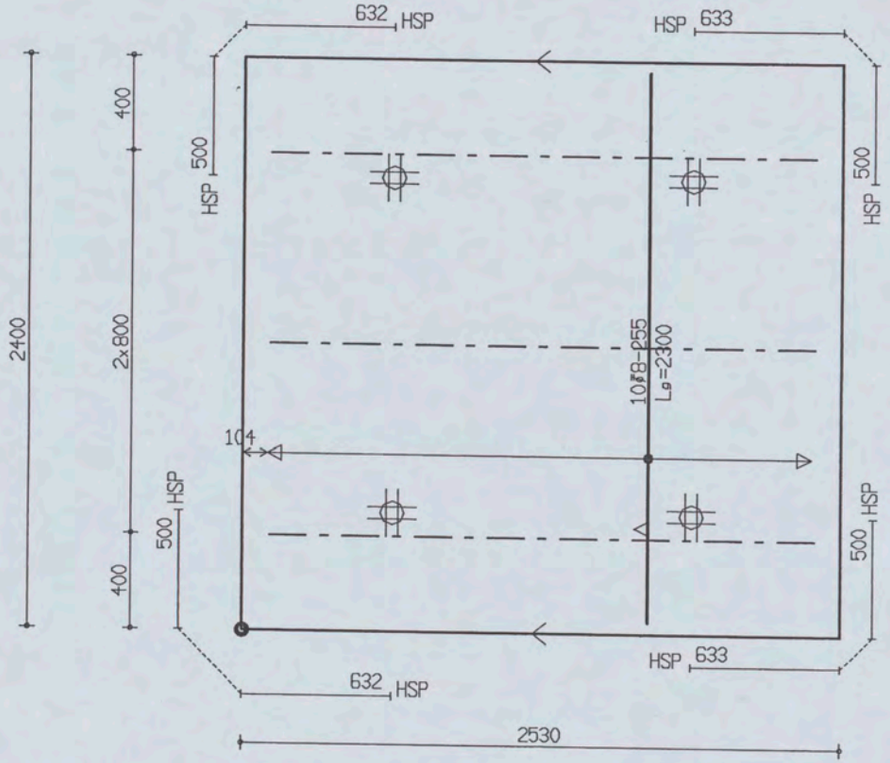

PROJ.NR.	3420

MALAFMETINGEN: 2530 x 2400

DATUM : 30-11-06	NET NAAM : S188	TRALIE TYPE	TRALIES	LANGS mm2/m1	DWARS mm2/m1	AANTAL	MERK
PLAATDIKTE: 60	WAP. HORZ.: 6-150	150					
DEKKING : 15	WAP. VERT.: 5-250	7 / 4.5		250	50	1	1994
BETONKWAL.: B45	SECTION : V621	MIL.KLASSE:	150-3-2300				

Shell Amsterdam

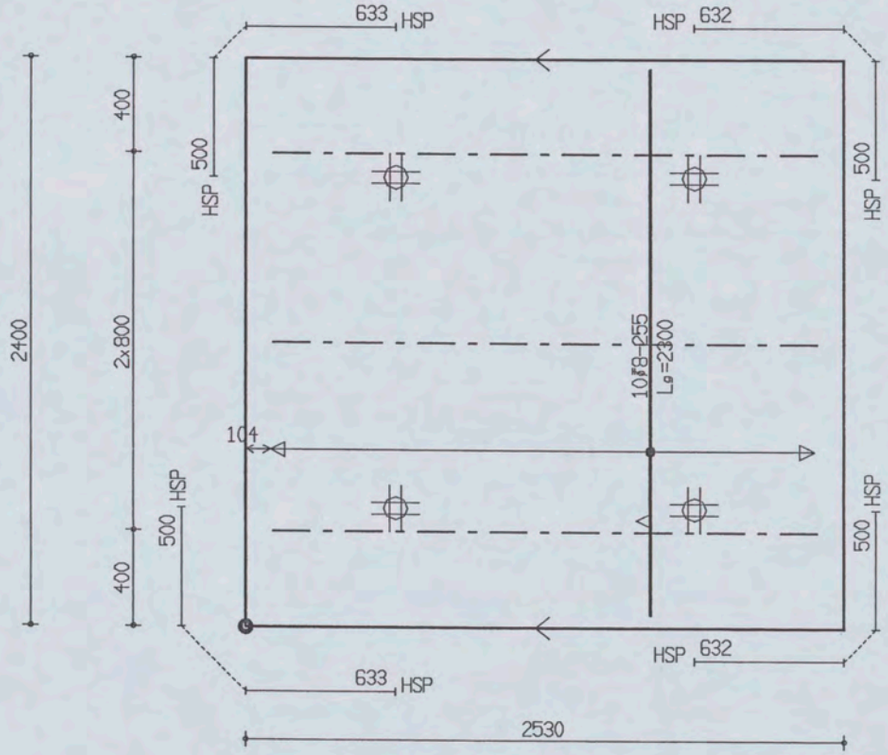

PROJ.NR.	3420

MALAFMETINGEN: 2530 x 2400

DATUM : 30-11-06	NET NAAM : S188	TRALIE TYPE			TRALIES	LANGS mm2/m1	DWARS mm2/m1	AANTAL	MERK
PLAATDIKTE: 60	WAP. HORZ.: 6-150	150			150-3-2300	250	50	1	1995
DEKKING : 15	WAP. VERT.: 5-250	7	4.5	5					
BETONKWAL.: B45	SECTION : V621	MIL.KLASSE: 1							

Uelerbeton VLUEMEN TeKeningnaam: 3420_L17 ZAPLTSAV:3.99

Shell Amsterdam

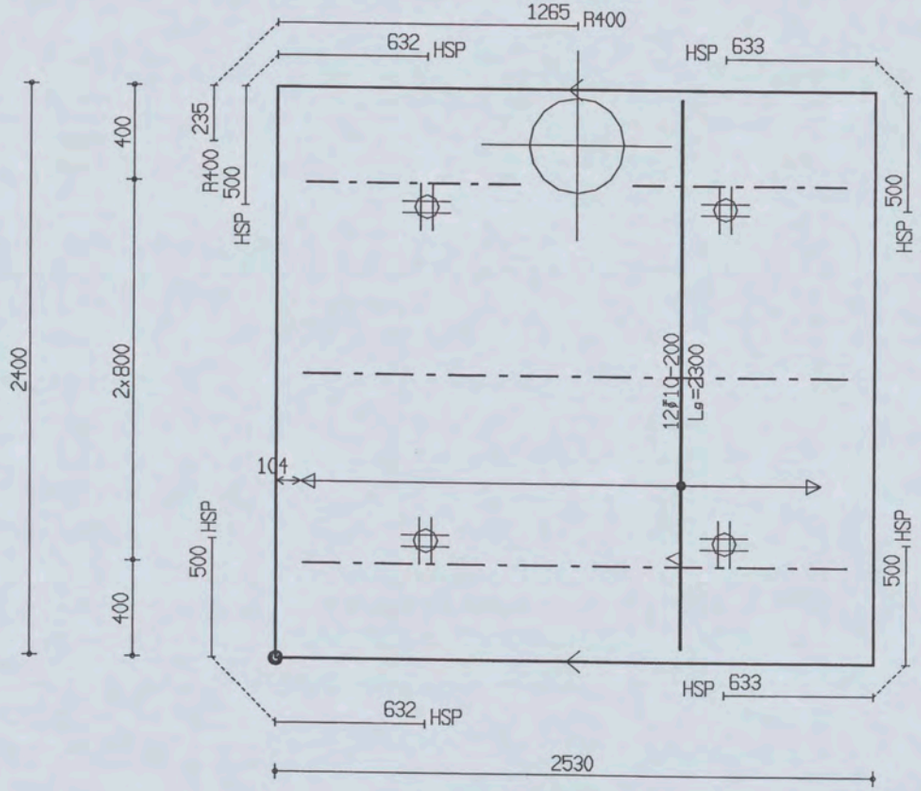

PROJ.NR.	3420

MALAFMETINGEN: 2530 x 2400

DATUM : 30-11-06	NET NAAM : S188	TRALIE TYPE	TRALIES	LANGS mm2/m1	DWARS mm2/m1	AANTAL	MERK
PLAATDIKTE: 60	WAP. HORZ.: 6-150	150					
DEKKING : 15	WAP. VERT.: 5-250	7 | 4.5 |	150-2-900	250	50	1	1996
BETONKWAL.: B45	SECTION : V621	MIL.KLASSE:	150-2-2300				

Shell Amsterdam

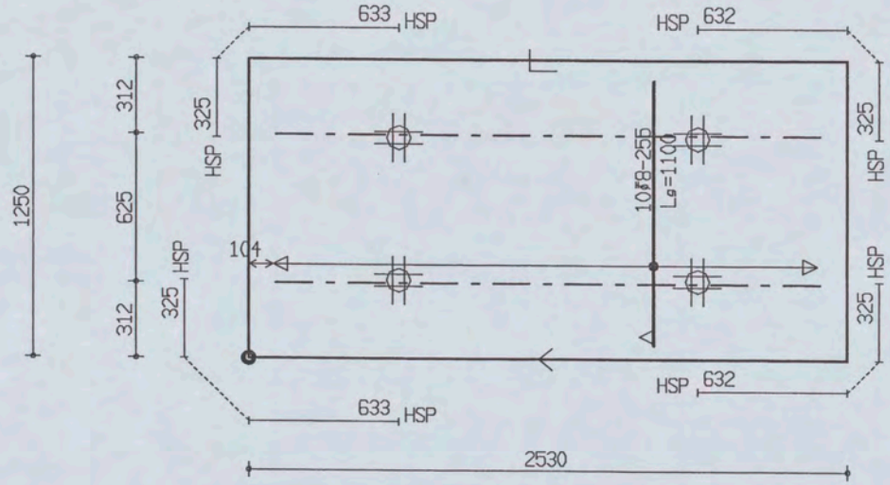

PROJ.NR.	3420

MALAFMETINGEN: 2530 x 1250

DATUM : 30-11-06	NET NAAM : S188	TRALIE TYPE			TRALIES	LANGS mm2/m1	DWARS mm2/m1	AANTAL	MERK
PLAATDIKTE: 60	WAP. HOAZ.: 6-150	150			150-2-2300	250	50	1	1997
DEKKING : 15	WAP. VERT.: 5-250	7	4.5	5					
BETONKWAL.: B45	SECTION : V621	MIL.KLASSE: 1							

the scale towards document
Patch Reference numbers on UTT
Serial No. 546

Betonbeton VLOERMEN Tekeningnaam: 3420_L17 ZAPLTSAV: 3.99

Shell Amsterdam

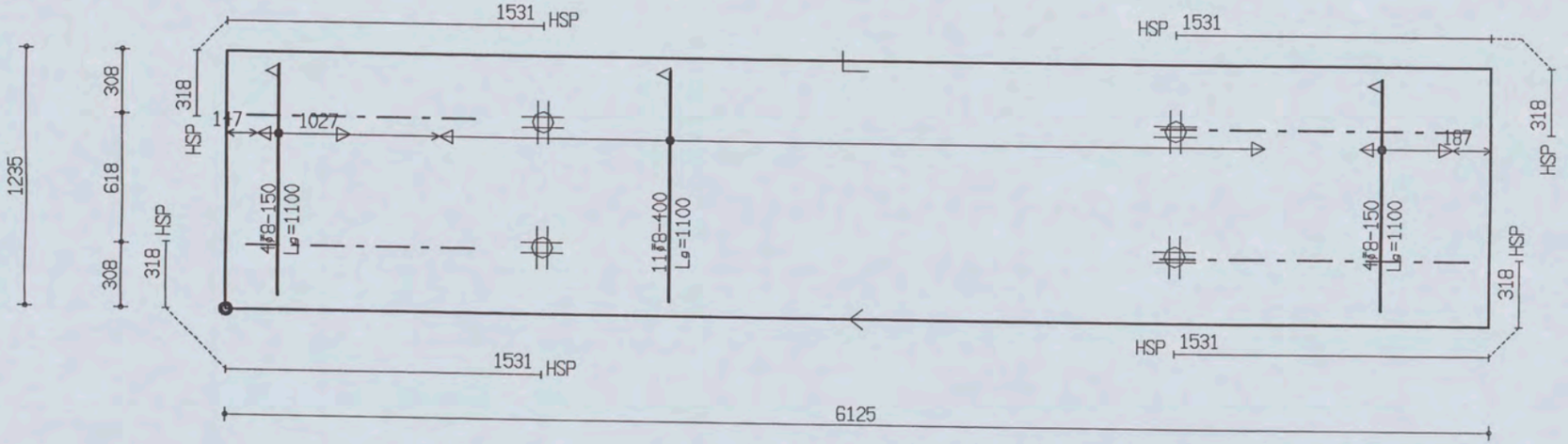

PROJ.NR.	3420

MALAFMETINGEN: 6125 x 1235

DATUM : 30-11-06	NET NAAM : 8$52	TRALIE TYPE	TRALIES	LANGS mm2/m1	DWARS mm2/m1	AANTAL	MERK
PLAATDIKTE: 60	WAP. HORZ.: 6-550	150					
DEKKING : 20	WAP. VERT.: 6-219	7 4.5	150-2-1500	0	0	1	1998
BETONKWAL.: B45	SECTION : V622	MIL.KLASSE:	150-2-1100				

the scale towards document
Engineering Scan Reference Chart TE363 Serial No. 546
Patch Reference numbers on UTT

Shell Amsterdam

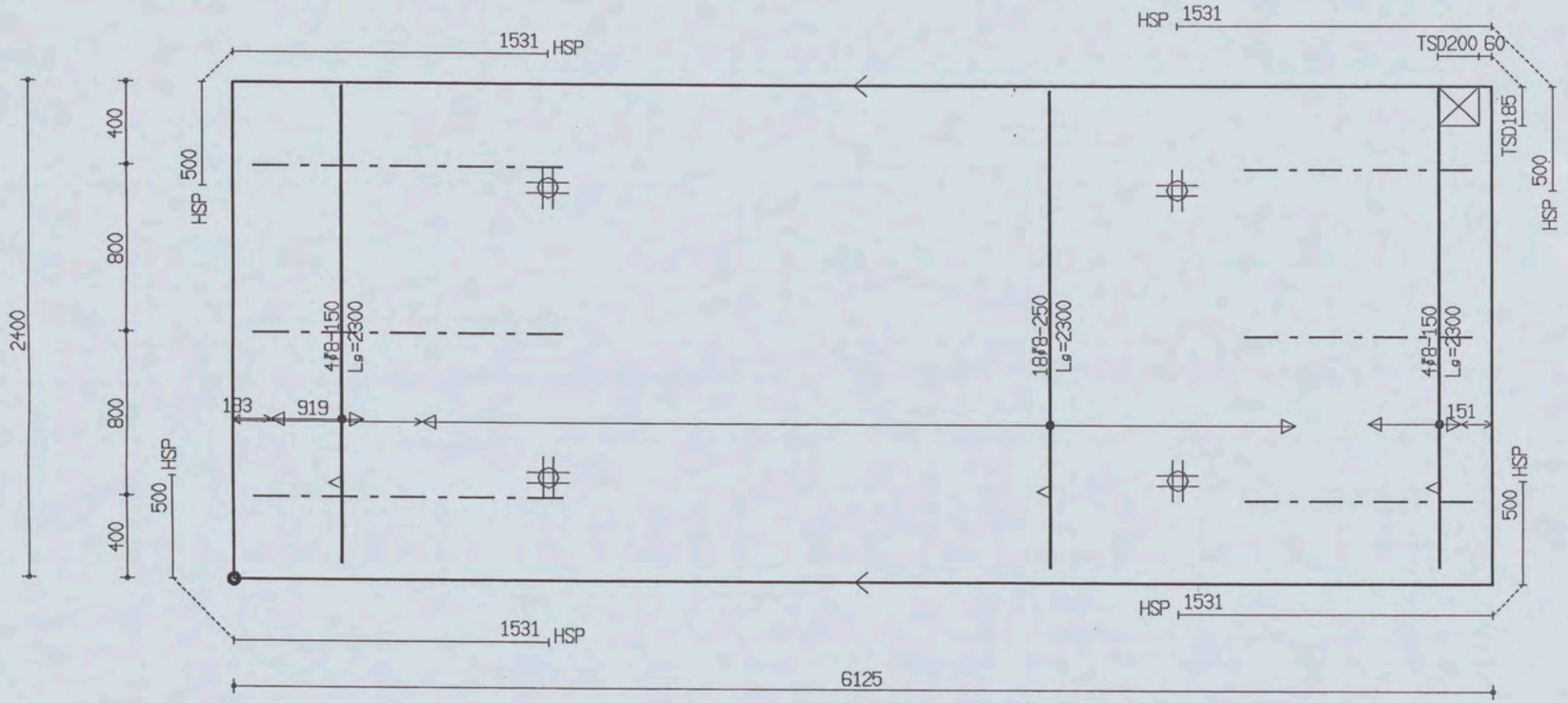

PROJ.NR.	3420

MALAFMETINGEN: 6125 x 2400

DATUM : 30-11-06	NET NAAM : 8$52	TRALIE TYPE			TRALIES	LANGS mm2/m1	DWARS mm2/m1	AANTAL	MERK
PLAATDIKTE: 60	WAP. HORZ.: 6-550	150							
DEKKING : 20	WAP. VERT.: 6-219	7	4.5	5	150-3-1100	0	0	1	1999
BETONKWAL.: B45	SECTION : V622	MIL.KLASSE:	1		150-3-1500				

Betonbeton VLOEREN Tekeningnaam: 3420_L17 ZAPLTSAV:3.99

Shell Amsterdam

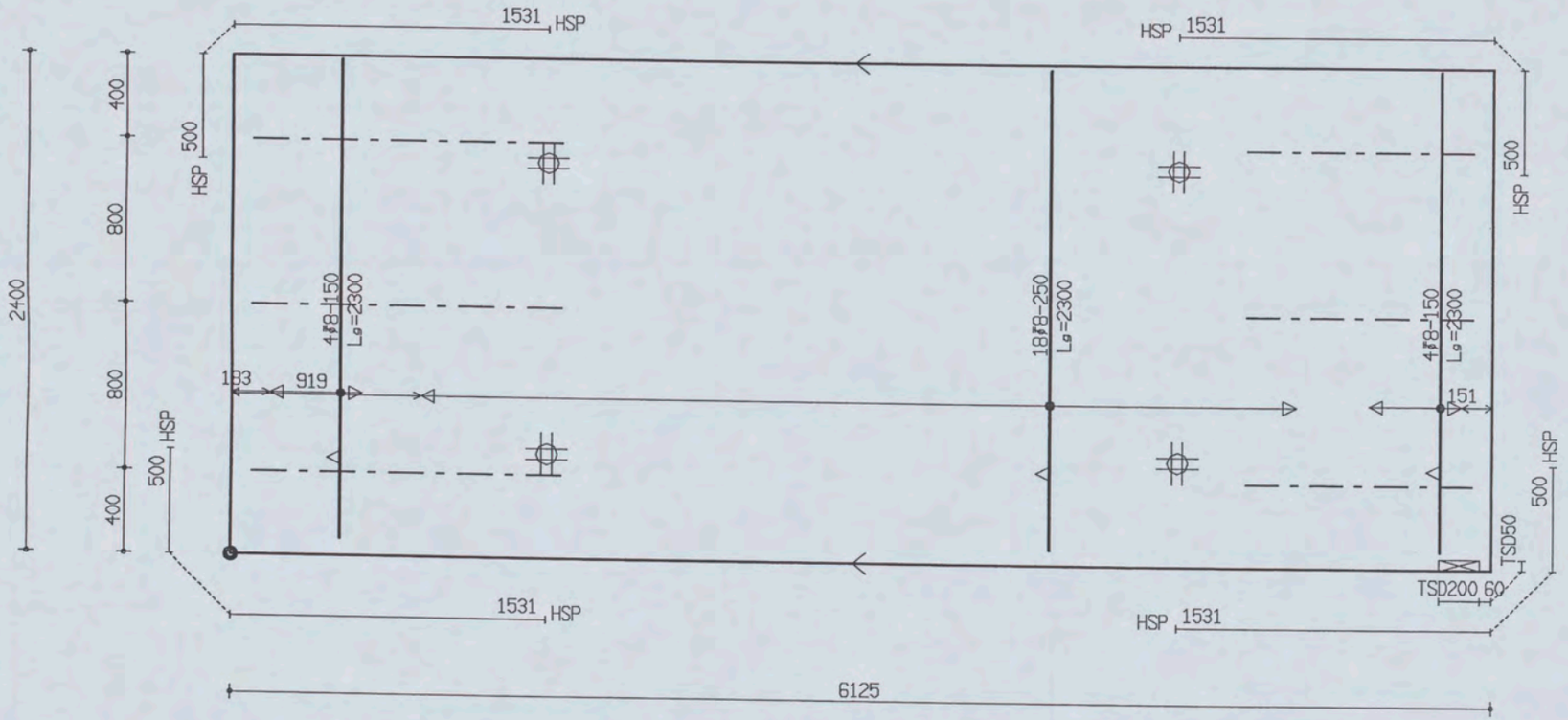

PROJ.NR.	3420							
DATUM : 30-11-06	NET NAAM : 8$52	TRALIE TYPE	TRALIES	LANGS mm2/m1	DWARS mm2/m1	AANTAL	MERK
PLAATDIKTE: 60	WAP. HORZ.: 6-550	150					
DEKKING : 20	WAP. VERT.: 6-219	7 4.5 ●	150-3-1100	0 ●	0	1	2000
BETONKWAL.: B45	SECTION : V622	MIL.KLASSE: 1	150-3-1500				

MALAFMETINGEN: 6125 x 2400

the scale towards document
Engineering Scan Reference Chart TE363 Serial No. 546
Patch Reference numbers on UTT

Betonbeton VLOEMEN Tekeningnaam: 3420_L17 ZAHLISHV:3.99

Shell Amsterdam

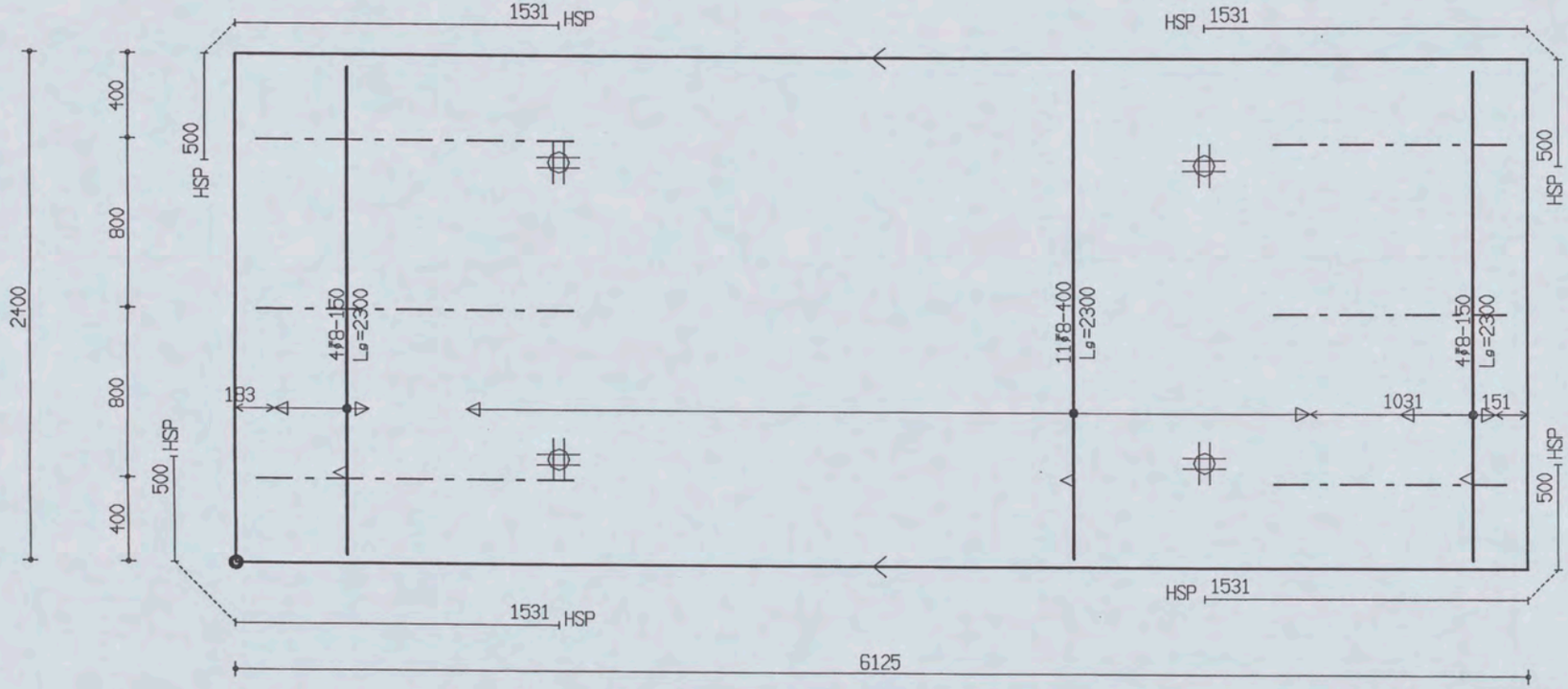

PROJ.NR.	3420

MALAFMETINGEN: 6125 x 2400

DATUM : 30-11-06	NET NAAM : 8$52	TRALIE TYPE			TRALIES	LANGS mm2/m1	DWARS mm2/m1	AANTAL	MERK
PLAATDIKTE: 60	WAP. HORZ.: 6-550	150			150-3-1100 150-3-1500	0	0	1	2001
DEKKING : 20	WAP. VERT.: 6-219	7	4.5	5					
BETONKWAL.: B45	SECTION : V622	MIL.KLASSE: 1							

the scale towards document
Patch Reference numbers on UTT
Scan Reference Chart TE263 Serial No. 546

Oelerbeton VLUETHEN TekeningNaam: 3420_L17 ZAPLTSAV: 3.99

Shell Amsterdam

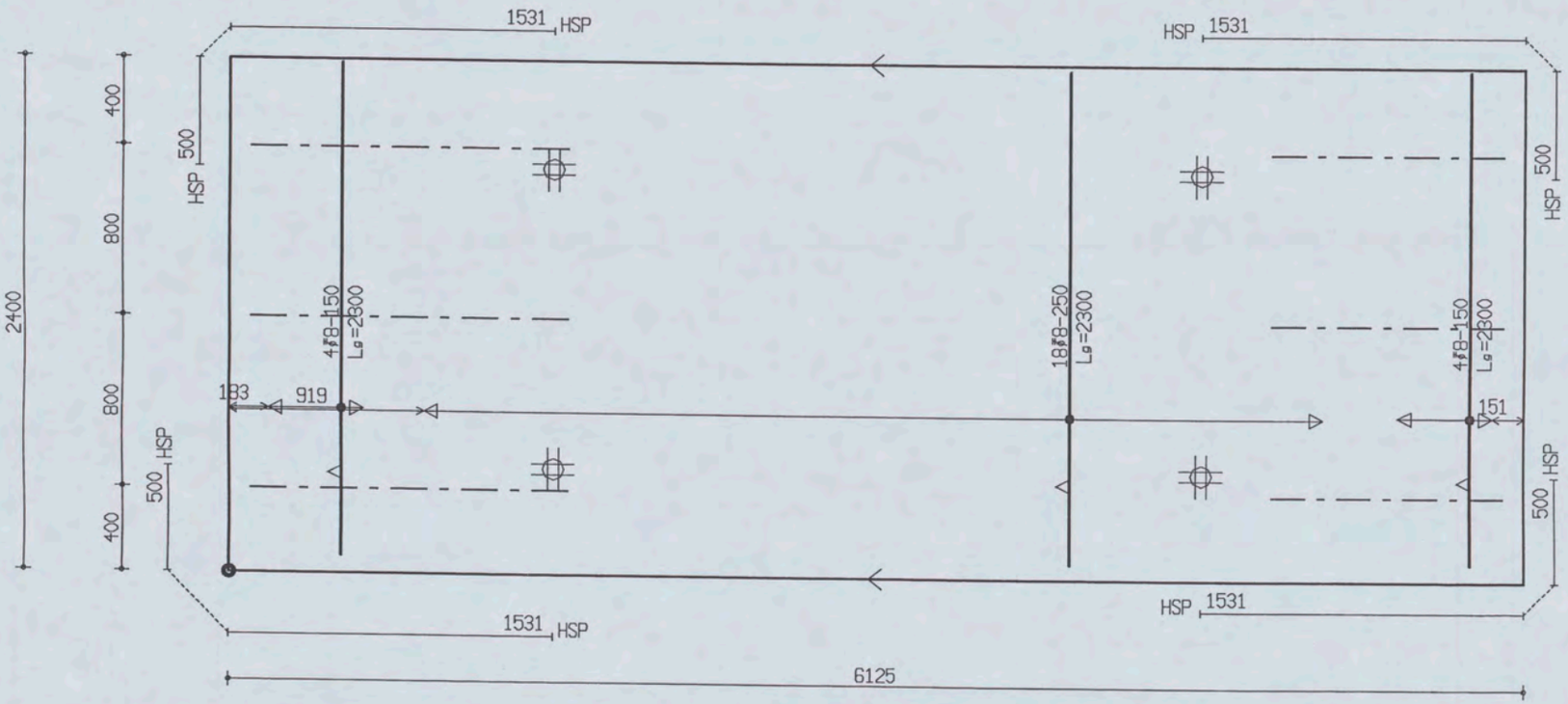

PROJ.NR.	3420						
DATUM : 30-11-06	NET NAAM : 8$52	TRALIE TYPE	TRALIES	LANGS mm2/m1	DWARS mm2/m1	AANTAL	MERK
PLAATDIKTE: 60	WAP. HORZ.: 6-550	150					
DEKKING : 20	WAP. VERT.: 6-219	7 4.5	150-3-1100	0	0	1	2002
BETONKWAL.: B45	SECTION : V622	MIL.KLASSE: 1	150-3-1500				

MALAFMETINGEN: 6125 x 2400

the scale towards document
Engineering Scan Reference Chart TE263 Serial No. 546
Patch Reference numbers on UTT