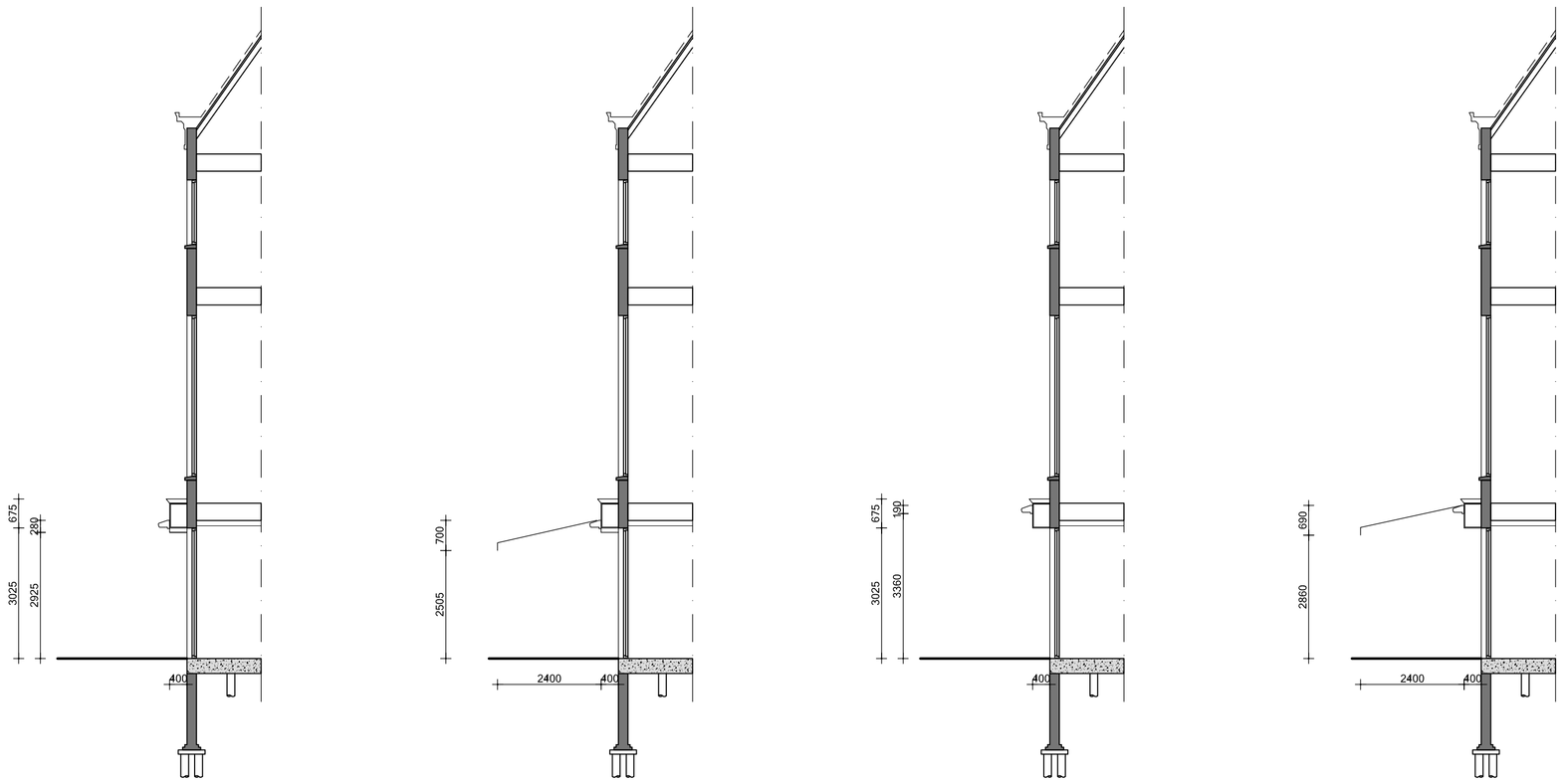

doorsnede bestaand
uitvalscherm gesloten

doorsnede bestaand
uitvalscherm open

doorsnede nieuw
uitvalscherm gesloten

doorsnede nieuw
uitvalscherm open

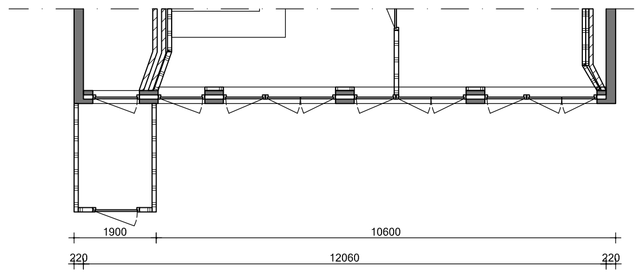

begane grond bestaand
gebruik begane grond: horeca-drinken (café)
gebruik verdiepingen: horeca-eten (restaurant)

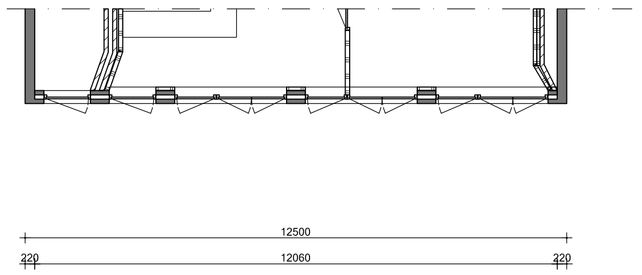

begane grond nieuw
gebruik begane grond: horeca-drinken (café), ongewijzigd
gebruik verdiepingen: horeca-eten (restaurant), ongewijzigd



Voorgevel bestaand



Voorgevel nieuw
uitvalscherm ingeklapt



Voorgevel nieuw
uitvalscherm uitgeklapt

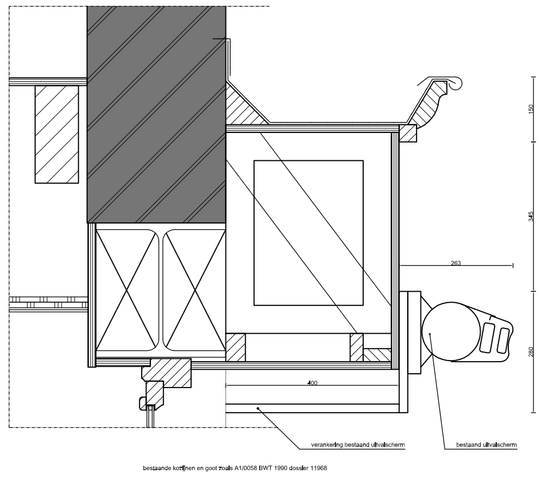

detail bestaand
schaal 1:10

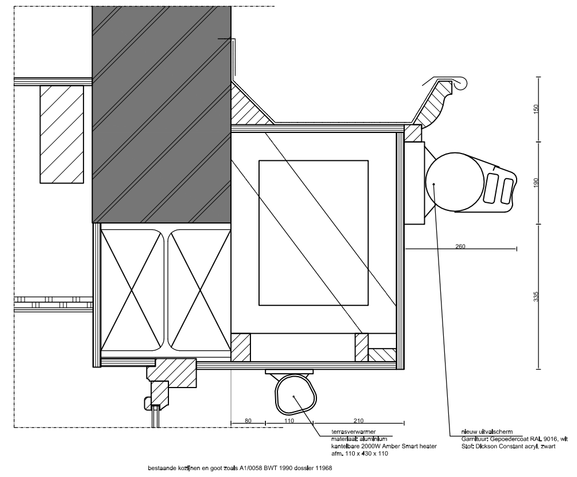

detail nieuw
schaal 1:10

Behoort bij besluit

BWT 2191191
Gemerkt 02

Gemeente
Amsterdam
Centrum

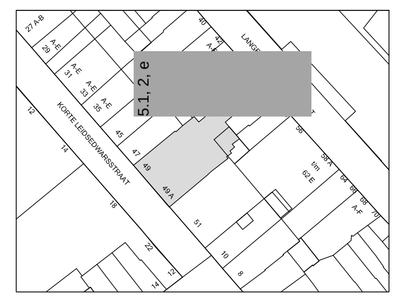

Situatie:
Kadastraal bekend: Gemeente Amsterdam
Sectie: E
Nummer: 9243

Maatvoering:
Alle maten in het werk controleren en eventueel in overleg aanpassen aan bestaande bebouwing.

AVB
Willem Beukelsstraat 35-hs
1097 CR Amsterdam
T: 020-6403306
E: info@avbmail.nl
www.amsterdamsvastgoedbeheer.nl

Werk:
Korte Leidsedwarsstraat 49 te Amsterdam

Opdrachtgever:
dhr. A.B. Zurek

Onderwerp:
Gevelaanzichten

Datum:
12 februari 2016

Datum gewijzigd:
A: 29 maart 2016
B:
C:
D:

Schaal:
1:100

Formaat:
A1

Getekend:
RW

Tekeningnummer:
G01