MULTICOUST

Compacte zelfregelende, akoestische raamverluchting

OP GLAS

[COMPACTE] KALF-PLAATSING

ZELFREGELEND

GELUID-DEMPEND

COMPACT

3 DEBIETEN IN 1 MODEL





Zelfregelend, thermisch geïsoleerd rooster voor lichte geluidsbelasting met 3 verschillende debieten.

De MultiCoust biedt een zeer goede ventilatie met een hoog akoestisch comfort voor situaties met lichte geluidsbelasting. De MultiCoust is leverbaar in drie ventilatiecapaciteiten voor één glasaftrek en één inbouwhoogte.

INSTALLATIE OP GLAS OF [COMPACTE] KALFPLAATSING

De MultiCoust werd ontworpen voor installatie op glas en is integreerbaar in aluminium, houten en PVC-raamkozijnen, telkens voor glasdiktes van 24, 28, 32 en 36 mm.
De MultiCoust kan optioneel ook via [compacte] kalfplaatsing geïnstalleerd worden mits gebruik van de bijkomstige kalfprofielen.

THERMISCH ONDERBROKEN

Geen koude-overdracht van buiten naar binnen.

ZELFREGELEND

Dankzij zijn zelfregelende klep staat de MultiCoust borg voor een maximale toevoer van verse en gezonde lucht zonder enige tocht.

INSECTENWEREND

Dankzij het geponste binnenprofiel worden muggen, vliegen en andere ongewenste insecten buiten gehouden.

TECHNISCHE GEGEVENS

	MultiCoust 14	MultiCoust 18	MultiCoust 22
Debiet			
Q bij 1 Pa	14 dm³/s/m	18 dm³/s/m	21,7 dm³/s/m
Q bij 1 Pa	50,4 m³/h/m	64,8 m³/h/m	78,12 m³/h/m
Comfort			
Geluidsdemping DneAb/DneAv			
In open positie	33,0 dB (A)	33,0 dB (A)	32,4 dB (A)
In gesloten positie	50,0 dB (A)	48,4 dB (A)	49,8 dB (A)
Geluidsdemping $D_{n,a,w}$ ($C;C_{tr}$)			
In open positie	36 (-1; -2) dB	36 (-1; -2) dB	35 (-1; -2) dB
In gesloten positie	55 (-2;-4) dB	53 (-2;-4) dB	54 (-1;-4) dB
Luchtgeluidsisolatie RqAb	4,5 dB (A)	5,6 dB (A)	5,8 dB (A)
Technische gegevens			
Standenregeling	Traploos verstelbaar		
Bediening	Manueel, stang, koord		
U-waarde	8,51 W/m²K		
Temperatuurfactor (f)	0,66		
Winddichtheid	Tot 650 Pa en 150 m		
Waterwerend in gesloten positie	Tot 650 Pa		
Waterwerend in open positie	n.g.		
Afmetingen			
Glasaftrek	92 mm		
Hoogte	115 mm		
Glasdikte	24, 28, 32*, 36*		
Glasgoot	30/34/38/42		
Max. lengte	Max. 2500 mm totale lengte		

** Niet voor kalfplaatsing*

TECHNISCHE TEKENINGEN

Detailweergave MultiCoust

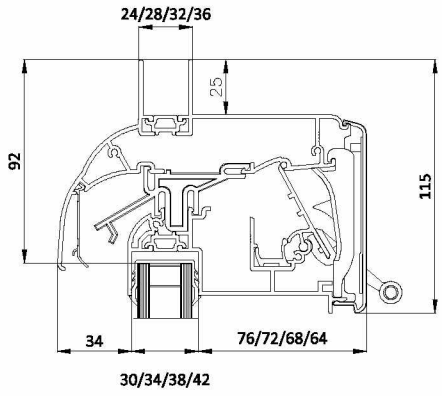

Glasplaatsing

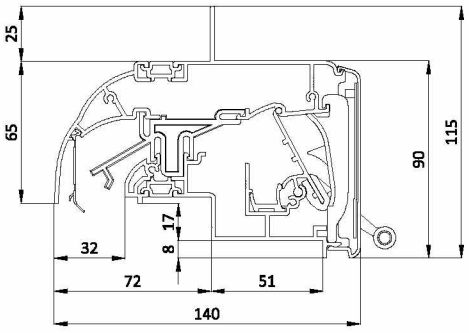

Compacte kalfplaatsing