blad nr.	omschrijving	datum getekend	datum gewijzigd -A-	-B-	-C-	-D-	-E-
01	overzicht 1e verdieping	17-11-2011	27-02-2012				
02	principe details	17-11-2011	27-02-2012				

stempel plan door aannemer uit te werken en ter controle Van Rossum.

ALLE MATEN IN HET WERK TE CONTROLEREN

bedoelde bouwdeel

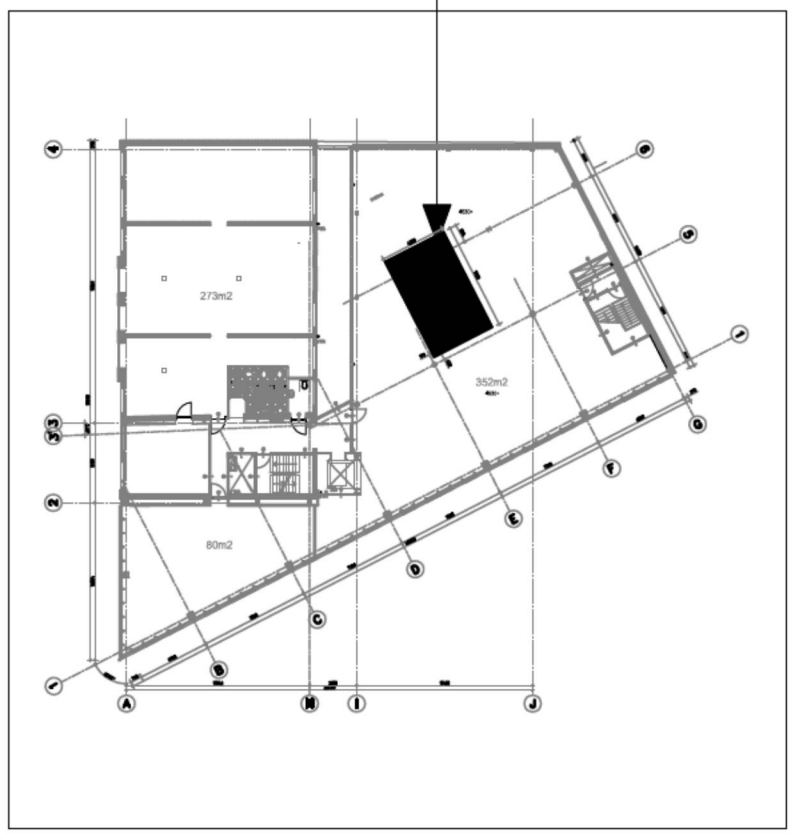

algemene staalgegevens:

van toepassing: NEN 6770 t/m 6772

staalkwaliteit	:	S235-flens profielen
bouten	:	kwaliteit 8.8
ankers	:	vlgs staalleverancier
lassen	:	a = 5 mm min. of 0,5 x dikte van de aangelaste dunste plaat a.b.z.
opleggingen staal	:	
behandeling staal	:	
opmerkingen	:	Constructie brandwerendheid bekleiden Detail berekening en tekening door staal leverancier uit te werken

CONSTRUCTIE GEEN BEZWAAR
Gemeente Amsterdam Stadsdeel Centrum

Pagina 1/3

wijz. A. B.A. 27-02-2012

datum 17-11-2011 fase **bouwaanvraag** status **definitief**

Van Rossum
Raadgevende Ingenieurs
Amsterdam bv
[redacted]
Pedro de Medinalaan 3a
1086 XK Amsterdam
Tel 020-6153711
Fax 020-6158238
E-mail amsterdam@vanrossumbv.nl

van Rossum Raadgevende Ingenieurs

project
Muiderstraat 1 **Amsterdam**

architect
Oeverzaaijer Architecten Amsterdam

opdrachtgever
Pinnacle BV. Amsterdam

Nieuwe Situatie nieuwe trap opening in 1e verdieping vloer

schaal 1:100,1:20
formaat A3
order 7955

projectleider [redacted] acc.
getekend [redacted]

bouwdeel | fase B | niveau 0 0 | volgnr. N 1

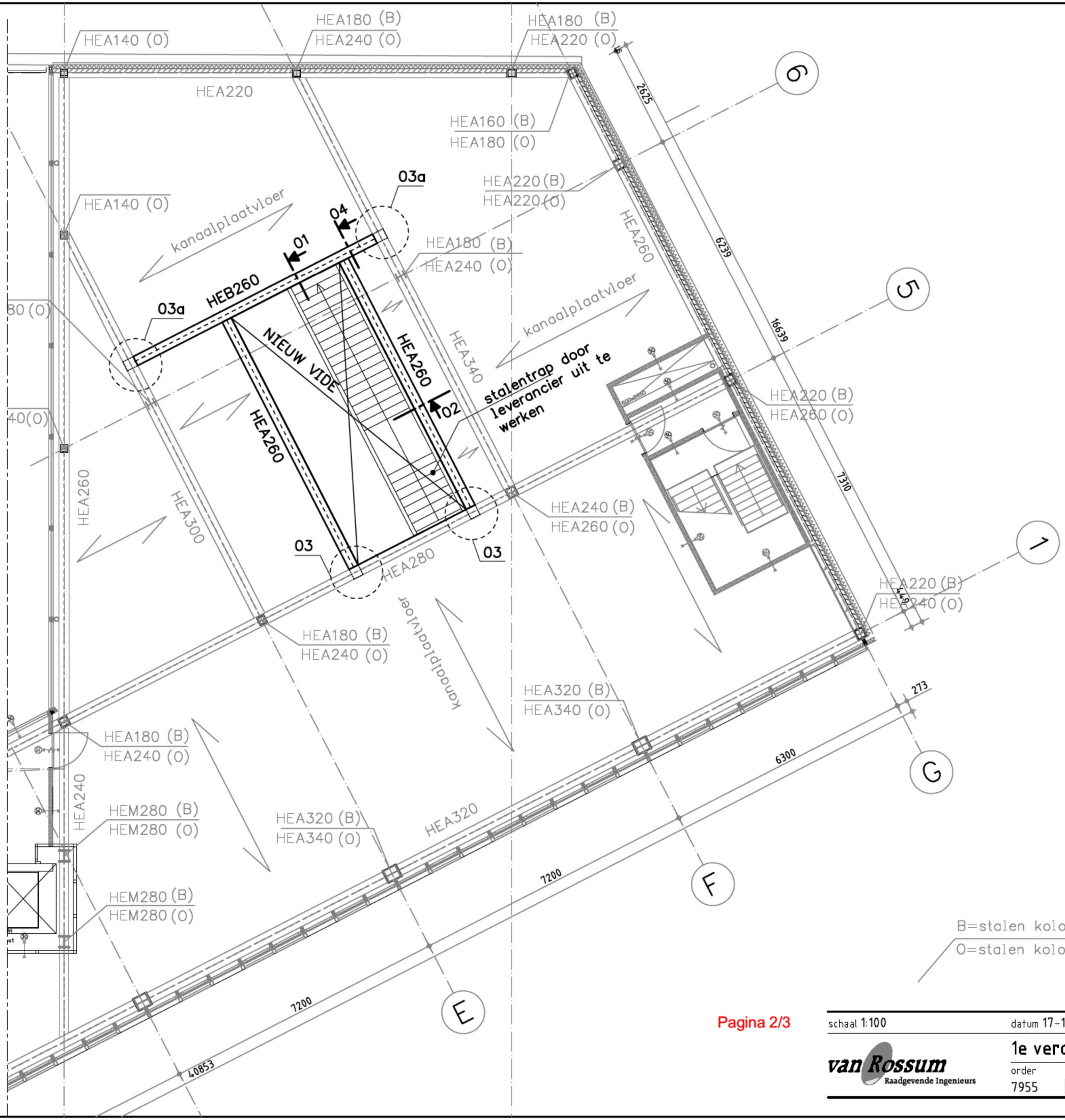

schaal 1:100 datum 17-11-2011 wijz. A.27-02-2012

van Rossum Raadgevende Ingenieurs

1e verdieping

order 7955 tekeningnummer B00N1 bladnr. 01

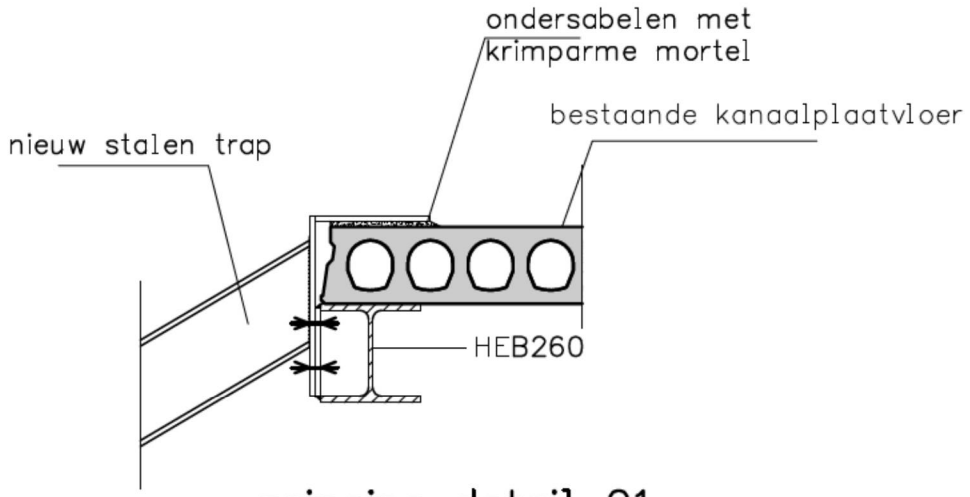

principe detail 01

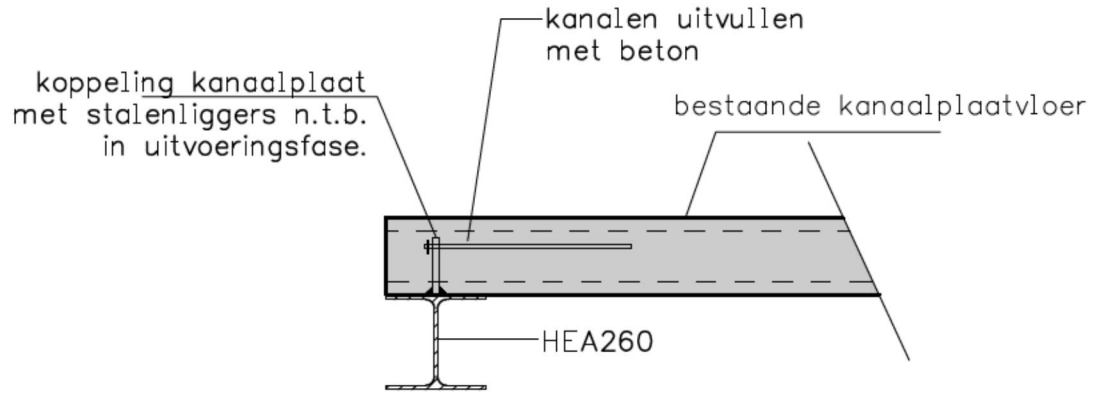

principe detail 02

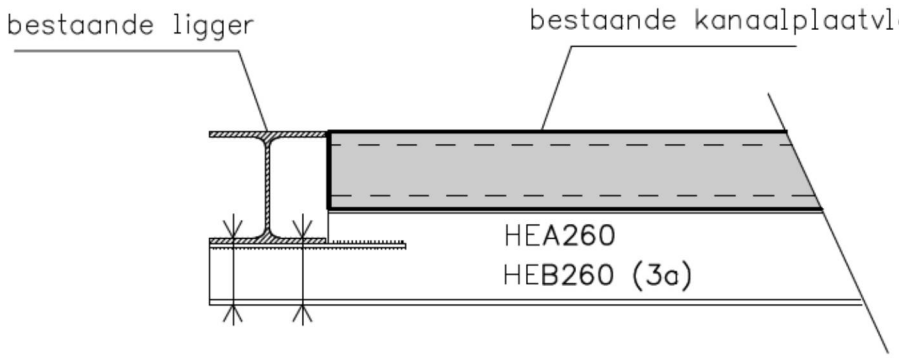

principe detail 03

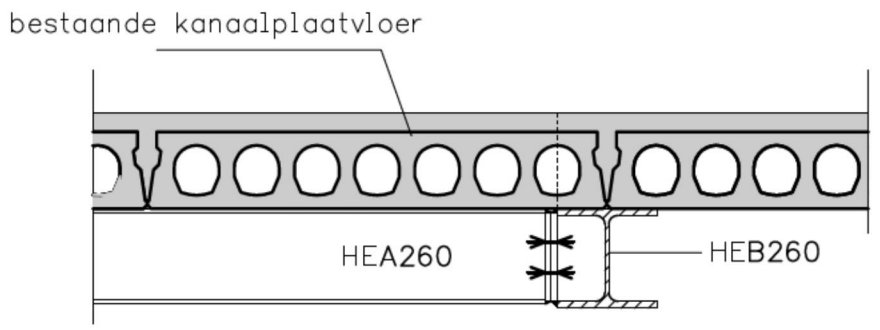

principe detail 04

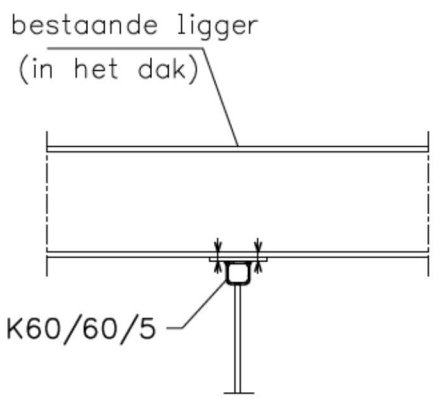

drs.A

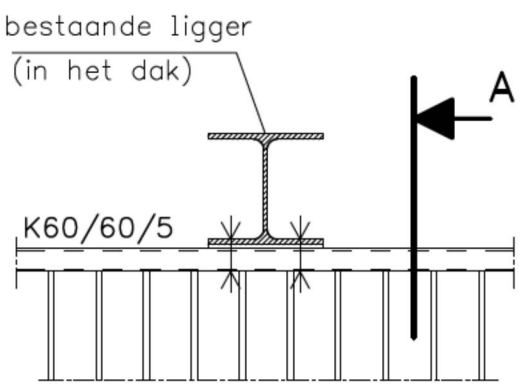

principe detail
in het dak

schaal 1:20 | datum 17-11-2011 | wijz. A.27-02-2012

van Rossum Raadgevende Ingenieurs

principe details

order 7955 | tekeningnummer B00N1 | bladnr. 02