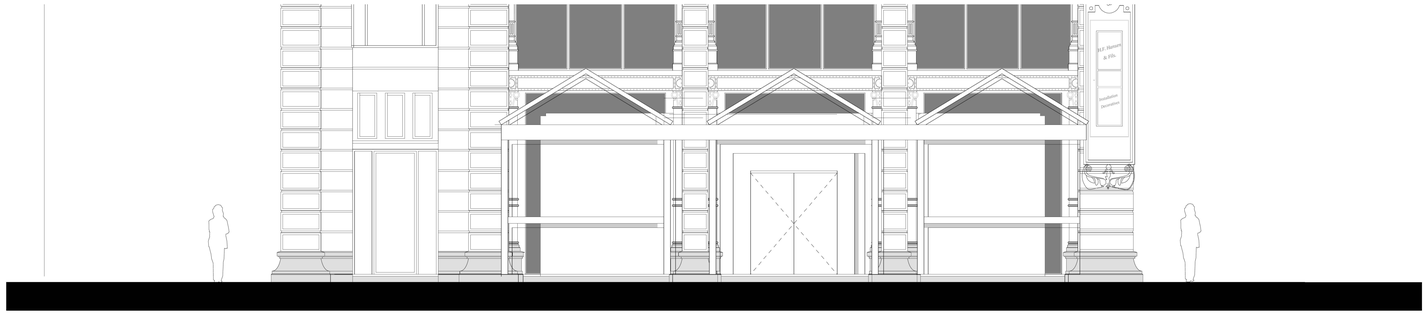

AANZICHT SERRE SPUIPLEIN BESTAAND

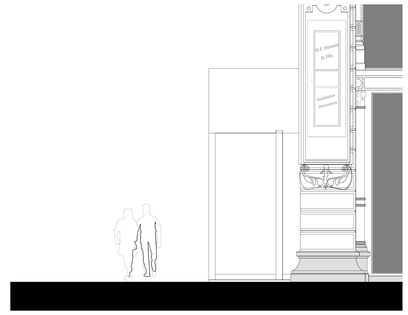

AANZICHT SERRE SPUI BESTAAND



Situatie 1:500
kad.blk.(bln.): Amsterdam, sectie F
Kalverstraat 150, nummer 5548 Rijksmonumentennummer: 518462
Kalverstraat 140, nummer 4364 gelijn monument
Kalverstraat 142, nummer 3085 en nummer 3086 gelijn monument
Kalverstraat 148 en 146, nummer 5478 Rijksmonumentennummer: 2164
Spui 8A en Kalverstraat 150 behoren niet tot deze aanvraag

BEREKENINGEN/RUIMTENUMMERS/OPMERKINGEN:

Ruimtebenoeming:
zie bijlage 1

Gebruiksfunctie:
bestaande gebruiksfunctie: Gemengde doeleinden; kantoor, horeca & winkelfunctie
gebruiksfunctie na renovatie: Gemengde doeleinden; kantoor, horeca & winkelfunctie

Oppervlaktes:
GO 2272 m2
VG 1384 m2

Ventilatiebalans; persoonsbenadering :
zie bijlage 2; persoonbenadering: uitgangspunt 75 personen

Isolatiewaarden:
- Bestaande bouwdelen van rechtswege verkregen niveau: Rc=1,5 m2K / W
- Uitwendige scheidingsconstructies zoals: gevels, daken en vloeren hebben een R.c. waarde van: 2,5 m2 K / W
- Inwendige scheidingsconstructies zoals: gevels, daken en vloeren die grenzen aan een niet verwarmde ruimte of een ruimte met een ander doel dan het verblijven van mensen hebben een R.c. waarde van: 2,5 m2 K / W
- Ramen en deuren U-waarden=k.2KW/m2K



AANZICHT SERRE SPUIPLEIN NIEUW

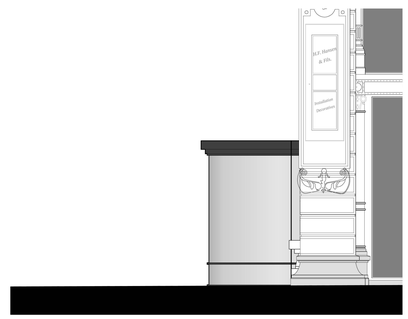

AANZICHT SERRE SPUI BESTAAND

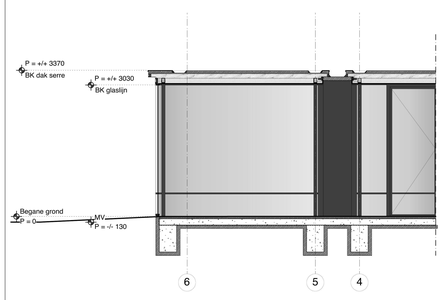

DOORSNEDE A-A

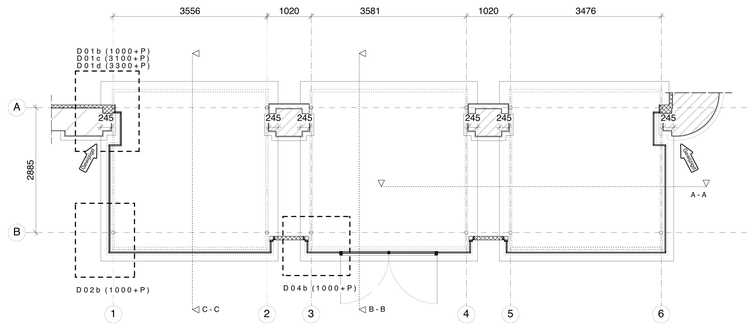

DOORSNEDE S1-S1

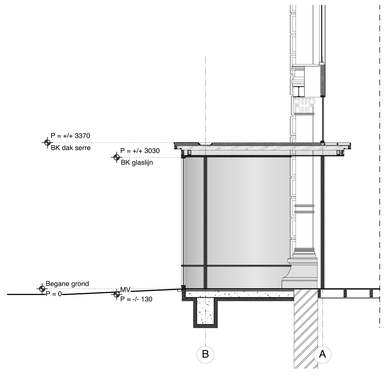

DOORSNEDE B-B

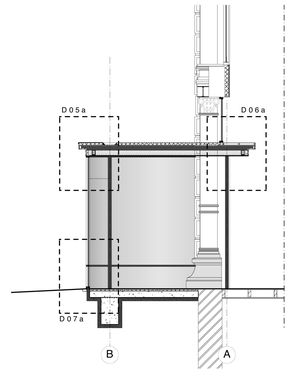

DOORSNEDE C-C

ALGEMEEN RENVOOI:

- bestaande wand
- metselwerk
- gewapend beton
- prefab beton
- kalkzandsteen wand
- lichte scheidingswand
- naaldhout
- plaatmateriaal
- staal
- isolatiemateriaal
- WM wasmachine
- WD wasdroger
- VW vaatwasser
- kk koelkast
- nv natuurlijke ventilatie
- mv aanst.punt mech. ventilatie
- 0.00 ruimtenummer
- aanduiding nooduitgang
- droge bluslieding
- blusapparaat
- brandslanghaspel
- entree/toegang algemeen
- opstelling meterkast 310x750
- 30 brandw. constructie 30min.
- 60 brandw. constructie 60min.
- rookmelder conform NEN2555
- 30 minuten WBDBO
- zelfst. 30 minuten WBDBO
- 60 minuten WBDBO
- zelfst. 60 minuten WBDBO
- zelfsluitend

NEN-normen:
- Elektr. installatie conform NEN1010
- Gasinstallatie conform NEN1078
- Ventilatie conform NEN1087
- Meterruimte conform NEN2768
- Vluchtrouteaanduiding conform NEN6088
- Transparantverlichting conform NEN6088 en NEN 1863
- Equivalente daglichtoppervlakte conform NEN2057
- Thermische isolatiewaarden conform NEN 1068
- Wateropname toegepaste materialen sanitaire ruimten conform NEN 2778
- Inbraakwerendheid conform NEN 5087 & NEN 5096
- Afvoer van rook voor verbranding stoestellen conform NEN 2757
- Rook - afvoerkanalen brandveilig bekleden conform NEN 6062

Algemeen:
- Persoonsbenadering: 75 personen
- T.b.v. noodstroom & verlichting is er een aparte accu aanwezig
- Verlichtingsinstallatie het een verlichtings-sterkte van ten minste 10 lux
- Nieuwe trappen voldoen aan: aantrede: min.: 185 mm optrede: max.: 210 mm

MAATVOERING IN HET WERK CONTROLEREN

CONSTRUCTIE VOLGENS OPGAAF CONSTRUCTEUR

Rituals XL Spui 10 te Amsterdam | 1844BA 08DV

KODDE ARCHITECTEN BNA
architectuur & interieur
Prinsengracht 465 - 1016 HP Amsterdam
T. +31 (0)20 428.27.00 - F. +31 (0)20 428.27.01 - www.koddearchitecten.nl

Wijziging F	-
Wijziging E	-
Wijziging D	4 juni 2020
Wijziging C	20 april 2020
Wijziging B	9 maart 2020
Wijziging A	28 november 2019
Datum	23 september 2019
Schaal	1:50
Onderwerp	Aanz. & doorsneden serre