Schuur | Zuider ijdijk 108

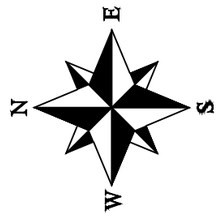

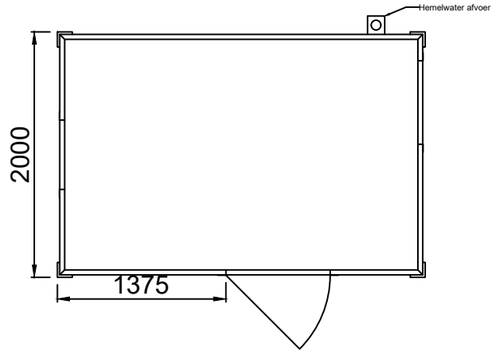

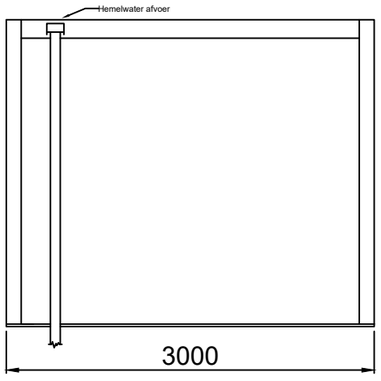

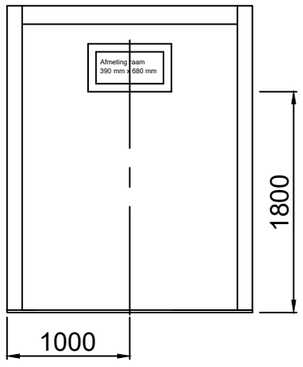

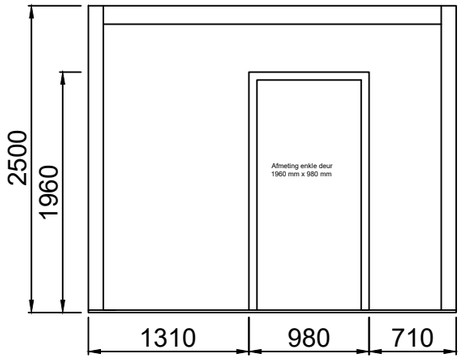

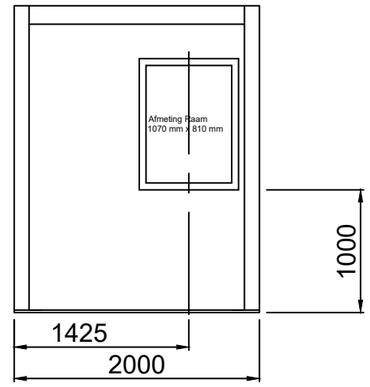

FB	Project:	Zuider ijdijk 108	
	Ontwerper:	Jaxx	
	Tekenaar:	Fabien	
Schaal:	1:50	Datum:	20-5-2023
Formaat:	A3	Versie:	1
Eenheid:	mm	Status:	