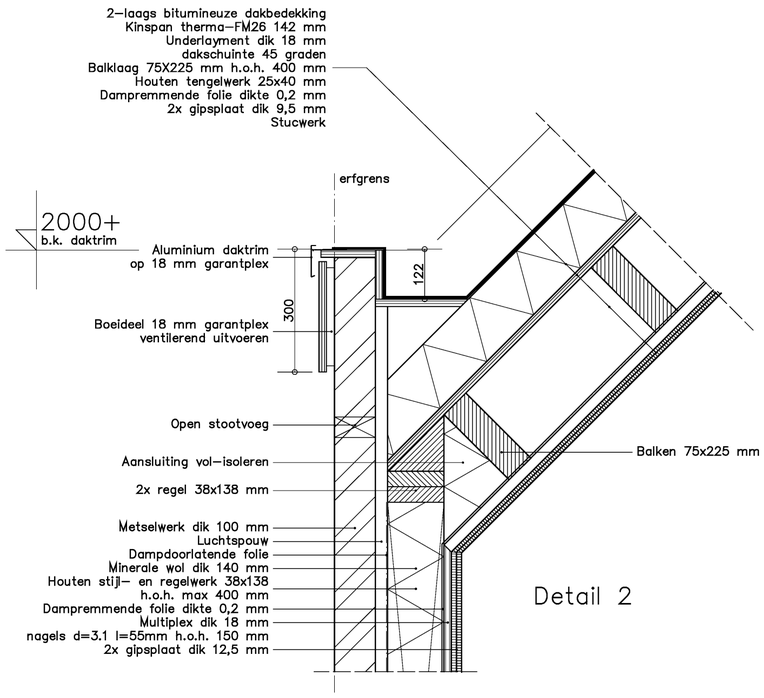

Detail 2

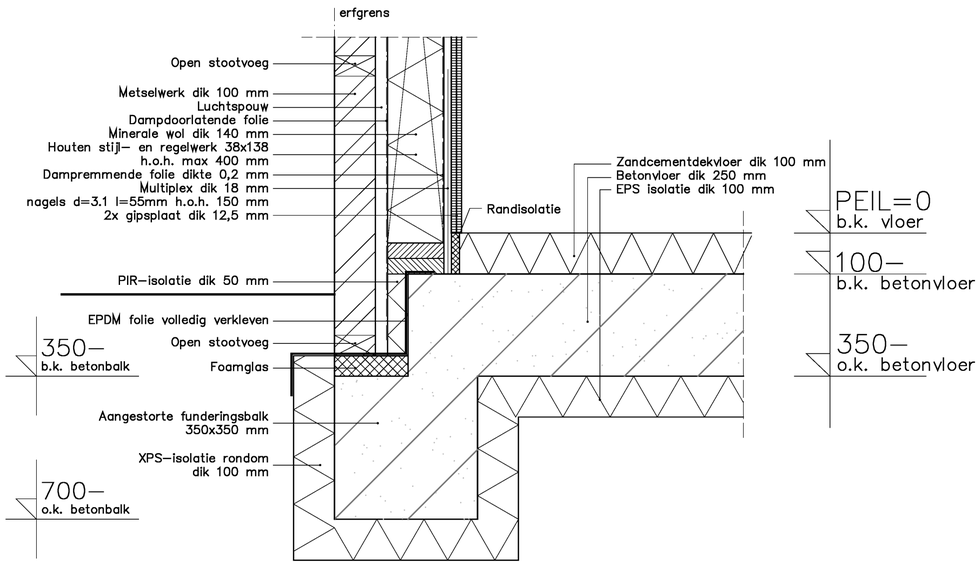

Detail 1

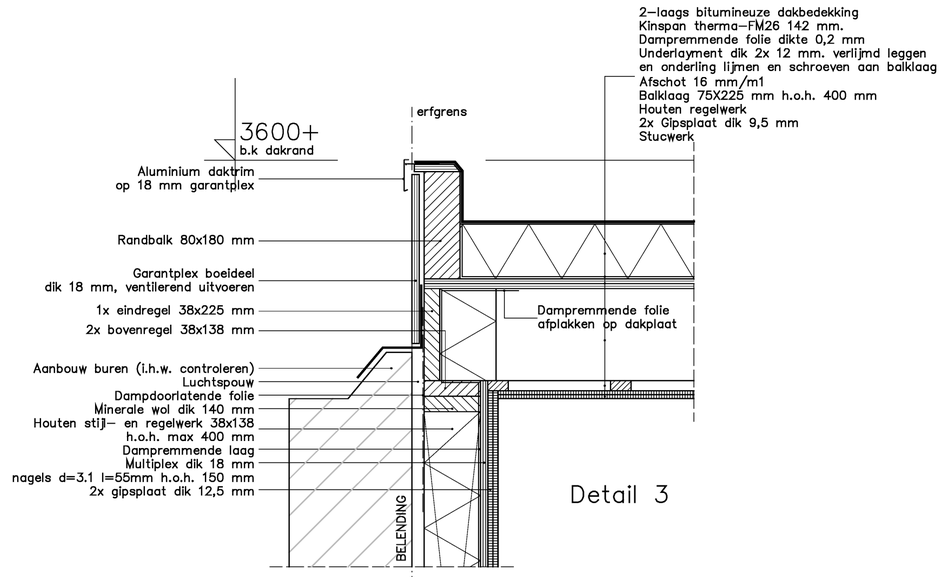

Detail 3

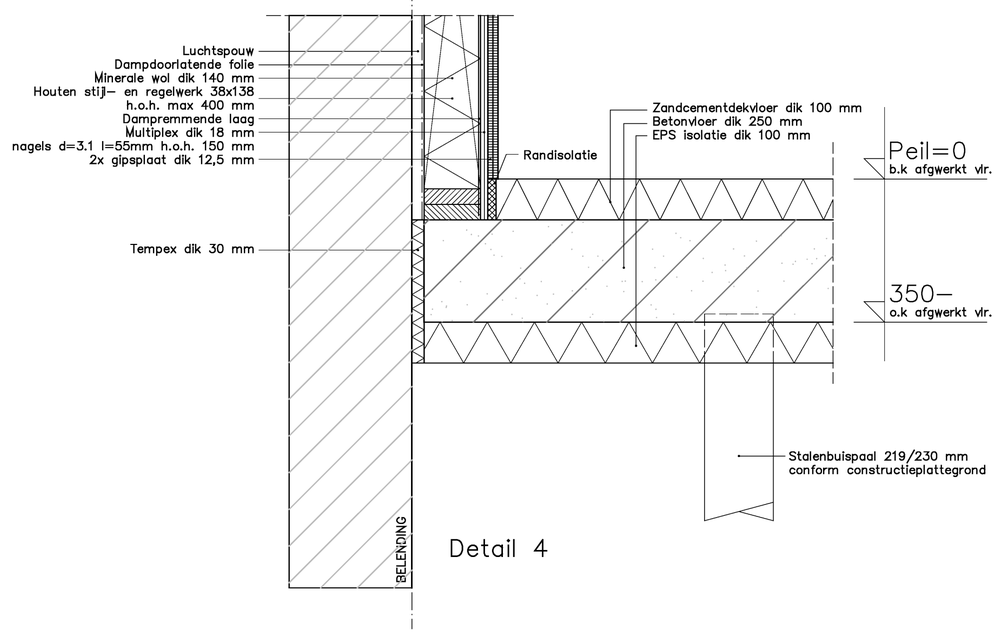

Detail 4

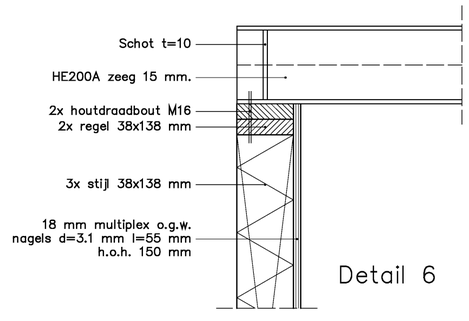

Detail 6

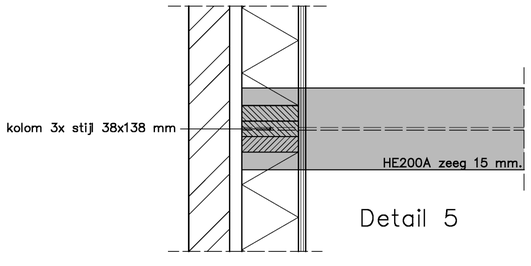

Detail 5

EWP ingenieurs

Constructie
Bouwadvies
Ontwerp

Project: Funderingsherstel/aanbouw/balkon Javastraat [redacted] 5.1, 2, e Amsterdam	Datum: 07-03-2025	Wijziging:	d
	Getekend: 5.1, 2, e	a:	e
	Schaal: 1:10	b	f
Onderwerp: Bouwkundige details	Formaat: A1	c	g

Opdrachtgever:	Projectfase:	Werknr.:	Bladnr.:
Dhr. [redacted] 5.1, 2, e [redacted] 5.1, 2, e 5.1, 2, e 5.1, 2, e	Vergunning	2025-018	V03

EWP Purmerend B.V. Gorslaan 12, 1441 RG Purmerend, *t* 0299 42 46 35, *i* www.ewp.nl, *e* info@ewp.nl

© Copyright EWP Purmerend BV. Niets van deze tekening mag worden verveelvoudigd en/of openbaar gemaakt door middel van druk, fotocopie, microfilm of op welke wijze ook, zonder voorafgaande schriftelijke toestemming. Deze tekening is gebaseerd op een ontwerp van EWP Purmerend BV te Purmerend, die aan haar ontwerp de haar toekomende rechten ontleent.