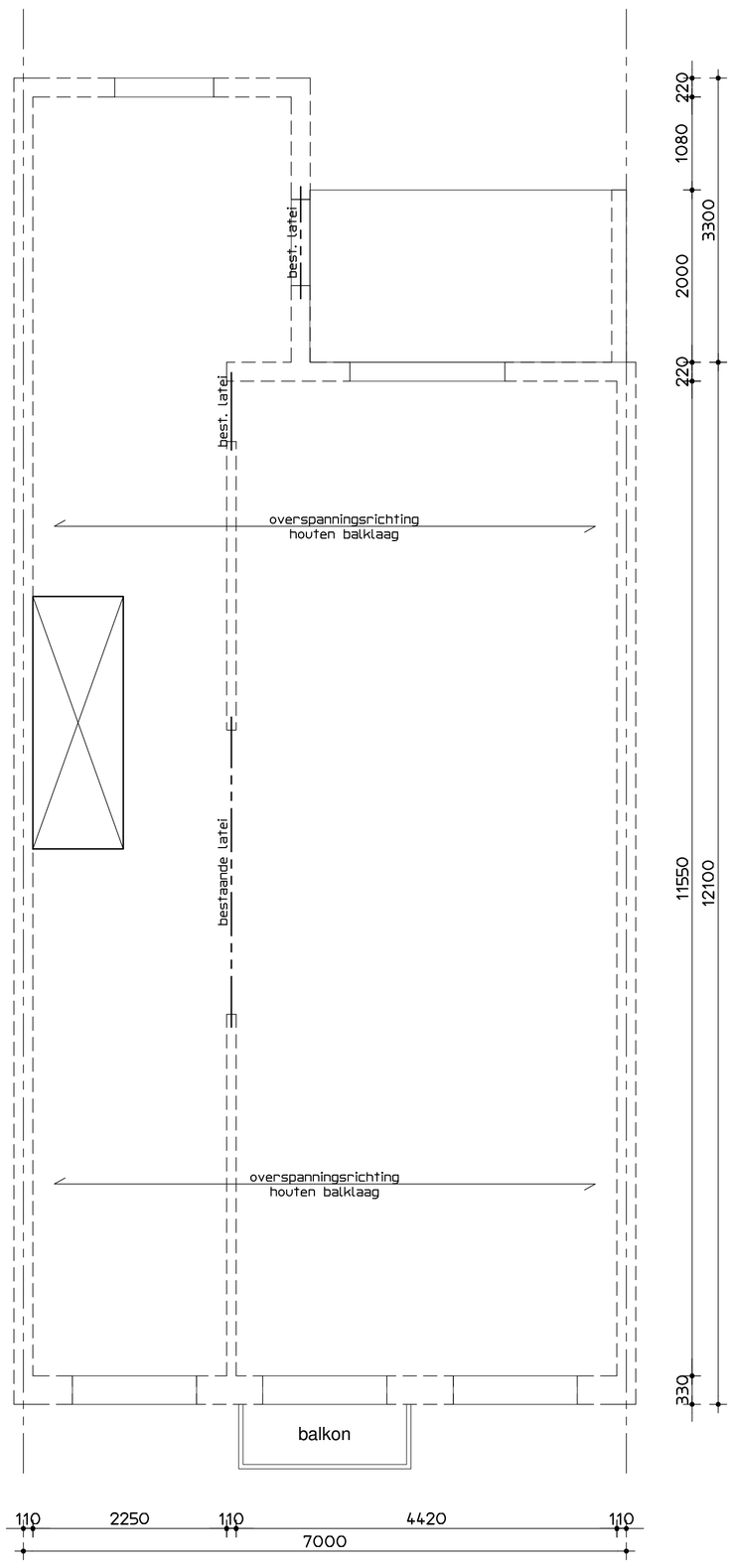

2e verdiepingsvloer

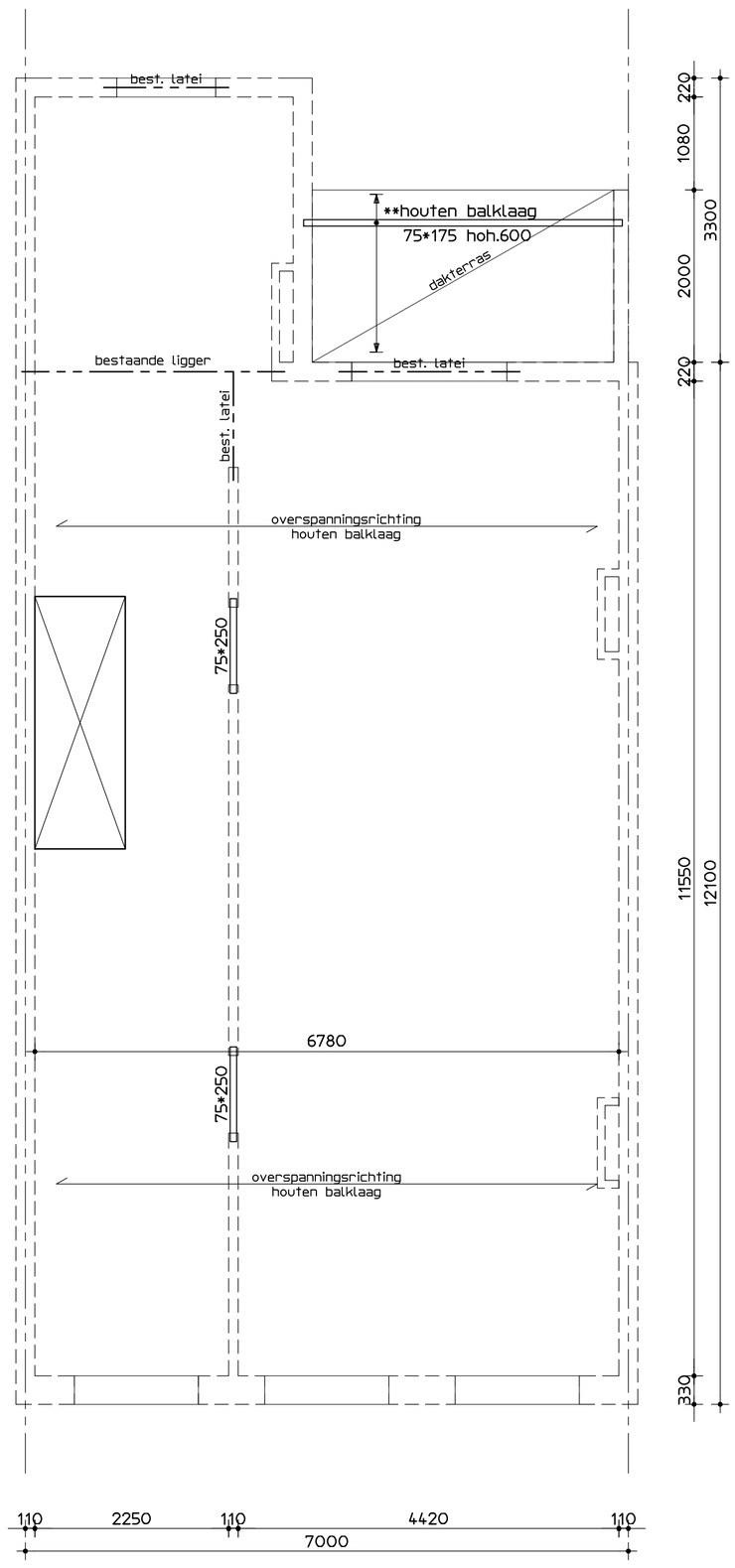

3e verdiepingsvloer

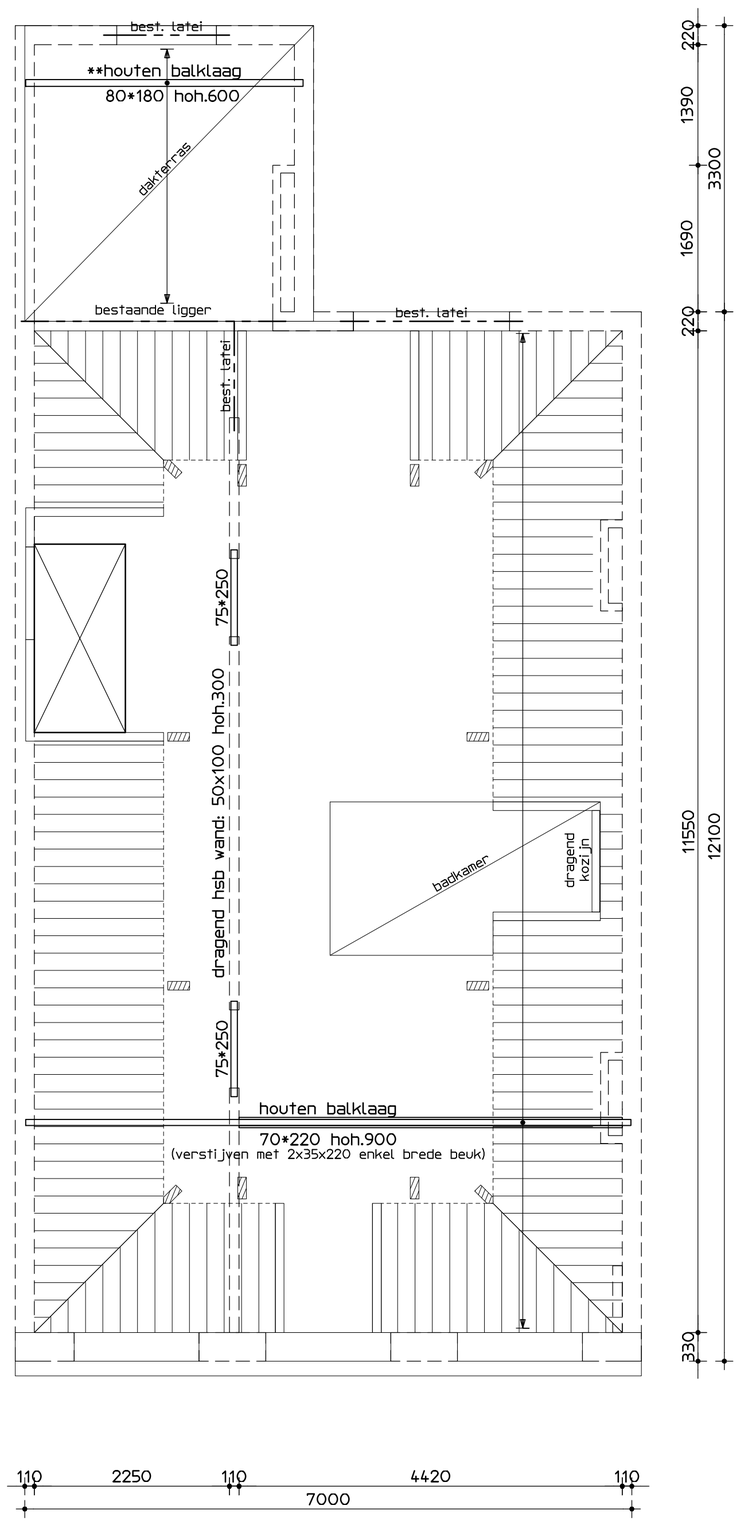

4e verdiepingsvloer

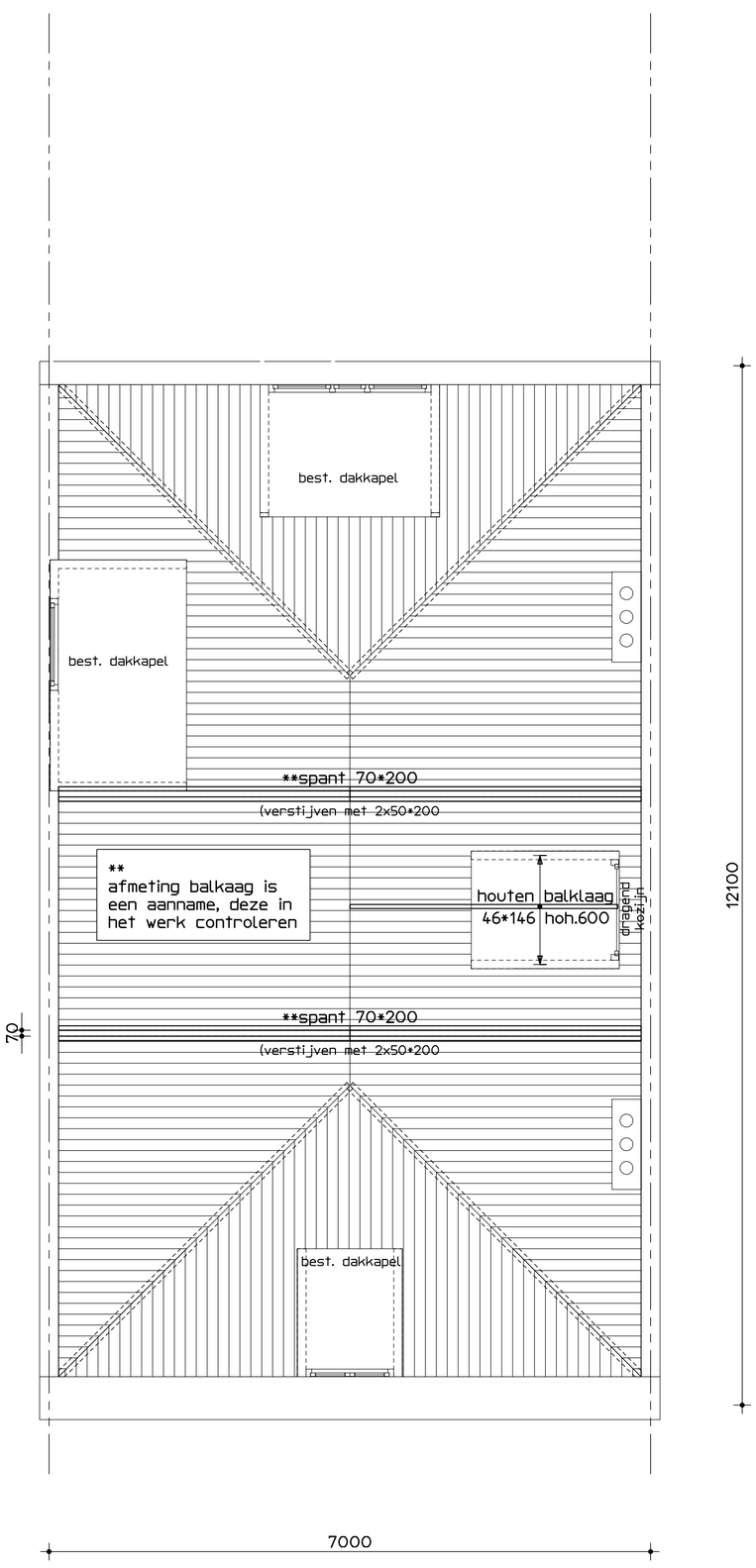

dak/dakkapel

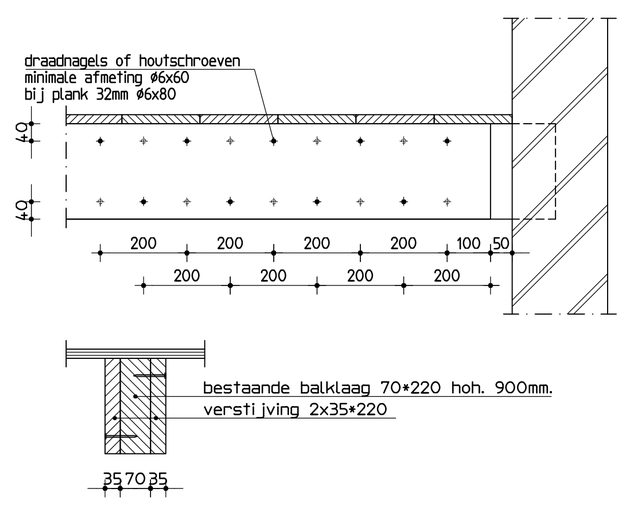

principe verstijving balklaag

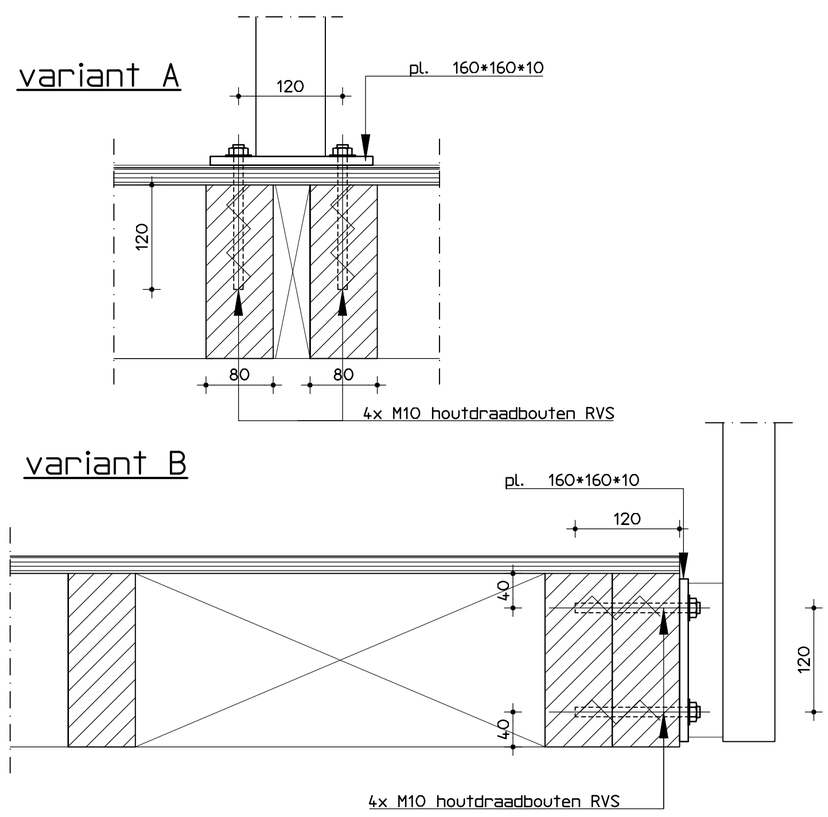

principedetail verankering hekwerk

1:5

Maten in het werk controleren

Algemeen

Algemene maatvoering volgens tekeningen architect.
Aangegeven is het dragende metselwerk onder de vloer.
Wijze van aangeven kolommen: ----- dragend element boven doorsnede / ----- dragend element onder doorsnede
Geveldragers volgens berekening en tekening leverancier.
Hekwerken en doorvalbeveiligingen volgens berekening en tekening leverancier.

Houtconstructie

houtkwaliteit bestaand	:	C18
houtkwaliteit nieuw	:	C24
houtdraadboutkwaliteit	:	4.6

Algemeen — ■ = van toepassing

- ■ bestaande houtconstructies in het werk controleren op kwaliteit, indien nodig herstellen
- ■ bestaande verbindingen en opleggingen in het werk controleren op kwaliteit, indien nodig herstellen
- ■ balklagen voorzien van benodigde verankeringen
- ■ dakbalklaag voorzien van opwaaiverankering
- ■ vloer- gevel- en dakconstructie voorziet in schijfwerking (min. 12 mm multiplex o.g.)
- ■ ravelingen realiseren met balkdragers, volgens opgave leverancier
- ■ bestaande afmetingen balklagen in het werk controleren (indien aangegeven)

Staalconstructie

staalkwaliteit IPE/HE-profielen	:	S235
staalkwaliteit buizen	:	S275
staalkwaliteit kokers	:	S275
boutkwaliteit	:	8.8
ankerkwaliteit	:	4.6

Algemeen — ■ = van toepassing

- ■ lassen a ≥1/2t (min. 4mm) (tenzij anders aangegeven)
- ■ kop- en voetplaten rondom aflassen
- ■ detailberekeningen en tekeningen ter controle aanbieden aan de constructeur
- ■ stralen en meniën
- □ thermisch verzinken , beschadigde delen behandelen met zinkstofcompound
- □ 2* in de epoxyprimer
- □ bevestigingsmiddelen RVS (AISI 304)
- □ RVS bevestigingsmiddelen isoleren met nylon ring
- ■ constructie op spanning brengen
- ■ constructie aanwerken
- ■ constructie brandwerend bekleden of verven
- ■ excentrisch belaste stalen liggers tijdelijk onderstempelen
- ■ lijmankers
  - inlijmen met Edilon Dex-R 2K (of gelijkwaardig)
  - lijm verwerken volgens voorschriften leverancier
- ■ windverbanden op spanning brengen
- ■ voor bouwkundige voorzieningen zie tekeningen architect
- ■ kanaalplaten koppelen aan staalconstructie
- ■ dakafwerking met blijvend afschot min. 16mm per m^1
- ■ noodoverstorten aanbrengen, waarbij maximaal 50mm water op dak mag blijven staan
- □ stalen dakplaten in 'halfsteensverband' leggen
- □ dakplaten bevestigen volgens voorschriften leverancier
- □ stalen dakplaten dienen als knik- en kipsteunen berekening ter controle aanbieden aan constructeur

Project : 5.1, 2, e Amsterdam
Opdrachtgever : JEE Vastgoed BV

De Ingenieursgroep BV
Keizersgracht 182
1016 DW Amsterdam
T 020 688 09 64
E info@deingenieursgroep.nl
W www.deingenieursgroep.nl

Onderdeel : verbouwing bovenhuizen

Projectnr.:	Schaal :	Formaat :	Getekend :	Datum :	Wijziging :	Blad :
210936	1:50/5	594x838	5.1, 2, e	08-11-21	C 18-02-2022 D 30-03-2022	-01- D