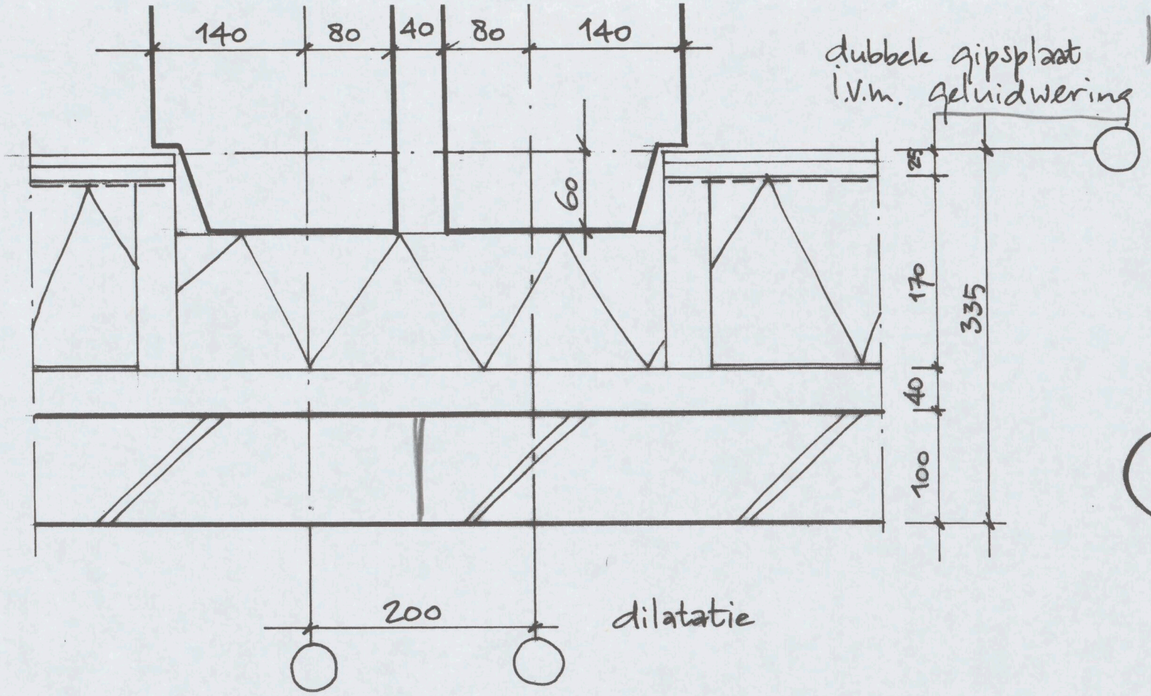

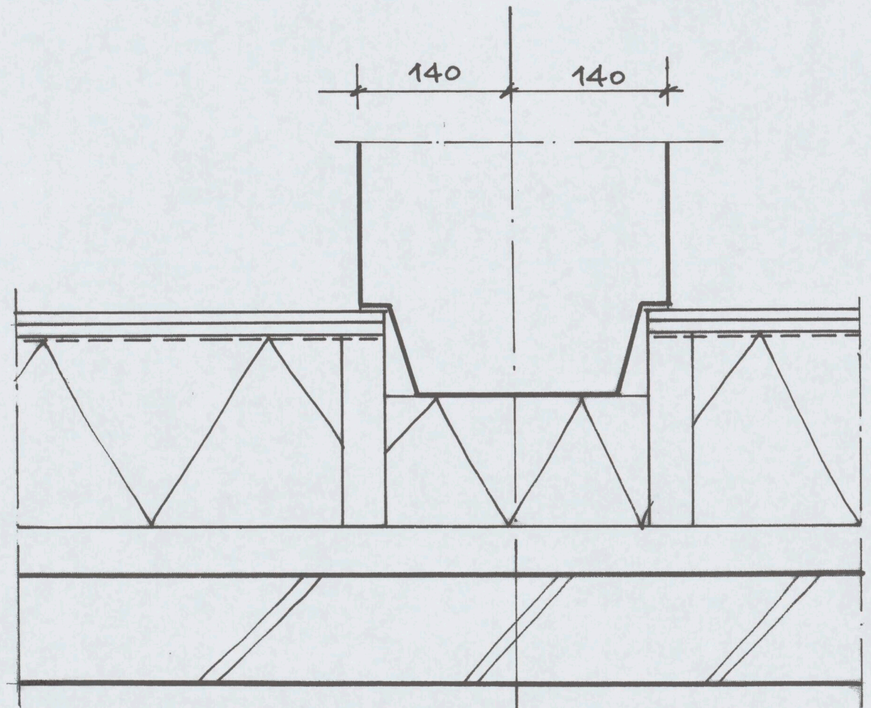

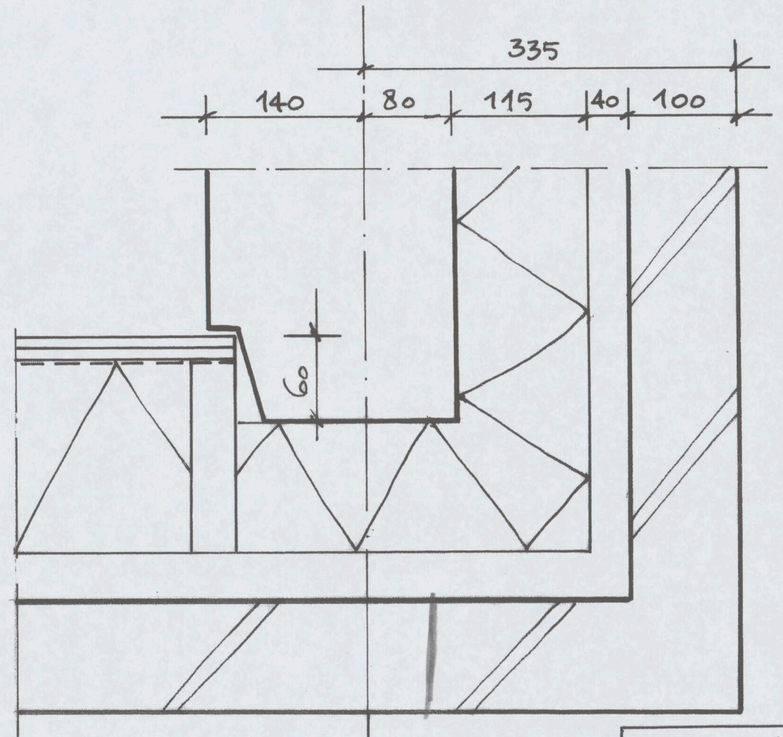

164 Gerenstein
principedetails 1:5
02-04-2004

HEREN 5