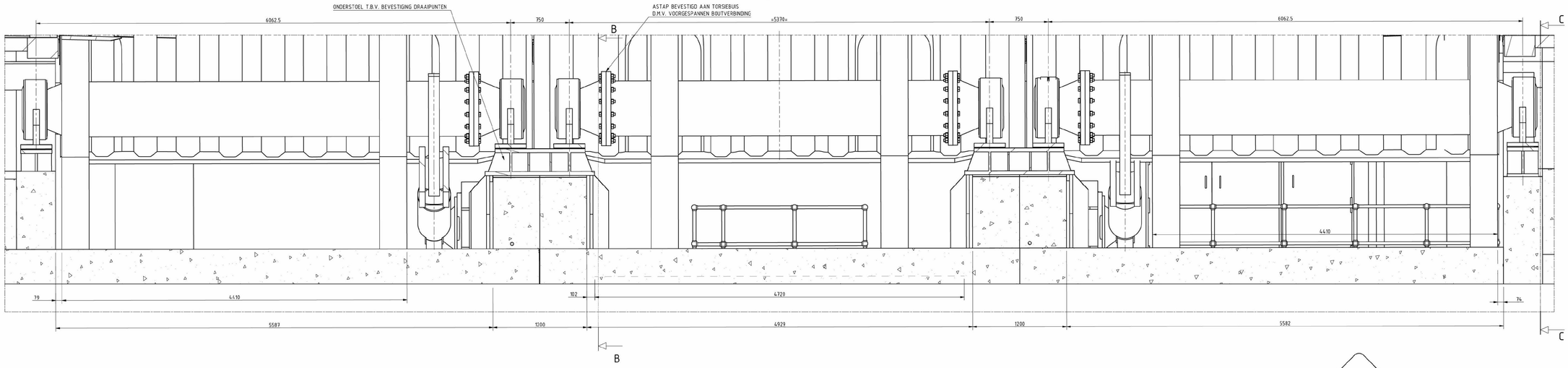

DETAIL A
SCHAAL 1 : 20

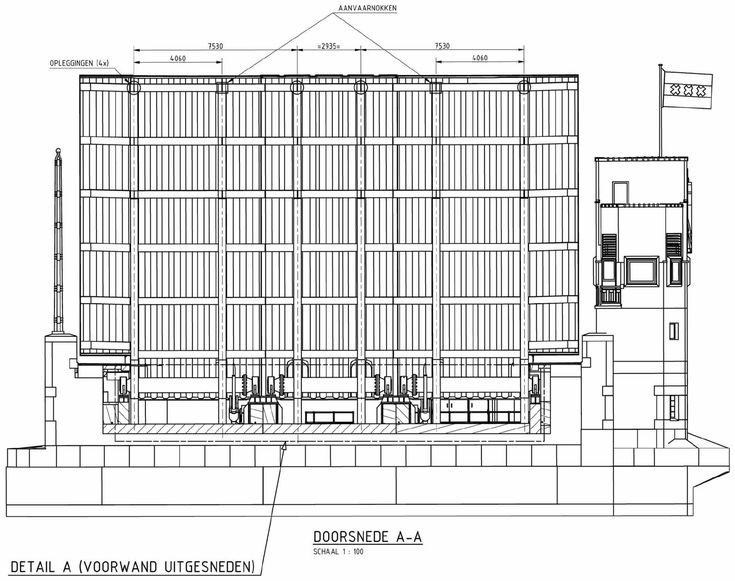

DOORSNEDE A-A
SCHAAL 1 : 100

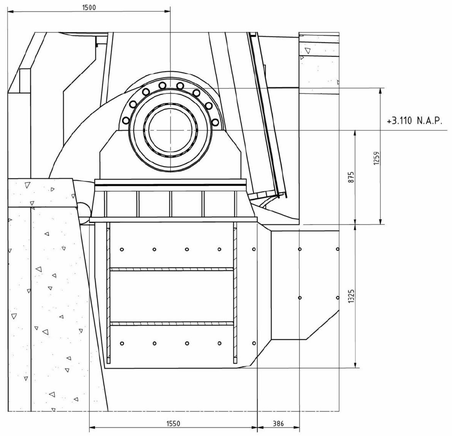

DOORSNEDE B-B
SCHAAL 1 : 20

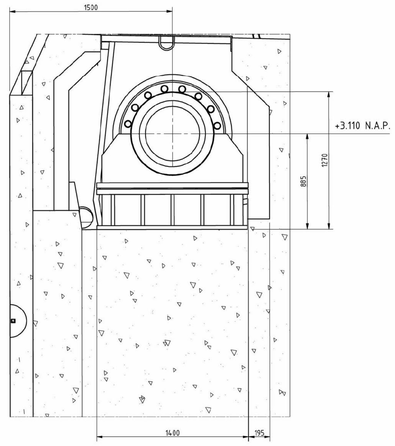

DOORSNEDE C-C
SCHAAL 1 : 20

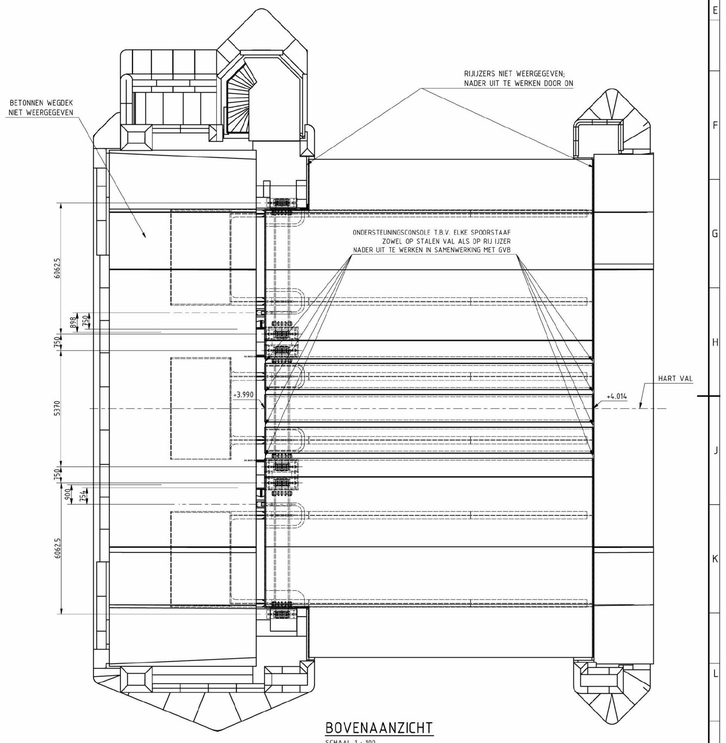

BOVENAANZICHT
SCHAAL 1 : 100

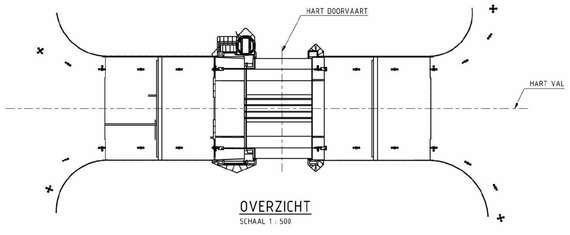

OVERZICHT
SCHAAL 1 : 500

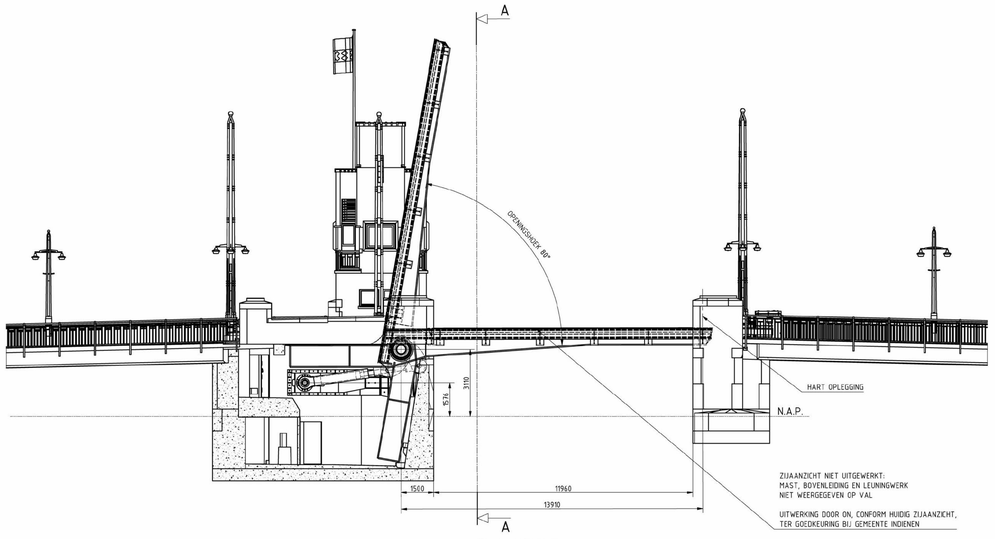

ZIJAANZICHT
SCHAAL 1 : 100

TENZIJ ANDERS AANGEGEVEN:

- ALLE MAATVOERING DIENT GECONTROLEERD TE WORDEN AAN DE HAND VAN INMETINGEN EN DOOR DE ON OP TE STELLEN ONTWERPEN
- AANGEGEVEN DETAILLERING EN PLAATDIKTES ZIJN INDICATIEF EN DIENEN GECONTROLEERD TE WORDEN MIDDELS BEREKENINGEN
- HOOGTEMATEN AANGEGEVEN IN M T.O.V. NAP, OVERIGE MATEN IN MM
- HOOGTEMATEN T.P.V. SLIJTLAGEN: AANGEGEVEN OP BOVENKANT SLIJTLAAG
- MATERIAAL MINIMAAL S355J0, NADERE SPECIFICATIES EN EISEN DOOR ON UIT TE WERKEN
- STRIPPEN OP DEKPLAAT T.P.V. VOOR- EN ACHTERHAR UITVOEREN IN RVS 316L
- MATERIAAL ASSEN EN DRAAIPUNTEN DOOR ON TE BEPALEN
- KLEMVLAKKEN STAAL OP STAAL SCHOOPEREN EN NA SCHOOPEREN NIET VERDER BEHANDELEN
- OVERIGE CONSERVERINGEN CONFORM EISEN IN CONTRACT
- LAS- EN BOUTVERBINDINGEN DOOR ON NADER UIT TE WERKEN
- SCHARNIERENDE VERBINDING TUSSEN DE DRIE VALDELEN T.P.V. ELKE DWARSDRAGER; DOOR ON NADER UIT TE WERKEN

wijz.	datum	status	paraaf	omschrijving wijziging

Behorend bij: VO

VOORONTWERP

versiennr: 1
versiedatum: 29-10-2020

RENOVATIE BERLAGEBRUG
OVERZICHT BOVENBOUW

Gemeente Amsterdam

getekend		d.d.	29-10-2020
gecontroleerd		d.d.	29-10-2020
vrijgegeven			29-10-2020

schaal: ZIE TEK.
in 4 bladen, blad nr. 1
A0

INFR200183