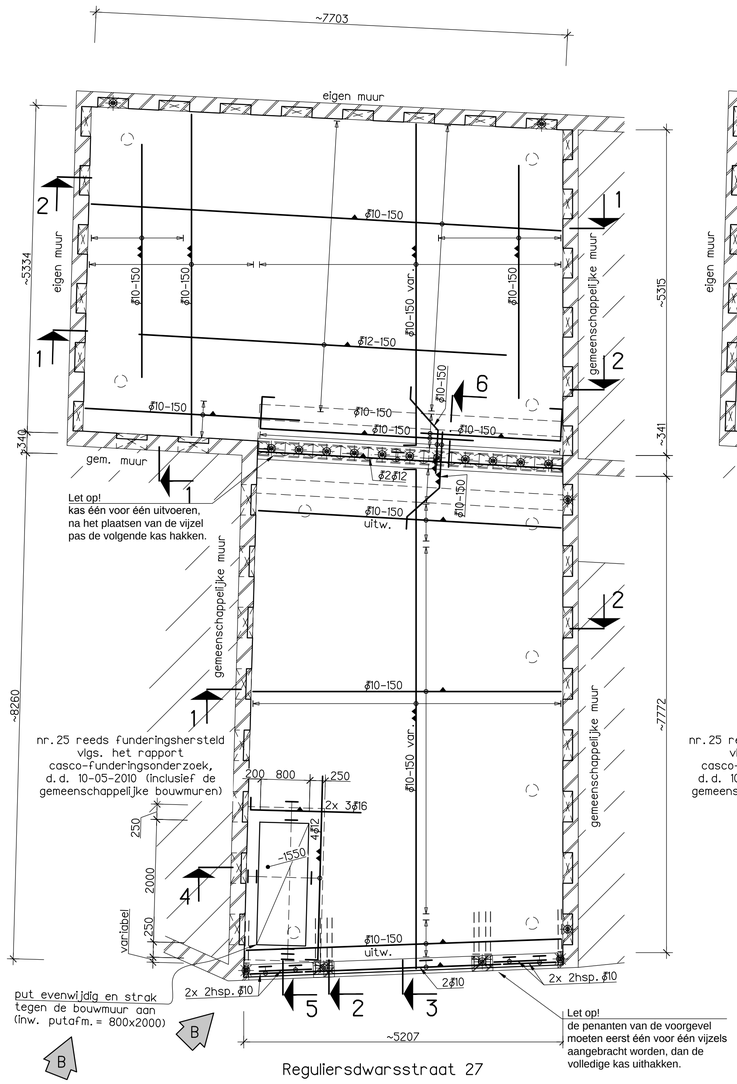

Reguliersdwarsstraat 27

Fundering vorm en onderwapening

voor overige wapening zie details

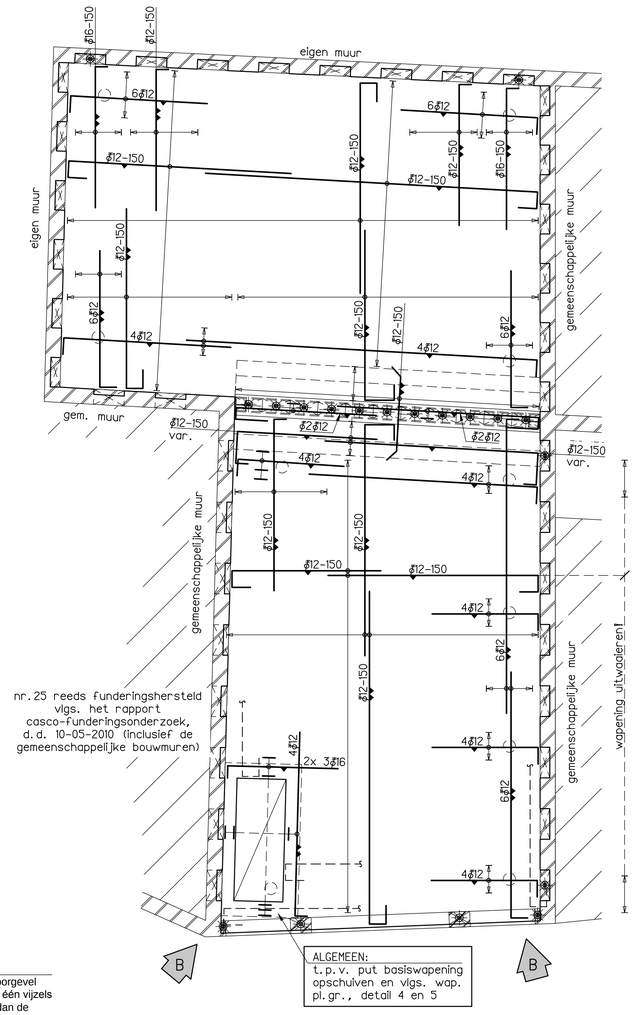

Fundering bovenwapening

voor overige wapening zie details

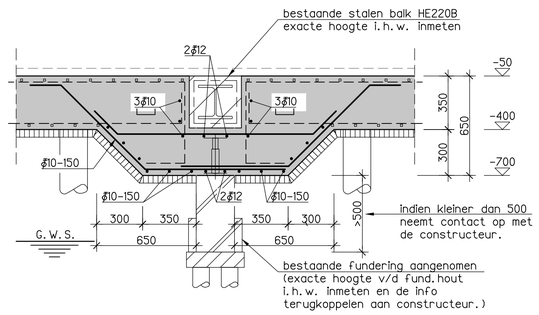

Detail 6

1: 20

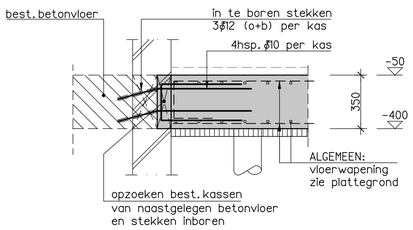

Detail 1

1: 20

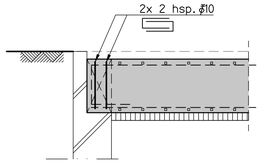

Detail 3

1: 20

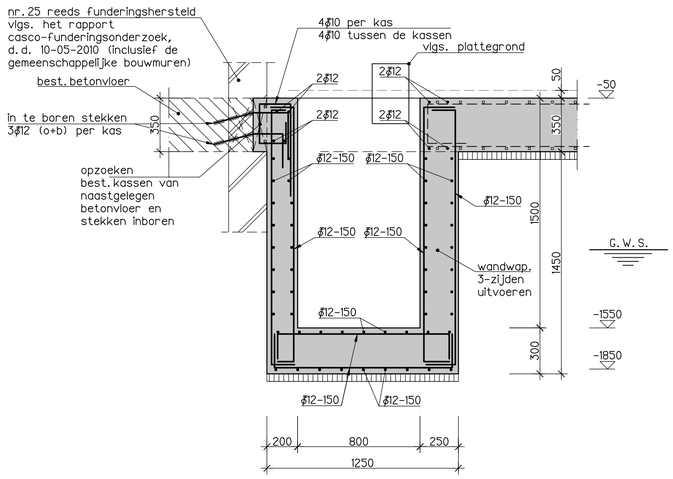

Detail 4

1: 20

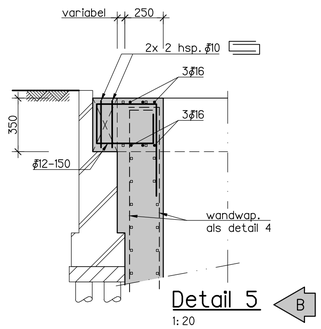

Detail 5

1: 20

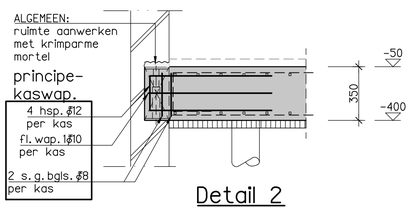

Detail 2

1: 20

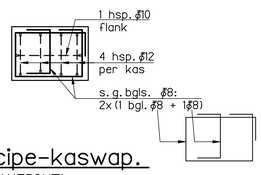

Principe-kaswap.

1: 20 (AANZICHT)

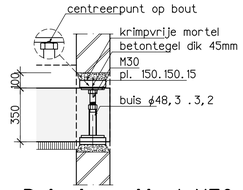

Principe vijzel M30 *

Let op: de hoogtemaat tussen betontegels moet groter zijn dan de korfhoogte!

Algemeen:

Van toepassing zijnde belastingen:

- NEN-EN 1990: Eurocode: Grondslagen van het constructief ontwerp.
- NEN-EN 1990/NB: Nationale bijlage.
- NEN-EN 1991: Eurocode 1: Belastingen op constructies.
- NEN-EN 1991/NB: Nationale bijlage.
- Veranderlijke vloerbelasting (incl. lichte scheidingswanden): 5 kN/m² (ψ_0=0.4)

Peil:

- Peil = +0 = bk.afgewerkte begane grondvloer
- Peil = NAP ca.+880mm (vlgs. rapport S13.307 van Tjaden, d.d. 16-10-2013)
- GWS = NAP ca.-160mm (vlgs. rapport S13.307 van Tjaden, d.d. 16-10-2013)
- Alle maten t.o.v. peil.

- Alle maten in het werk controleren!

Brandveiligheid:

- Brandwerende bekleding volgens opgave project- specificatie/bestek.

Stutwerk:

- Door de aannemer te verzorgen, ter goedkeuring indienen bij de hoofdconstructeur.

Kassen:

- Kassen afschalen met de volgende voorwaarden:
  - Kasbreedte max. 500mm
  - Kassen h.o.h. max. 1000mm
  - Totale lengte kassen minimaal 50% van de wandlengte
  - Kasdiepte: ⅔x wanddikte met een minimum van 150mm
  - Kasvijzels: minimale draagkracht 80kN.
  - Ruimte tussen kassen en bovenliggend metselwerk vullen met metselwerk in klinkerkwaliteit, resp. met krimparme mortel met een minimale kwaliteit van K50 (e.e.a. volgens CUR-aanbeveling 24 en aan te brengen volgens richtlijnen van de leverancier)
- LET OP: Bij het hakken in gemeenschappelijke muren maatregelen nemen ter voorkoming van schade aan buurpanden.

Kabels en leidingen:

- Zie tekening installateur
- Sparingen t.b.v. derden ter goedkeuring indienen bij de hoofdconstructeur.
- Verloop kabels en leidingen groter en gelijk aan 40mm in de vloer op plattegrond aangeven en ter goedkeuring aanbieden aan constructeur.
- uitgangspt.: -geen kabels en leidingen in de vloer tussen palen en bouwmuuur.
  -geen kabels en leidingen in de vloer binnen straal 500mm van de palen.

Betonconstructies:

Van toepassing zijnde voorschriften, etc.:

- NEN-EN 1992: Eurocode 2: Ontwerp en berekening van betonconstructies
- NEN-EN 1992: Eurocode 2/NB: Nationale Bijlage
- NEN 6008 Betonstaal
- NPR 2053 Lassen en verbinden betonstaal
- CUR-aanbeveling 24 Krimparme cementgebonden mortels
- CUR-aanbeveling 25 Korte ankers in beton: berekening, uitvoering en keuring

Algemene betongegevens:

- Sterkteklasse : C30/37
- Milieuklassen : XC1 - XC2 - XC4
- Cementtype : CEM III/B 42,5 N LH/HS
- Betonstaal : B500B
- Betondekking :

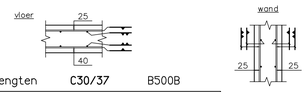

- Las*- en verankeringslengten C30/37 B500B

goede aanhechtingsomstandigheden (η_1 = 1,0 , η_2 = 1,0)								
staafdiameter	6	8	10	12	16	20	25	32
	215	286	358	429	572	715	894	1144

slechte aanhechtingsomstandigheden (η_1 = 0,7 , η_2 = 1,0)								
	250 < h ≤ 600				h > 600			
staafdiameter	6	8	10	12	16	20	25	32
	306	409	511	613	817	1022	1277	1635

* minimale laslengten: 300mm

- Lassen verspringend aanbrengen
- Wapening welke t.b.v. sparingen/of leidingen < ø150mm wordt weggeknipt aan mm² bijleggen:
  Voor overige wapening welke i.h.w. dient te worden weggeknipt: contact opnemen met de hoofdconstructeur.
- De wapening minimaal 2 werkdagen voor het storten ter keuring aanbieden aan bouwtoezicht en de hoofd- constructeur.

Werkvloer:

- 50mm beton

Stortnaden:

- Uitvoeren volgens projectspecificatie/bestek.
- Positie en detaillering stortnaden ter goedkeuring indienen bij hoofdconstructeur.
- Alle aan te storten vlakken ruw hakken, reinigen en stofvrij maken. Vlak voor het storten deze vlakken bevochtigen.

EversPartners
Ingenieursbureau BV

versie B	29-01-2016
versie A	23-10-2013
project	5.1, 2, e 1017 BJ Amsterdam
projectnummer	**16283**
formaat	A1
schaal	1:50
onderdeel	**Funderingsherstel** Fundering vorm + wapening Details -
tekening	**UO-1102**
opdrachtgever	Van Zijl Vastgoed Beheer Raadhuisstraat 1 3648 AR wilnis
interne kwaliteitsborging	
architect	LinQ vastgoed adviseurs postbus 29302 1060 CJ Amsterdam
getekend door	STA
status	definitief
fase	uitvoeringsgereed ontw.

getekend	gezien	gezien
STA	WDG	CKL

Bouwkunde Constructie Retailbouw

adres Parlevinkerstraat 41, 1951 AR Velsen-Noord postadres Postbus 60, 1950 AB Velsen-Noord
tel 0251 28 47 00 fax 0251 28 47 01 e-mail info@everspartners.nl www everspartners.nl
lid NL-ingenieurs; ISO 9001 gecertificeerd